KWFC500

KENWORTH

Front suspension package
Ensemble pour suspension avant
Ensemble para suspensión de delantero

INSTALLATION INSTRUCTIONS

a) Raise vehicle allowing the axle to hang freely.
b) Assemble Aeon rubber spring and right hand bracket as shown in the adjacent diagram.
c) Position Timbren bracket on frame centered over leaf spring or axle & drill 2 holes (11/16"OD) using frame bracket as template.
d) Tighten using Timbren fasteners provided - torque to OEM specifications.
e) Lower vehicle.

NOTES
Use additional rubber washer #8 and bolt #7 to achieve desired ride height.

SAFETY CAUTIONS
Always refer to and follow the vehicle manufacturer's guidelines when welding or drilling during installation of this kit.

Use Loctite® 242 (Blue) to secure threads of bolts to Aeon® spring item 5.

Do not exceed vehicle manufacturer's recommended axle weight rating. Check for AEON® interference with vehicle components - Under load AEON® will "expand" in diameter.

INSTRUCTIONS DE MONTAGE

a) Soulever le véhicule de sorte que l'essieu soit dégagé.
b) Assembler le ressort en caoutchouc Aeon et le support comme il est indiqué dans le schéma adjacent.
c) Placer le support, fait par Timbren, sur le cadre centré au-dessus des lames de ressort ou de l'essieu, et percer deux trous (11/16 "de diamètre extérieur) en utilisant le support de cadre comme gabarit.
d) Resserrer à l'aide de la boulonnerie fournie avec l'assemblage Timbren - effectuer une torsion selon les spécifications du fabricant d'équipement.
e) Redescendre le véhicule.

REMARQUES
Utiliser complementaries la rondelle en caoutchouc no 8 et fixer à l'aide de boulons la rondelle en caoutchouc no 7 pour obtenir le niveau du véhicule désiré.

MESURES DE SÉCURITÉ
Se référer aux directives du fabricant et les suivre en tout temps lors du soudage ou du perçage en ce qui concerne l'installation du présent ensemble.

Pour fixer le filetage du boulon au ressort Aeon® no. 5, utilisez la colle Loctite® 242 (Blue).

Ne pas dépasser le poids nominal sur l'essieu recommandé par le fabricant du véhicule. Vérifier que le ressort AEON® n'a pas d'incidence sur d'autres pièces du véhicule - Le ressort AEON® augmentera son diamètre avec la charge.

INSTRUCCIONES DE INSTALACIÓN

a) Levante el vehículo dejando que los ejes cuelguen libremente.
b) Ensamble el resorte de caucho Aeon y la abrazadera como se muestra en el diagrama adyacente.
c) Coloque en posición la abrazadera Timbren en el chasis centrada sobre el resorte de ballesta o el eje y perfore 2 orificios (11/16"díametro externo) utilizando la abrazadera como plantilla.
d) Apriete utilizando los elementos de sujeción Timbren provistos - aplique par de torsión según las especificaciones del frabricante original de equipo.
e) Baje el vehículo.

NOTAS
Use adicional arandela de caucho #8 y perno #7para lograr el nivel deseado del vehículo.

PRECAUCIONES DE SEGURIDAD
Siempre consulte y siga las instrucciones del fabricante del vehículo al soldar o perforar durante la instalación de este kit.

Para fijar el filete del perno al resort Aeon® # 5, utilice la cola Loctite® 242 (azul).

No exceda la carga nominal en el eje recomendada por el fabricant del vehículo. Compruebe que no haya interferencia entre el ressorte AEON® y los otros componentes del vehículo. Bajo carga, el resorte AEON® se ampliá en diámetro.

Ref. = *Reference* = *No. de référence* = *Núm. de referencia*
Part = *Part #.* = *No. de pièce* = *Núm. de pieza*
Qty. = *Quantity* = *Quantité* = *Cantidad*

Ref	Part	Qty
1	F31007-150	4
2	F40071-020	4
3	F11146-150	4
4	K10518-003	2
5	A00200-65V00	2
6	F11102-150	4
7	F11106-150	4
8	A25672-90AD00	4

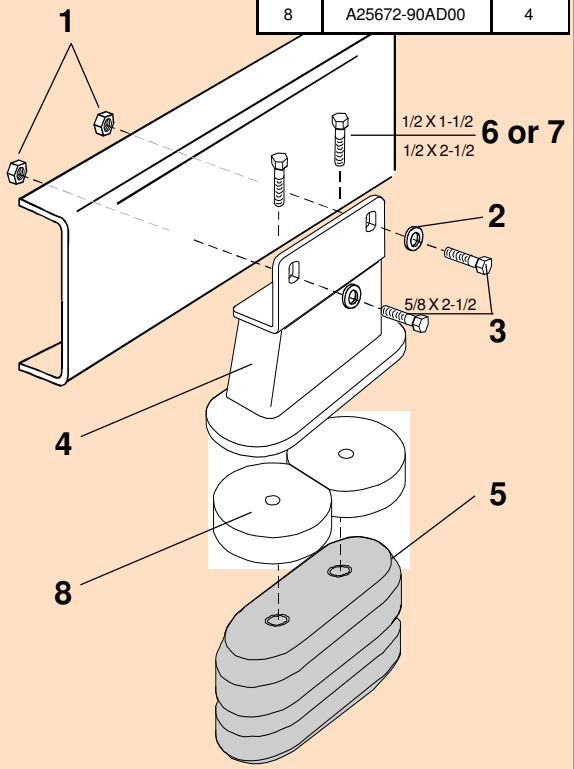

KWFC500

TIMBREN

KWFC500

TIMBREN INDUSTRIES INC.
www.timbren.com

ASSEMBLY NOTES:

PART NUMBER	DESCRIPTION	QTY	LOCATION
F31007-150	NYLOCK LOCKNUT 5/8 UNF GR 5 Z	**4**	**H2E**
F40071-020	WASHER FLAT USS 5/8 x 1-3/4 GR 2 Z	**4**	**H2E**
F11146-150	HCS 5/8 x 2-1/2 UNF GR 5 Z	**4**	**H2E**
F11102-150	HCS 1/2 x 1-1/2 UNF GR 5 Z	**4**	**G1D**
F11106-150	HCS 1/2 x 2-1/2 UNF GR 5 Z	**4**	**G1D**
A00200-65V00	Hollow Rubber Spring	**2**	**C17A**
A25672-90AD00	RUBBER DISC 4" OD x 17/32" ID x 1" THK	**4**	**MTO**
K10518-003	FFH / KWFC500 WELDMENT PAINTED	**2**	**D12E**
B90223	10-3/4 x 9-1/2 x 7 DW Carton	**1**	**A1A**
B10100	NEWSPRINT 18" ROLL	**1**	
B00029-010	BARCODE LABEL FOR KIT	**1**	

Issued: 4/28/2015

Clearance Instructions:

Rear SES Kits for Pick-Ups and Vans should have a 1/2" to 1-1/2" gap between the rubber spring and contact point when empty.
A partial load, or vehicle accessories will reduce or eliminate the gap.
Front SES kits are usually in full contact.
Medium and Heavy-Duty Trucks, Trailers and Motorhomes will be in constant contact, and have no gap.

Lifetime Warranty:

Timbren SES Kits are warranted against defects in material and workmanship, under normal use and service, for the life of the vehicle on which the kit was originally installed. The warranty is not transferable and proof of purchase is required. The warranty is limited to the replacement of the failed part. TIMBREN will not be responsible for any labour or freight charges involved in the replacement of any product. TIMBREN shall be entitled to make its own inspection to determine the validity of the claim. TIMBREN shall not be liable nor warranty the product in the event of alteration, misuse, overload, negligence or damage caused by others.
If ride or performance of our product is unsatisfactory in any way, please call: 1-800-263-3113 or email sales@timbren.com