steinberg SYSTEMS

BEDIENUNGSANLEITUNG
PAKETWWAAGE / BRIEFWAAGE

USER MANUAL
POSTAL SCALE / LETTER SCALE

INSTRUKCJA OBSŁUGI
WAGA PACZKOWA POCZTOWA / WAGA POCZTOWA

NÁVOD K POUŽITÍ
VÁHA NA DOPISY / VÁHA NA DOPISY

MANUEL D´UTILISATION
PÈSE-LETTRE / PÈSE-LETTRE

ISTRUZIONI PER L'USO
BILANCIA PESALETTERE / BILANCIA PESALETTERE

MANUAL DE INSTRUCCIONES
BALANZA PESACARTAS / BALANZA PESACARTAS

HASZNÁLATI ÚTMUTATÓ
POSTAI MÉRLEG

BRUGSANVISNING
POSTVÆGT

DE | EN | PL | CZ | FR | IT | ES | HU | DA

SBS-PT-200S | SBS-PT-100S | SBS-PT-200SB SBS-PT-100SB
SBS-PT-200SK | SBS-PT-100SK SBS-PT-60SNL | SBS-PT-150SNL
SBS-PT-30SN SBS-PT-150SN | SBS-LW-40

<table>
<tr><td>DE</td><td>Produktname:</td><td>Paketwwaage</td><td>Briefwaage</td></tr>
<tr><td>EN</td><td>Product name:</td><td>Postal scale</td><td>Letter scale</td></tr>
<tr><td>PL</td><td>Nazwa produktu:</td><td>Waga paczkowa pocztowa</td><td>Waga pocztowa</td></tr>
<tr><td>CZ</td><td>Název výrobku</td><td>Váha na dopisy</td><td>Váha na dopisy</td></tr>
<tr><td>FR</td><td>Nom du produit:</td><td>Pèse-lettre</td><td>Pèse-lettre</td></tr>
<tr><td>IT</td><td>Nome del prodotto:</td><td>Bilancia pesalettere</td><td>Bilancia pesalettere</td></tr>
<tr><td>ES</td><td>Nombre del producto:</td><td>Balanza pesacartas</td><td>Balanza pesacartas</td></tr>
<tr><td>DE</td><td>Modell:</td><td rowspan="8">SBS-PT-200S
SBS-PT-100S
SBS-PT-200SB
SBS-PT-100SB
SBS-PT-200SK
SBS-PT-100SK
SBS-PT-60SNL
SBS-PT-150SNL
SBS-PT-30SN
SBS-PT-150SN</td><td rowspan="8">SBS-LW-40</td></tr>
<tr><td>EN</td><td>Product model:</td></tr>
<tr><td>PL</td><td>Model produktu:</td></tr>
<tr><td>CZ</td><td>Model výrobku</td></tr>
<tr><td>FR</td><td>Modèle:</td></tr>
<tr><td>IT</td><td>Modello:</td></tr>
<tr><td>ES</td><td>Modelo:</td></tr>
<tr><td></td><td></td></tr>
<tr><td>DE</td><td>Importeur</td><td colspan="2" rowspan="7">expondo Polska sp. z o.o. sp. k.</td></tr>
<tr><td>EN</td><td>Importer</td></tr>
<tr><td>PL</td><td>Importer</td></tr>
<tr><td>CZ</td><td>Dovozce</td></tr>
<tr><td>FR</td><td>Importateur</td></tr>
<tr><td>IT</td><td>Importatore</td></tr>
<tr><td>ES</td><td>Importador</td></tr>
<tr><td>DE</td><td>Adresse von Importeur</td><td colspan="2" rowspan="7">ul. Nowy Kisielin – Innowacyjna 7, 66-002 Zielona Góra | Poland, EU</td></tr>
<tr><td>EN</td><td>Importer address</td></tr>
<tr><td>PL</td><td>Adres importera</td></tr>
<tr><td>CZ</td><td>Adresa dovozce</td></tr>
<tr><td>FR</td><td>Adresse de l'importateur</td></tr>
<tr><td>IT</td><td>Indirizzo dell'importatore</td></tr>
<tr><td>ES</td><td>Dirección del importador</td></tr>
</table>

ACHTUNG! Diese Bedienungsanleitung wurde für Sie maschinell übersetzt. Wir sind stets bestrebt, eine akkurate Übersetzung zu liefern. Dennoch ist keine maschinelle Übersetzung perfekt. Sie soll auch nicht die Übersetzung durch einen Menschen ersetzen. Die offizielle Bedienungsanleitung ist die englische Version. Etwaige Abweichungen oder Unterschiede in der Übersetzung sind weder bindend noch haben sie eine rechtliche Wirkung für die Einhaltung oder Durchsetzung von Vorschriften. Sollten Fragen zur Genauigkeit der Informationen in der Bedienungsanleitung aufkommen, beziehen Sie sich bitte auf die englische Version dieser Inhalte. Sie ist die offizielle Version.

Technische Daten

Beschreibung des Parameters	**Parameterwert**			
Produktname	Paketwaage			
Modell	SBS-PT-200S	SBS-PT-100S	SBS-PT-200SB	SBS-PT-100SB
Abmessungen [Länge x Breite x Höhe + Fußhöhe; mm]	310 x 320 x 35 + 5		360 x 425 x 40 + 5	360 x 405 x 35 + 5
Länge des Verbindungskabels zwischen Anzeige und Wägeplattform (min-max; m)	1.1-2.2		1.4-3	1.1-2.2
Weight [kg]	2		3,8	3
Batterietyp	4 x AA			4 x AAA
Versorgungsquelle	DC 6V			DC 9V
Display	LCD-Anzeige			
Betriebstemperatur[oC]	1-40			
Mindestlast [kg]	2	1	2	1
Maximum load [kg]	200	100	200	100
Maximaler Überlastwert [kg]	300	150	300	150
Genauigkeit [kg]	0,1	0,05	0,1	0,05
Maßeinheit	kg; lb			
Automatischer Schlafmodus	Nach 180 Sekunden der Inaktivität		Nach 120 Sekunden der Inaktivität	Nach 180 Sekunden der Inaktivität
Nullstellbereich [kg]	8	4	8	4

Beschreibung des Parameters	**Parameterwert**
Produktname	Paketwaage

Modell	SBS-PT-200SK	SBS-PT-100SK
Abmessungen [Länge x Breite x Höhe; mm]	360 x 405 x 65	
Abmessung des Displays [mm]	135 x 65	
Weight [kg]	3,5	
Batterietyp	4 x AA	
Versorgungsquelle	DC 6V	
Display	LCD-Anzeige	
Betriebstemperatur[oC]	1-40	
Mindestlast [kg]	2	1
Maximum load [kg]	200	100
Maximaler Überlastwert [kg]	300	150
Genauigkeit [kg]	0,1	0,05
Maßeinheit	kg; lb	
Automatischer Schlafmodus	Nach 180 Sekunden der Inaktivität	
Nullstellbereich [kg]	8	4

Beschreibung des Parameters	**Parameterwert**			
Produktname	Paketwaage			
Modell	SBS-PT-60SNL	SBS-PT-150SNL	SBS-PT-30SN	SBS-PT-150SN
Abmessungen [Länge x Breite x Höhe + Fußhöhe; mm]	355 x 405 x 55 + 5		315 x 325 x 55 + 5	
Länge des Verbindungskabels zwischen Anzeige und Wägeplattform (min-max; m)	1.1-2.2		1.1-3	1.1-2.2
Weight [kg]	4,7		3,7	
Batterietyp	6 x AA			6 x AAA
Versorgungsquelle	DC 9V			
Display	LCD-Anzeige			
Betriebstemperatur[oC]	1-40			
Mindestlast [kg]	0,4	0,4	0,1	1
Maximum load [kg]	60	150	30	150
Maximaler Überlastwert [kg]	90	225	45	225
Genauigkeit [kg]	0,02	0,05	0,01	0,05
Maßeinheit	kg; lb			

Automatischer Schlafmodus	Nach 180 Sekunden der Inaktivität		Nach 140 Sekunden der Inaktivität	Nach 180 Sekunden der Inaktivität
Nullstellbereich [kg]	2,4	6	0,12	6

Beschreibung des Parameters	**Parameterwert**
Produktname	Paketwaage
Modell	SBS-LW-40
Abmessungen [Länge x Breite x Höhe; mm]	200 x 220 x 60
Abmessung des Displays [mm]	70 x 30
Weight [kg]	0,9
Batterietyp	3 x AAA
Versorgungsquelle	DC 9V
Display	LCD-Anzeige
Betriebstemperatur[oC]	1-40
Mindestlast [kg]	0,1
Maximum load [kg]	40
Maximaler Überlastwert [kg]	60
Genauigkeit [kg]	0,005
Maßeinheit	g; kg; lb; oz
Automatischer Schlafmodus	Nach 180 Sekunden der Inaktivität
Nullstellbereich [kg]	1,6

1. Allgemeine Beschreibung

Die Betriebsanleitung soll Ihnen helfen, das Gerät sicher und zuverlässig zu benutzen. Das Produkt wird streng nach den technischen Spezifikationen unter Verwendung der neuesten Technologien und Komponenten und unter Einhaltung der höchsten Qualitätsstandards entwickelt und hergestellt.

VOR BEGINN DER ARBEITEN IST DIESE BETRIEBSANLEITUNG SORGFÄLTIG ZU LESEN UND ZU VERSTEHEN.

Um einen langen und zuverlässigen Betrieb des Geräts zu gewährleisten, soll das Gerät gemäß den Anweisungen in dieser Anleitung korrekt bedient und gewartet werden. Die technischen Daten und Spezifikationen in dieser Anleitung sind auf dem neuesten Stand. Der Hersteller behält sich das Recht vor, Änderungen vorzunehmen, um die Qualität zu verbessern.

Symbolerklärung

	Das Produkt entspricht den Anforderungen der einschlägigen Sicherheitsnormen.
	Vor dem Gebrauch die Gebrauchsanweisung sorgfältig lesen.
	Recycelbares Produkt.
	ACHTUNG! oder **WARNUNG!** oder **HINWEIS!** zur Beschreibung einer jeweiligen Situation (allgemeines Warnzeichen).
	ACHTUNG! Warnung vor elektrischer Spannung!
	Stromversorgungssystem der Klasse II mit doppelter Isolierung.

ACHTUNG! **Die Abbildungen in dieser Bedienungsanleitung dienen nur der Veranschaulichung und können in einigen Details vom tatsächlichen Aussehen des Produkts abweichen.**

Die Bedienungsanleitung wurde in der deutschen Sprache verfasst. Bei den anderen Sprachfassungen handelt es sich Übersetzungen aus dem Deutschen.

2. Anwendungssicherheit

ACHTUNG! Lesen Sie alle Sicherheitshinweise und alle Anweisungen. Die Nichtbeachtung der Warnhinweise und Anweisungen kann zu einem elektrischen Schlag, Brand und/oder schweren Verletzungen oder zum Tod führen.

Der Begriff "Gerät" oder "Produkt" in den Warnhinweisen und in der Beschreibung der Anleitung bezieht sich auf die POSTAL SCALE.

2.1. Elektrische Sicherheit

ACHTUNG! Die Richtlinien für die „elektrische Sicherheit“ müssen eingehalten werden, wenn das Gerät über das Netzteil am Stromnetz angeschlossen ist.

a) Der Netzstecker des Geräts muss für die benutzte Netzsteckdose ausgelegt sein. Nehmen Sie am Stecker keinerlei Modifikationen vor. Originalstecker und passende Steckdosen vermindern das Risiko eines Stromschlags.
b) Der Kontakt zu geerdeten oder masseführenden Elemente, wie Rohre, Heizkörper, Herde und Kühlschränke, muss vermieden werden. Es besteht ein erhöhtes Stromschlagrisiko, wenn der Körper geerdet ist und dem Gerät in Kontakt kommt, das Regen, nassen Oberflächen und Arbeiten in einer feuchten Umgebung direkt ausgesetzt ist. Das Eindringen von Wasser in das Gerät erhöht das Risiko einer Beschädigung des Geräts und eines Stromschlags.
c) Das Netzkabel darf nicht zweckentfremdet verwendet werden. Benutzen Sie das Kabel niemals, um das Gerät zu transportieren oder den Stecker herauszuziehen. Halten Sie das Kabel von Hitze, Öl, scharfen Kanten und beweglichen Teilen fern. Beschädigte oder verwickelte Kabel erhöhen das Risiko eines Stromschlags.
d) Die Verwendung des Netzteil mit defektem Netzkabel oder bei offensichtliche Gebrauchsspuren an diesem ist verboten. Ein beschädigtes Netzkabel sollte von einem qualifizierten Elektriker oder vom Kundendienst des Herstellers ersetzt werden.
e) Tauchen Sie Kabel, Stecker bzw. das Gerät nicht in Wasser oder andere Flüssigkeiten, um einen Stromschlag zu vermeiden.
f) Nur die Verwendung eines Netzteils mit ausreichender Leistung ist zulässig. Eine unzureichende Stromversorgung kann das Gerät beschädigen.

2.2. Sicherheit am Arbeitsplatz

a) Bei Zweifeln an der Funktionstüchtigkeit des Geräts wenden Sie sich bitte an den Kundendienst des Herstellers.
b) Reparaturen dürfen nur vom Kundendienst des Herstellers durchgeführt werden. Führen Sie Reparaturen nicht selbst durch!

c) Überprüfen Sie regelmäßig den Zustand der Sicherheitshinweisaufkleber. Falls die Aufkleber unleserlich sind, müssen sie ersetzt werden.
d) Bewahren Sie diese Anleitung zum späteren Nachschlagen auf. Soll das Gerät an Dritte weitergegeben werden, muss auch die Gebrauchsanweisung mit übergeben werden.
e) Bewahren Sie Verpackungsteile und kleine Montageteile außerhalb der Reichweite von Kindern auf.
f) Halten Sie das Gerät von Kindern und Tieren fern.
g) Bei der Verwendung dieses Geräts mit anderen Geräten beachten Sie auch an andere Gebrauchsanweisungen.

2.3. Eigenschutz

a) Das Produkt ist nicht dazu bestimmt, von Personen (einschließlich Kindern) mit eingeschränkten psychischen, sensorischen und geistigen Funktionen oder ohne ausreichende Erfahrung und/oder Kenntnisse verwendet zu werden, es sei denn, sie werden von einer für ihre Sicherheit verantwortlichen Person beaufsichtigt oder wurden von dieser eingewiesen, wie dieses Gerät zu bedienen ist.
b) Das Gerät darf nur von Personen bedient werden, die in der Lage sind, es zu bedienen und die diese Betriebsanleitung gelesen haben und in Arbeitssicherheit und Gesundheitsschutz unterwiesen wurden.
c) Bei dem Gerät handelt es sich nicht um ein Spielzeug. Kinder müssen beaufsichtigt werden, um sicherzustellen, dass sie nicht mit dem Gerät spielen.

2.4. Sichere Verwendung des Geräts

a) Verwenden Sie das Gerät nicht, wenn die ON/OFF-Taste nicht richtig funktioniert (sich nicht ein- und ausschalten lässt).
b) Ziehen Sie den Stecker aus der Steckdose, bevor Sie Einstellungen, Reinigungs- und Wartungsarbeiten vornehmen. Eine solche Vorbeugungsmaßnahme verringert das Risiko eines versehentlichen Einschaltens.
c) Unbenutzte Geräte außerhalb der Reichweite von Kindern und Personen, die nicht mit dem Gerät oder dieser Anleitung vertraut sind, aufbewahren. Dieses Gerät stellt in den Händen von unerfahrenen Benutzern eine Gefahr dar.
d) Halten Sie das Gerät in gutem Betriebszustand.
e) Das Gerät muss von Kindern ferngehalten werden.
f) Die Reparatur und Wartung der Geräte ist von qualifiziertem Personal unter ausschließlicher Verwendung von Originalersatzteilen durchzuführen. Dies gewährleistet eine sichere Verwendung.

g) Um die Funktionstüchtigkeit zu gewährleisten, dürfen die werksseitig installierten Abdeckungen nicht entfernt und die Schrauben nicht gelöst werden.
h) Das Gerät muss regelmäßig gereinigt werden, um dauerhafte Ablagerungen von Schmutz zu verhindern.
i) Bei dem Gerät handelt es sich nicht um ein Spielzeug. Die Reinigung und Wartung darf ohne Aufsicht von Erwachsenen nicht von Kindern durchgeführt werden.
j) Es ist untersagt die Konstruktion des Produkts zu verändern, um die Parameter oder Bauweise des Geräts zu modifizieren.
k) Das Gerät muss von Feuer- und Wärmequellen ferngehalten werden.
l) Das Gerät darf nicht überlastet werden.
m) Unbenutzte Batterien müssen für Kindern uneinsehbar aufbewahrt werden.
n) Höhe Luftfeuchtigkeit, die eine Kondensation verursachen kann, sowie direkter Wasserkontakt müssen vermieden werden. Extreme Temperaturen müssen vermieden werden. Die Waage darf nicht unmittelbar an sonnigen Stellen oder in der Nähe von Klimaanlagen aufgestellt werden.
o) Stellen Sie die Waage nicht in der Nähe von offenen Fenstern oder Türen, Klimaanlagen oder Ventilatoren auf, da dies zu instabilen Messergebnissen aufgrund einer unzureichenden Luftzirkulation führen kann.
p) Lassen Sie das Gewicht nicht für längere Zeit auf der Waage. Dies führt zu einer Reduktion der Messgenauigkeit und verkürzt die Lebensdauer der Messsensoren.
q) Die Waage nicht während Regen oder Gewitter verwenden.
r) Vor einer Messung muss sichergestellt werden, dass das Gerät auf einer stabilen Oberfläche steht und keinen Vibrationen und plötzlichen Temperaturschwankungen ausgesetzt ist, die die Messergebnisse beeinträchtigen können.
s) Die Waage darf keinen Stößen, mechanischen Druck oder Stürzen ausgesetzt werden.
t) Benutzen Sie keine Funkgeräte, elektronische oder elektrostatische Geräte in der Nähe der Waage (z.B. Handys). Dies kann zu ungenauen Messergebnissen führen.
u) Es wird empfohlen, das Gewicht genau in der Mitte der Waage zu verteilen, um eine möglichst genaue Messung zu gewährleisten.
v) Wenn Sie sich für einen Batteriewechsel entscheiden, ersetzen Sie alle Batterien auf einmal.
w) Überschreiten Sie nicht das maximale Gewicht der Waage!

ACHTUNG! Obwohl das Gerät so entwickelt wurde, dass es sicher ist, besteht für den Benutzer beim Umgang mit dem Gerät trotz angemessener Sicherheitsvorkehrungen und trotz der Verwendung zusätzlicher Sicherheitsvorrichtungen dennoch

ein geringes Unfall- oder Verletzungsrisiko. Es wird empfohlen, bei der Verwendung Vorsicht und gesunden Menschenverstand walten zu lassen.

3. Bestimmungsgemäßer Gebrauch

Die Einheit dient zur Messung des Gewichts von Briefen und Paketen, die auf die Wiegeplattform gelegt werden.
Für allerlei Schäden, die durch unsachgemäßen Gebrauch entstehen, haftet der Anwender.

3.1. Beschreibung des Geräts

SBS-PT-200S; SBS-PT-100S; SBS-PT-200SB; SBS-PT-100SB

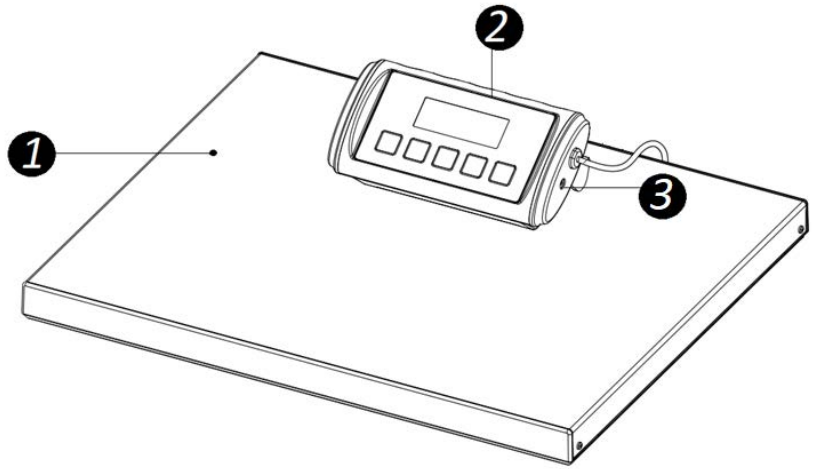

1. Wägebrücke
2. Display mit Funktionstasten
3. Steckdose

* **Die** Modelle SBS-PT-200SB und SBS-PT-100SB haben einen zusätzlichen Griff an der Wägeplattform.

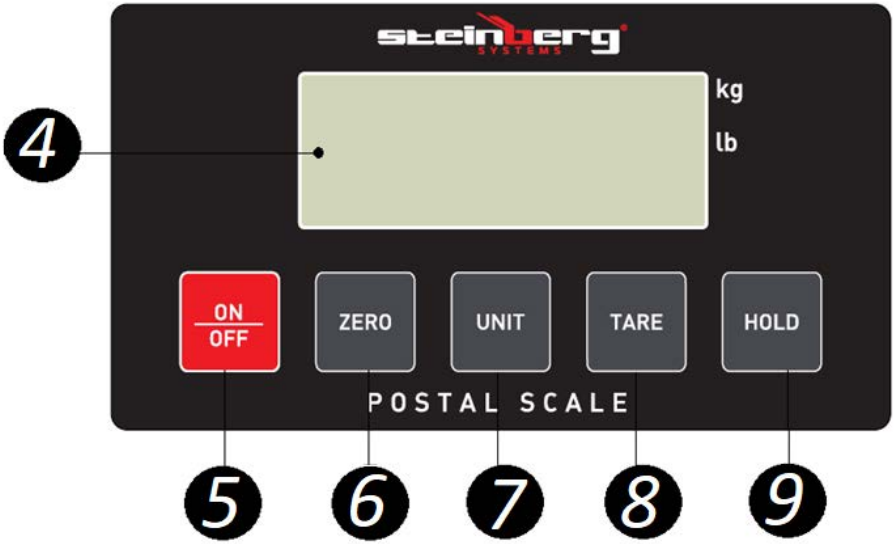

4. Display
5. die Taste "ON/OFF" - schaltet das Gerät ein/aus.
6. die Taste "ZERO" - Nullstellung/Aufruf des Einstellungsmenüs
7. die Taste "UNIT" - Änderung der Maßeinheit
8. die Taste "TARE" - Tara-Funktion
9. die Taste "HOLD" - hält den Messwert fest

SBS-PT-200SK; SBS-PT-100SK

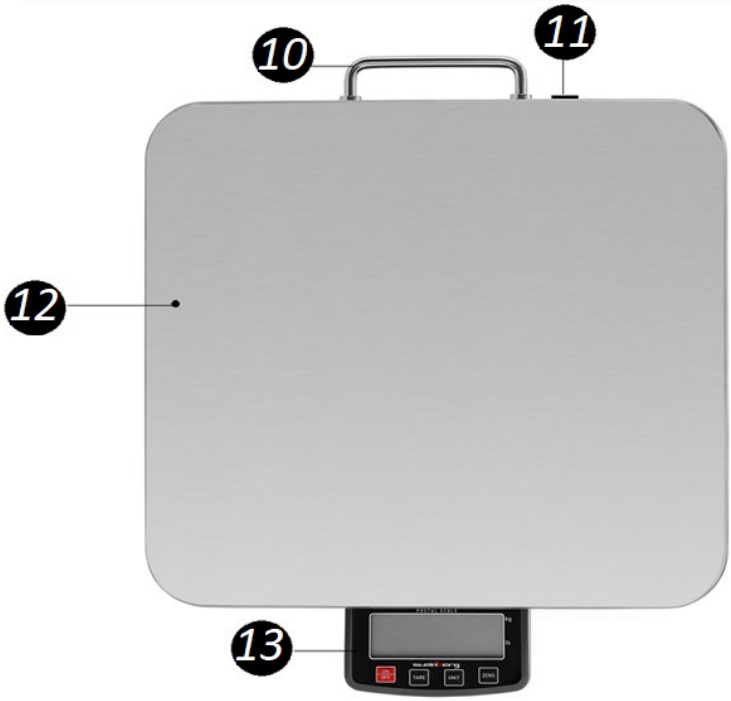

10. Griff
11. Steckdose
12. Wägebrücke
13. Display mit Funktionstasten

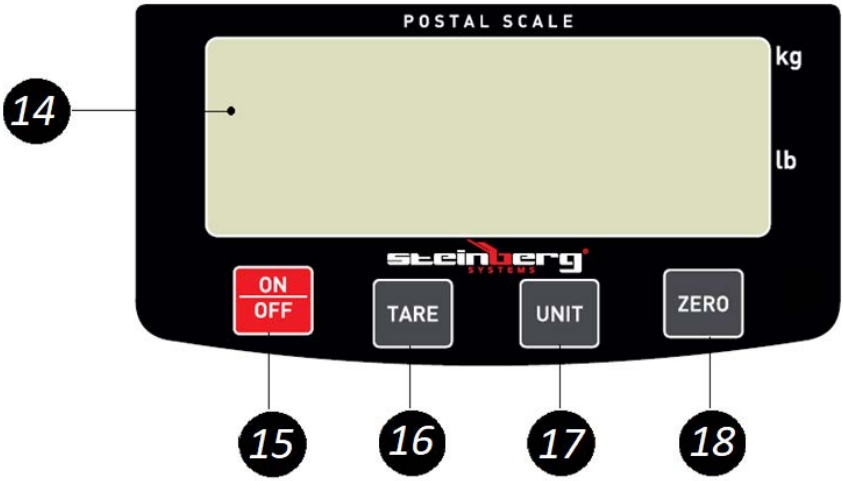

14. Display
15. die Taste "ON/OFF" - schaltet das Gerät ein/aus.
16. die Taste "TARE" - Tara-Funktion
17. die Taste "UNIT" - Änderung der Maßeinheit
18. die Taste "ZERO" - Nullstellung/Aufruf des Einstellungsmenüs

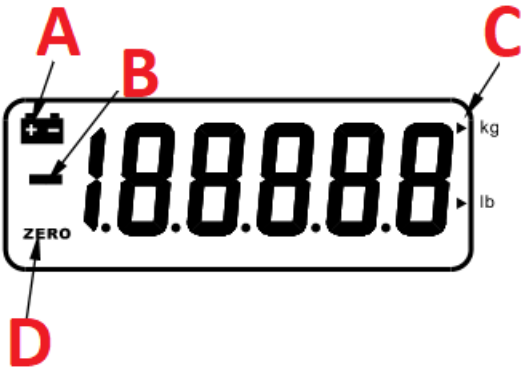

A. Anzeige für schwache Batterie
B. Indikator für Messfehler
C. Ausgewählter Indikator für die Maßeinheit
D. Nullstellungsanzeige

SBS-PT-60SNL; SBS-PT-150SNL

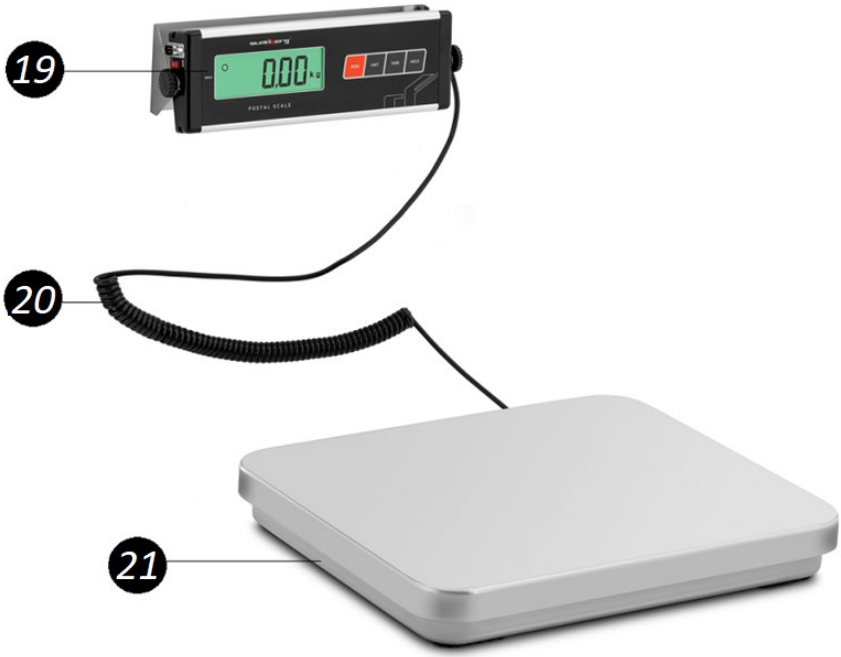

19. Display mit Funktionstasten
20. Verbindungskabel zwischen Anzeige und Wägeplattform
21. Wägebrücke

22. Montageplatte
23. Display
24. die Taste "ZERO" - Nullstellung/Einstieg in das Einstellungsmenü
25. die Taste "UNIT" - Änderung der Maßeinheit
26. die Taste "TARE" - Tara-Funktion
27. die Taste "HOLD" - hält den Messwert fest
28. Netzanschlussbuchse (auf dem Foto nicht sichtbar)
29. Druckschraube zur Sicherung des Anzeigewinkels
30. Verbindungskabel zwischen Anzeige und Wägeplattform
31. D-SUB-Buchse
32. der Schalter "I/O" (I - ein; O - aus)

SBS-PT-30SN; SBS-PT-150SN

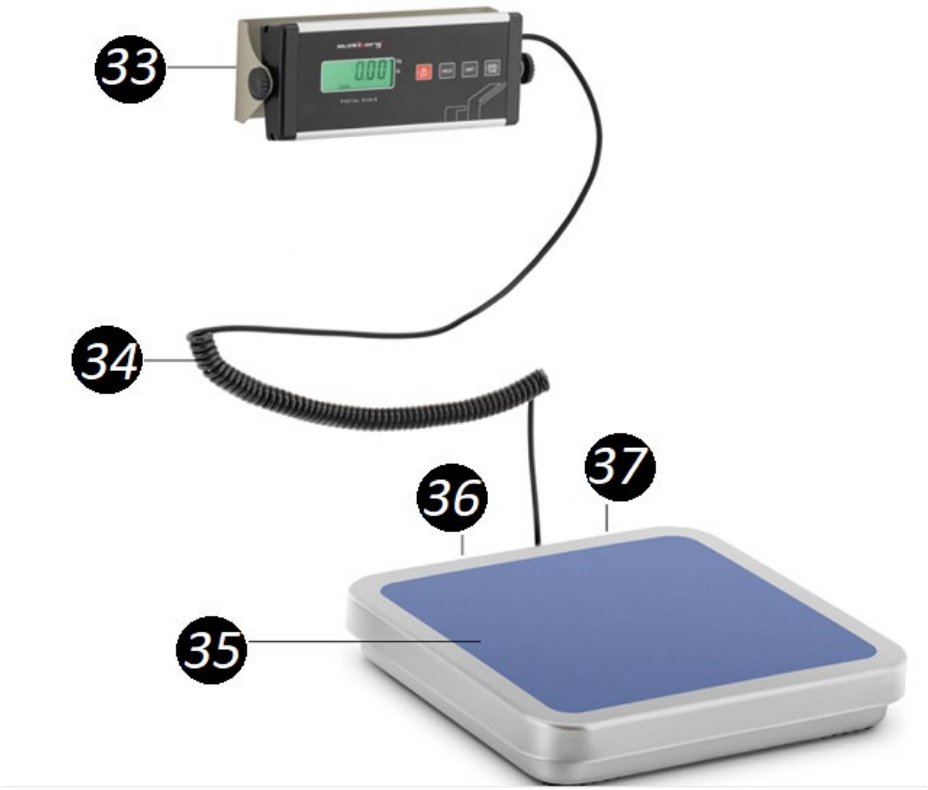

33. Display mit Funktionstasten
34. Verbindungskabel zwischen Anzeige und Wägeplattform
35. Wägebrücke
36. D-SUB-Buchse (auf dem Foto nicht sichtbar)
37. Netzanschlussbuchse (auf dem Foto nicht sichtbar)

38. Display
39. die Taste "ON (ein) / OFF (aus)".
40. die Taste "HOLD" - hält den Messwert fest
41. die Taste "UNIT" - Änderung der Maßeinheit
42. die Taste "ZERO/TARE" - zuständig für die Funktion Nullstellen/Tarieren
43. Verbindungskabel zwischen Anzeige und Wägeplattform
44. Montageplatte
45. Druckschraube, mit der der Winkel des Displays eingestellt werden kann

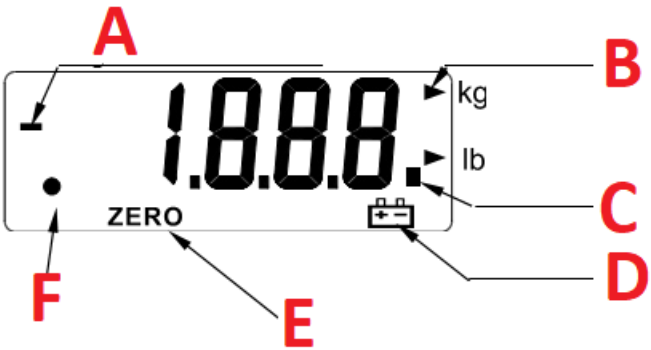

A. Indikator für Messfehler
B. Ausgewählter Indikator für die Maßeinheit
C. Indikator für die Stabilität der Anzahl der bisher durchgeführten Messungen
D. Anzeige für niedrigen Batteriestand
E. Anzeige der Nullstellfunktion
F. Anzeige der Funktionserhaltung

GILT FÜR DIE MODELLE SBS-PT-60SNL; SBS-PT-150SNL; SBS-PT-30SN; SBS-PT-150SN:

46. Einbauplatte für Computer
47. Energieversorgung

SBS-LW-40

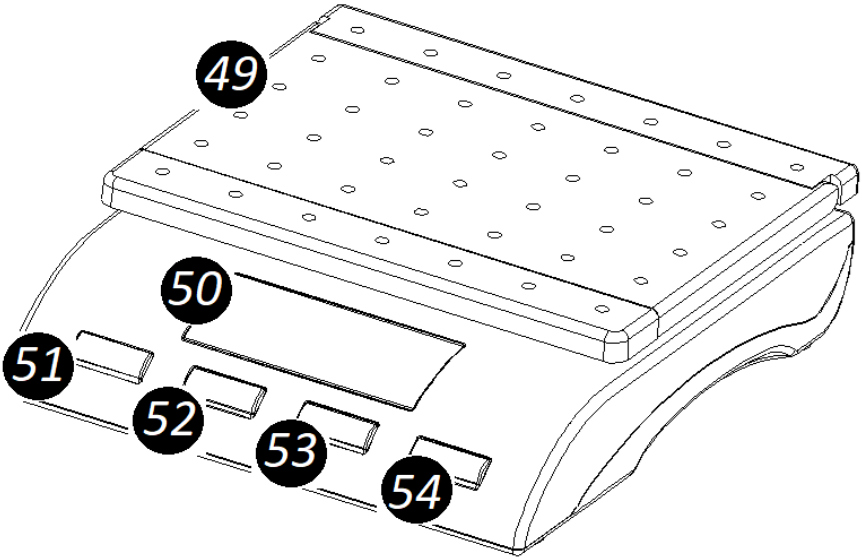

49. Wägebrücke
50. Display
51. die Taste "ON (ein) / OFF (aus)".
52. die Taste "UNIT" - Änderung der Maßeinheit
53. die Taste "ZERO/TARE" - Funktion Nullstellung/Tarieren
54. die Taste "HOLD" - hält den Messwert fest

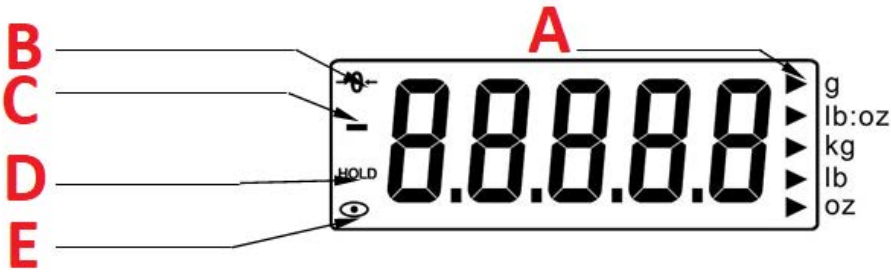

A. Ausgewählter Indikator für die Maßeinheit
B. Nullstellungsanzeige
C. Indikator für Messfehler
D. Anzeige der aktivierten Lesespeicherfunktion
E. Indikator für die Stabilität der Messwerte

3.2. Arbeitsvorbereitung

AUFSTELLUNG DES GERÄTS:

Die Umgebungstemperatur darf 40°C und die relative Luftfeuchtigkeit darf 85 % nicht übersteigen. Das Gerät sollte so aufgestellt werden, dass eine gute Luftzirkulation gewährleistet ist. Ein Mindestabstand von 10 cm muss von allen Seiten des Geräts eingehalten werden. Das Gerät muss von heißen Oberflächen ferngehalten werden. Das Gerät immer auf einer ebenen, stabilen, sauberen, feuerbeständigen und trockenen Oberfläche sowie außerhalb der Reichweite von Kindern und Personen mit eingeschränkten geistigen, sensorischen oder intellektuellen Fähigkeiten verwendet werden. Das Gerät sollte so aufgestellt werden, dass der Netzstecker jederzeit erreicht werden kann. Vergewissern Sie sich, dass die Stromversorgung des Geräts mit den Angaben auf dem Typenschild übereinstimmt!

AUFHÄNGEN DES DISPLAYS (Modelle SBS-PT-60SNL; SBS-PT-150SNL; SBS-PT-30SN; SBS-PT-150SN):

1. Bohren Sie ein Loch für einen Dübel an der Stelle, an der das Display installiert werden soll.
2. Setzen Sie den Wandbolzen in das gebohrte Loch.
3. Auf der Rückseite des Displays befindet sich eine Montageplatte. In der Montageplatte befinden sich zwei Löcher für Schrauben.
4. Stecken Sie die Schrauben durch die Löcher in der Montageplatte.
5. Positionieren Sie die Montageplatte am vorgesehenen Einbauort des Displays.
6. Schrauben Sie die Schrauben in die Wandstützen.
7. Verwenden Sie die Druckschrauben auf beiden Seiten des Displays, um es im gewünschten Neigungswinkel zu sichern.

KALIBRIERUNG:

A. SBS-PT-200S; SBS-PT-100S; SBS-PT-200SB; SBS-PT-100SB1

- Schalten Sie das Gerät mit der Taste "ON/OFF" aus.
- Halten Sie die Taste "ZERO" einige Sekunden lang gedrückt und drücken Sie dann die Taste "ON/OFF". Das Gerät schaltet sich ein und zeigt "X00.00" an. Der Buchstabe "X" beginnt zu blinken.
- Wählen Sie die Kalibrierungseinheit (kg; lb), indem Sie die Taste "UNIT" drücken.
- Ein blinkendes Symbol in der angezeigten Meldung zeigt an, dass die Ziffer geändert werden kann. Wählen Sie mit der "HOLD"-Taste die zu ändernde Ziffer und erhöhen Sie mit der "ZERO"-Taste den blinkenden Wert.

- Drücken Sie die TARE-Taste. Auf dem Display wird die Anzahl der bisher durchgeführten Messungen angezeigt.
- Drücken Sie die Taste UNIT. Auf dem Display wird der eingestellte Kalibrierwert angezeigt.
- Legen Sie das Gewicht mit dem angezeigten Gewicht auf die Wägeplattform.
- Nachdem sich der Messwert stabilisiert hat, drücken Sie die Taste "UNIT".
- Die Anzeige "----" zeigt an, dass die Kalibrierung abgeschlossen ist. Entfernen Sie das Gewicht von der Plattform.
- Schalten Sie das Gerät mit der Taste "ON/OFF" aus.

B. SBS-PT-200SK; SBS-PT-100SK:

- Wenn die Waage ausgeschaltet ist, halten Sie die Taste "UNIT" für einige Sekunden gedrückt und drücken Sie dann die Taste "ON/OFF". Auf dem Display wird "CALU=" angezeigt.
- Drücken Sie die Taste "UNIT", bis die Kalibriereinheit (kg; lb) ausgewählt ist.
- Drücken Sie die TARE-Taste. Auf dem Display erscheint die Meldung "XXX.XX + (gewählte Kalibriereinheit)".
- Das erste Symbol in der angezeigten Meldung beginnt zu blinken. Dies bedeutet, dass eine bestimmte Ziffer geändert werden kann. Drücken Sie die Taste "UNIT", um die zu ändernde Ziffer auszuwählen, und verwenden Sie die Taste "ZERO", um ihren Wert zu erhöhen.
- Drücken Sie die TARE-Taste. Auf dem Display wird "-CAL-" angezeigt.

Drücken Sie zweimal die Taste "UNIT". Auf dem Display wird der eingestellte Kalibrierwert angezeigt.
- Legen Sie das Gewicht mit dem angezeigten Gewicht auf die Wägeplattform.
- Nachdem sich der Messwert stabilisiert hat, drücken Sie die Taste "UNIT".
- Die Meldung "----" zeigt an, dass die Kalibrierung abgeschlossen ist. Entfernen Sie das Gewicht von der Plattform.
- Schalten Sie das Gerät mit der Taste "ON/OFF" aus.

C. SBS-PT-60SNL; SBS-PT-150SNL:

- Während Sie die Tasten "ZERO" und "TARE" gleichzeitig gedrückt halten, schalten Sie das Gerät mit dem Schalter "I/O" ein. Auf der Anzeige wird die Meldung „CAL“ angezeigt.
- Drücken Sie die TARE-Taste. Auf dem Display wird der im Setup-Menü eingestellte Kalibrierwert angezeigt.
- Legen Sie das Gewicht mit dem angezeigten Gewicht auf die Wägeplattform.
- Nachdem sich der Messwert stabilisiert hat, drücken Sie die Taste "TARE".

- Die Meldung "----" zeigt an, dass die Kalibrierung abgeschlossen ist. Entfernen Sie das Gewicht von der Plattform und schalten Sie das Gerät aus, indem Sie den Schalter auf die Position "O" stellen.

D. SBS-PT-30SN; SBS-PT-150SN:

- Während Sie die Tasten "UNIT" und "TARE" gedrückt halten, schalten Sie das Gerät mit der Taste "ON/OFF" ein. Auf der Anzeige wird die Meldung „CAL“ angezeigt.
- Drücken Sie erneut die Taste "UNIT". Auf dem Display wird der Kalibrierwert angezeigt.
- Legen Sie das Gewicht mit dem angezeigten Gewicht auf die Wägeplattform.
- Nachdem sich der Messwert stabilisiert hat, drücken Sie die Taste "UNIT".
- Die Anzeige einer Zahlenfolge (die Anzahl der bisher durchgeführten Messungen) zeigt den Abschluss der Kalibrierung an. Entfernen Sie das Gewicht von der Plattform.
- Schalten Sie das Gerät mit der Taste "ON/OFF" aus.

E. SBS-LW-40:

- Wenn die Waage ausgeschaltet ist, halten Sie die Taste "UNIT" einige Sekunden lang gedrückt und drücken Sie dann die Taste "ON/OFF". Auf dem Display wird "C=xx" angezeigt.
- Drücken Sie die Taste "UNIT", um die Kalibrierungseinheit (kg; lb) auszuwählen.
- Drücken Sie die Taste "ZERO/TARE". Auf dem Display wird "CAL" angezeigt, gefolgt von der Anzahl der bisher durchgeführten Messungen.
- Drücken Sie die Taste UNIT. Auf dem Display erscheint "-----", gefolgt vom Kalibrierungswert.
- Legen Sie ein Gewicht mit dem angegebenen Gewicht auf die Plattform.
- Drücken Sie die Taste UNIT.
- Die Meldung "-----" und die anschließende Anzeige der Anzahl der bisher durchgeführten Messungen zeigen den Abschluss des Kalibriervorgangs an.
- Entfernen Sie das Gewicht von der Plattform.
- Schalten Sie das Gerät mit der Taste "ON/OFF" aus.

VORSICHT! (gilt für alle Modelle)

1. Wenn der Kalibrierungsvorgang mehrmals hintereinander fehlschlägt:
   - tauschen Sie die Batterien aus,
   - die Position des Geräts verändern (der Grund dafür kann ein unebener Boden oder der Einfluss von Funkwellen in der Nähe sein).
2. Während des Kalibrierungsvorgangs kann auf dem Display eine Reihe von Zahlen erscheinen. Dies ist die Anzahl der bisher durchgeführten Messungen.

Er kann um -/+ 5 Messwerte abweichen. Steigt oder sinkt sie überproportional, ist die Wägezelle wahrscheinlich defekt.

3. Um zu überprüfen, ob der Kalibrierungsprozess tatsächlich erfolgreich war, sollten Sie dies tun:
   - schalten Sie das Gerät wieder ein,
   - Legen Sie eine Wägezelle mit einem bestimmten Gewicht auf die Plattform und prüfen Sie, ob die Anzeige mit dem Gewicht der Wägezelle übereinstimmt.

Wenn der Messwert vom tatsächlichen Gewicht abweicht, wiederholen Sie den Kalibrierungsvorgang.

4. Wenn es möglich ist, den Kalibrierungswert einzustellen, wird empfohlen, ihn auf mindestens 50 % des Höchstlastwerts einzustellen.

3.3. Arbeit mit dem Gerät

1. Legen Sie die Batterien entsprechend der Polarität in das Fach ein.
2. Schalten Sie das Gerät mit der Taste "ON/OFF" oder dem Schalter "I/O" (je nach Modell) ein. Warten Sie nach dem Einschalten einen Moment, bevor Sie mit dem Wiegen beginnen.
3. Drücken Sie die Taste "UNIT", um die Maßeinheit zu wählen. Drücken Sie auf , bis die gewünschte Einheit erscheint.
4. Legen Sie den Gegenstand auf die Wägeplattform.
5. Warten Sie ein paar Sekunden, bis sich der Messwert stabilisiert hat.
6. Wenn das Wiegen abgeschlossen ist, nehmen Sie den Gegenstand von der Plattform.

FUNKTIONSTASTEN

A. Taste "ZERO":

Wenn die Wägeplattform leer ist und das Display einen anderen Wert als 0 anzeigt, drücken Sie die Taste "ZERO", um den Wert auf dem Display auf Null zu setzen und erst dann mit dem Wiegen zu beginnen.

B. Taste "TARE":

1. Legen Sie den Gegenstand auf die Plattform, während das Gerät eingeschaltet ist.
2. Warten Sie, bis sich der Messwert stabilisiert.

3. Drücken Sie die Taste "TARA" und lassen Sie das Objekt auf der Plattform liegen. Auf dem Display wird der Wert 0 angezeigt.
4. Fügen Sie das Objekt auf der Plattform hinzu. Auf dem Display wird nur das Gewicht des zweiten Objekts angezeigt.
5. Wiederholen Sie den Vorgang so oft wie nötig, wobei der Höchstlastwert der Waage nicht überschritten werden darf.

C. Taste "UNIT":

Drücken Sie auf , um die Wiegeeinheit zu ändern.

D. Taste "HALTEN":

1. Legen Sie den Gegenstand auf die Wägeplattform.
2. Warten Sie, bis sich der Messwert stabilisiert.
3. Drücken Sie die Taste HOLD. Auf dem Display wird die Taste "HOLD" angezeigt.
4. Nehmen Sie den Gegenstand von der Wägeplattform. Der Messwert bleibt weiterhin auf dem Display sichtbar.

* Bei den Modellen SBS-PT-30SN; SBS-PT-150SN; SBS-LW-40 bleibt der Messwert nach Abnehmen des Gewichts noch 120 Sekunden lang sichtbar.

5. Drücken Sie die Taste "UNIT", um den Messwert in eine andere Maßeinheit umzurechnen.
6. Drücken Sie die Taste "HOLD", um zum Normalbetrieb zurückzukehren.

* Bei den Modellen SBS-PT-30SN und SBS-PT-150SN werden bei gedrückter "HOLD"-Taste die Daten von der Waage auf den Computer übertragen.

E. Taste "ZERO/TARE":

- **wenn die Wägeplattform leer ist**: falls das Display einen anderen Wert als 0 anzeigt, drücken Sie die Taste "ZERO/TARE", um den Wert auf dem Display auf Null zu setzen und erst dann mit dem Wiegen zu beginnen

- wenn die Wägeplattform nicht leer ist (Tarafunktion):
- Legen Sie das Objekt auf die Plattform, wenn das Gerät eingeschaltet ist.
- warten, bis sich der Messwert stabilisiert
- Drücken Sie die Taste "ZERO/TARE" und lassen Sie das Objekt auf der Plattform liegen. Auf dem Display wird der Wert 0 angezeigt.
- ein weiteres Objekt auf der Plattform hinzufügen. Auf dem Display wird nur das Gewicht des zweiten Objekts angezeigt.
- nach Bedarf wiederholen, wobei der Höchstlastwert der Waage nicht überschritten werden darf

EINSTELLUNGEN

A. SBS-PT-200S; SBS-PT-100S; SBS-PT-200SB; SBS-PT-100SB1:

1. Automatische Sleep-Funktion:

   Halten Sie die Taste "HOLD" einige Sekunden lang gedrückt und drücken Sie dann die Taste "ON/OFF". Auf dem Display erscheint "A-ON" (Einschalten der Einschlaffunktion) oder "A-OFF" (Ausschalten der Funktion). Drücken Sie die Taste "ZERO", um "A-ON" oder "A-OFF" zu wählen.

2. Funktion der Hintergrundbeleuchtung des Displays:

   Drücken Sie erneut die Taste "HOLD". Drücken Sie erneut die Taste "HOLD".

   Auf dem Display wird "L-ON" (Aktivierung der Displaybeleuchtung) oder "L-OFF" (Deaktivierung der Funktion) angezeigt. Drücken Sie die Taste "ZERO", um "L-ON" oder "L-OFF" zu wählen.

3. Funktion zur Beibehaltung der Ablesung:

   Drücken Sie erneut die Taste "HOLD". In der Anzeige erscheint "H_ON" (Aktivierung der Funktion zur Speicherung der Daten, wenn das Gewicht von der Plattform genommen wird) oder "H_OFF" (Deaktivierung der Funktion). Drücken Sie die Taste "ZERO", um "L-ON" oder "L-OFF" zu wählen.

4. Um in den normalen Wägemodus zurückzukehren, schalten Sie das Gerät aus und dann mit der Taste "ON/OFF" wieder ein.

B. SBS-PT-200SK; SBS-PT-100SK:

1. Automatische Sleep-Funktion:

   Schalten Sie das Gerät aus. Halten Sie die Taste "ZERO" einige Sekunden lang gedrückt und drücken Sie dann gleichzeitig die Taste "ON/OFF". Auf dem Display erscheint "A-OFF" (Deaktivierung der automatischen Sleep-Funktion). Drücken Sie die Taste "ZERO", um "A-ON" (Funktion aktivieren) oder "A-OFF" zu wählen.

2. Funktion der Hintergrundbeleuchtung des Displays:

Drücken Sie die Taste UNIT. Drücken Sie erneut die Taste "HOLD".

Auf dem Display wird "L-ON" (Aktivierung der Displaybeleuchtung) oder "L-OFF" (Deaktivierung der Funktion) angezeigt. Drücken Sie die Taste "ZERO", um "L-ON" oder "L-OFF" zu wählen.

3. Um in den normalen Wägemodus zurückzukehren, schalten Sie das Gerät aus und dann mit der Taste "ON/OFF" wieder ein.

C. SBS-PT-60SNL; SBS-PT-150SNL:

Stufe 1:

1. Schalten Sie das Gerät ein, während Sie die "ZERO"-Taste gedrückt halten. Wenn das Gerät gestartet wird, lassen Sie die "ZERO"-Taste los.
2. Drücken Sie dreimal die Taste "TARE". Das Gerät zeigt die Liste der verfügbaren Funktionen an, die eingestellt werden können.
3. Um den angezeigten Parameter einzustellen, drücken Sie die Taste "UNIT". Die Einstellung der Parameter erfolgt über die Taste "TARE".
4. Um zum Haupteinstellungsmenü zurückzukehren oder einen Parameter zu überspringen und zum nächsten zu gehen, drücken Sie die Taste "ZERO".

Verfügbare Einstellungen:

Angezeigte Meldung	**Entsprechende Funktion**	**Einstellmöglichkeiten der Funktion**
A-OFF	Automatische Abschaltung (Einstellung der Zeit, nach der die Funktion aktiviert wird)	Die automatische Abschaltung erfolgt nach: - 120, - 180, - 300 Sekunden der Inaktivität, - OFF (Funktion deaktiviert)
b.L	Hintergrundbeleuchtung	- ON - an - AUS - aus - STB - schaltet sich ein, wenn sich ein Tier/Objekt auf der Plattform befindet; schaltet sich automatisch 12 Sekunden nach Stabilisierung des Messwerts aus - AUTO - ein, wenn sich ein Tier/Objekt auf der Plattform befindet; aus, wenn der Wert 0 ist

UNIT	Wägeeinheit (die Auswahl der Wägeeinheit in diesem Menü ist dafür verantwortlich, dass sie beim Drücken der Taste "TARE" während der Messung erscheint)	- ON kg oder OFF kg - Wiegen in Kilogramm ein/aus - ON LB oder OFF LB - Wiegen in Pfund ein/aus - ON oz oder OFF oz - Wiegen in Unzen ein/aus
Por.u	Standard-Wiegeeinheit	Die gewählte Wägeeinheit wird nach dem Start angezeigt: - KG - Kilogramm - LB - Pfund - OZ - Unzen - KG.LB.OZ - Auswahl nach jeder Inbetriebnahme zu treffen
G.SW	Anwendung der Gravitationskraft auf das gewogene Objekt	- ON - an - AUS - aus
Bmi.sw	Verwendung des Body-Mass-Index (BMI)	- ON - an - AUS - aus
bAud	Geschwindigkeit der Datenübertragung (Körper)	• 1200 • 2400 • 4800 • 9600
PAr	Paritätsbit-Steuerung	- nonE - keine - ungerade - ungerade - EwEn - gerade
Mod	Datenübertragung (über D-SUB-Anschluss). Legen Sie nach dem Anschließen des Geräts die Installations-CD in das Laufwerk ein. Öffnen Sie den Ordner "DVD" und doppelklicken Sie auf das Symbol "Access Port".	- kEy - Datenübertragung nach Gedrückthalten der Taste "HOLD". - Stb - Datenübertragung nach Stabilisierung des Messwerts - coN - kontinuierliche Datenübertragung - OFF - Funktion deaktiviert
Ani.sw	Modus "Tierwägen	- ON - aktiviert - OFF - deaktiviert
FiLd.L	Modus Tiergröße	- STr - Großtier - WOCHE - Kleintier - nor - mittelgroßes Tier

LocK.r	Aktivitätsmodus des Tieres	- 10 - Tier mit geringer Aktivität - 30 - Tier mit normaler Aktivität - 50 - Tier mit hoher Aktivität - OFF - Funktion wird nicht berücksichtigt
Pzr	Prozentsatz des Gewichts auf der Waage, der nach der Aktivierung gleich dem Wert "0" ist	• 3 • 4 • 10 • 20
Kzr	Prozentsatz des Gewichts auf der Waage, der die Nullstellungsfunktion aktiviert	• 3 • 4 • 5 • 10

Stufe 2:

1. Schalten Sie das Gerät ein, während Sie die "ZERO"-Taste gedrückt halten. Drücken Sie nach dem Einschalten des Geräts, während Sie die Taste "ZERO" gedrückt halten, dreimal die Taste "UNIT". Das Gerät zeigt die Liste der verfügbaren Funktionen an, die eingestellt werden können.
2. Um den angezeigten Parameter einzustellen, drücken Sie die Taste "UNIT". Die Einstellung der Parameter erfolgt über die Taste "TARE".
3. Um zum Haupteinstellungsmenü zurückzukehren oder einen Parameter zu überspringen und zum nächsten zu gehen, drücken Sie die Taste "ZERO".

Verfügbare Einstellungen:

Angezeigte Meldung	**Entsprechende Funktion**	**Einstellmöglichkeiten der Funktion**
CAPu	Maximale Belastungseinheit	- kg - lb
CAP	Max. Belastung	Wenn die Taste "UNIT" gedrückt wird, wird "0000" angezeigt. - Drücken Sie die Taste "HOLD", um die gewünschte Ziffer in der angezeigten Zahlenfolge zu markieren. - Drücken Sie "TARE", um die markierte Ziffer zu erhöhen.
CALU	Kalibrierungseinheit	- kg - lb
CAL	Kalibrierungswert	Wenn die Taste "UNIT" gedrückt wird, wird "0000" angezeigt.

		- Drücken Sie die Taste "HOLD", um die gewünschte Ziffer in der angezeigten Zahlenfolge zu markieren. - Drücken Sie "TARE", um die markierte Ziffer zu erhöhen.
DIVS	Auflösung	• 0.5 • 1 • 2
ADC	ADC-Verarbeitung (in Bits)	• 18 • 21

D. SBS-PT-30SN; SBS-PT-150SN:

1. Automatische Sleep-Funktion:

- Während Sie die Taste "HOLD" gedrückt halten, schalten Sie das Gerät mit der Taste "ON/OFF" ein. Auf dem Display wird "A._" angezeigt.
- Drücken Sie die Taste "ZERO", bis Sie die Zeit auswählen, nach der die automatische Einschlaffunktion erfolgen soll: "A.120" (nach 120 Sekunden); "A.180" (nach 180 Sekunden); "A.300" (nach 300 Sekunden); "A.off" (Funktion aus).

2. Funktion der Hintergrundbeleuchtung des Displays:

- Während Sie die Taste "HOLD" gedrückt halten, schalten Sie das Gerät mit der Taste "ON/OFF" ein. Auf dem Display wird "A._" angezeigt.
- Drücken Sie die Taste HOLD. Auf dem Display erscheint die Meldung "L._".
- Drücken Sie die Taste "ZERO", bis die Option ausgewählt ist:
- Hintergrundbeleuchtung aktivieren "L.on"
- die Hintergrundbeleuchtung ausschalten "L.off"
- Schalten Sie die Hintergrundbeleuchtung erst ein, wenn der Messwert stabilisiert ist "L.Stb"
- Schalten Sie die Hintergrundbeleuchtung ein, nachdem Sie das Gewicht auf die Plattform "L.Aut" gelegt haben.

3. Festlegen der Datenübertragungsgeschwindigkeit:

- Während Sie die Taste "HOLD" gedrückt halten, schalten Sie das Gerät mit der Taste "ON/OFF" ein. Auf dem Display wird "A._" angezeigt.
- Drücken Sie zweimal die Taste "HOLD". Auf dem Display wird "b._" angezeigt.
- Drücken Sie die Taste "ZERO", bis die gewünschte Option ausgewählt ist: "b.9600"; "b.1200"; "b.2400"; "b.4800".

4. Modus der Datenübertragung:

- Während Sie die Taste "HOLD" gedrückt halten, schalten Sie das Gerät mit der Taste "ON/OFF" ein. Auf dem Display wird "A._" angezeigt.
- Drücken Sie die Taste "HOLD" dreimal. Auf dem Display wird die Meldung "n._" angezeigt.
- Drücken Sie die Taste "ZERO", bis die Option ausgewählt ist:
- kontinuierliche Datenübertragung "n.Con"
- Datenübertragung erst, nachdem der Computer den Befehl "n.Conn" erteilt hat
- Datenübertragung bei gedrückter Taste "HOLD" - "n.key"
- Datenübertragung nach Stabilisierung des Messwerts "n.Stb"

5. Funktion zur Auswahl der Maßeinheit:

- Während Sie die Taste "HOLD" gedrückt halten, schalten Sie das Gerät mit der Taste "ON/OFF" ein. Auf dem Display wird "A._" angezeigt.
- Drücken Sie die Taste "HOLD" viermal. Auf dem Display erscheint die Meldung "U._".
- Drücken Sie die Taste "ZERO", bis sie die Option zur Auswahl der Maßeinheit "U.on" oder die Option zum Ausschalten der Messung in kg "U.off" erreicht.

6. Funktion der Taste "HOLD":

- Während Sie die Taste "HOLD" gedrückt halten, schalten Sie das Gerät mit der Taste "ON/OFF" ein. Auf dem Display wird "A._" angezeigt.
- Drücken Sie die Taste "HOLD" fünfmal. Auf dem Display erscheint die Meldung "K._".
- Drücken Sie die Taste "ZERO" so lange, bis Sie die Option der durch die Taste "HOLD" auszuführenden Funktion gewählt haben: Beibehaltung des Messwertes "K.PCS" oder Berechnung der Stückzahl auf der Plattform "K.HOLD".

ACHTUNG! Drücken Sie die Taste "ON/OFF", um die Änderungen zu speichern und das Einstellungsmenü zu verlassen.

E. SBS-LW-40:

1. Automatische Sleep-Funktion:

Während Sie die "ZERO/TARE"-Taste gedrückt halten, schalten Sie das Gerät mit der "ON/OFF"-Taste ein. Auf dem Display wird "A_ON" oder "A_OFF" angezeigt. Drücken Sie die Taste "ZERO/TARE" so lange, bis sie gedrückt wird, um die Option zum Aktivieren von "A_ON" oder zum Deaktivieren von "A_OFF" der automatischen Sleep-Funktion auszuwählen.

2. Funktion der Hintergrundbeleuchtung des Displays:

   Drücken Sie die Taste UNIT. Auf dem Display wird "L_ON" oder "L_OFF" angezeigt. Drücken Sie die Taste "ZERO/TARE" bis zum Anschlag, um die Option "L_ON" zu aktivieren oder "L_OFF" der Hintergrundbeleuchtung des Displays zu deaktivieren.

3. Automatische Lesespeicherfunktion:

   Drücken Sie die Taste UNIT. Auf dem Display wird "H_ON" oder "H_OFF" angezeigt. Drücken Sie die Taste "ZERO/TARE" bis zur Auswahl der Option "H_ON" oder "H_OFF" der automatischen Messwertspeicherfunktion.

4. Drücken Sie die Taste "ON/OFF", um das Gerät auszuschalten und die Änderungen zu speichern.

FEHLER-MELDUNGEN

A. SBS-PT-200S; SBS-PT-100S; SBS-PT-200SB; SBS-PT-100SB1:

- Err-0": Überlastung der Wägeplattform
- Err-5": Lesung ist nicht stabil
- Err-C": Kalibrierungsfehler - ein Gewicht mit dem richtigen Defekt wurde nicht auf die Plattform gelegt
- ": niedriger Ladezustand der Batterie

B. SBS-PT-200SK; SBS-PT-100SK:

- ": niedriger Ladezustand der Batterie
- Err-0": Überlastung der Wägeplattform
- Err-Z": Bereich der Nullwerte stimmt beim Einschalten des Geräts nicht überein
- Err-S": Messwert ist nicht stabil
- Err-C": Kalibrierungsfehler - ein Gewicht mit dem richtigen Defekt wurde nicht auf die Plattform gelegt

C. SBS-PT-60SNL; SBS-PT-150SNL:

- Err-0": Überlastung der Wägeplattform
- Err-2": der Bereich der Nullwerte stimmt beim Einschalten des Geräts nicht überein
- Err-5": Lesung ist nicht stabil
- Err-C": Kalibrierungsfehler - ein Gewicht mit dem richtigen Defekt wurde nicht auf die Plattform gelegt
- ": niedriger Ladezustand der Batterie

D. SBS-PT-30SN; SBS-PT-150SN:

- Err-0": Überlastung der Wägeplattform
- ": niedriger Ladezustand der Batterie

E. SBS-LW-40:

- Err-0": Überlastung der Wägeplattform
- LoB": niedriger Batteriestand

3.4. Reinigung und Wartung

a) Verwenden Sie zur Reinigung der Oberfläche nur nicht-korrosive Mittel.
b) Lagern Sie das Gerät an einem trockenen und kühlen Ort, geschützt vor Feuchtigkeit und direkter Sonneneinstrahlung.
c) Es ist verboten, das Gerät mit einem Wasserstrahl abzuspritzen oder es in Wasser zu tauchen.
d) Das Gerät muss regelmäßig hinsichtlich seiner technischen Leistungsfähigkeit und auf eventuelle Schäden hin überprüft werden.
e) Der Akku darf nicht im Gerät gelassen werden, wenn es über einen längeren Zeitraum nicht verwendet werden soll.
f) Verwenden Sie zur Reinigung ein weiches, feuchtes Tuch.
g) Verwenden Sie zur Reinigung keine scharfen und/oder metallischen Gegenstände (z. B. eine Drahtbürste oder einen Metallspatel), da diese die Oberfläche des Gerätematerials beschädigen können.
h) Das Gerät darf nicht mit säurehaltigen Substanzen, medizinischen Reinigungsmitteln, Verdünnern, Benzin, Ölen oder anderen chemischen Substanzen gereinigt werden, da dies zu einer Beschädigung des Geräts führen kann.

ANWEISUNGEN FÜR DIE SICHERE ENTSORGUNG VON BATTERIEN:

Die Geräte sind mit AA-Batterien ausgestattet.
Der verbrauchte Akku wird analog zum Vorgang des Einsetzens entnommen.

Verbrauchte Batterien müssen an eine für die Entsorgung zuständige Sammelstelle abgegeben werden.

ENTSORGUNG VON ALTGERÄTEN:

Altgeräte dürfen nicht im Hausabfall entsorgt werden, sondern muss an einer Recycling-Sammelstelle für Elektro- und Elektronikgeräte abgegeben werden. Dies wird durch das Symbol, das auf dem Produkt, der Anleitung oder der Verpackung angezeigt ist, kenntlich gemacht. Die im Gerät verwendeten Materialien können entsprechend ihrer Kennzeichnung wiederverwendet werden. Durch die Wiederverwendung, die Verwendung von Materialien oder andere Formen der Nutzung gebrauchter Geräte leisten Sie einen wesentlichen Beitrag zum Schutz unserer Umwelt.

Ihre örtliche Verwaltung gibt Ihnen Auskunft über die geeignete Entsorgungsstelle für Altgeräte.

CAUTION! This User Manual has been translated for your convenience using machine translation. Reasonable efforts have been made to provide an accurate translation; however, no automated translation is perfect nor is it intended to replace human translators. The official User Manual is the English version. Any discrepancies or differences created in the translation are not binding and have no legal effect for compliance or enforcement purposes. If any questions arise related to the accuracy of the information contained in the User Manual, please refer to the English version of those contents which is the official version.

Technical Data

Parameter description	**Parameter value**			
Product name	Postal scale			
Model	SBS-PT-200S	SBS-PT-100S	SBS-PT-200SB	SBS-PT-100SB
Dimensions [length x width x height + leg height; mm]	310 x 320 x 35 + 5		360 x 425 x 40 + 5	360 x 405 x 35 + 5
Length of cable connecting the display to the weighing platform (min-max; m)	1.1-2.2		1.4-3	1.1-2.2
Weight [kg]	2		3.8	3
Battery type	4 x AA			4 x AAA
Power supply	DC 6V			DC 9V
Display type	LCD			
Operating temperature [°C]	1-40			
Minimum load [kg]	2	1	2	1
Maximum load [kg]	200	100	200	100
Maximum overload value [kg]	300	150	300	150
Accuracy [kg]	0.1	0.05	0.1	0.05
Measurement unit	kg; lb			
Automatic sleep mode	After 180 seconds of inactivity		After 120 seconds of inactivity	After 180 seconds of inactivity
Zeroing range [kg]	8	4	8	4

Parameter description	**Parameter value**	
Product name	Postal scale	
Model	SBS-PT-200SK	SBS-PT-100SK

Dimensions [length x width x height; mm]	360 x 405 x 65	
Display dimensions [mm]	135 x 65	
Weight [kg]	3.5	
Battery type	4 x AA	
Power supply	DC 6V	
Display type	LCD	
Operating temperature [°C]	1-40	
Minimum load [kg]	2	1
Maximum load [kg]	200	100
Maximum overload value [kg]	300	150
Accuracy [kg]	0.1	0.05
Measurement unit	kg; lb	
Automatic sleep mode	After 180 seconds of inactivity	
Zeroing range [kg]	8	4

Parameter description	**Parameter value**			
Product name	Postal scale			
Model	SBS-PT-60SNL	SBS-PT-150SNL	SBS-PT-30SN	SBS-PT-150SN
Dimensions [length x width x height + leg height; mm]	355 x 405 x 55 + 5		315 x 325 x 55 + 5	
Length of cable connecting the display to the weighing platform (min-max; m)	1.1-2.2		1.1-3	1.1-2.2
Weight [kg]	4.7		3.7	
Battery type	6 x AA			6 x AAA
Power supply	DC 9V			
Display type	LCD			
Operating temperature [°C]	1-40			
Minimum load [kg]	0.4	0.4	0.1	1
Maximum load [kg]	60	150	30	150
Maximum overload value [kg]	90	225	45	225
Accuracy [kg]	0.02	0.05	0.01	0.05
Measurement unit	kg; lb			
Automatic sleep mode	After 180 seconds of inactivity		After 140 seconds of inactivity	After 180 seconds of inactivity
Zeroing range [kg]	2.4	6	0.12	6

Parameter description	Parameter value
Product name	Postal scale
Model	SBS-LW-40
Dimensions [length x width x height; mm]	200 x 220 x 60
Display dimensions [mm]	70 x 30
Weight [kg]	0.9
Battery type	3 x AAA
Power supply	DC 9V
Display type	LCD
Operating temperature [°C]	1-40
Minimum load [kg]	0.1
Maximum load [kg]	40
Maximum overload value [kg]	60
Accuracy [kg]	0.005
Measurement unit	g; kg; lb; oz
Automatic sleep mode	After 180 seconds of inactivity
Zeroing range [kg]	1.6

1. General Description

The instruction manual is intended to assist in safe and reliable use. The product is designed and manufactured strictly according to technical specifications using the latest technology and components and maintaining the highest quality standards.

CAREFULLY READ AND UNDERSTAND THIS MANUAL BEFORE PROCEEDING.

To ensure long and reliable operation of the unit, make sure to operate and maintain it properly in accordance with the guidelines in this instruction manual. The technical data and specifications contained in this instruction manual are up to date. The manufacturer reserves the right to make changes in order to improve the quality.

Explanation of symbols

CE	The product complies with applicable safety standards.

	Please read the instructions before use.
	Recyclable product.
	CAUTION! or **WARNING!** or **REMINDER!** describing a situation (general warning sign).
	CAUTION! Warning of electric shock!
	Class II power supply with double insulation.

CAUTION! **The illustrations in this instruction manual are for reference only and may differ from the actual product in some details.**

The original instruction manual is in the German language version. Other language versions are translations from German.

2. Safety of use

CAUTION! Read all safety warnings and all instructions. Failure to follow the warnings and instructions may result in electric shock, fire and/or severe personal injury or death.

The term "unit" or "product" in the warnings and in the description of the instructions refers to the POSTAL SCALE.

2.1. Electrical safety

CAUTION! The "electrical safety" rules must be followed when the unit is powered from the mains.

a) The plug of this unit must fit into the outlet. Do not modify the plug in any way. Original plugs and matching outlets reduce the risk of electric shock.
b) Avoid touching grounded parts, such as pipes, heaters, ovens, and refrigerators. There is an increased risk of electric shock if your body is grounded and touches the unit exposed to direct rain, wet pavement, and operation in a humid environment. If water enters the unit, there is an increased risk of damage to the unit and electric shock.
c) Do not use the cord in an unintended manner. Never use it to carry the unit or to pull the plug out of the socket. Keep the cord away from heat sources, oil, sharp edges or moving parts. Damaged or tangled cords increase the risk of electric shock.
d) Do not use the power adapter if the power cord is damaged or shows signs of wear. A damaged power cord should be replaced by a qualified electrician or the manufacturer's service department.
e) To avoid electric shock, do not immerse the cable, plug, or unit itself in water or other liquid.
f) Only the use of a power supply with adequate power is allowed. An inadequate power supply may damage the unit.

2.2. Safety in the workplace

a) If you have any doubts as to whether the unit is working properly or if it is damaged, contact the manufacturer's service department.
b) Only the manufacturer's service department may repair the unit. Do not carry out repairs yourself!
c) Check the condition of the safety stickers regularly. Replace them if they are illegible.
d) Keep these instructions for use for future reference. If the unit is to be passed on to a third party, the operating instructions must also be handed over together with the unit.
e) Keep the packaging and small assembly parts out of the reach of children.
f) Keep the unit away from children and animals.
g) When using this unit together with other units, also follow the other instructions for use.

2.3. Personal safety

a) The unit is not intended to be used by persons (including children) with reduced mental, sensory or intellectual functions or persons who lack experience and/or knowledge unless they are supervised or have been instructed by a person responsible for their safety on how to operate the unit.
b) The unit may be operated by persons who are capable of operating it and who have read this instruction manual and have been trained in occupational safety and health.
c) The unit is not a toy. Children should be watched to ensure that they do not play with the unit.

2.4. Safe use of the unit

a) Do not use the unit if the ON/OFF button does not function properly (does not turn on and off).
b) Disconnect the unit from the power supply before adjusting, cleaning, or servicing. This precaution reduces the risk of accidental start-up.
c) Keep unused equipment out of the reach of children and out of the reach of anyone unfamiliar with the unit or this instruction manual. These units is dangerous in the hands of inexperienced users.
d) Keep the unit in good working condition.
e) Keep the unit out of the reach of children.
f) Repairs and maintenance should be carried out by qualified personnel using only original spare parts. This will ensure the safety of use.
g) To ensure the designed operational integrity of the unit, do not remove factory-installed covers or loosen screws.
h) Clean the unit regularly to prevent permanent dirt build-up.
i) The unit is not a toy. Cleaning and maintenance must not be performed by children without adult supervision.
j) Do not tamper with the unit to alter its performance or design.
k) Keep the unit away from sources of fire and heat.
l) Do not overload the unit.
m) Keep unused batteries out of the reach of children.
n) Avoid high humidity that could cause condensation and direct contact with water. Avoid extreme temperatures. Do not place the scale directly in the sun or near air conditioning systems.
o) Do not place the scale near open windows or doors, air conditioning systems or fans, which can cause unstable measurement results due to improper air circulation.
p) Do not leave the weight on the scale for a long time. This reduces the accuracy of the scale and shortens the life of the sensors.
q) Do not use the scale during a storm or rain.

r) Before taking a measurement, make sure that the unit is placed on a stable surface, is not exposed to vibrations or sudden temperature changes that may adversely affect the measurement results.
s) The scale should not be subjected to any shocks, mechanical pressure or falls.
t) Do not use radio, electronic or electrostatic units in the vicinity of the scale in use (such as cell phones). This can cause inaccurate measurement readings.
u) Distributing the weight in the very center of the scale to ensure the most accurate measurement is recommended.
v) When deciding to replace the batteries, replace them all at once.
w) Do not exceed the maximum weight of the scale!

CAUTION! Although the product has been designed to be safe, with adequate safeguards, and despite the additional safety features provided to the user, there is still a slight risk of accident or injury when handling the unit. You are advised to use caution and common sense when using this product.

3. Rules of use

The unit is used to measure the weight of letters and packages placed on the weighing platform.
The user is responsible for any damage resulting from misuse.

3.1. Description of the unit

SBS-PT-200S; SBS-PT-100S; SBS-PT-200SB; SBS-PT-100SB

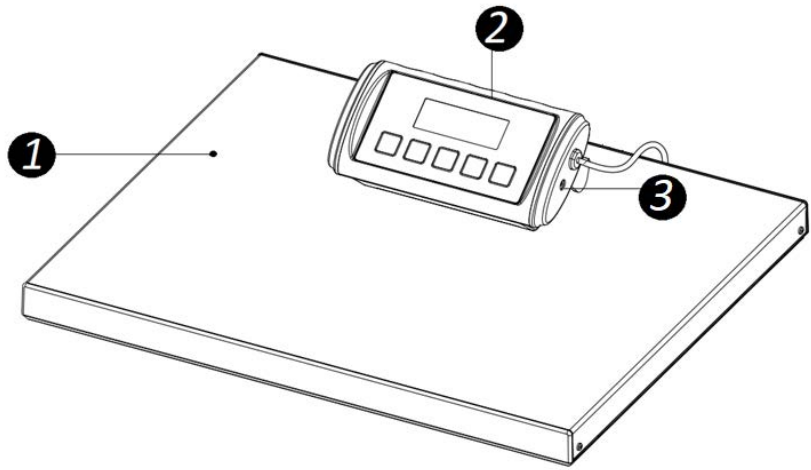

1. Weighing platform
2. Display with function buttons
3. Power socket

* Model SBS-PT-200SB; SBS-PT-100SB have an additional handle at the weighing platform.

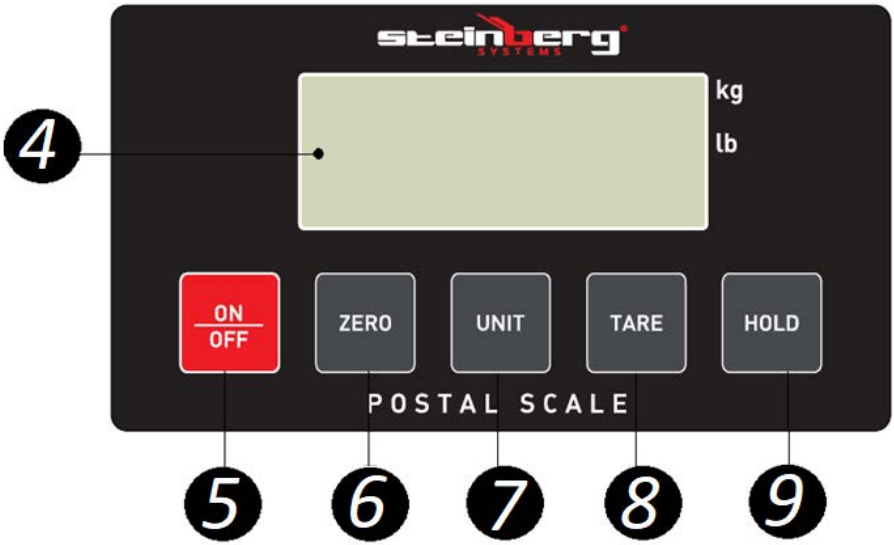

4. Display
5. "ON/OFF" button - turning the unit on/off.

6. "ZERO" button - zeroing/entering the settings menu
7. "UNIT" button - change of measurement unit
8. "TARE" button - tare function
9. "HOLD" button - retaining the weight reading

SBS-PT-200SK; SBS-PT-100SK

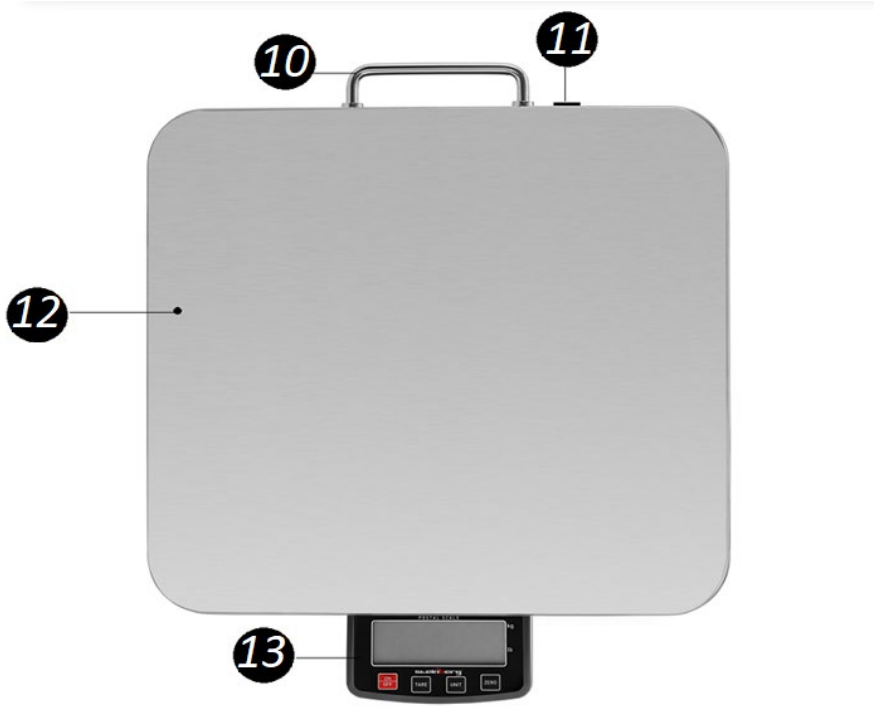

10. Handle
11. Power socket
12. Weighing platform
13. Display with function buttons

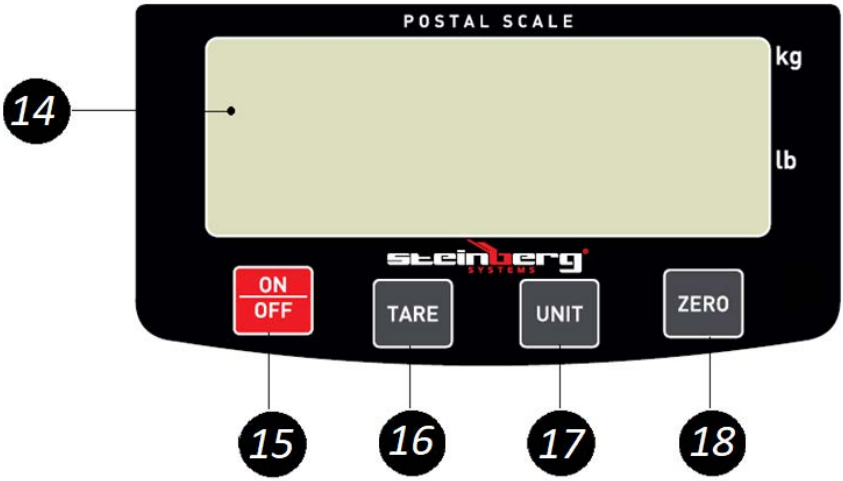

14. Display
15. "ON/OFF" button - turning the unit on/off.
16. "TARE" button - tare function
17. "UNIT" button - change of measurement unit
18. "ZERO" button - zeroing/entering the settings menu

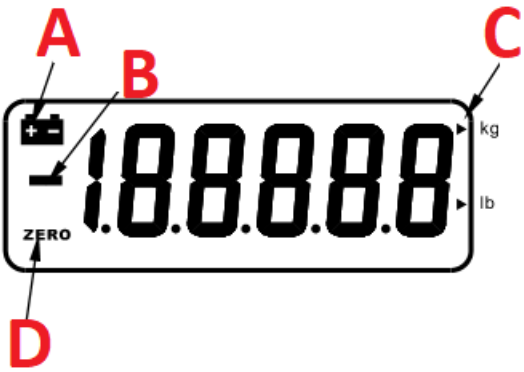

A. Low battery indicator
B. Measurement error indicator
C. Selected unit of measurement indicator
D. Zeroing indicator

SBS-PT-60SNL; SBS-PT-150SNL

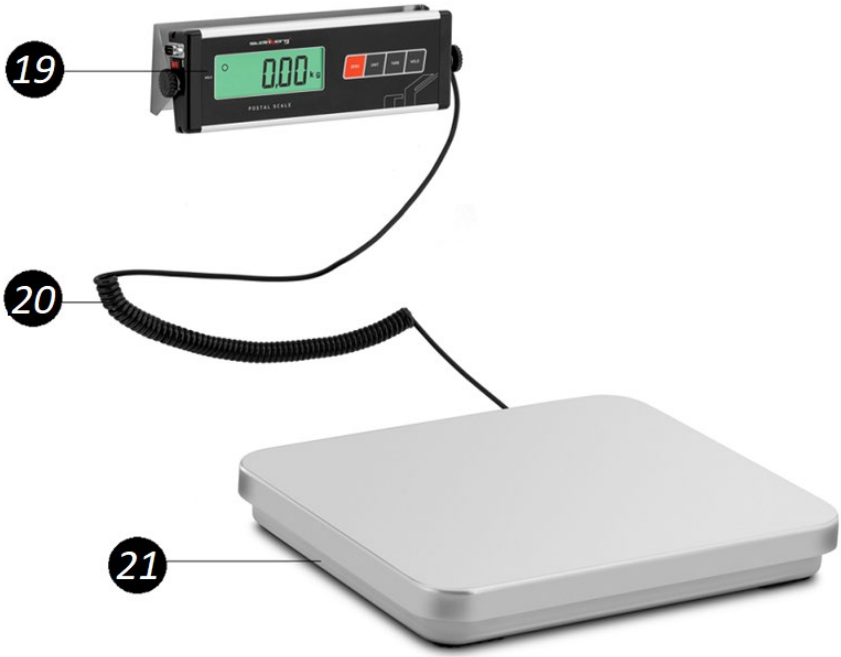

19. Display with function buttons
20. Cable connecting the display to the weighing platform
21. Weighing platform

22. Mounting plate
23. Display
24. "ZERO" button - zeroing/entering the settings menu
25. "UNIT" button - change of measurement unit
26. "TARE" button - tare function
27. "HOLD" button - retaining the weight reading
28. Power supply socket (not visible in the photo)
29. Pressure screw securing the display angle
30. Cable connecting the display to the weighing platform
31. D-SUB socket
32. "I/O" switch (I - on; O - off)

SBS-PT-30SN; SBS-PT-150SN

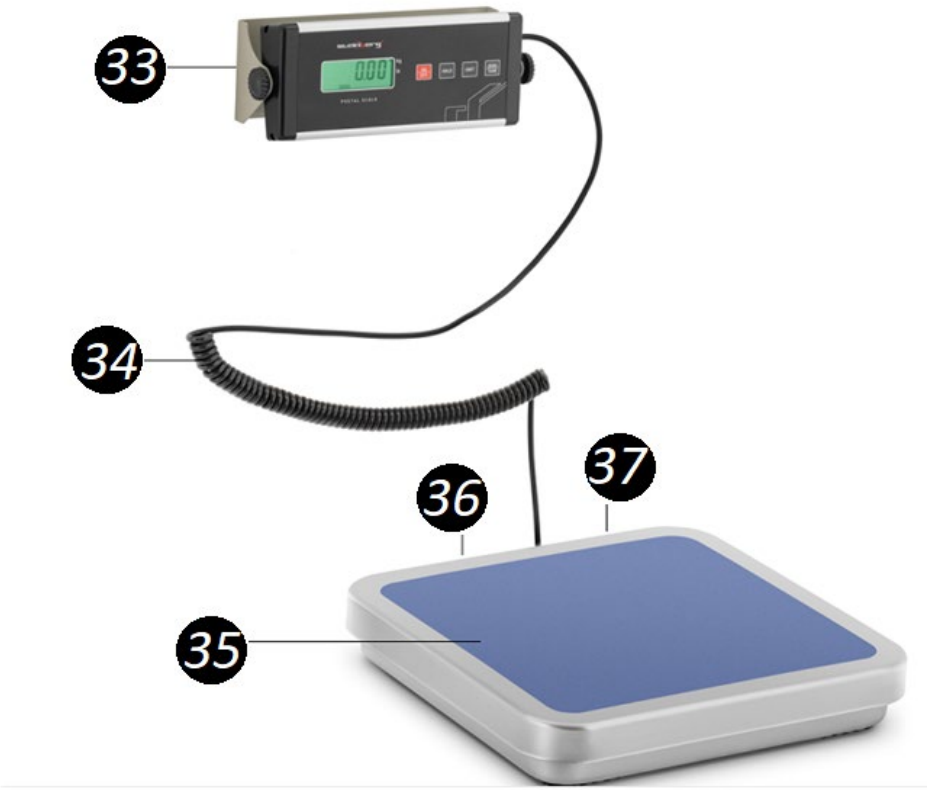

33. Display with function buttons
34. Cable connecting the display to the weighing platform
35. Weighing platform
36. D-SUB socket (not visible in the photo)
37. Power supply socket (not visible in the photo)

38. Display
39. "ON (on) / OFF (off)" button.
40. "HOLD" button - retaining the weight reading
41. "UNIT" button - change of measurement unit
42. "ZERO/TARE" button - responsible for zero/tare function
43. Cable connecting the display to the weighing platform
44. Mounting plate
45. Pressure screw that adjusts the angle of the display

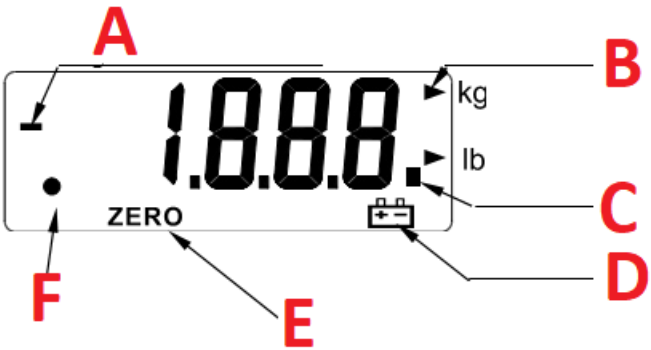

A. Measurement error indicator
B. Selected unit of measurement indicator
C. Indicator of the stability of the number of measurements taken so far
D. Low battery level indicator
E. Zeroing function indicator
F. Readout retention function indicator

APPLIES TO MODELS SBS-PT-60SNL; SBS-PT-150SNL; SBS-PT-30SN; SBS-PT-150SN:

46. Installation board for computer
47. Power supply

SBS-LW-40

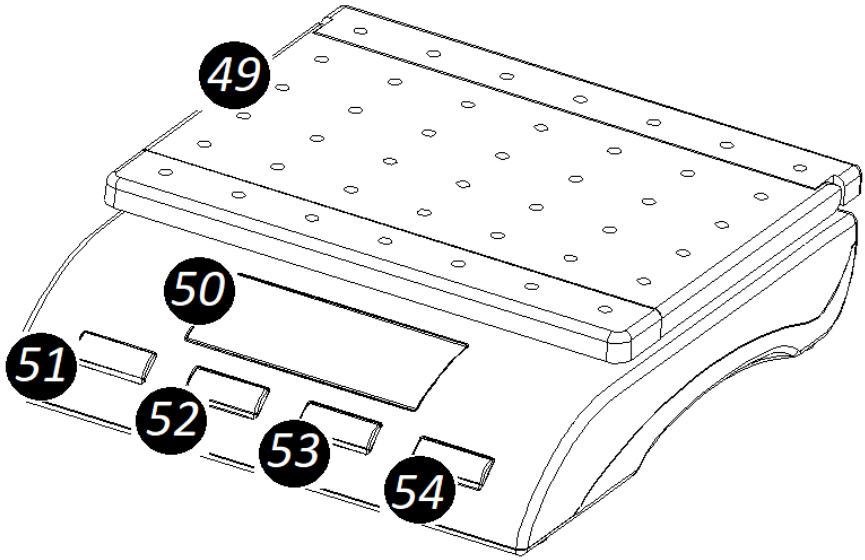

49. Weighing platform

50. Display
51. "ON (on) / OFF (off)" button.
52. "UNIT" button - change of measurement unit
53. "ZERO/TARE" button - zero/tare function
54. "HOLD" button - retaining the weight reading

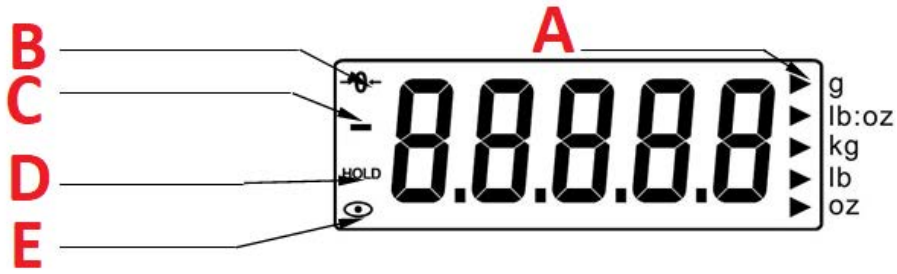

A. Selected unit of measurement indicator
B. Zeroing indicator
C. Measurement error indicator
D. Enabled reading retention function indicator
E. Stability of readings indicator

3.2. Preparation for operation

POSITIONING OF THE UNIT

The ambient temperature must not exceed 40°C and ambient humidity should not exceed 85%. Place the unit in a way that ensures good air circulation. Maintain a minimum clearance of 10 cm from any wall of the unit. Keep the unit away from any hot surfaces. Always operate the unit on a level, stable, clean, fireproof and dry surface and out of the reach of children and persons of impaired mental, sensory and intellectual functions. Place the unit in such a way that the mains plug can be reached at any time. Ensure that the power supply to the unit corresponds to that specified on the identification plate!

HANGING OF THE DISPLAY (models SBS-PT-60SNL; SBS-PT-150SNL; SBS-PT-30SN; SBS-PT-150SN):

1. Drill a hole for a wall plug at the target location of the display installation.
2. Place the wall stud in the drilled hole.

3. There is a mounting plate on the back of the display. There are two holes in the mounting plate for screws.
4. Put the screws through the holes in the mounting plate.
5. Position the mounting plate at the target installation location of the display.
6. Screw the screws into the wall studs.
7. Use the pressure screws on both sides of the display to secure it at the desired tilt angle.

CALIBRATION:

A. SBS-PT-200S; SBS-PT-100S; SBS-PT-200SB; SBS-PT-100SB1

• Switch off the unit using the "ON/OFF" button

• Hold the "ZERO" button for a few seconds, then press the "ON/OFF" button. The unit will turn on displaying "X00.00". The letter "X" will start flashing.

• Select the calibration unit (kg; lb) by pressing the "UNIT" button to the effect.

• A flashing symbol in the displayed message indicates that the digit can be changed. Use the "HOLD" button to select the digit to be changed, and use the "ZERO" button to increase the flashing value.

• Press the TARE button. The display will indicate the number of measurements taken so far.

• Press the UNIT button. The display will indicate the set calibration value.

• Place the weight with the displayed weight on the weighing platform.

• After the reading has stabilized, press the "UNIT" button.

• The display "----" indicates that the calibration is complete. Remove the weight from the platform.

• Switch off the unit using the "ON/OFF" button

B. SBS-PT-200SK; SBS-PT-100SK:

• When the scale is off, hold the "UNIT" button for a few seconds, then press the "ON/OFF" button. The display will show "CALU=".

• Press the "UNIT" button until the calibration unit (kg; lb) is selected.

• Press the TARE button. The display will show the message "XXX.XX + (selected calibration unit)".

• The first symbol in the displayed message will start flashing. This indicates that a particular digit can be changed. Press the "UNIT" button to select the digit to be changed, and use the "ZERO" button to increase its value.

• Press the TARE button. The display will indicate "-CAL-".

Press the "UNIT" button twice. The display will indicate the set calibration value.

• Place the weight with the displayed weight on the weighing platform.

• After the reading has stabilized, press the "UNIT" button.

• The message "----" indicates that the calibration is complete. Remove the weight from the platform.
• Switch off the unit using the "ON/OFF" button

C. SBS-PT-60SNL; SBS-PT-150SNL:

• While holding the "ZERO" and "TARE" buttons simultaneously, turn on the unit with the "I/O" switch. The display will show "CAL".
• Press the TARE button. The display will indicate the calibration value set in the Setup Menu.
• Place the weight with the displayed weight on the weighing platform.
• After the reading has stabilized, press the "TARE" button.
• The message "----" indicates that the calibration is complete. Remove the weight from the platform and turn off the unit by setting the switch to the "O" position.

D. SBS-PT-30SN; SBS-PT-150SN:

• While holding the "UNIT" and "TARE" button, turn on the unit with the "ON/OFF" button. The display will show "CAL".
• Press the "UNIT" button again. The display will indicate the calibration value.
• Place the weight with the displayed weight on the weighing platform.
• After the reading has stabilized, press the "UNIT" button.
• The display of a string of numbers (the number of measurements taken so far) indicates the completion of the calibration. Remove the weight from the platform.
• Switch off the unit using the "ON/OFF" button

E. SBS-LW-40:

• When the scale is off, hold the "UNIT" button for a few seconds, then press the "ON/OFF" button. The display will show "C=xx".
• Press the "UNIT" button to select the calibration unit (kg; lb).
• Press the "ZERO/TARE" button. The display will indicate "CAL", followed by the number of measurements taken so far.
• Press the UNIT button. The display will show "-----" followed by the calibration value.
• Place a weight of the indicated weight on the platform.
• Press the UNIT button.
• The message "-----" and the subsequent display of the number of measurements taken so far indicate the completion of the calibration process.
• Remove the weight from the platform.
• Switch off the unit using the "ON/OFF" button

CAUTION! (applies to all models)

1. If the calibration process fails several times in a row:
   • replace the batteries,
   • change the position of the unit (the reason may be uneven ground or the influence of nearby radio waves).
2. During the calibration process, the display may show a string of numbers. This is the number of measurements taken so far. It may vary by -/+ 5 readings. If it disproportionately increases or decreases, the load cell is probably defective.
3. To check whether the calibration process has actually been successful, you should:
   • turn the unit on again,
   • place a load cell of a given weight on the platform and check whether the reading agrees with the weight of the load cell.

If the reading differs from the actual weight, repeat the calibration process.

4. If it is possible to set the calibration value, setting it at least at 50% of the maximum load value is recommended.

3.3. Working with the unit

1. Insert the batteries into the compartment according to the polarity.
2. Turn on the unit using the "ON/OFF" button or the "I/O" switch (depending on the model). Wait for a moment after turning on before starting weighing.
3. Press the "UNIT" button to select the unit of measurement. Press until the desired unit appears.
4. Place the object on the weighing platform.
5. Wait a few seconds for the reading to stabilize.
6. When the weighing is complete, remove the object from the platform.

FUNCTION BUTTONS

A. "ZERO" button:

If the weighing platform is empty and the display shows a value other than 0, press the "ZERO" button to zero the value on the display and only start weighing.

B. "TARE" button:

1. Place the object on the platform while the unit is on.

2. Wait until the reading stabilizes.
3. Press the "TARE" button and leave the object on the platform. The display will indicate a value of 0.
4. Add the object on the platform. The display will indicate the weight of the second object only.
5. Repeat as necessary, not exceeding the maximum load value of the scale.

C. "UNIT" button:

Press to change the weighing unit.

D. "HOLD" button:

1. Place the object on the weighing platform.
2. Wait until the reading stabilizes.
3. Press the HOLD button. The display will show the "HOLD" button.
4. Remove the object from the weighing platform. The reading will still remain visible on the display.

* For models SBS-PT-30SN; SBS-PT-150SN; SBS-LW-40, the reading remains visible for 120 seconds after removing the weight.

5. Press the "UNIT" button to convert the reading value to another measurement unit.
6. Press the "HOLD" button to return to normal operation.

* For SBS-PT-30SN; SBS-PT-150SN models, when the "HOLD" button is held down, the data from the scale is transferred to the computer.

E. "ZERO/TARE" button:

• **if the weighing platform is empty**: in case the display shows a value other than 0, press the "ZERO/TARE" button to zero the value on the display and only start weighing

• **if the weighing platform is not empty (tare function):**
• place the object on the platform when the unit is on
• wait until the reading stabilizes
• press the "ZERO/TARE" button and leave the object on the platform. The display will indicate a value of 0
• add another object on the platform. The display will indicate the weight of the second object only
• repeat as needed, not to exceed the maximum load value of the scale

SETTINGS

A. SBS-PT-200S; SBS-PT-100S; SBS-PT-200SB; SBS-PT-100SB1:

1. Auto sleep function:

   Hold the "HOLD" button for a few seconds, then press the "ON/OFF" button. The display will show "A-ON" (enable the auto sleep function) or "A-OFF" (disable the function). Press the "ZERO" button to select "A-ON" or "A-OFF".

2. Display backlight function:

   Press the "HOLD" button again. Press the "HOLD" button again.

   The display will show "L-ON" (enable the display backlight function) or "L-OFF" (disable the function). Press the "ZERO" button to select "L-ON" or "L-OFF".

3. Readout retention function:

   Press the "HOLD" button again. The display will show "H_ON" (enable the read retention function when the weight is removed from the platform) or "H_OFF" (disable the function). Press the "ZERO" button to select "L-ON" or "L-OFF".

4. To return to normal weighing mode, turn the unit off and then back on with the "ON/OFF" button.

B. SBS-PT-200SK; SBS-PT-100SK:

1. Auto sleep function:

   Turn off the unit. Hold down the "ZERO" button for a few seconds, then press the "ON/OFF" button simultaneously. The display will show "A-OFF" (disable auto sleep function). Press the "ZERO" button to select "A-ON" (enable function) or "A-OFF".

2. Display backlight function:

   Press the UNIT button. Press the "HOLD" button again.

   The display will show "L-ON" (enable the display backlight function) or "L-OFF" (disable the function). Press the "ZERO" button to select "L-ON" or "L-OFF".

3. To return to normal weighing mode, turn the unit off and then back on with the "ON/OFF" button.

C. SBS-PT-60SNL; SBS-PT-150SNL:

Level 1:

1. Turn on the unit while holding down the "ZERO" button. When the unit is started, let go of the "ZERO" button.
2. Press the "TARE" button three times. The unit will go to the list of available functions to adjust.
3. To adjust the displayed parameter, press the "UNIT" button. The parameters are adjusted using the "TARE" button.
4. To return to the main settings menu or skip a parameter and move to the next one, press the "ZERO" button.

Available settings:

DISPLAYED MESSAGES:	**Corresponding function**	**Function adjustment options**
A-OFF	Automatic shutdown (adjusting the time after which the function will be activated)	Automatic shutdown will occur after: • 120, • 180, • 300 seconds of inactivity, • OFF (function disabled)
b.L	Backlight	• ON – on • OFF – off • STB – on if there is an animal/object on the platform; turns off automatically 12 seconds after the reading is stabilized • AUTO – on if there is an animal/object on the platform; off if the reading is 0
UNIT	Weighing unit (selecting the weighing unit in this menu is responsible for its appearance when the "TARE" button is pressed during measurement)	• ON kg or OFF kg – weighing in kilograms on/off • ON LB or OFF LB – weighing in pounds on/off • ON oz or OFF oz – weighing in ounces on/off

Por.u	Default weighing unit	Selected weighing unit shown after startup: • KG – kilograms • LB – pounds • OZ – ounces • KG.LB.OZ – selection to be made after each startup
G.SW	Use of gravitational force on the weighed object	• ON – on • OFF – off
Bmi.sw	Use of body mass index (BMI)	• ON – on • OFF – off
bAud	Data transmission speed (body)	• 1200 • 2400 • 4800 • 9600
PAr	Parity bit control	• nonE – none • odd – odd • EwEn – even
Mod	Data transmission (via D-SUB connector). After connecting the unit, insert the installation disc into the drive. Open the "DVD" folder and double press on the "Access Port" icon.	• kEy – data transfer after holding down the "HOLD" button. • Stb – data transfer after the reading stabilizes • coN – continuous data transfer • OFF – function disabled
Ani.sw	Animal weighing mode	• ON – enabled • OFF – disabled
FiLd.L	Animal size mode	• STr – large animal • WEEK – small animal • nor – medium size animal
LocK.r	Activity mode of the animal	• 10 – animal with low activity • 30 – animal with normal activity • 50 – animal with high activity • OFF – function is not taken into account
Pzr	Percentage of weight on the scale, which will be	• 3 • 4 • 10 • 20

	equal to the value "0" after activation	
Kzr	Percentage of weight on the scale that will enable the zeroing function	• 3 • 4 • 5 • 10

Level 2:

1. Turn on the unit while holding down the "ZERO" button. After turning on the unit and still holding the "ZERO" button, press the "UNIT" button three times. The unit will go to the list of available functions to adjust.
2. To adjust the displayed parameter, press the "UNIT" button. The parameters are adjusted using the "TARE" button.
3. To return to the main settings menu or skip a parameter and move to the next one, press the "ZERO" button.

Available settings:

DISPLAYED MESSAGES:	**Corresponding function**	**Function adjustment options**
CAPu	Maximum load unit	• kg • lb
CAP	Maximum load	When the "UNIT" button is pressed, "0000" will be displayed. • Press the "HOLD" button to mark the desired digit in the displayed number sequence. • Press "TARE" to increment the marked digit.
CALU	Calibration unit	• kg • lb
CAL	Calibration value	When the "UNIT" button is pressed, "0000" will be displayed. • Press the "HOLD" button to mark the desired digit in the displayed number sequence. • Press "TARE" to increment the marked digit.
DIVS	Breakdown	• 0.5 • 1 • 2
ADC	ADC processing (in bits)	• 18 • 21

D. SBS-PT-30SN; SBS-PT-150SN:

1. Auto sleep function:

• While holding down the "HOLD" button, turn on the unit with the "ON/OFF" button. The display will show "A._".
• Press the "ZERO" button until you select the time after which you want the automatic sleep function to occur: "A.120" (after 120 seconds); "A.180" (after 180 seconds); "A.300" (after 300 seconds); "A.off" (function off).

2. Display backlight function:

• While holding down the "HOLD" button, turn on the unit with the "ON/OFF" button. The display will show "A._".
• Press the HOLD button. The display will indicate the message "L._".
• Press the "ZERO" button until the option is selected:
– enable backlighting "L.on"
– turn the backlight off "L.off"
– turn on the backlight only after the reading is stabilized "L.Stb"
– turn on the backlight after placing the weight on the platform "L.Aut"

3. Determining the data transmission speed:

• While holding down the "HOLD" button, turn on the unit with the "ON/OFF" button. The display will show "A._".
• Press the "HOLD" button twice. The display will indicate "b._".
• Press the "ZERO" button until the option is selected: "b.9600”; "b.1200”; "b.2400”; "b.4800”.

4. Data transmission mode:

• While holding down the "HOLD" button, turn on the unit with the "ON/OFF" button. The display will show "A._".
• Press the "HOLD" button three times. The display will show the message "n._".
• Press the "ZERO" button until the option is selected:
– continuous data transfer "n.Con"
– data transfer only after the computer issues a command "n.Conn"
– data transfer while holding down the "HOLD" button - "n.key"
– data transfer after the reading has stabilized "n.Stb"

5. Measurement unit selection function:

• While holding down the "HOLD" button, turn on the unit with the "ON/OFF" button. The display will show "A._".
• Press the "HOLD" button four times. The display will indicate the message "U._".
• Press the "ZERO" button until it reaches to select the measurement unit selection option "U.on" or the measurement option off in kg "U.off".

6. Function of "HOLD" button:

• While holding down the "HOLD" button, turn on the unit with the "ON/OFF" button. The display will show "A._".
• Press the "HOLD" button five times. The display will indicate the message "K._".
• Press the "ZERO" button until it is done to select the option of the function to be performed by the "HOLD" button: retaining the reading "K.PCS" or calculating the number of pieces on the platform "K.HOLD".

CAUTION! Press the "ON/OFF" button to save changes and exit the setting menu.

E. SBS-LW-40:

1. Auto sleep function:

   While holding down the "ZERO/TARE" button, turn on the unit with the "ON/OFF" button. The display will show "A_ON" or "A_OFF". Press the "ZERO/TARE" button until it is pressed to select the option to activate "A_ON" or deactivate "A_OFF" of the auto sleep function.

2. Display backlight function:

   Press the UNIT button. The display will indicate "L_ON" or "L_OFF". Press the "ZERO/TARE" button until it stops to select the option to activate "L_ON" or deactivate "L_OFF" of the display backlight function.

3. Automatic reading retention function:

   Press the UNIT button. The display will indicate "H_ON" or "H_OFF". Press the "ZERO/TARE" button until it reaches to select the option to activate "H_ON" or deactivate "H_OFF" of the automatic reading retention function.

4. Press the "ON/OFF" button to turn off the unit saving the changes.

ERROR MESSAGES

A. SBS-PT-200S; SBS-PT-100S; SBS-PT-200SB; SBS-PT-100SB1:

• "Err-0": overload of weighing platform
• "Err-5": reading is not stable
• "Err-C": calibration error - a weight with the correct defect was not placed on the platform
• "": low level of battery charge

B. SBS-PT-200SK; SBS-PT-100SK:

• "": low level of battery charge
• "Err-0": overload of weighing platform
• "Err-Z": range of zero values does not agree when the unit is turned on
• "Err-S": reading is not stable
• "Err-C": calibration error - a weight with the correct defect was not placed on the platform

C. SBS-PT-60SNL; SBS-PT-150SNL:

• "Err-0": overload of weighing platform
• "Err-2": the range of zero values does not agree when the unit is turned on
• "Err-5": reading is not stable
• "Err-C": calibration error - a weight with the correct defect was not placed on the platform
• "": low level of battery charge

D. SBS-PT-30SN; SBS-PT-150SN:

• "Err-0": overload of weighing platform
• "": low level of battery charge

E. SBS-LW-40:

• "Err-0": overload of weighing platform
• "LoB": low battery level

3.4. Cleaning and maintenance

a) Use only non-corrosive cleaning agents for cleaning the surfaces.

b) Store the unit in a dry and cool place protected from moisture and direct sunlight.
c) Do not spray the unit with a stream of water or immerse it in water.
d) Perform regular inspections of the unit checking technical fitness and any damages.
e) Do not leave the batteries in the unit when it will not be used for a long time.
f) Use a soft, damp cloth for cleaning.
g) Do not use sharp and/or metal objects (e.g. a wire brush or metal spatula) for cleaning, as these may damage the surface of the material from which the unit is made.
h) Do not clean the unit with acidic substances, medical products, diluent, fuel, oil or other chemicals as this may cause damage to the unit.

INSTRUCTIONS FOR THE SAFE DISPOSAL OF BATTERIES:
The units are equipped with AA batteries.
Remove used batteries from the unit in the same way you put them in.
Return the batteries to a unit responsible for their disposal.

DISPOSAL OF USED UNITS:
At the end of its useful life, this product should not be disposed of with normal household waste but should be taken to a collection point for the recycling of electrical and electronic equipment. This is indicated by the symbol on the product, operating instructions or packaging. The materials used in this unit are recyclable according to their marking. You will be making an important contribution to protecting our environment by reusing, recycling or otherwise disposing of used units.
Your local administration will provide you with information about the appropriate disposal point for used units.

UWAGA! Niniejsza instrukcja obsługi została przetłumaczona dla wygody użytkownika przy użyciu tłumaczenia maszynowego. Podjęto rozsądne wysiłki, aby zapewnić dokładne tłumaczenie; jednak żadne automatyczne tłumaczenie nie jest doskonałe, ani nie ma na celu zastąpienia ludzkich tłumaczy. Oficjalną instrukcją obsługi jest wersja angielska. Wszelkie rozbieżności lub różnice powstałe w tłumaczeniu nie są wiążące i nie mają skutków prawnych dla celów zgodności lub egzekwowania przepisów. Jeśli pojawią się jakiekolwiek pytania związane z dokładnością informacji zawartych w instrukcji obsługi, należy zapoznać się z angielską wersją tych treści, która jest wersją oficjalną.

Dane techniczne

Opis parametru	**Wartość parametru**			
Nazwa produktu	Waga paczkowa pocztowa			
Model	SBS-PT-200S	SBS-PT-100S	SBS-PT-200SB	SBS-PT-100SB
Wymiary [długość x szerokość x wysokość + wysokość nóżki; mm]	310 x 320 x 35 + 5		360 x 425 x 40 + 5	360 x 405 x 35 + 5
Długość przewodu łączącego wyświetlacz z platformą ważącą (min–max; m)	1,1–2,2		1,4–3	1,1–2,2
Ciężar [kg]	2		3,8	3
Typ baterii	4 x AA			4 x AAA
Zasilanie	DC 6V			DC 9V
Rodzaj wyświetlacza	LCD			
Temperatura pracy [°C]	1–40			
Minimalne obciążenie [kg]	2	1	2	1
Maksymalne obciążenie [kg]	200	100	200	100
Maksymalna wartość przeciążenia [kg]	300	150	300	150
Dokładność [kg]	0,1	0,05	0,1	0,05
Jednostki pomiaru	kg; lb			
Tryb automatycznego uśpienia	Po 180 sekundach bezczynności		Po 120 sekundach bezczynności	Po 180 sekundach bezczynności
Zakres zerowania [kg]	8	4	8	4

Opis parametru	Wartość parametru	
Nazwa produktu	Waga paczkowa pocztowa	
Model	SBS-PT-200SK	SBS-PT-100SK
Wymiary [długość x szerokość x wysokość; mm]	360 x 405 x 65	
Wymiary wyświetlacza [mm]	135 x 65	
Ciężar [kg]	3,5	
Typ baterii	4 x AA	
Zasilanie	DC 6V	
Rodzaj wyświetlacza	LCD	
Temperatura pracy [°C]	1–40	
Minimalne obciążenie [kg]	2	1
Maksymalne obciążenie [kg]	200	100
Maksymalna wartość przeciążenia [kg]	300	150
Dokładność [kg]	0,1	0,05
Jednostki pomiaru	kg; lb	
Tryb automatycznego uśpienia	Po 180 sekundach bezczynności	
Zakres zerowania [kg]	8	4

Opis parametru	Wartość parametru			
Nazwa produktu	Waga paczkowa pocztowa			
Model	SBS-PT-60SNL	SBS-PT-150SNL	SBS-PT-30SN	SBS-PT-150SN
Wymiary [długość x szerokość x wysokość + wysokość nóżki; mm]	355 x 405 x 55 + 5		315 x 325 x 55 + 5	
Długość przewodu łączącego wyświetlacz z platformą ważącą (min–max; m)	1,1–2,2		1,1–3	1,1–2,2
Ciężar [kg]	4,7		3,7	
Typ baterii	6 x AA			6 x AAA
Zasilanie	DC 9V			
Rodzaj wyświetlacza	LCD			
Temperatura pracy [°C]	1–40			
Minimalne obciążenie [kg]	0,4	0,4	0,1	1
Maksymalne obciążenie [kg]	60	150	30	150

Maksymalna wartość przeciążenia [kg]	90	225	45	225
Dokładność [kg]	0,02	0,05	0,01	0,05
Jednostki pomiaru	kg; lb			
Tryb automatycznego uśpienia	Po 180 sekundach bezczynności		Po 140 sekundach bezczynności	Po 180 sekundach bezczynności
Zakres zerowania [kg]	2,4	6	0,12	6

Opis parametru	**Wartość parametru**
Nazwa produktu	Waga pocztowa
Model	SBS-LW-40
Wymiary [długość x szerokość x wysokość; mm]	200 x 220 x 60
Wymiary wyświetlacza [mm]	70 x 30
Ciężar [kg]	0,9
Typ baterii	3 x AAA
Zasilanie	DC 9V
Rodzaj wyświetlacza	LCD
Temperatura pracy [^{o}C]	1–40
Minimalne obciążenie [kg]	0,1
Maksymalne obciążenie [kg]	40
Maksymalna wartość przeciążenia [kg]	60
Dokładność [kg]	0,005
Jednostki pomiaru	g; kg; lb; oz
Tryb automatycznego uśpienia	Po 180 sekundach bezczynności
Zakres zerowania [kg]	1,6

1. Ogólny opis

Instrukcja przeznaczona jest do pomocy w bezpiecznym i niezawodnym użytkowaniu. Produkt jest zaprojektowany i wykonany ściśle według wskazań technicznych przy użyciu najnowszych technologii i komponentów oraz przy zachowaniu najwyższych standardów jakości.

PRZED PRZYSTĄPIENIEM DO PRACY NALEŻY DOKŁADNIE PRZECZYTAĆ I ZROZUMIEĆ NINIEJSZĄ INSTRUKCJĘ.

Dla zapewnienia długiej i niezawodnej pracy urządzenia należy dbać o jego prawidłową obsługę oraz konserwację zgodnie ze wskazówkami zawartymi w tej instrukcji. Dane techniczne i specyfikacje zawarte w tej instrukcji obsługi są aktualne. Producent zastrzega sobie prawo dokonywania zmian związanych z podwyższeniem jakości.

Objaśnienie symboli

CE	Produkt spełnia wymagania odpowiednich norm bezpieczeństwa.
	Przed użyciem należy zapoznać się z instrukcją.
	Produkt podlegający recyklingowi.
	UWAGA! lub **OSTRZEŻENIE!** lub **PAMIĘTAJ!** opisująca daną sytuację (ogólny znak ostrzegawczy).
	UWAGA! Ostrzeżenie przed porażeniem prądem elektrycznym!
	Zasilacz II klasy ochronności z izolacją podwójną.

UWAGA! **Ilustracje w niniejszej instrukcji obsługi mają charakter poglądowy i w niektórych szczegółach mogą różnić się od rzeczywistego wyglądu produktu.**

Instrukcją oryginalną jest niemiecka wersja instrukcji. Pozostałe wersje językowe są tłumaczeniami z języka niemieckiego.

2. Bezpieczeństwo użytkowania

UWAGA! Przeczytać wszystkie ostrzeżenia dotyczące bezpieczeństwa oraz wszystkie instrukcje. Niezastosowanie się do ostrzeżeń i instrukcji może spowodować porażenie prądem, pożar i/lub ciężkie obrażenia ciała lub śmierć.

Termin „urządzenie" lub „produkt" w ostrzeżeniach i w opisie instrukcji odnosi się do WAGI PACZKOWEJ POCZTOWEJ / WAGI POCZTOWEJ.

2.1. Bezpieczeństwo elektryczne

UWAGA: Do zasad „bezpieczeństwa elektrycznego" należy stosować się, gdy urządzenie zasilane jest z sieci elektrycznej.

a) Wtyczka urządzenia musi pasować do gniazda. Nie modyfikować wtyczki w jakikolwiek sposób. Oryginalne wtyczki i pasujące gniazda zmniejszają ryzyko porażenia prądem.
b) Unikać dotykania uziemionych elementów, takich jak rury, grzejniki, piece i lodówki. Istnieje zwiększone ryzyko porażenia prądem, jeśli ciało jest uziemione i dotyka urządzenia narażonego na bezpośrednie działanie deszczu, mokrej nawierzchni i pracy w wilgotnym otoczeniu. Przedostanie się wody do urządzenia zwiększa ryzyko jego uszkodzenia oraz porażenia prądem.
c) Nie należy używać kabla zasilającego w sposób niewłaściwy. Nigdy nie używać go do przenoszenia urządzenia lub do wyciągania wtyczki z gniazda. Trzymać przewód z dala od źródeł ciepła, oleju, ostrych krawędzi lub ruchomych części. Uszkodzone lub poplątane przewody zwiększają ryzyko porażenia prądem.
d) Zabrania się używania zasilacza jeśli przewód jest uszkodzony lub nosi wyraźne oznaki zużycia. Uszkodzony przewód zasilający powinien być wymieniony przez wykwalifikowanego elektryka lub serwis producenta.
e) Aby uniknąć porażenia prądem elektrycznym, nie należy zanurzać kabla, wtyczki ani samego zasilacza w wodzie lub innym płynie.
f) Dozwolone jest wyłącznie korzystanie z zasilacza o odpowiedniej mocy. Niedopasowany zasilacz może uszkodzić urządzenie.

2.2. Bezpieczeństwo w miejscu pracy

a) W razie wątpliwości czy produkt działa poprawnie lub stwierdzenia uszkodzenia należy skontaktować się z serwisem producenta.
b) Naprawę produktu może wykonać wyłącznie serwis producenta. Nie wolno dokonywać napraw samodzielnie!

c) Należy regularnie sprawdzać stan naklejek z informacjami dotyczącymi bezpieczeństwa. W przypadku gdy, naklejki są nieczytelne należy je wymienić.
d) Zachować instrukcję użytkowania w celu jej późniejszego użycia. W razie, gdyby urządzenie miało zostać przekazane osobom trzecim, to wraz z nim należy przekazać również instrukcję użytkowania.
e) Elementy opakowania oraz drobne elementy montażowe należy przechowywać w miejscu niedostępnym dla dzieci.
f) Urządzenie trzymać z dala od dzieci i zwierząt.
g) W trakcie użytkowania tego urządzenia wraz z innymi urządzeniami należy zastosować się również do pozostałych instrukcji użytkowania.

2.3. Bezpieczeństwo osobiste

a) Urządzenie nie jest przeznaczone do tego, by było użytkowane przez osoby (w tym dzieci) o ograniczonych funkcjach psychicznych, sensorycznych i umysłowych lub nieposiadające odpowiedniego doświadczenia i/lub wiedzy, chyba że są one nadzorowane przez osobę odpowiedzialną za ich bezpieczeństwo lub otrzymały od niej wskazówki dotyczące tego, jak należy obsługiwać urządzenie.
b) Urządzenie mogą obsługiwać osoby zdolne do jego obsługi, które zapoznały się z niniejszą instrukcją oraz zostały przeszkolone w zakresie bezpieczeństwa i higieny pracy.
c) Urządzenie nie jest zabawką. Dzieci powinny być pilnowane, aby nie bawiły się urządzeniem.

2.4. Bezpieczne stosowanie urządzenia

a) Nie należy używać urządzenia, jeśli przycisk ON/OFF nie działa sprawnie (nie załącza i nie wyłącza się).
b) Przed przystąpieniem do regulacji, czyszczenia i konserwacji urządzenie należy odłączyć od zasilania. Taki środek zapobiegawczy zmniejsza ryzyko przypadkowego uruchomienia.
c) Nieużywane urządzenia należy przechowywać w miejscu niedostępnym dla dzieci oraz osób nieznających urządzenia lub tej instrukcji obsługi. Urządzenia są niebezpieczne w rękach niedoświadczonych użytkowników.
d) Utrzymywać urządzenie w dobrym stanie technicznym.
e) Urządzenie należy chronić przed dziećmi.
f) Naprawa oraz konserwacja urządzeń powinna być wykonywana przez wykwalifikowane osoby przy użyciu wyłącznie oryginalnych części zamiennych. Zapewni to bezpieczeństwo użytkowania.
g) Aby zapewnić zaprojektowaną integralność operacyjną urządzenia, nie należy usuwać zainstalowanych fabrycznie osłon lub odkręcać śrub.

h) Należy regularnie czyścić urządzenie, aby nie dopuścić do trwałego osadzenia się zanieczyszczeń.
i) Urządzenie nie jest zabawką. Czyszczenie i konserwacja nie mogą być wykonywane przez dzieci bez nadzoru osoby dorosłej.
j) Zabrania się ingerowania w konstrukcję urządzenia celem zmiany jego parametrów lub budowy.
k) Trzymać urządzenia z dala od źródeł ognia i ciepła.
l) Nie należy przeciążać urządzenia.
m) Nieużywane baterie należy przechowywać w miejscu niedostępnym dla dzieci.
n) Unikać wysokiej wilgotność powietrza, która mogłaby spowodować kondensację oraz bezpośredniego kontaktu z wodą. Należy unikać ekstremalnych temperatur. Wagi nie wolno ustawić bezpośrednio na słońcu lub w pobliżu systemów klimatyzacji.
o) Wagi nie ustawiać w pobliżu otwartych okien lub drzwi, systemów klimatyzacji lub wentylatorów, które mogą spowodować niestabilne wyniki pomiaru na skutek nieprawidłowej cyrkulacji powietrza.
p) Nie pozostawiać ciężaru na wadze przez dłuższy czas. Zmniejsza to dokładność wagi i skraca żywotność czujników.
q) Nie używać wagi w trakcie burzy lub deszczu.
r) Przed dokonaniem pomiaru należy upewnić się, czy urządzenie jest ustawione na stabilnym podłożu, nie jest narażone na wibracje oraz nagłe zmiany temperatury, które mogą negatywnie wpłynąć na wyniki pomiaru.
s) Waga nie powinna być poddawana żadnym wstrząsom, naciskowi mechanicznemu czy upadkowi.
t) Nie wolno korzystać z urządzeń radiowych, elektronicznych lub elektrostatycznych w pobliżu wagi, która jest w użyciu (np. telefony komórkowe). Może to spowodować niedokładny odczyt pomiarów.
u) Zaleca się rozłożyć ciężar na samym środku wagi, aby zapewnić najdokładniejszy pomiar.
v) Decydując się na wymianę baterii należy wymienić je wszystkie za jednym razem.
w) Nie wolno przekraczać maksymalnego ciężaru wagi!

UWAGA! Pomimo, iż urządzenie zostało zaprojektowane tak, aby było bezpieczne, posiadało odpowiednie środki ochrony oraz pomimo użycia dodatkowych elementów zabezpieczających użytkownika, nadal istnieje niewielkie ryzyko wypadku lub odniesienia obrażeń w trakcie pracy z urządzeniem. Zaleca się zachowanie ostrożności i rozsądku podczas jego użytkowania.

3. Zasady użytkowania

Urządzenie służy do pomiaru wagi umieszczonych na platformie ważącej listów oraz paczek.

Odpowiedzialność za wszelkie szkody powstałe w wyniku użytkowania niezgodnego z przeznaczeniem ponosi użytkownik.

3.1. Opis urządzenia

SBS-PT-200S; SBS-PT-100S; SBS-PT-200SB; SBS-PT-100SB

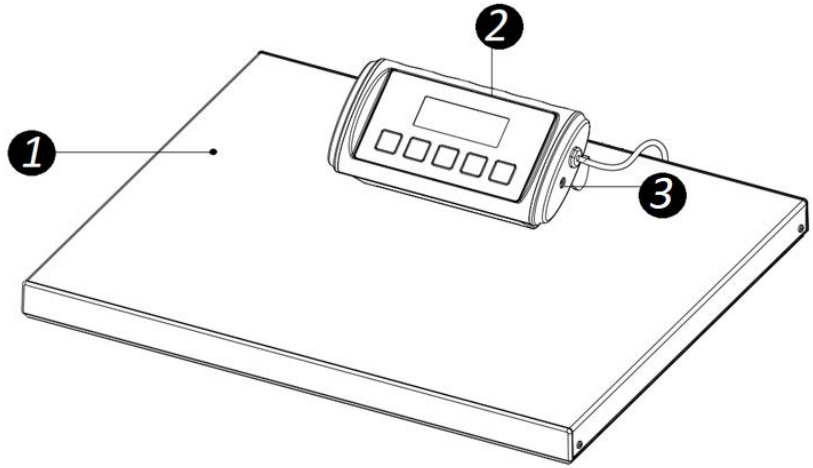

1. Platforma ważąca
2. Wyświetlacz z przyciskami funkcyjnymi
3. Gniazdo zasilacza

***** Modele SBS-PT-200SB; SBS-PT-100SB posiadają dodatkowo uchwyt przy platformie ważącej.

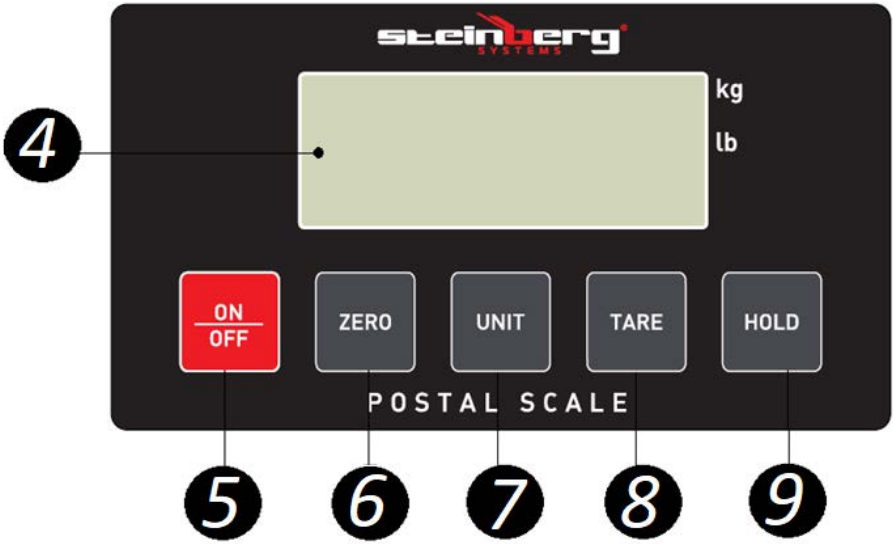

4. Wyświetlacz
5. Przycisk „ON/OFF” – włączenie/wyłączenie urządzenia
6. Przycisk „ZERO” – zerowanie/wejście do menu ustawień
7. Przycisk „UNIT” – zmiana jednostki pomiaru
8. Przycisk „TARE” – funkcja tarowania
9. Przycisk „HOLD” – zachowanie odczytu wagi

SBS-PT-200SK; SBS-PT-100SK

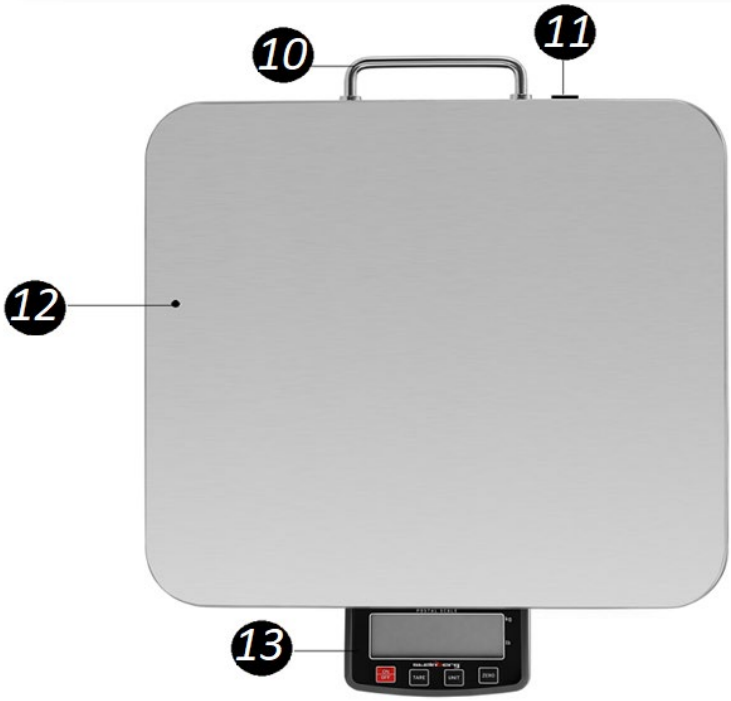

10. Uchwyt
11. Gniazdo zasilacza
12. Platforma ważąca
13. Wyświetlacz z przyciskami funkcyjnymi

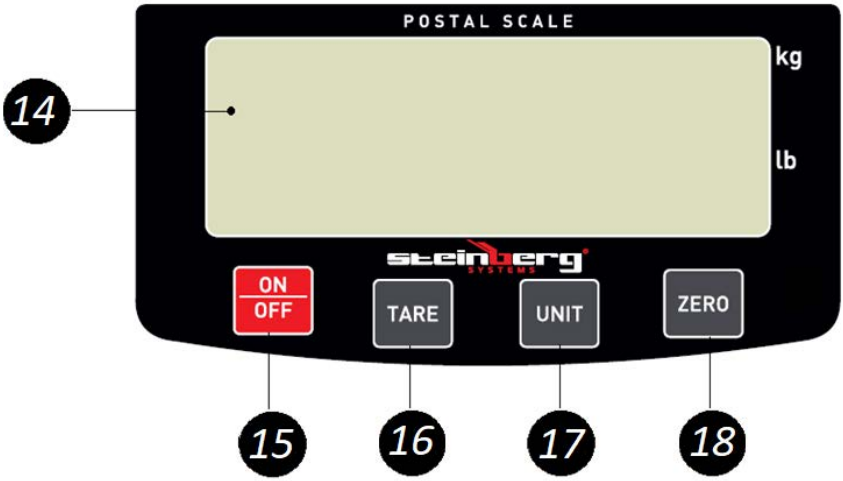

14. Wyświetlacz
15. Przycisk „ON/OFF” – włączenie/wyłączenie urządzenia
16. Przycisk „TARE” – funkcja tarowania
17. Przycisk „UNIT” – zmiana jednostki pomiaru
18. Przycisk „ZERO” – zerowanie/wejście do menu ustawień

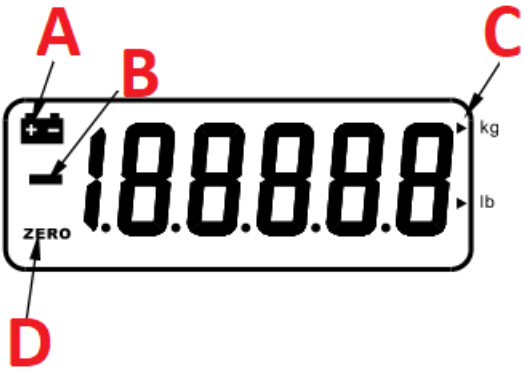

A. Wskaźnik niskiego poziomu naładowania baterii
B. Wskaźnik błędu pomiaru
C. Wskaźnik wybranej jednostki pomiaru
D. Wskaźnik zerowania

SBS-PT-60SNL; SBS-PT-150SNL

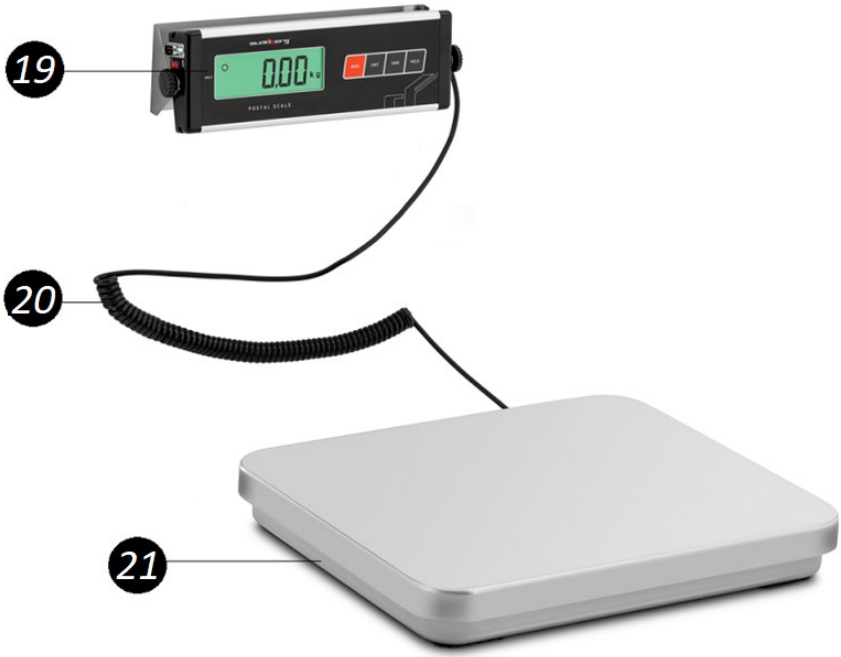

19. Wyświetlacz z przyciskami funkcyjnymi
20. Przewód łączący wyświetlacz z platformą ważącą
21. Platforma ważąca

22. Płytka montażowa
23. Wyświetlacz
24. Przycisk „ZERO” – zerowanie/wejście do menu ustawień
25. Przycisk „UNIT” – zmiana jednostki pomiaru
26. Przycisk „TARE” – funkcja tarowania
27. Przycisk „HOLD” – zachowanie odczytu wagi
28. Gniazdo zasilacza (niewidoczne na zdjęciu)
29. Śruba dociskowa zabezpieczająca kąt nachylenia wyświetlacza
30. Przewód łączący wyświetlacz z platformą ważącą
31. Gniazdo D-SUB
32. Przełącznik „I/O” (I – włączanie; O – wyłączanie)

SBS-PT-30SN; SBS-PT-150SN

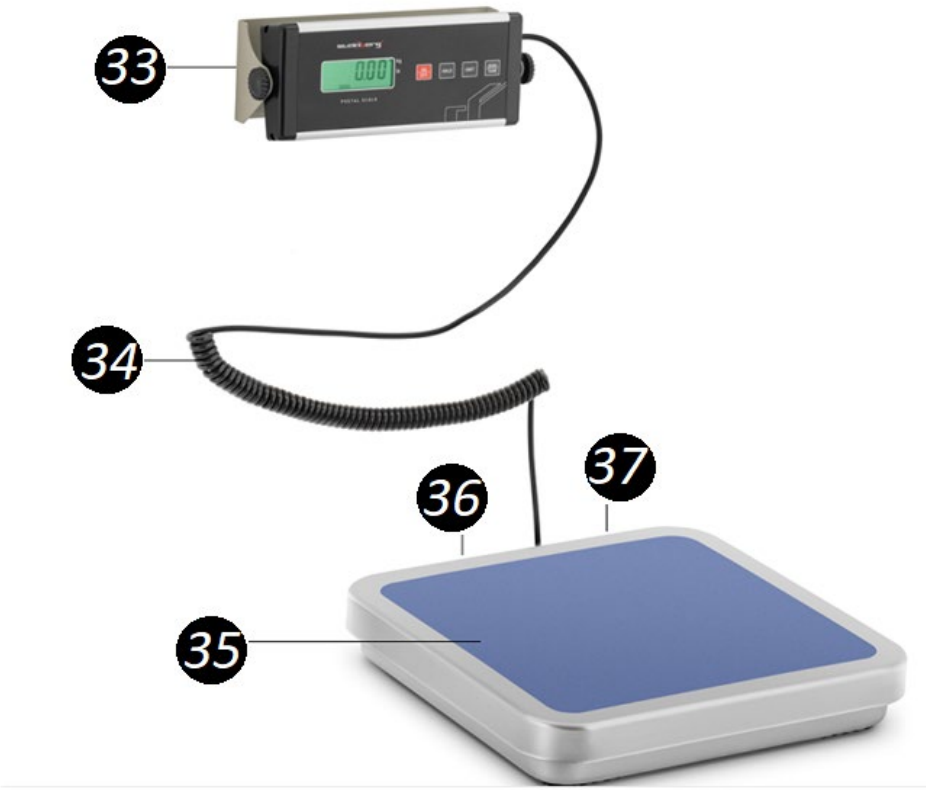

33. Wyświetlacz z przyciskami funkcyjnymi
34. Przewód łączący wyświetlacz z platformą ważącą
35. Platforma ważąca
36. Gniazdo D-SUB (niewidoczne na zdjęciu)
37. Gniazdo zasilacza (niewidoczne na zdjęciu)

38. Wyświetlacz
39. Przycisk „ON (włączanie) / OFF (wyłączanie)”
40. Przycisk „HOLD” – zachowanie odczytu wagi
41. Przycisk „UNIT” – zmiana jednostki pomiaru
42. Przycisk „ZERO/TARE” – odpowiada za funkcję zerowania/tarowania
43. Przewód łączący wyświetlacz z platformą ważącą
44. Płytka montażowa
45. Śruba dociskowa regulująca kąt nachylenia wyświetlacza

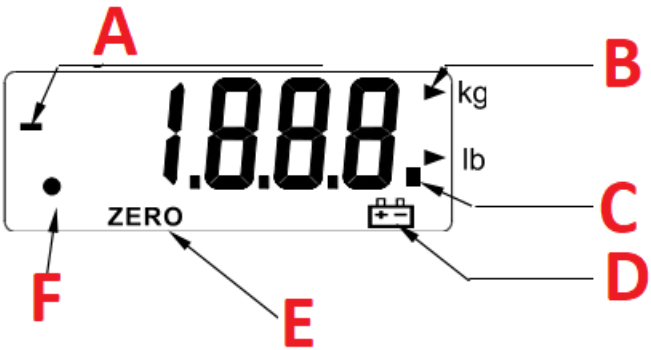

A. Wskaźnik błędu pomiaru
B. Wskaźnik wybranej jednostki pomiaru
C. Wskaźnik stabilności liczby wykonanych dotychczas pomiarów
D. Wskaźnik niskiego poziomu naładowania baterii
E. Wskaźnik funkcji zerowania
F. Wskaźnik funkcji zachowania odczytu

DOTYCZY MODELI SBS-PT-60SNL; SBS-PT-150SNL; SBS-PT-30SN; SBS-PT-150SN:

46. Płytka instalacyjna do komputera
47. Zasilacz

SBS-LW-40

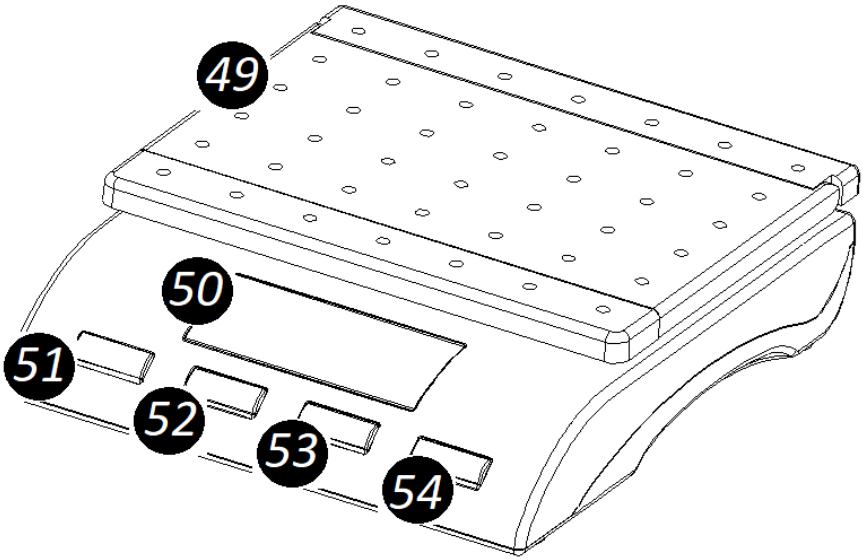

49. Platforma ważąca

50. Wyświetlacz
51. Przycisk „ON (włączanie) / OFF (wyłączanie)”
52. Przycisk „UNIT” – zmiana jednostki pomiaru
53. Przycisk „ZERO/TARE” – funkcja zerowania/tarowania
54. Przycisk „HOLD” – zachowanie odczytu wagi

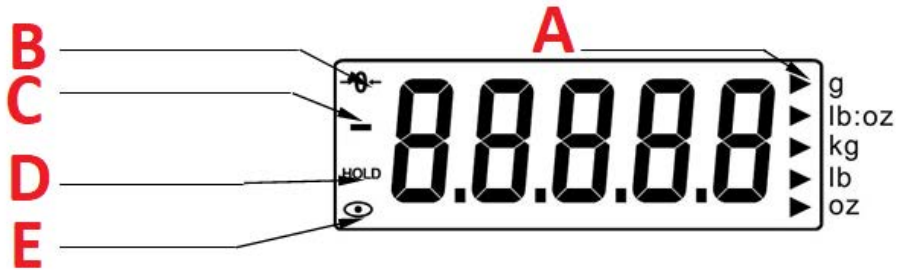

A. Wskaźnik wybranej jednostki pomiaru
B. Wskaźnik zerowania
C. Wskaźnik błędu pomiaru
D. Wskaźnik włączonej funkcji zachowania odczytu
E. Wskaźnik stabilności odczytów

3.2. Przygotowanie do pracy

UMIEJSCOWIENIE URZĄDZENIA:

Temperatura otoczenia nie może przekraczać 40°C, a wilgotność względna nie powinna przekraczać 85%. Urządzenie należy ustawić w sposób zapewniający dobrą cyrkulację powietrza. Należy utrzymać minimalny odstęp 10 cm od każdej ściany urządzenia. Urządzenie należy trzymać z dala od wszelkich gorących powierzchni. Urządzenie należy zawsze użytkować na równej, stabilnej, czystej, ognioodpornej i suchej powierzchni i poza zasięgiem dzieci oraz osób ograniczonych funkcjach psychicznych, sensorycznych i umysłowych. Urządzenie należy umiejscowić w taki sposób, by w dowolnej chwili można się było dostać do wtyczki sieciowej. Należy pamiętać o tym, by zasilanie urządzenia energią odpowiadało danym podanym na tabliczce znamionowej!

ZAWIESZANIE WYŚWIETLACZA (modele SBS-PT-60SNL; SBS-PT-150SNL; SBS-PT-30SN; SBS-PT-150SN):

1. W miejscu docelowym instalacji wyświetlacza należy wywiercić otwór na kołek rozporowy.
2. Umieścić kołek rozporowy w wywierconym otworze.
3. Z tyłu wyświetlacza znajduje się płytka montażowa. W płytce montażowej znajdują się dwa otwory na wkręty.
4. Przełożyć wkręty przez otwory w płytce montażowej.
5. Ustawić płytkę montażową w docelowym miejscu instalacji wyświetlacza.
6. Wkręcić wkręty w kołki rozporowe.
7. Za pomocą śrub dociskowych po obu stronach wyświetlacza zabezpieczyć go pod żądanym kątem nachylenia.

KALIBRACJA:

A. SBS-PT-200S; SBS-PT-100S; SBS-PT-200SB; SBS-PT-100SB1

• Wyłączyć urządzenie za pomocą przycisku „ON/OFF".

• Przytrzymać przez kilka sekund przycisk „ZERO", a następnie nacisnąć przycisk „ON/OFF". Urządzenie włączy się wyświetlając komunikat „X00.00". Litera „X" zacznie migać.

• Wybrać jednostkę kalibracji (kg; Ib) naciskając do skutku przycisk „UNIT".

• Migający symbol w wyświetlanym komunikacie oznacza, że dana cyfra może zostać zmieniona. Za pomocą przycisku „HOLD" wybrać cyfrę do zmiany, a za pomocą przycisku „ZERO" zwiększać migającą wartość.

• Nacisnąć przycisk „TARE". Wyświetlacz wskaże liczbę wykonanych dotychczas pomiarów.

• Nacisnąć przycisk „UNIT". Wyświetlacz wskaże ustawioną wartość kalibracyjną.

• Umieścić ciężar o wyświetlanej wadze na platformie ważącej.

• Po ustabilizowaniu się odczytu nacisnąć przycisk „UNIT".

• Wyświetlenie komunikatu „----" oznacza zakończenie kalibracji. Usunąć ciężar z platformy.

• Wyłączyć urządzenie za pomocą przycisku „ON/OFF".

B. SBS-PT-200SK; SBS-PT-100SK:

• Gdy waga jest wyłączona, przytrzymać przycisk „UNIT" przez kilka sekund, a następnie nacisnąć przycisk „ON/OFF". Na wyświetlaczu pojawi się komunikat „CALU=".

• Naciskać przycisk „UNIT" do skutku, aby wybrać jednostkę kalibracyjną (kg; Ib).

• Nacisnąć przycisk „TARE". Na wyświetlaczu pojawi się komunikat „XXX.XX + (wybrana jednostka kalibracyjna)".

• Pierwszy symbol w wyświetlanym komunikacie zacznie migać. Oznacza to, że dana cyfra może zostać zmieniona. Naciskać przycisk „UNIT", aby wybrać cyfrę do zmiany, a za pomocą przycisku „ZERO" zwiększać jej wartość.

• Nacisnąć przycisk „TARE”. Wyświetlacz wskaże komunikat „-CAL-”.
• Nacisnąć przycisk „UNIT” dwukrotnie. Wyświetlacz wskaże ustawioną wartość kalibracyjną.
• Umieścić ciężar o wyświetlanej wadze na platformie ważącej.
• Po ustabilizowaniu się odczytu nacisnąć przycisk „UNIT”.
• Komunikat „----” oznacza zakończenie kalibracji. Usunąć ciężar z platformy.
• Wyłączyć urządzenie za pomocą przycisku „ON/OFF”.

C. SBS-PT-60SNL; SBS-PT-150SNL:

• Przytrzymując jednocześnie przyciski „ZERO” oraz „TARE” włączyć urządzenie przełącznikiem „I/O”. Na wyświetlaczu pojawi się komunikat „CAL”.
• Nacisnąć przycisk „TARE”. Wyświetlacz wskaże wartość kalibracyjną ustawioną w Menu ustawień.
• Umieścić ciężar o wyświetlanej wadze na platformie ważącej.
• Po ustabilizowaniu się odczytu nacisnąć przycisk „TARE”.
• Komunikat „----” oznacza zakończenie kalibracji. Usunąć ciężar z platformy i wyłączyć urządzenie ustawiając przełącznik w pozycji „O”.

D. SBS-PT-30SN; SBS-PT-150SN:

• Przytrzymując przycisk „UNIT” oraz „TARE” włączyć urządzenie przyciskiem „ON/OFF”. Na wyświetlaczu pojawi się komunikat „CAL”.
• Nacisnąć przycisk „UNIT” ponownie. Wyświetlacz wskaże wartość kalibracyjną.
• Umieścić ciężar o wyświetlanej wadze na platformie ważącej.
• Po ustabilizowaniu się odczytu nacisnąć przycisk „UNIT”.
• Wyświetlenie się ciągu liczb (liczba wykonanych dotychczas pomiarów) oznacza zakończenie kalibracji. Usunąć ciężar z platformy.
• Wyłączyć urządzenie za pomocą przycisku „ON/OFF”.

E. SBS-LW-40:

• Gdy waga jest wyłączona, przytrzymać przycisk „UNIT” przez kilka sekund, a następnie nacisnąć przycisk „ON/OFF”. Na wyświetlaczu pojawi się komunikat „C=xx”.
• Naciskać przycisk „UNIT”, aby wybrać jednostkę kalibracyjną (kg; lb).
• Nacisnąć przycisk „ZERO/TARE”. Wyświetlacz wskaże komunikat „CAL”, a następnie liczbę wykonanych dotychczas pomiarów.
• Nacisnąć przycisk „UNIT”. Na wyświetlaczu pojawi się komunikat „-----”, a następnie wartość kalibracyjna.
• Umieścić obciążnik o wskazanej wadze na platformie.
• Nacisnąć przycisk „UNIT”.

• Komunikat „-----” oraz wyświetlona następnie liczba wykonanych dotychczas pomiarów oznaczają zakończenie procesu kalibracji.
• Usunąć ciężar z platformy.
• Wyłączyć urządzenie za pomocą przycisku „ON/OFF”.

UWAGA! (dotyczy wszystkich modeli)

1. Jeśli proces kalibracji nie powodzi się kilka razy z rzędu:
   • należy wymienić baterie,
   • zmienić położenie urządzenia (przyczyną może być nierówne podłoże lub wpływ pobliskich fali radiowych).
2. Podczas procesu kalibracji na wyświetlaczu może pojawi się ciąg liczb. Jest to liczba dotychczas wykonanych pomiarów. Może ona różnić się o -/+ 5 odczytów. Jeśli nieproporcjonalnie rośnie lub spada, prawdopodobnie uszkodzone jest ogniwo obciążnikowe.
3. Aby sprawdzić, czy proces kalibracji rzeczywiście przebiegł pomyślnie, należy:
   • włączyć urządzenie ponownie,
   • umieścić na platformie obciążnik o danej wadze i sprawdzić, czy odczyt zgadza się z wagą obciążnika.

Jeśli odczyt się różni od rzeczywistej wagi, należy powtórzyć proces kalibracji.

4. Jeśli możliwe jest ustawienie wartości kalibracyjnej, zaleca się, aby wynosiła ona minimum 50% wartości maksymalnego obciążenia.

3.3. Praca z urządzeniem

1. Włożyć baterie do komory zgodnie z polaryzacją.
2. Włączyć urządzenie za pomocą przycisku „ON/OFF” lub przełącznika „I/O” (w zależności od modelu). Odczekać chwilę po włączeniu przed rozpoczęciem ważenia.
3. Nacisnąć przycisk „UNIT”, aby wybrać jednostkę pomiaru. Naciskać, aż pojawi się żądana jednostka.
4. Umieścić przedmiot na platformie ważącej.
5. Odczekać kilka sekund, aż odczyt się ustabilizuje.
6. Po zakończeniu ważenia usunąć przedmiot z platformy.

<u>PRZYCISKI FUNKCYJNE</u>

A. Przycisk „ZERO”:

Jeśli platforma ważąca jest pusta, a wyświetlacz wskazuje inną wartość niż 0 należy nacisnąć przycisk „ZERO”, aby wyzerować wartość na wyświetlaczu i dopiero rozpocząć ważenie.

B. Przycisk „TARE”:

1. Umieścić przedmiot na platformie, gdy urządzenie jest włączone.
2. Poczekać, aż odczyt ustabilizuje się.
3. Nacisnąć przycisk „TARE” i pozostawić przedmiot na platformie. Wyświetlacz wskaże wartość 0.
4. Dołożyć przedmiot na platformę. Wyświetlacz wskaże wagę tylko drugiego przedmiotu.
5. Powtarzać wedle potrzeby, nie przekraczając maksymalnej wartości obciążenia wagi.

C. Przycisk „UNIT”:

Nacisnąć, aby zmienić jednostkę ważenia.

D. Przycisk „HOLD”:

1. Umieścić przedmiot na platformie ważącej.
2. Poczekać, aż odczyt ustabilizuje się.
3. Nacisnąć przycisk „HOLD”. Na wyświetlaczu pojawi się ikonka „HOLD”.
4. Usunąć przedmiot z platformy ważącej. Odczyt nadal pozostanie widoczny na wyświetlaczu.

* W przypadku modeli SBS-PT-30SN; SBS-PT-150SN; SBS-LW-40 odczyt pozostaje widoczny przez 120 sekund od usunięcia ciężaru.

5. Nacisnąć przycisk „UNIT”, aby przekonwertować wartość odczytu na inną jednostkę pomiaru.
6. Nacisnąć przycisk „HOLD”, aby powrócić do normalnego trybu pracy.

* W przypadku modeli SBS-PT-30SN; SBS-PT-150SN po przytrzymaniu przycisku „HOLD” przesyłane są dane z wagi do komputera.

E. Przycisk „ZERO/TARE”:

• **jeśli platforma ważąca jest pusta:** w przypadku, gdy wyświetlacz wskazuje inną wartość niż 0 należy nacisnąć przycisk „ZERO/TARE”, aby wyzerować wartość na wyświetlaczu i dopiero rozpocząć ważenie

• jeśli platforma ważąca nie jest pusta (funkcja tarowania):
– umieścić przedmiot na platformie, gdy urządzenie jest włączone
– poczekać, aż odczyt ustabilizuje się
– nacisnąć przycisk „ZERO/TARE” i pozostawić przedmiot na platformie. Wyświetlacz wskaże wartość 0
– dołożyć kolejny przedmiot na platformę. Wyświetlacz wskaże wagę tylko drugiego przedmiotu
– powtarzać wedle potrzeby, nie przekraczając maksymalnej wartości obciążenia wagi

USTAWIENIA

A. SBS-PT-200S; SBS-PT-100S; SBS-PT-200SB; SBS-PT-100SB1:

1. Funkcja automatycznego uśpienia:

   Przytrzymać przycisk „HOLD” przez kilka sekund, a następnie nacisnąć przycisk „ON/OFF”. Na wyświetlaczu pojawi się komunikat „A-ON” (włączenie funkcji automatycznego uśpienia) lub „A-OFF” (wyłączenie funkcji). Naciskając przycisk „ZERO” wybrać opcję „A-ON” lub „A-OFF”.

2. Funkcja podświetlenia wyświetlacza:

   Nacisnąć ponownie przycisk „HOLD”. Na wyświetlaczu pojawi się komunikat „L-ON” (włączenie funkcji podświetlenia wyświetlacza) lub „L-OFF” (wyłączenie funkcji). Naciskając przycisk „ZERO” wybrać opcję „L-ON” lub „L-OFF”.

3. Funkcja zachowania odczytu:

   Nacisnąć ponownie przycisk „HOLD”. Na wyświetlaczu pojawi się komunikat „H_ON” (włączenie funkcji zachowania odczytu po usunięciu ciężaru z platformy) lub „H_OFF” (wyłączenie funkcji). Naciskając przycisk „ZERO” wybrać opcję „L-ON” lub „L-OFF”.

4. Aby powrócić do normalnego trybu ważenia należy wyłączyć, a następnie ponownie włączyć urządzenie za pomocą przycisku „ON/OFF”.

B. SBS-PT-200SK; SBS-PT-100SK:

1. Funkcja automatycznego uśpienia:

Wyłączyć urządzenie. Przytrzymać przycisk „ZERO” przez kilka sekund, a następnie jednocześnie nacisnąć przycisk „ON/OFF”. Na wyświetlaczu pojawi się komunikat „A-OFF” (wyłączenie funkcji automatycznego uśpienia). Naciskając przycisk „ZERO” wybrać opcję „A-ON” (włączenie funkcji) lub „A-OFF”.

2. Funkcja podświetlenia wyświetlacza:

   Nacisnąć przycisk „UNIT”. Na wyświetlaczu pojawi się komunikat „L-ON” (włączenie funkcji podświetlenia wyświetlacza) lub „L-OFF” (wyłączenie funkcji). Naciskając przycisk „ZERO” wybrać opcję „L-ON” lub „L-OFF”.

3. Aby powrócić do normalnego trybu ważenia należy wyłączyć, a następnie ponownie włączyć urządzenie za pomocą przycisku „ON/OFF”.

C. SBS-PT-60SNL; SBS-PT-150SNL:

Poziom 1:

1. Włączyć urządzenie przytrzymując jednocześnie przycisk „ZERO”. Gdy urządzenie zostanie uruchomione należy puścić przycisk „ZERO”.
2. Nacisnąć trzykrotnie przycisk „TARE”. Urządzenie przejdzie do listy dostępnych funkcji do wyregulowania.
3. Aby wyregulować wyświetlany parametr należy nacisnąć przycisk „UNIT”. Parametry reguluje się za pomocą przycisku „TARE”.
4. Aby powrócić do głównego menu ustawień lub pominąć dany parametr i przejść do następnego należy nacisnąć przycisk „ZERO”.

Dostępne ustawienia:

Wyświetlany komunikat	**Odpowiadająca funkcja**	**Opcje regulacji funkcji**
A-OFF	Automatyczne wyłączenie (regulacja czasu, po upływie którego funkcja zostanie uruchomiona)	Automatyczne wyłączenie nastąpi po: • 120, • 180, • 300 sekundach bezczynności, • OFF (funkcja wyłączona)
b.L	Podświetlenie	• ON – włączone • OFF – wyłączone • STB – włączone, jeśli na platformie znajduje się zwierzę/ przedmiot, wyłącza się

		automatycznie po 12 sekundach od ustabilizowania odczytu • AUTO – włączone, jeśli na platformie znajduje się zwierzę/ przedmiot; wyłączone, jeśli wartość odczytu wynosi 0
UNIT	Jednostka ważenia (wybór jednostki ważenia w tym menu odpowiada za jej pojawienie się po naciśnięciu przycisku „TARE” podczas dokonywania pomiaru)	• ON kg lub OFF kg – ważenie w kilogramach włączone/wyłączone • ON LB lub OFF LB – ważenie w funtach włączone/wyłączone • ON oz lub OFF oz – ważenie w uncjach włączone/wyłączone
Por.u	Domyślna jednostka ważenia	Wybrana jednostka ważenia widniejąca po uruchomieniu: • KG – kilogramy • LB – funty • OZ – uncje • KG.LB.OZ – wyboru należy dokonać po każdym uruchomieniu
G.SW	Wykorzystanie działania siły grawitacji na ważony przedmiot	• ON – włączone • OFF – wyłączone
Bmi.sw	Wykorzystanie wskaźnika masy ciała (BMI)	• ON – włączone • OFF – wyłączone
bAud	Prędkość transmisji danych (body)	• 1200 • 2400 • 4800 • 9600
PAr	Kontrola bitów parzystości	• nonE – brak • odd – nieparzyste • EwEn – parzyste
Mod	Transmisja danych (za pomocą złącza D-SUB) Po podłączeniu urządzenia należy włożyć płytkę	• kEy – przesyłanie danych po przytrzymaniu przycisku „HOLD” • Stb – przesyłanie danych po ustabilizowaniu się odczytu • coN – ciągłe przesyłanie danych • OFF – funkcja wyłączona

	instalacyjną do napędu. Otworzyć folder „DVD” i podwójnie nacisnąć na ikonę „Access Port”.	
Ani.sw	Tryb ważenia zwierząt	• ON – włączony • OFF – wyłączony
FiLd.L	Tryb wielkości zwierzęcia	• STr – duże zwierzę • WEEK – małe zwierzę • nor – zwierzę średniej wielkości
LocK.r	Tryb aktywności ruchowej zwierzęcia	• 10 – zwierzę o niskiej aktywności • 30 – zwierzę o normalnej aktywności • 50 – zwierzę o wysokiej aktywności • OFF – funkcja nie jest brana pod uwagę
Pzr	Procent ciężaru na wadze, który po uruchomieniu będzie równał się wartości „0”	• 3 • 4 • 10 • 20
Kzr	Procent ciężaru na wadze, który umożliwi funkcję zerowania	• 3 • 4 • 5 • 10

Poziom 2:

1. Włączyć urządzenie przytrzymując jednocześnie przycisk „ZERO”. Po uruchomieniu urządzenia i nadal trzymając przycisk „ZERO” należy nacisnąć trzykrotnie przycisk „UNIT”. Urządzenie przejdzie do listy dostępnych funkcji do wyregulowania.
2. Aby wyregulować wyświetlany parametr należy nacisnąć przycisk „UNIT”. Parametry reguluje się za pomocą przycisku „TARE”.
3. Aby powrócić do głównego menu ustawień lub pominąć dany parametr i przejść do następnego należy nacisnąć przycisk „ZERO”.

Dostępne ustawienia:

Wyświetlany komunikat	**Odpowiadająca funkcja**	**Opcje regulacji funkcji**
CAPu	Jednostka maksymalnego obciążenia	• kg • lb

CAP	Maksymalne obciążenie	Po naciśnięciu przycisku „UNIT” pojawi się komunikat „0000”. • Nacisnąć przycisk „HOLD”, aby zaznaczyć żądaną cyfrę w wyświetlonym ciągu liczbowym. • Nacisnąć „TARE”, aby zwiększyć zaznaczoną cyfrę.
CALU	Jednostka kalibracji	• kg • lb
CAL	Wartość kalibracji	Po naciśnięciu przycisku „UNIT” pojawi się komunikat „0000”. • Nacisnąć przycisk „HOLD”, aby zaznaczyć żądaną cyfrę w wyświetlonym ciągu liczbowym. • Nacisnąć „TARE”, aby zwiększyć zaznaczoną cyfrę.
DIVS	Podziałka	• 0,5 • 1 • 2
ADC	Przetwarzanie ADC (w bitach)	• 18 • 21

D. SBS-PT-30SN; SBS-PT-150SN:

1. Funkcja automatycznego uśpienia:

• Przytrzymując przycisk „HOLD” włączyć urządzenie przyciskiem „ON/OFF”. Na wyświetlaczu pojawi się komunikat „A._”.
• Naciskać przycisk „ZERO” do skutku, aby wybrać czas, po upływie którego ma nastąpić automatyczne uśpienie: „A.120” (po 120 sekundach); „A.180” (po 180 sekundach); „A.300” (po 300 sekundach); „A.off” (funkcja wyłączona).

2. Funkcja podświetlenia wyświetlacza:

• Przytrzymując przycisk „HOLD” włączyć urządzenie przyciskiem „ON/OFF”. Na wyświetlaczu pojawi się komunikat „A._”.
• Nacisnąć przycisk „HOLD”. Wyświetlacz wskaże komunikat „L._”.
• Naciskać przycisk „ZERO” do skutku, aby wybrać opcję:
– włączenia podświetlenia „L.on”
– wyłączenia podświetlenia „L.off”
– włączenia podświetlenia tylko po ustabilizowaniu się odczytu „L.Stb”

– włączenia podświetlenia po umieszczeniu ciężaru na platformie „L.Aut”

3. Ustalenie prędkości transmisji danych:

• Przytrzymując przycisk „HOLD” włączyć urządzenie przyciskiem „ON/OFF”. Na wyświetlaczu pojawi się komunikat „A._”.
• Nacisnąć dwukrotnie przycisk „HOLD”. Wyświetlacz wskaże komunikat „b._”.
• Naciskać przycisk „ZERO” do skutku, aby wybrać opcję: „b.9600”; „b.1200”; „b.2400”; „b.4800”.

4. Tryb transmisji danych:

• Przytrzymując przycisk „HOLD” włączyć urządzenie przyciskiem „ON/OFF”. Na wyświetlaczu pojawi się komunikat „A._”.
• Nacisnąć trzykrotnie przycisk „HOLD”. Wyświetlacz wskaże komunikat „n._”.
• Naciskać przycisk „ZERO” do skutku, aby wybrać opcję:
– ciągłego przesyłania danych „n.Con”
– przesyłania danych tylko po wydaniu komendy przez komputer „n.Conn”
– przesyłania danych podczas przytrzymania przycisku „HOLD” – „n.key”
– przesyłania danych po ustabilizowaniu się odczytu „n.Stb”

5. Funkcja wyboru jednostki pomiaru:

• Przytrzymując przycisk „HOLD” włączyć urządzenie przyciskiem „ON/OFF”. Na wyświetlaczu pojawi się komunikat „A._”.
• Nacisnąć czterokrotnie przycisk „HOLD”. Wyświetlacz wskaże komunikat „U._”.
• Naciskać przycisk „ZERO” do skutku, aby wybrać opcję włączenia funkcji wyboru jednostki pomiaru „U.on” lub opcję pomiaru wyłączenie w kg „U.off”.

6. Funkcja przycisku „HOLD”:

• Przytrzymując przycisk „HOLD” włączyć urządzenie przyciskiem „ON/OFF”. Na wyświetlaczu pojawi się komunikat „A._”.
• Nacisnąć pięciokrotnie przycisk „HOLD”. Wyświetlacz wskaże komunikat „K._”.
• Naciskać przycisk „ZERO” do skutku, aby wybrać opcję funkcji, jaką ma spełniać przycisk „HOLD”: zachowania odczytu „K.PCS” lub obliczenia ilości sztuk na platformie „K.HOLD”.

UWAGA! Aby zapisać zmiany i wyjść z menu ustawień należy nacisnąć przyciskiem „ON/OFF”.

E. SBS-LW-40:

1. Funkcja automatycznego uśpienia:

   Przytrzymując przycisk „ZERO/TARE” włączyć urządzenie przyciskiem „ON/OFF”. Na wyświetlaczu pojawi się komunikat „A_ON” lub „A_OFF”. Naciskać przycisk „ZERO/TARE” do skutku, aby wybrać opcję aktywacji „A_ON” lub dezaktywacji „A_OFF” funkcji automatycznego uśpienia.

2. Funkcja podświetlenia wyświetlacza:

   Nacisnąć przycisk „UNIT”. Wyświetlacz wskaże komunikat „L_ON” lub „L_OFF”. Naciskać przycisk „ZERO/TARE” do skutku, aby wybrać opcję aktywacji „L_ON” lub dezaktywacji „L_OFF” funkcji podświetlenia wyświetlacza.

3. Funkcja automatycznego zachowania odczytu:

   Nacisnąć przycisk „UNIT”. Wyświetlacz wskaże komunikat „H_ON” lub „H_OFF”. Naciskać przycisk „ZERO/TARE” do skutku, aby wybrać opcję aktywacji „H_ON” lub dezaktywacji „H_OFF” funkcji automatycznego zachowania odczytu.

4. Nacisnąć przycisk „ON/OFF”, aby wyłączyć urządzenie zapisując zmiany.

KOMUNIKATY O BŁĘDACH

A. SBS-PT-200S; SBS-PT-100S; SBS-PT-200SB; SBS-PT-100SB1:

• „Err-0”: przeciążenie platformy ważącej
• „Err-5”: odczyt nie jest stabilny
• „Err-C”: błąd kalibracji – na platformie nie został umieszczony obciążnik o odpowiedniej wadzie
• „ ”: niski poziom naładowania baterii

B. SBS-PT-200SK; SBS-PT-100SK:

• „ ”: niski poziom naładowania baterii
• „Err-0”: przeciążenie platformy ważącej
• „Err-Z”: zakres wartości zera nie zgadza się po włączeniu urządzenia

• „Err-S”: odczyt nie jest stabilny
• „Err-C”: błąd kalibracji – na platformie nie został umieszczony obciążnik o odpowiedniej wadzie

C. SBS-PT-60SNL; SBS-PT-150SNL:
• „Err-0”: przeciążenie platformy ważącej
• „Err-2”: zakres wartości zera nie zgadza się po włączeniu urządzenia
• „Err-5”: odczyt nie jest stabilny
• „Err-C”: błąd kalibracji – na platformie nie został umieszczony obciążnik o odpowiedniej wadzie
• „ ”: niski poziom naładowania baterii

D. SBS-PT-30SN; SBS-PT-150SN:
• „Err-0”: przeciążenie platformy ważącej
• „ ”: niski poziom naładowania baterii

E. SBS-LW-40:
• „Err-0”: przeciążenie platformy ważącej
• „LoB”: niski poziom naładowania baterii

3.4. Czyszczenie i konserwacja

a) Do czyszczenia powierzchni należy stosować wyłącznie środki niezawierające substancji żrących.
b) Urządzenie należy przechowywać w suchym i chłodnym miejscu chronionym przed wilgocią i bezpośrednim promieniowaniem słonecznym.
c) Zabrania się spryskiwania urządzenia strumieniem wody lub zanurzania urządzenia w wodzie.
d) Należy wykonywać regularne przeglądy urządzenia pod kątem jego sprawności technicznej oraz wszelkich uszkodzeń.
e) Nie pozostawiać baterii w urządzeniu, gdy nie będzie ono używane przez dłuższy czas.
f) Do czyszczenia należy używać miękkiej, wilgotnej ściereczki.
g) Do czyszczenia nie wolno używać ostrych i/lub metalowych przedmiotów (np. drucianej szczotki lub metalowej łopatki) ponieważ mogą one uszkodzić powierzchnię materiału, z którego wykonane jest urządzenie.
h) Nie czyścić urządzenia substancjami o odczynie kwasowym, środkami przeznaczenia medycznego, rozcieńczalnikami, paliwem, olejami lub innymi substancjami chemicznymi może to spowodować uszkodzenie urządzenia.

INSTRUKCJA BEZPIECZNEGO USUNIĘCIA AKUMULATORÓW I BATERII:
W urządzeniach zamontowane są baterie AA/AAA.
Zużyte baterie należy zdemontować z urządzenia postępując analogicznie do ich montażu.
Baterie przekazać komórce odpowiedzialnej za utylizację tych materiałów.

USUWANIE ZUŻYTYCH URZĄDZEŃ:
Po zakończeniu okresu użytkowania nie wolno usuwać niniejszego produktu poprzez normalne odpady komunalne, lecz należy go oddać do punktu zbiórki i recyklingu urządzeń elektrycznych i elektronicznych. Informuje o tym symbol, umieszczony na produkcie, instrukcji obsługi lub opakowaniu. Zastosowane w urządzeniu tworzywa nadają się do powtórnego użycia zgodnie z ich oznaczeniem. Dzięki powtórnemu użyciu, wykorzystaniu materiałów lub innym formom wykorzystania zużytych urządzeń wnoszą Państwo istotny wkład w ochronę naszego środowiska.
Informacji o właściwym punkcie usuwania zużytych urządzeń udzieli Państwu lokalna administracja.

UPOZORNĚNÍ! Tento návod k použití byl přeložen strojově. Vždy se snažíme o poskytnutí přesného překladu. Žádný strojový překlad však není dokonalý. Rovněž neslouží k nahrazení překladu lidskou osobou. Oficiální návod k použití je dostupný v anglické verzi. Případné nesrovnalosti nebo rozdíly v překladu nejsou závazné a nemají žádný právní účinek pro účely dodržování předpisů nebo jejich vymáhání. V případě jakýchkoli otázek ohledně správnosti informací uvedených v návodu k použití se řiďte anglickou verzí tohoto obsahu. Jedná se o oficiální verzi.

Technické údaje

Popis parametru	**Hodnota parametru**			
Název výrobku	Poštovní váha			
Model	SBS-PT-200S	SBS-PT-100S	SBS-PT-200SB	SBS-PT-100SB
Rozměry [délka x šířka x výška + výška nohy; mm]	310 x 320 x 35 + 5		360 x 425 x 40 + 5	360 x 405 x 35 + 5
Délka kabelu spojujícího displej s váhovou plošinou (min-max; m)	1.1-2.2		1.4-3	1.1-2.2
Weight [kg]	2		3,8	3
Typ baterie	4 x AA			4 x AAA
Napájecí zdroj	DC 6 V			DC 9 V
Typ displeje	LCD			
Pracovní teplota [°C]	1-40			
Minimální zatížení [kg]	2	1	2	1
Maximum load [kg]	200	100	200	100
Maximální hodnota přetížení [kg]	300	150	300	150
Přesnost [kg]	0,1	0,05	0,1	0,05
Měřicí jednotka	kg; lb			
Automatický režim spánku	Po 180 sekundách nečinnosti		Po 120 sekundách nečinnosti	Po 180 sekundách nečinnosti
Rozsah nulování [kg]	8	4	8	4

Popis parametru	**Hodnota parametru**	
Název výrobku	Poštovní váha	
Model	SBS-PT-200SK	SBS-PT-100SK

Rozměry [délka x šířka x výška; mm]	360 x 405 x 65	
Rozměry displeje [mm]	135 x 65	
Weight [kg]	3,5	
Typ baterie	4 x AA	
Napájecí zdroj	DC 6 V	
Typ displeje	LCD	
Pracovní teplota [ºC]	1-40	
Minimální zatížení [kg]	2	1
Maximum load [kg]	200	100
Maximální hodnota přetížení [kg]	300	150
Přesnost [kg]	0,1	0,05
Měřicí jednotka	kg; lb	
Automatický režim spánku	Po 180 sekundách nečinnosti	
Rozsah nulování [kg]	8	4

Popis parametru	**Hodnota parametru**			
Název výrobku	Poštovní váha			
Model	SBS-PT-60SNL	SBS-PT-150SNL	SBS-PT-30SN	SBS-PT-150SN
Rozměry [délka x šířka x výška + výška nohy; mm]	355 x 405 x 55 + 5		315 x 325 x 55 + 5	
Délka kabelu spojujícího displej s váhovou plošinou (min-max; m)	1.1-2.2		1.1-3	1.1-2.2
Weight [kg]	4,7		3,7	
Typ baterie	6 x AA			6 x AAA
Napájecí zdroj	DC 9 V			
Typ displeje	LCD			
Pracovní teplota [ºC]	1-40			
Minimální zatížení [kg]	0,4	0,4	0,1	1
Maximum load [kg]	60	150	30	150
Maximální hodnota přetížení [kg]	90	225	45	225
Přesnost [kg]	0,02	0,05	0,01	0,05
Měřicí jednotka	kg; lb			
Automatický režim spánku	Po 180 sekundách nečinnosti		Po 140 sekundách nečinnosti	Po 180 sekundách nečinnosti

Rozsah nulování [kg]	2,4	6	0,12	6

Popis parametru	Hodnota parametru
Název výrobku	Poštovní váha
Model	SBS-LW-40
Rozměry [délka x šířka x výška; mm]	200 x 220 x 60
Rozměry displeje [mm]	70 x 30
Weight [kg]	0,9
Typ baterie	3 x AAA
Napájecí zdroj	DC 9 V
Typ displeje	LCD
Pracovní teplota [^{o}C]	1-40
Minimální zatížení [kg]	0,1
Maximum load [kg]	40
Maximální hodnota přetížení [kg]	60
Přesnost [kg]	0,005
Měřicí jednotka	g; kg; lb; oz
Automatický režim spánku	Po 180 sekundách nečinnosti
Rozsah nulování [kg]	1,6

1. Všeobecný popis

Účelem pokynů je pomoc při bezpečném a spolehlivém používání. Výrobek je navržený a vyrobený přísně podle technických pokynů pomocí nejnovějších technologií a komponentů a při zachování nejvyšších standardů kvality.

PŘED ZAHÁJENÍM PRÁCE SI DŮKLADNĚ PROSTUDUJTE TENTO NÁVOD, ABYSTE POROZUMĚLI JEHO POKYNŮM.

Pro zajištění dlouhodobého a spolehlivého provozu zařízení dbejte na jeho řádnou obsluhu a údržbu podle doporučení uvedených v těchto pokynech. Technické údaje a specifikace uvedené v těchto pokynech k obsluze jsou aktuální. Výrobce si vyhrazuje právo provádět změny související se zvýšením kvality.

Vysvětlení symbolů

	Výrobek splňuje požadavky příslušných bezpečnostních norem.
	Před použitím se seznamte s pokyny.
	Recyklovatelný výrobek.
	CAUTION! nebo **WARNING!** nebo **REMINDER!** popisující situaci (obecná výstražná značka).
	UPOZORNĚNÍ! Varování před zásahem elektrickým proudem!
	Napájení třídy II s dvojitou izolací.

UPOZORNĚNÍ! **Ilustrace použité v tomto návodu k obsluze jsou pouze orientační a v některých detailech se mohou lišit od skutečného vzhledu výrobku.**

Originální pokyny tvoří německá verze. Ostatní jazykové verze jsou překlady z německého jazyka.

2. Bezpečnost používání

UPOZORNĚNÍ! Přečte si všechny výstrahy, které se týkají bezpečnosti, a také všechny návody. Jejich nedodržování může způsobit zasažení elektrickým proudem, požár a/nebo těžké zranění nebo smrt.

Výraz "jednotka" nebo "výrobek" v upozorněních a v popisu návodu se vztahuje na POŠTOVNÍ VÁHU.

2.1. Elektrická bezpečnost

UPOZORNĚNÍ! Pokud je spotřebič napájen ze sítě, musí být dodržována pravidla „elektrické bezpečnosti“.

a) Zástrčka zařízení musí odpovídat zásuvce. Zástrčku v žádném případě nijak neupravujte. Originální zástrčky a zásuvky snižují riziko zasažení elektrickým proudem.
b) Nedotýkejte se uzemněných částí, jako jsou trubky, ohřívače, kamna a chladničky. Hrozí zvýšené riziko zasažení elektrickým proudem, je-li tělo uzemněno a dotýká se zařízení vystaveného přímému dešti, mokrému povrchu a práci ve vlhkém prostředí. Vniknutí vody do zařízení zvyšuje riziko jeho poškození a zasažení elektrickým proudem.
c) Kabel používejte podle pokynů. Nikdy ho nepoužívejte k přenášení zařízení nebo k vytahování zástrčky ze zásuvky. Chraňte kabel před zdroji tepla, olejem, ostrými hranami nebo pohyblivými částmi. Poškozené nebo spletené kabely zvyšují riziko zasažení elektrickým proudem.
d) Napáječ je zakázáno používat, je-li kabel poškozený nebo opotřebený. Poškozený napájecí vodič musí být vyměněn kvalifikovaným elektrotechnikem nebo servisem výrobce.
e) Pro zabránění zasažení elektrickým proudem nevkládejte kabel, zástrčku ani samotné zařízení do vody ani jiné kapaliny.
f) Povoleno je pouze použití zdroje napájení s dostatečným výkonem. Nedostatečné napájení může vést k poškození přístroje.

2.2. Bezpečnost na pracovišti

a) V případě pochybností, zda zařízení funguje správně, kontaktujte servis výrobce.
b) Opravy výrobku smí provádět výhradně servis výrobce. Výrobek nikdy neopravujte sami!
c) Pravidelně kontrolujte stav nálepek s informacemi týkajícími se bezpečnosti. Jsou-li nálepky nečitelné, vyměňte je.
d) Pokyny k používání si uložte pro pozdější použití. Pokud má být zařízení předáno třetím osobám, předejte současně s ním rovněž pokyny k používání.
e) Části balení a drobné montážní prvky ukládejte mimo dosah dětí.
f) Zařízení uložte mimo dosah dětí a zvířat.
g) Používáte-li toto zařízení spolu s jinými zařízeními, dodržujte rovněž ostatní pokyny k používání.

2.3. Osobní bezpečnost

a) Zařízení není určeno k tomu, aby bylo používáno osobami (včetně dětí) se sníženými psychickými, smyslovými a mentálními funkcemi nebo osobami bez příslušných zkušeností a/nebo znalostí, nejsou-li pod dohledem osoby odpovědné za jejich bezpečnost nebo nebyly-li touto osobou poučeny o obsluze zařízení.
b) Přístroj mohou obsluhovat osoby, které jsou schopné jej obsluhovat a které si přečetly tento návod k obsluze a byly proškoleny v oblasti bezpečnosti a ochrany zdraví při práci.
c) Zařízení není hračka. Zabraňte dětem, aby si se zařízením hrály.

2.4. Bezpečné používání zařízení

a) Pokud tlačítko ON/OFF nefunguje správně (nezapíná se a nevypíná), přístroj nepoužívejte.
b) Zařízení před nastavením, čištěním a údržbou odpojte od napájení. Takové preventivní opatření snižuje riziko náhodného uvedení do provozu.
c) Nepoužívané zařízení uložte mimo dosah dětí a osob neznajících zařízení nebo tyto pokyny k obsluze. Zařízení jsou nebezpečná v rukou nezkušených uživatelů.
d) Zařízení udržujte v dobrém technickém stavu.
e) Zařízení chraňte před dětmi.
f) Opravu a údržbu zařízení musí provádět kvalifikovaní pracovníci pomocí výhradně originálních náhradních dílů. Bude tak zajištěno bezpečné používání.
g) Aby byla zajištěna provozní integrita výrobku tak, jak byla navržena, neodstraňujte kryty instalované výrobcem ani šrouby.
h) Zařízení pravidelně čistěte, aby nedošlo k trvalému usazování nečistot.
i) Zařízení není hračka. Čištění a údržbu nesmějí provádět děti bez dozoru dospělé osoby.
j) Je zakázáno zasahovat do konstrukce výrobku a provádět změny jeho parametrů nebo konstrukce.
k) Zařízení nepoužívejte ani neukládejte v blízkosti zdrojů ohně a tepla.
l) Výrobek nepřetěžujte.
m) Nepoužívané baterie uchovávejte mimo dosah zraku dětí.
n) Vyhněte se vysoké vlhkosti vzduchu, která by mohla způsobit kondenzaci a přímý kontakt s vodou. Vyhněte se extrémním teplotám. Neumisťujte váhu na přímé sluneční světlo nebo do blízkosti klimatizačních systémů.
o) Váhu neumisťujte do blízkosti otevřených oken nebo dveří, klimatizačních systémů nebo ventilátorů, které mohou způsobit nestabilní výsledky měření v důsledku nesprávné cirkulace vzduchu.

p) Nenechávejte váhu na váze dlouho. To snižuje přesnost váhy a zkracuje životnost snímačů.
q) Váhu nepoužívejte během bouřky nebo deště.
r) Před měřením se ujistěte, že je zařízení umístěno na stabilním povrchu, není vystaveno otřesům a náhlým změnám teplot, které mohou nepříznivě ovlivnit výsledky měření.
s) Váha by neměla být vystavena nárazům, mechanickému tlaku nebo pádu.
t) V blízkosti používané váhy nepoužívejte rádiové, elektronické nebo elektrostatické přístroje (např. mobilní telefony). To může způsobit nepřesné naměřené hodnoty.
u) Pro zajištění co nejpřesnějšího měření se doporučuje rozložit hmotnost do samého středu váhy.
v) Pokud se rozhodnete vyměnit baterie, vyměňte je všechny najednou.
w) Nepřekračujte maximální hmotnost váhy!

UPOZORNĚNÍ! Přestože zařízení bylo navrženo tak, aby bylo bezpečné a mělo dostatečné ochranné prostředky a navzdory použití dalších bezpečnostních prvků chránících uživatele, existuje i nadále malé riziko úrazu či zranění při práci se zařízením. Doporučujeme, abyste při používání s výrobkem nakládali opatrně a rozumně.

3. Pravidla používání

Jednotka slouží k měření hmotnosti dopisů a balíků umístěných na váhové plošině. **Zodpovědnost za veškeré škody, které vzniknou jako důsledek používání zařízení způsobem, který není v souladu s jeho určením, je na straně uživatele.**

3.1. Popis zařízení

SBS-PT-200S; SBS-PT-100S; SBS-PT-200SB; SBS-PT-100SB

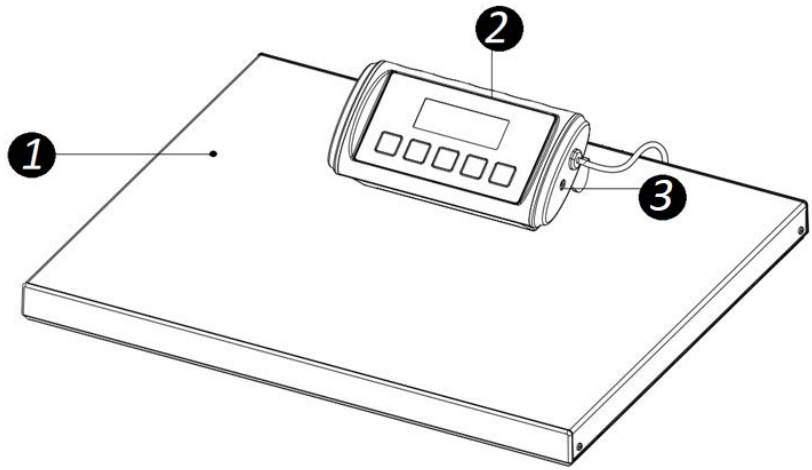

1. Váhová plošina
2. Displej s funkčními tlačítky
3. Napájecí zásuvka

* Model SBS-PT-200SB; SBS-PT-100SB má přídavnou rukojeť na vážicí plošině.

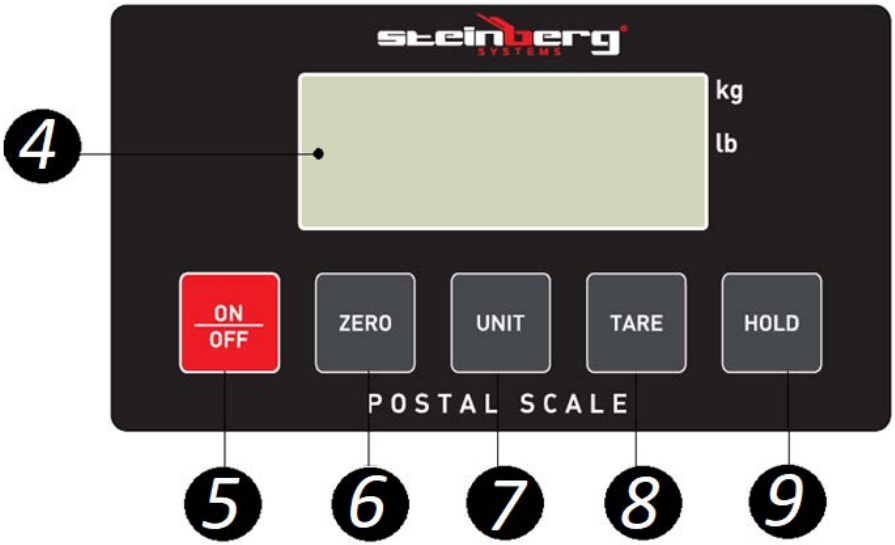

4. Displej
5. Tlačítko "ON/OFF" - zapnutí/vypnutí přístroje.

6. Tlačítko "ZERO" - vynulování/ vstup do nabídky nastavení
7. Tlačítko "UNIT" - změna měrné jednotky
8. Tlačítko "TARE" - funkce tárování
9. Tlačítko "HOLD" - zachování údaje o hmotnosti

SBS-PT-200SK; SBS-PT-100SK

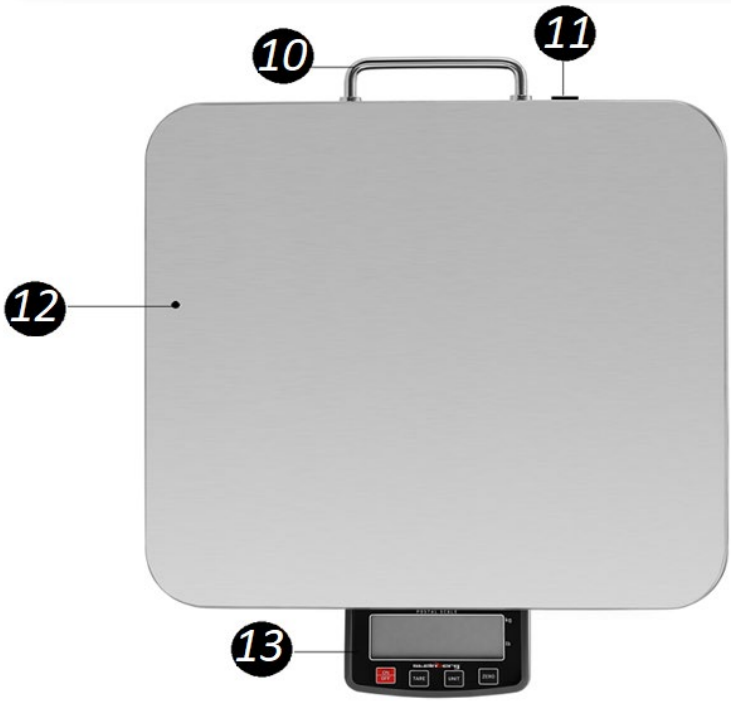

10. Rukojeť
11. Napájecí zásuvka
12. Váhová plošina
13. Displej s funkčními tlačítky

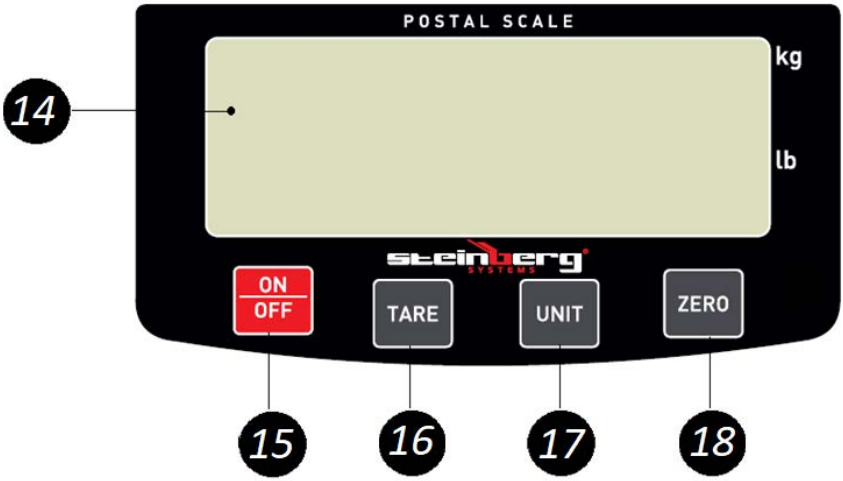

14. Displej
15. Tlačítko "ON/OFF" - zapnutí/vypnutí přístroje.
16. Tlačítko "TARE" - funkce tárování
17. Tlačítko "UNIT" - změna měrné jednotky
18. Tlačítko "ZERO" - vynulování/ vstup do nabídky nastavení

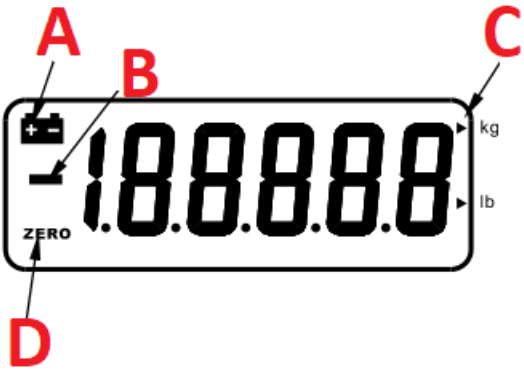

A. Indikátor slabé baterie
B. Indikátor chyby měření
C. Zvolený ukazatel měrné jednotky
D. Indikátor vynulování

SBS-PT-60SNL; SBS-PT-150SNL

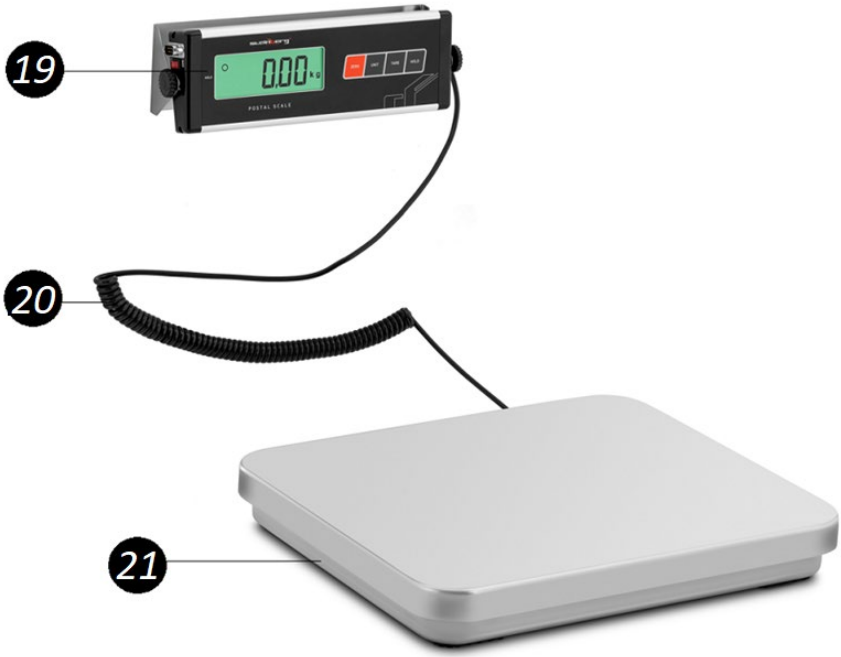

19. Displej s funkčními tlačítky
20. Kabel spojující displej s váhovou plošinou
21. Váhová plošina

22. Montážní deska
23. Displej
24. Tlačítko "ZERO" - vynulování/ vstup do nabídky nastavení
25. Tlačítko "UNIT" - změna jednotky měření
26. Tlačítko "TARE" - funkce tárování
27. Tlačítko "HOLD" - uchování údaje o hmotnosti
28. Napájecí zásuvka (na fotografii není vidět)
29. Přítlačný šroub zajišťující úhel displeje
30. Kabel spojující displej s váhovou plošinou
31. Zásuvka D-SUB
32. Přepínač "I/O" (I - zapnuto; O - vypnuto)

SBS-PT-30SN; SBS-PT-150SN

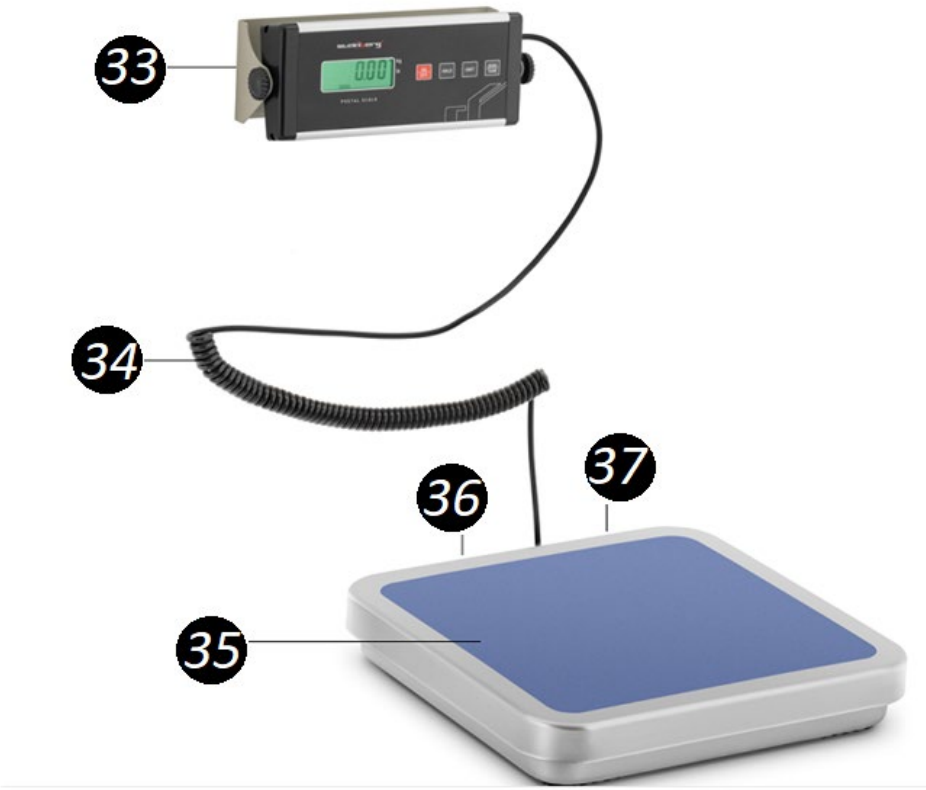

33. Displej s funkčními tlačítky
34. Kabel spojující displej s váhovou plošinou
35. Váhová plošina
36. Zásuvka D-SUB (na fotografii není vidět)
37. Napájecí zásuvka (na fotografii není vidět)

38. Displej
39. Tlačítko "ON (zapnuto) / OFF (vypnuto)".
40. Tlačítko "HOLD" - uchování údaje o hmotnosti
41. Tlačítko "UNIT" - změna měrné jednotky
42. Tlačítko "ZERO/TARE" - odpovídá za funkci nulování/tarování
43. Kabel spojující displej s váhovou plošinou
44. Montážní deska
45. Přítlačný šroub, který nastavuje úhel displeje

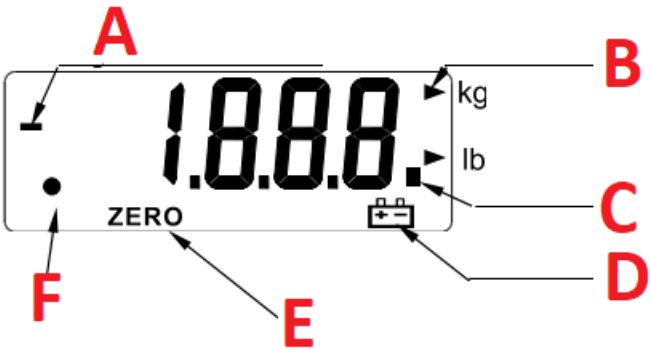

A. Indikátor chyby měření
B. Vybraný ukazatel měrné jednotky
C. Ukazatel stability počtu dosud provedených měření
D. Indikátor nízkého stavu nabití baterie
E. Indikátor funkce nulování
F. Indikátor funkce zachování odečtu

PLATÍ PRO MODELY SBS-PT-60SNL; SBS-PT-150SNL; SBS-PT-30SN; SBS-PT-150SN:

46. Instalační deska pro počítač
47. Napájení

SBS-LW-40

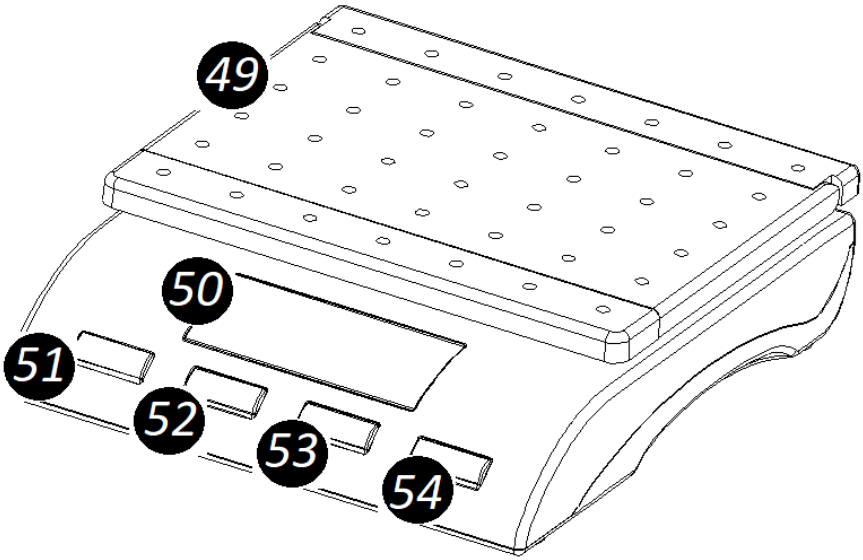

49. Váhová plošina

50. Displej
51. Tlačítko "ON (zapnuto) / OFF (vypnuto)".
52. Tlačítko "UNIT" - změna měrné jednotky
53. Tlačítko "ZERO/TARE" - funkce nulování/tarování
54. Tlačítko "HOLD" - uchování údaje o hmotnosti

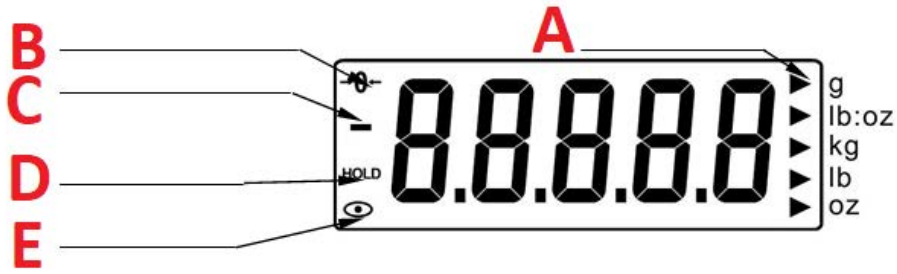

A. Vybraný ukazatel měrné jednotky
B. Indikátor nulování
C. Indikátor chyby měření
D. Povolený indikátor funkce uchování čtení
E. Indikátor stability odečtů

3.2. Příprava k práci

UMÍSTĚNÍ ZAŘÍZENÍ

Teplota prostředí nesmí překračovat 40 °C a relativní vlhkost by neměla překračovat 85 %. Zařízení postavte tak, aby byla zajištěna dostatečná cirkulace vzduchu. Udržujte minimální vzdálenost 10 cm od každé stěny zařízení. Zařízení používejte v dostatečné vzdálenosti od horkých ploch. Zařízení vždy používejte na rovném, pevném, čistém a suchém ohnivzdorném povrchu mimo dosah dětí a osob se sníženými psychickými, smyslovými a duševními funkcemi. Zařízení umístěte tak, aby byl vždy zajištěn přístup k síťové zástrčce. Nezapomeňte, že napájení zařízení musí odpovídat údajům uvedeným na typovém štítku!

ZAVĚŠENÍ DISPLEJE (modely SBS-PT-60SNL; SBS-PT-150SNL; SBS-PT-30SN; SBS-PT-150SN):

1. V cílovém místě instalace displeje vyvrtejte otvor pro hmoždinku.
2. Do vyvrtaného otvoru umístěte stěnový kolík.

3. Na zadní straně displeje je montážní deska. V montážní desce jsou dva otvory pro šrouby.
4. Prostrčte šrouby otvory v montážní desce.
5. Umístěte montážní desku na cílové místo instalace displeje.
6. Přišroubujte šrouby do stěnových sloupků.
7. Pomocí přítlačných šroubů na obou stranách displeje jej zajistěte v požadovaném úhlu sklonu.

KALIBRACE:

A. SBS-PT-200S; SBS-PT-100S; SBS-PT-200SB; SBS-PT-100SB1

- Vypněte přístroj pomocí tlačítka "ON/OFF".
- Podržte tlačítko "ZERO" po dobu několika sekund a poté stiskněte tlačítko "ON/OFF". Přístroj se zapne a zobrazí "X00.00". Písmeno "X" začne blikat.
- Stisknutím tlačítka "UNIT" zvolte kalibrační jednotku (kg; lb).
- Blikající symbol v zobrazené zprávě znamená, že číslici lze změnit. Pomocí tlačítka "HOLD" vyberte číslici, kterou chcete změnit, a pomocí tlačítka "ZERO" zvyšte blikající hodnotu.
- Stiskněte tlačítko TARE. Na displeji se zobrazí počet dosud provedených měření.
- Stiskněte tlačítko UNIT. Na displeji se zobrazí nastavená kalibrační hodnota.
- Umístěte závaží se zobrazenou hmotností na vážicí plošinu.
- Po ustálení údaje stiskněte tlačítko "UNIT".
- Na displeji se zobrazí "----", což znamená, že kalibrace je dokončena. Odstraňte závaží z plošiny.
- Vypněte přístroj pomocí tlačítka "ON/OFF".

B. SBS-PT-200SK; SBS-PT-100SK:

- Když je váha vypnutá, podržte několik sekund tlačítko "UNIT" a poté stiskněte tlačítko "ON/OFF". Na displeji se zobrazí "CALU=".
- Stiskněte tlačítko "UNIT", dokud se nezvolí kalibrační jednotka (kg; lb).
- Stiskněte tlačítko TARE. Na displeji se zobrazí zpráva "XXX.XX + (zvolená kalibrační jednotka)".
- První symbol v zobrazené zprávě začne blikat. To znamená, že určitou číslici lze změnit. Stisknutím tlačítka "UNIT" vyberte číslici, kterou chcete změnit, a tlačítkem "ZERO" zvyšte její hodnotu.
- Stiskněte tlačítko TARE. Na displeji se zobrazí "-CAL-".

Stiskněte dvakrát tlačítko "UNIT". Na displeji se zobrazí nastavená kalibrační hodnota.

- Umístěte závaží se zobrazenou hmotností na vážicí plošinu.
- Po ustálení údaje stiskněte tlačítko "UNIT".
- Zpráva "----" znamená, že kalibrace je dokončena. Odstraňte závaží z plošiny.

- Vypněte přístroj pomocí tlačítka "ON/OFF".

C. SBS-PT-60SNL; SBS-PT-150SNL:

- Při současném držení tlačítek "ZERO" a "TARE" zapněte přístroj přepínačem "I/O". Na displeji se zobrazí zpráva„CAL”.
- Stiskněte tlačítko TARE. Na displeji se zobrazí kalibrační hodnota nastavená v nabídce nastavení.
- Umístěte závaží se zobrazenou hmotností na vážicí plošinu.
- Po ustálení údaje stiskněte tlačítko "TARE".
- Zpráva "----" znamená, že kalibrace je dokončena. Odstraňte závaží z plošiny a vypněte přístroj nastavením přepínače do polohy "O".

D. SBS-PT-30SN; SBS-PT-150SN:

- Zatímco držíte tlačítka "UNIT" a "TARE", zapněte přístroj tlačítkem "ON/OFF". Na displeji se zobrazí zpráva„CAL”.
- Znovu stiskněte tlačítko "UNIT". Na displeji se zobrazí kalibrační hodnota.
- Umístěte závaží se zobrazenou hmotností na vážicí plošinu.
- Po ustálení údaje stiskněte tlačítko "UNIT".
- Zobrazení řetězce čísel (počet dosud provedených měření) indikuje dokončení kalibrace. Odstraňte závaží z plošiny.
- Vypněte přístroj pomocí tlačítka "ON/OFF".

E. SBS-LW-40:

- Když je váha vypnutá, podržte několik sekund tlačítko "UNIT" a poté stiskněte tlačítko "ON/OFF". Na displeji se zobrazí "C=xx".
- Stisknutím tlačítka "UNIT" vyberte kalibrační jednotku (kg; lb).
- Stiskněte tlačítko "ZERO/TARE". Na displeji se zobrazí nápis "CAL" a počet dosud provedených měření.
- Stiskněte tlačítko UNIT. Na displeji se zobrazí "-----" a za ním kalibrační hodnota.
- Na plošinu umístěte závaží o uvedené hmotnosti.
- Stiskněte tlačítko UNIT.
- Zpráva "-----" a následné zobrazení počtu dosud provedených měření signalizují dokončení procesu kalibrace.
- Odstraňte závaží z plošiny.
- Vypněte přístroj pomocí tlačítka "ON/OFF".

POZOR! (platí pro všechny modely)

1. Pokud se kalibrační proces několikrát za sebou nezdaří:
   - vyměňte baterie,

- změnit polohu jednotky (důvodem může být nerovný terén nebo vliv blízkých rádiových vln).

2. Během procesu kalibrace se na displeji může zobrazit řada čísel. Jedná se o počet dosud provedených měření. Může se lišit o -/+ 5 hodnot. Pokud se neúměrně zvyšuje nebo snižuje, je pravděpodobně vadný snímač zatížení.
3. Chcete-li zkontrolovat, zda byl proces kalibrace skutečně úspěšný, měli byste:
   - znovu zapněte přístroj,
   - umístěte na plošinu snímač zatížení o dané hmotnosti a zkontrolujte, zda údaj souhlasí s hmotností snímače zatížení.

Pokud se údaj liší od skutečné hmotnosti, zopakujte kalibraci.

4. Pokud je možné nastavit kalibrační hodnotu, doporučuje se nastavit ji alespoň na 50 % maximální hodnoty zatížení.

3.3. Práce se zařízením

1. Vložte baterie do přihrádky v souladu s polaritou.
2. Zapněte přístroj pomocí tlačítka "ON/OFF" nebo přepínače "I/O" (v závislosti na modelu). Po zapnutí chvíli počkejte, než začnete vážit.
3. Stisknutím tlačítka "UNIT" vyberte jednotku měření. Stiskněte tlačítko , dokud se nezobrazí požadovaná jednotka.
4. Umístěte předmět na vážicí plošinu.
5. Počkejte několik sekund, než se údaj ustálí.
6. Po dokončení vážení odstraňte předmět z plošiny.

FUNKČNÍ TLAČÍTKA

A. Tlačítko "ZERO":

Pokud je vážicí plošina prázdná a na displeji se zobrazuje jiná hodnota než 0, stisknutím tlačítka "ZERO" vynulujete hodnotu na displeji a teprve poté zahájíte vážení.

B. Tlačítko "TARE":

1. Umístěte předmět na plošinu, když je jednotka zapnutá.
2. Počkejte, dokud se údaj nestabilizuje.
3. Stiskněte tlačítko "TARE" a nechte předmět na plošině. Na displeji se zobrazí hodnota 0.

4. Přidání objektu na plošinu. Na displeji se zobrazí pouze hmotnost druhého předmětu.
5. Opakujte podle potřeby, přičemž nepřekračujte maximální hodnotu zatížení stupnice.

C. Tlačítko "UNIT":

Stisknutím tlačítka změníte jednotku vážení.

D. Tlačítko "HOLD":

1. Umístěte předmět na vážicí plošinu.
2. Počkejte, dokud se údaj nestabilizuje.
3. Stiskněte tlačítko HOLD. Na displeji se zobrazí tlačítko "HOLD".
4. Odstraňte předmět z vážicí plošiny. Údaj zůstane na displeji stále viditelný.

* U modelů SBS-PT-30SN; SBS-PT-150SN; SBS-LW-40 zůstává údaj viditelný po dobu 120 sekund po sejmutí závaží.

5. Stisknutím tlačítka "UNIT" převedete naměřenou hodnotu na jinou měrnou jednotku.
6. Stisknutím tlačítka "HOLD" se vrátíte do normálního provozu.

* U modelů SBS-PT-30SN; SBS-PT-150SN se při podržení tlačítka "HOLD" data z váhy přenesou do počítače.

E. Tlačítko "ZERO/TARE":

- **pokud je vážicí plošina prázdná**: v případě, že se na displeji zobrazí jiná hodnota než 0, stiskněte tlačítko "ZERO/TARE", čímž vynulujete hodnotu na displeji a teprve poté začnete vážit.

- pokud není vážicí plošina prázdná (funkce tárování):
- položte předmět na plošinu, když je jednotka zapnutá.
- počkejte, dokud se údaj nestabilizuje
- stiskněte tlačítko "ZERO/TARE" a nechte předmět na plošině. Na displeji se zobrazí hodnota 0
- přidat další objekt na plošinu. Na displeji se zobrazí pouze hmotnost druhého předmětu.
- opakujte podle potřeby, abyste nepřekročili maximální hodnotu zatížení váhy.

NASTAVENÍ

A. SBS-PT-200S; SBS-PT-100S; SBS-PT-200SB; SBS-PT-100SB1:

1. Funkce automatického spánku:

   Podržte tlačítko "HOLD" po dobu několika sekund a poté stiskněte tlačítko "ON/OFF". Na displeji se zobrazí "A-ON" (zapnutí funkce automatického spánku) nebo "A-OFF" (vypnutí funkce). Stisknutím tlačítka "ZERO" vyberte možnost "A-ON" nebo "A-OFF".

2. Funkce podsvícení displeje:

   Znovu stiskněte tlačítko "HOLD". Znovu stiskněte tlačítko "HOLD".

   Na displeji se zobrazí "L-ON" (zapnutí funkce podsvícení displeje) nebo "L-OFF" (vypnutí funkce). Stisknutím tlačítka "ZERO" vyberte možnost "L-ON" nebo "L-OFF".

3. Funkce uchovávání údajů:

   Znovu stiskněte tlačítko "HOLD". Na displeji se zobrazí "H_ON" (zapnutí funkce zadržování údajů při sejmutí závaží z plošiny) nebo "H_OFF" (vypnutí funkce). Stisknutím tlačítka "ZERO" vyberte možnost "L-ON" nebo "L-OFF".

4. Chcete-li se vrátit do normálního režimu vážení, vypněte přístroj a znovu jej zapněte tlačítkem "ON/OFF".

B. SBS-PT-200SK; SBS-PT-100SK:

1. Funkce automatického spánku:

   Vypněte přístroj. Podržte tlačítko "ZERO" několik sekund stisknuté a poté současně stiskněte tlačítko "ON/OFF". Na displeji se zobrazí "A-OFF" (vypnutí funkce automatického spánku). Stisknutím tlačítka "ZERO" vyberte "A-ON" (zapnutí funkce) nebo "A-OFF".

2. Funkce podsvícení displeje:

   Stiskněte tlačítko UNIT. Znovu stiskněte tlačítko "HOLD".

   Na displeji se zobrazí "L-ON" (zapnutí funkce podsvícení displeje) nebo "L-OFF" (vypnutí funkce). Stisknutím tlačítka "ZERO" vyberte možnost "L-ON" nebo "L-OFF".

3. Chcete-li se vrátit do normálního režimu vážení, vypněte přístroj a znovu jej zapněte tlačítkem "ON/OFF".

C. SBS-PT-60SNL; SBS-PT-150SNL:

Úroveň 1:

1. Zapněte přístroj a podržte stisknuté tlačítko "ZERO". Po spuštění přístroje pusťte tlačítko "ZERO".
2. Třikrát stiskněte tlačítko "TARE". Přístroj přejde na seznam dostupných funkcí, které je třeba nastavit.
3. Zobrazený parametr nastavíte stisknutím tlačítka "UNIT". Parametry se nastavují pomocí tlačítka "TARE".
4. Chcete-li se vrátit do hlavní nabídky nastavení nebo přeskočit parametr a přejít na další, stiskněte tlačítko "ZERO".

Dostupná nastavení:

ZOBRAZOVANÉ ZPRÁVY:	**Odpovídající funkce**	**Možnosti nastavení funkcí**
A-OFF	Automatické vypnutí (nastavení doby, po které se funkce aktivuje)	K automatickému vypnutí dojde po: - 120, - 180, - 300 sekund nečinnosti, - OFF (funkce vypnuta)
b.L	Podsvícení	- ON - zapnuto - OFF - vypnuto - STB - zapne se, pokud se na plošině nachází zvíře/objekt; automaticky se vypne 12 sekund po ustálení údaje. - AUTO - zapnuto, pokud je na plošině zvíře/objekt; vypnuto, pokud je hodnota 0.
UNIT	Jednotka vážení (výběr jednotky vážení v této nabídce je zodpovědný za její zobrazení při stisknutí tlačítka "TARE" během měření).	- ON kg nebo OFF kg - vážení v kilogramech zapnuto/vypnuto - ON LB nebo OFF LB - vážení v librách zapnuto/vypnuto - ON oz nebo OFF oz - vážení v uncích zapnuto/vypnuto

Por.u	Výchozí jednotka vážení	Po spuštění se zobrazí vybraná jednotka vážení: - KG - kilogramy - LB - libry - OZ - unce - KG.LB.OZ - výběr se provede po každém spuštění.
G.SW	Využití gravitační síly na vážený předmět	- ON - zapnuto - OFF - vypnuto
Bmi.sw	Použití indexu tělesné hmotnosti (BMI)	- ON - zapnuto - OFF - vypnuto
bAud	Rychlost přenosu dat (tělo)	• 1200 • 2400 • 4800 • 9600
PAr	Řízení paritních bitů	- nonE - žádný - liché - liché - EwEn - sudý
Mod	Přenos dat (přes konektor D-SUB). Po připojení jednotky vložte instalační disk do jednotky. Otevřete složku "DVD" a dvakrát stiskněte ikonu "Access Port".	- kEy - přenos dat po podržení tlačítka "HOLD". - Stb - přenos dat po ustálení údaje - coN - nepřetržitý přenos dat - OFF - funkce vypnuta
Ani.sw	Režim vážení zvířat	- ON - povoleno - OFF - vypnuto
FiLd.L	Režim velikosti zvířat	- STr - velká zvířata - TÝDEN - malá zvířata - nor - středně velké zvíře
LocK.r	Způsob činnosti zvířete	- 10 - zvíře s nízkou aktivitou - 30 - zvíře s normální aktivitou - 50 - zvíře s vysokou aktivitou - OFF - funkce se nezohledňuje
Pzr	Procento hmotnosti na váze, které se po aktivaci	• 3 • 4 • 10

	bude rovnat hodnotě "0".	• 20
Kzr	Procento hmotnosti na váze, které umožní funkci vynulování.	• 3 • 4 • 5 • 10

Úroveň 2:

1. Zapněte přístroj a podržte stisknuté tlačítko "ZERO". Po zapnutí přístroje a po přidržení tlačítka "ZERO" stiskněte třikrát tlačítko "UNIT". Přístroj přejde na seznam dostupných funkcí, které je třeba nastavit.
2. Zobrazený parametr nastavíte stisknutím tlačítka "UNIT". Parametry se nastavují pomocí tlačítka "TARE".
3. Chcete-li se vrátit do hlavní nabídky nastavení nebo přeskočit parametr a přejít na další, stiskněte tlačítko "ZERO".

Dostupná nastavení:

ZOBRAZOVANÉ ZPRÁVY:	**Odpovídající funkce**	**Možnosti nastavení funkcí**
CAPu	Maximální jednotka zatížení	- kg - lb
CAP	Maximální zatížení	Po stisknutí tlačítka "UNIT" se zobrazí "0000". - Stisknutím tlačítka "HOLD" označte požadovanou číslici v zobrazené číselné řadě. - Stisknutím tlačítka "TARE" zvýšíte označenou číslici.
CALU	Kalibrační jednotka	- kg - lb
CAL	Kalibrační hodnota	Po stisknutí tlačítka "UNIT" se zobrazí "0000". - Stisknutím tlačítka "HOLD" označte požadovanou číslici v zobrazené číselné řadě. - Stisknutím tlačítka "TARE" zvýšíte označenou číslici.
DIVS	Stupnice	• 0.5 • 1 • 2

ADC	Zpracování ADC (v bitech)	• 18 • 21

D. SBS-PT-30SN; SBS-PT-150SN:

1. Funkce automatického spánku:

- Podržte stisknuté tlačítko "HOLD" a zapněte přístroj tlačítkem "ON/OFF". Na displeji se zobrazí "A._".
- Stiskněte tlačítko "ZERO", dokud nezvolíte dobu, po které má dojít k automatickému uspání: "A.120" (po 120 sekundách); "A.180" (po 180 sekundách); "A.300" (po 300 sekundách); "A.off" (vypnutí funkce).

2. Funkce podsvícení displeje:

- Podržte stisknuté tlačítko "HOLD" a zapněte přístroj tlačítkem "ON/OFF". Na displeji se zobrazí "A._".
- Stiskněte tlačítko HOLD. Na displeji se zobrazí zpráva "L._".
- Stiskněte tlačítko "ZERO", dokud není vybrána požadovaná možnost:
- zapnutí podsvícení "L.on"
- vypnutí podsvícení "L.off"
- zapněte podsvícení až po ustálení údaje "L.Stb".
- zapněte podsvícení po umístění závaží na plošinu "L.Aut".

3. Určení rychlosti přenosu dat:

- Podržte stisknuté tlačítko "HOLD" a zapněte přístroj tlačítkem "ON/OFF". Na displeji se zobrazí "A._".
- Dvakrát stiskněte tlačítko "HOLD". Na displeji se zobrazí "b._".
- Stiskněte tlačítko "ZERO", dokud není vybrána možnost: "b.9600"; "b.1200"; "b.2400"; "b.4800".

4. Režim přenosu dat:

- Podržte stisknuté tlačítko "HOLD" a zapněte přístroj tlačítkem "ON/OFF". Na displeji se zobrazí "A._".
- Třikrát stiskněte tlačítko "HOLD". Na displeji se zobrazí zpráva "n._".
- Stiskněte tlačítko "ZERO", dokud není vybrána požadovaná možnost:
- nepřetržitý přenos dat "n.Con"
- přenos dat pouze po vydání příkazu "n.Conn" počítačem.

- přenos dat při stisknutém tlačítku "HOLD" - "n.key"
- přenos dat po ustálení údaje "n.Stb"

5. Funkce výběru měrné jednotky:

- Podržte stisknuté tlačítko "HOLD" a zapněte přístroj tlačítkem "ON/OFF". Na displeji se zobrazí "A._".
- Čtyřikrát stiskněte tlačítko "HOLD". Na displeji se zobrazí zpráva "U._".
- Stiskněte tlačítko "ZERO", dokud nedosáhne volby volby jednotky měření "U.on" nebo volby vypnutí měření v kg "U.off".

6. Funkce tlačítka "HOLD":

- Podržte stisknuté tlačítko "HOLD" a zapněte přístroj tlačítkem "ON/OFF". Na displeji se zobrazí "A._".
- Pětkrát stiskněte tlačítko "HOLD". Na displeji se zobrazí zpráva "K._".
- Stiskněte tlačítko "NULA", dokud se nezvolí možnost funkce, která se má provést tlačítkem "HOLD": zachování údaje "K.PCS" nebo výpočet počtu kusů na plošině "K.HOLD".

UPOZORNĚNÍ! Stisknutím tlačítka "ON/OFF" uložte změny a ukončete nabídku nastavení.

E. SBS-LW-40:

1. Funkce automatického spánku:

   Podržte stisknuté tlačítko "ZERO/TARE" a zapněte přístroj tlačítkem "ON/OFF". Na displeji se zobrazí "A_ON" nebo "A_OFF". Stisknutím tlačítka "ZERO/TARE" až do jeho stisknutí vyberte možnost aktivace "A_ON" nebo deaktivace "A_OFF" funkce automatického spánku.

2. Funkce podsvícení displeje:

   Stiskněte tlačítko UNIT. Na displeji se zobrazí "L_ON" nebo "L_OFF". Stisknutím tlačítka "ZERO/TARE" až na doraz vyberte možnost aktivace "L_ON" nebo deaktivace "L_OFF" funkce podsvícení displeje.

3. Funkce automatického uchování čtení:

Stiskněte tlačítko UNIT. Na displeji se zobrazí "H_ON" nebo "H_OFF". Stiskněte tlačítko "ZERO/TARE", dokud nedosáhne na možnost aktivace "H_ON" nebo deaktivace "H_OFF" funkce automatického uchovávání údajů.

4. Stisknutím tlačítka "ON/OFF" vypněte přístroj a uložte změny.

CHYBOVÉ ZPRÁVY

A. SBS-PT-200S; SBS-PT-100S; SBS-PT-200SB; SBS-PT-100SB1:

- "Err-0": přetížení vážicí plošiny
- "Err-5": čtení není stabilní
- "Err-C": chyba kalibrace - na plošinu nebylo umístěno závaží se správnou vadou.
- "": nízká úroveň nabití baterie

B. SBS-PT-200SK; SBS-PT-100SK:

- "": nízká úroveň nabití baterie
- "Err-0": přetížení vážicí plošiny
- "Err-Z": rozsah nulových hodnot nesouhlasí při zapnutí jednotky.
- "Err-S": čtení není stabilní
- "Err-C": chyba kalibrace - na plošinu nebylo umístěno závaží se správnou vadou.

C. SBS-PT-60SNL; SBS-PT-150SNL:

- "Err-0": přetížení vážicí plošiny
- "Err-2": rozsah nulových hodnot nesouhlasí při zapnutí jednotky.
- "Err-5": čtení není stabilní
- "Err-C": chyba kalibrace - na plošinu nebylo umístěno závaží se správnou vadou.
- "": nízká úroveň nabití baterie

D. SBS-PT-30SN; SBS-PT-150SN:

- "Err-0": přetížení vážicí plošiny
- "": nízká úroveň nabití baterie

E. SBS-LW-40:

- "Err-0": přetížení vážicí plošiny
- "LoB": nízká úroveň nabití baterie

3.4. ČISTĚNÍ A ÚDRŽBA

a) Na čistění ploch zařízení používejte výhradně přípravky neobsahující leptavé látky.
b) Zařízení uchovávejte na suchém a chladném místě chráněném před vlhkostí a přímým slunečním zářením.
c) Na zařízení nestříkejte vodu ani ho nevkládejte do vody.
d) Zařízení pravidelně kontrolujte z hlediska jeho technické funkčnosti a na jakákoli poškození.
e) Pokud nebudete zařízení delší dobu používat, vyjměte z něj baterie.
f) Na čistění používejte měkký a vlhký hadřík.
g) K čistění nepoužívejte ostré a/nebo kovové předměty (např. drátěné kartáče nebo kovové pomůcky), které mohou poškodit povrch materiálu, z něhož je zařízení vyrobeno.
h) Zařízení nečistěte alkalickými přípravky, přípravky pro zdravotnické účely, ředidly, palivem, oleji ani jinými chemickými látkami, které by mohly zařízení poškodit.

POKYNY PRO BEZPEČNOU LIKVIDACI BATERIÍ:
Jednotky jsou vybaveny bateriemi AA.
Vyčerpaný akumulátor demontujte ze zařízení obdobným postupem jako při jeho montáži.
Opotřebené baterie odevzdejte v místě zodpovědném za likvidaci těchto materiálů.

LIKVIDACE POUŽITÝCH JEDNOTEK:
Po skončení životnosti toto zařízení nelikvidujte s normálním komunálním odpadem, ale odevzdejte ho do sběrného dvora za účelem recyklace elektrických a elektronických zařízení. Informuje o tom symbol umístěný na výrobku, v návodu k obsluze nebo na obalu. Plasty použité v zařízení jsou vhodné pro opakované použití v souladu s jejich označením. Díky opakovanému použití, využití materiálů nebo jiným formám využívání opotřebovaných zařízení významně přispíváte k ochraně našeho životního prostředí.
Informace o příslušném místě likvidace použitých jednotek vám poskytne místní správa.

ATTENTION ! Ce manuel d'utilisation a été traduit à l'aide d'une traduction automatique pour votre confort. Des efforts raisonnables ont été faits pour vous fournir une traduction précise ; cependant, aucune traduction automatique n'est parfaite et ne pourra jamais remplacer les traducteurs humains. La version anglaise est la version officielle de nos manuels d'utilisation. Toute divergence ou différence créée par la traduction n'est pas contraignante et n'a aucun effet juridique à des fins de conformité ou d'application. En cas de questions relatives à l'exactitude des informations contenues dans le manuel d'utilisation, veuillez-vous référer à la version anglaise de ces contenus en tant que version officielle.

Caractéristiques techniques

Description du paramètre	**Valeur du paramètre**			
Nom de produit	Balance pèse-colis			
Modèle	SBS-PT-200S	SBS-PT-100S	SBS-PT-200SB	SBS-PT-100SB
Dimensions [longueur x largeur x hauteur + hauteur des pieds ; mm].	310 x 320 x 35 + 5		360 x 425 x 40 + 5	360 x 405 x 35 + 5
Longueur du câble reliant l'afficheur à la plate-forme de pesée (min-max ; m)	1.1-2.2		1.4-3	1.1-2.2
Weight [kg]	2		3,8	3
Type de pile	4 x AA			4 x AAA
Source d'alimentation	DC 6V			DC 9V
Écran	Afficheur à cristaux liquides			
Température de fonctionnement[oC]	1-40			
Charge minimale [kg]	2	1	2	1
Maximum load [kg]	200	100	200	100
Valeur maximale de la surcharge [kg]	300	150	300	150
Précision [kg]	0,1	0,05	0,1	0,05
Unité de mesure	kg ; lb			
Mode veille automatique	Après 180 secondes d'inactivité		Après 120 secondes d'inactivité	Après 180 secondes d'inactivité
Plage de mise à zéro [kg]	8	4	8	4

Description du paramètre	Valeur du paramètre	
Nom de produit	Balance pèse-colis	
Modèle	SBS-PT-200SK	SBS-PT-100SK
Dimensions [longueur x largeur x hauteur ; mm]	360 x 405 x 65	
Dimensions de l'écran [mm]	135 x 65	
Weight [kg]	3,5	
Type de pile	4 x AA	
Source d'alimentation	DC 6V	
Écran	Afficheur à cristaux liquides	
Température de fonctionnement[oC]	1-40	
Charge minimale [kg]	2	1
Maximum load [kg]	200	100
Valeur maximale de la surcharge [kg]	300	150
Précision [kg]	0,1	0,05
Unité de mesure	kg ; lb	
Mode veille automatique	Après 180 secondes d'inactivité	
Plage de mise à zéro [kg]	8	4

Description du paramètre	Valeur du paramètre			
Nom de produit	Balance pèse-colis			
Modèle	SBS-PT-60SNL	SBS-PT-150SNL	SBS-PT-30SN	SBS-PT-150SN
Dimensions [longueur x largeur x hauteur + hauteur des pieds ; mm].	355 x 405 x 55 + 5		315 x 325 x 55 + 5	
Longueur du câble reliant l'afficheur à la plate-forme de pesée (min-max ; m)	1.1-2.2		1.1-3	1.1-2.2
Weight [kg]	4,7		3,7	
Type de pile	6 x AA			6 x AAA
Source d'alimentation	DC 9V			
Écran	Afficheur à cristaux liquides			
Température de fonctionnement[oC]	1-40			
Charge minimale [kg]	0,4	0,4	0,1	1
Maximum load [kg]	60	150	30	150

Valeur maximale de la surcharge [kg]	90	225	45	225
Précision [kg]	0,02	0,05	0,01	0,05
Unité de mesure	kg ; lb			
Mode veille automatique	Après 180 secondes d'inactivité		Après 140 secondes d'inactivité	Après 180 secondes d'inactivité
Plage de mise à zéro [kg]	2,4	6	0,12	6

Description du paramètre	**Valeur du paramètre**
Nom de produit	Balance pèse-colis
Modèle	SBS-LW-40
Dimensions [longueur x largeur x hauteur ; mm]	200 x 220 x 60
Dimensions de l'écran [mm]	70 x 30
Weight [kg]	0,9
Type de pile	3 x AAA
Source d'alimentation	DC 9V
Écran	Afficheur à cristaux liquides
Température de fonctionnement[oC]	1-40
Charge minimale [kg]	0,1
Maximum load [kg]	40
Valeur maximale de la surcharge [kg]	60
Précision [kg]	0,005
Unité de mesure	g ; kg ; lb ; oz
Mode veille automatique	Après 180 secondes d'inactivité
Plage de mise à zéro [kg]	1,6

1. Description générale

Ce mode d'emploi a pour but de vous aider à utiliser l'appareil en sécurité et de manière fiable. Le produit est conçu et fabriqué dans un respect strict des spécifications techniques, avec les technologies et les composants les plus récents et conformément aux normes de qualité les plus élevées.

VEUILLEZ LIRE ATTENTIVEMENT LE PRÉSENT MODE D'EMPLOI AVANT DE COMMENCER À UTILISER L'APPAREIL.

Pour assurer un fonctionnement durable et fiable de l'appareil, veillez à l'utiliser et à l'entretenir correctement, conformément aux instructions de ce mode d'emploi. Les caractéristiques techniques et les spécifications contenues dans ce mode d'emploi sont à jour. Le fabricant se réserve le droit d'apporter des modifications pour améliorer la qualité.

Explication des symboles

	Le produit répond aux exigences des normes de sécurité applicables.
	Avant toute utilisation, lisez attentivement le mode d'emploi.
	Produit recyclable.
	ATTENTION ! ou **AVERTISSEMENT !** ou **RAPPEL !** décrivant une situation (signe d'avertissement général).
	ATTENTION ! Risque d'électrisation !
	Alimentation électrique de classe II avec double isolation.

ATTENTION ! **Les illustrations de ce mode d'emploi ne sont données qu'à titre indicatif et peuvent différer dans certains détails de l'aspect réel du produit.**

C'est la version allemande de ce mode d'emploi qui est sa version originale. Les autres versions linguistiques sont des traductions de l'allemand.

2. Sécurité de l'exploitation

ATTENTION ! Lire tous les avertissements de sécurité et toutes les instructions. Le non-respect des avertissements et des instructions peut entraîner une électrisation, un incendie et/ou des blessures graves ou la mort.

Le terme "unité" ou "produit" dans les avertissements et dans la description des instructions fait référence à l'ÉCHELLE POSTALE.

2.1. Sécurité électrique

ATTENTION ! Les règles de « sécurité électrique » doivent être respectées lorsque l'appareil est alimenté sur le réseau.

a) La fiche de l'appareil doit être compatible avec la prise de courant. Ne pas modifier la fiche de quelque manière que ce soit. Les fiches d'origine et les prises correspondantes réduisent le risque d'électrocution.

b) Évitez tout contact avec des pièces mises à la terre telles que des tuyaux, des radiateurs, des cuisinières et des réfrigérateurs. Il existe un risque accru d'électrisation si le corps est mis à la terre en touchant l'appareil qui est exposé à l'action directe de la pluie, d'un sol humide ou qui est mis en marche dans un environnement humide. La pénétration d'eau dans l'appareil augmente le risque de son endommagement et d'électrisation.

c) Ne pas utiliser le câble de manière non conforme. Ne l'utilisez jamais pour déplacer l'appareil ou pour retirer la fiche de la prise. Gardez le câble à l'écart des sources de chaleur, de l'huile, des arêtes tranchantes et des pièces mobiles. Les fils endommagés ou emmêlés augmentent le risque d'électrisation.

d) Il est interdit d'utiliser l'alimentation si son câble st endommagé ou présente des signes évidents d'usure. Seul un électricien qualifié ou le service après-vente du fabricant peuvent replacer le câble d'alimentation endommagé.

e) Pour éviter l'électrisation, n'immergez pas le câble, la fiche ou l'appareil lui-même dans l'eau ou tout autre liquide.

f) Seule l'utilisation d'une alimentation électrique avec une puissance adéquate est autorisée. Une alimentation électrique inadéquate peut endommager l'appareil.

2.2. Sécurité au travail

a) En cas de doute quant au bon fonctionnement de l'appareil, contactez le service après-vente du fabricant.

b) Le produit ne peut être réparé que par le service après-vente du fabricant. N’effectuez pas les réparations vous-même !
c) Vérifiez régulièrement l’état des autocollants portant les informations sur la sécurité. Remplacez les autocollants s’ils sont illisibles.
d) Conservez ce mode d’emploi pour tout usage ultérieur. Si l’appareil doit être transmis à un tiers, ce mode d’emploi sera livré avec l’appareil.
e) Gardez les pièces d’emballage et les petites pièces d’assemblage hors de portée des enfants.
f) Gardez l’appareil hors de portée des enfants et des animaux.
g) En utilisant cet appareil avec d’autres appareils, les instructions d’utilisation de ces derniers doivent également être respectées.

2.3. Sécurité personnelle

a) L’appareil n’est pas destiné à être utilisé par des personnes (y compris les enfants) aux capacités mentales, sensorielles ou intellectuelles réduites ou qui manquent d’expérience et/ou de connaissances appropriées, à moins qu’elles ne soient surveillées par une personne responsable de leur sécurité ou qu’elles aient reçu des instructions de celle-ci sur la manière d’utiliser l’appareil.
b) L'appareil peut être utilisé par des personnes capables de le faire fonctionner et qui ont lu ce manuel d'instructions et ont été formées à la sécurité et à la santé au travail.
c) Cet appareil n’est pas un jouet. Surveillez les enfants pour vous assurer qu’ils ne jouent pas avec l’appareil.

2.4. Utilisation de l’appareil en sécurité

a) N'utilisez pas l'appareil si le bouton ON/OFF ne fonctionne pas correctement (il ne s'allume pas et ne s'éteint pas).
b) L’appareil doit être débranché de l’alimentation électrique avant tout réglage, nettoyage ou entretien. Cela réduit le risque de démarrage accidentel.
c) Lorsque vous n’utilisez pas l’appareil, tenez-le hors de portée des enfants et de toute personne ne connaissant pas l’appareil ou ce mode d’emploi. Tout appareil est dangereux s’il est manipulé par un utilisateur inexpérimenté.
d) Maintenez l’appareil en bon état de marche.
e) Gardez l’appareil hors de portée des enfants.
f) Les travaux de réparation ou d’entretien ne doivent être effectués que par un personnel qualifié avec des pièces de rechange originales. Cela garantira la sécurité d’utilisation.
g) Pour assurer l’intégrité opérationnelle de l’appareil, ne retirez pas les protections installées en usine ni ne desserrez les vis.

h) Nettoyez régulièrement l’appareil afin d’éviter une accumulation permanente de saletés.
i) Cet appareil n’est pas un jouet. Il est interdit aux enfants sans supervision d’une personne adulte d’effectuer les travaux d’entretien et de maintenance.
j) Il est interdit d’apporter une quelconque modification à la construction du produit afin de changer ses paramètres ou sa construction.
k) Tenez l’appareil à l’écart des sources de chaleur et de feu.
l) Évitez de surcharger le produit.
m) Conservez les piles non utilisées hors de portée des enfants.
n) Il faut éviter une forte humidité qui pourrait provoquer de la condensation ainsi que tout contact direct avec l’eau. Évitez les températures extrêmes. Ne placez pas la balance directement en plein soleil ou à proximité de systèmes d’air conditionné.
o) Ne placez pas la balance près d'une fenêtre ou d'une porte ouverte, d'un système de climatisation ou d'un ventilateur, ce qui pourrait entraîner des résultats de mesure instables en raison d'une mauvaise circulation de l'air.
p) Ne laissez pas le poids sur la balance pendant une longue période. La précision de la balance s’en trouve réduite et la durée de vie des capteurs raccourcie.
q) N’utilisez pas la balance durant un orage ou une pluie.
r) Avant toute mesure, assurez-vous que l’appareil est placé sur une surface stable, qu’il n’est pas exposé à des vibrations ou à des changements brusques de température qui pourraient avoir une incidence négative sur les résultats de la mesure.
s) La balance ne devrait pas être sujette à des chocs, des pressions mécaniques ou des chutes.
t) N'utilisez pas d'appareils radio, électroniques ou électrostatiques à proximité de la balance en cours d'utilisation (comme les téléphones portables). Cela peut entraîner des lectures de mesure inexactes.
u) Il est recommandé de répartir le poids au centre de la balance pour obtenir la mesure la plus précise.
v) Lorsque vous décidez de remplacer les piles, remplacez-les toutes en même temps.
w) Ne dépassez pas le poids maximal de la balance !

ATTENTION ! Bien que l’appareil ait été conçu pour fonctionner en sécurité et muni de protections adéquates et d’éléments supplémentaires protégeant l’utilisateur, il existe toujours un petit risque d’accident ou de blessure lors de la manipulation de l’appareil. Soyez donc prudent et raisonnable lors de son utilisation.

3. Mode d’emploi

L'appareil est utilisé pour mesurer le poids des lettres et des colis placés sur la plate-forme de pesée.
L’utilisateur est responsable de tout dommage résultant d’une utilisation non conforme du produit.

3.1. Description de l’appareil

SBS-PT-200S ; SBS-PT-100S ; SBS-PT-200SB ; SBS-PT-100SB

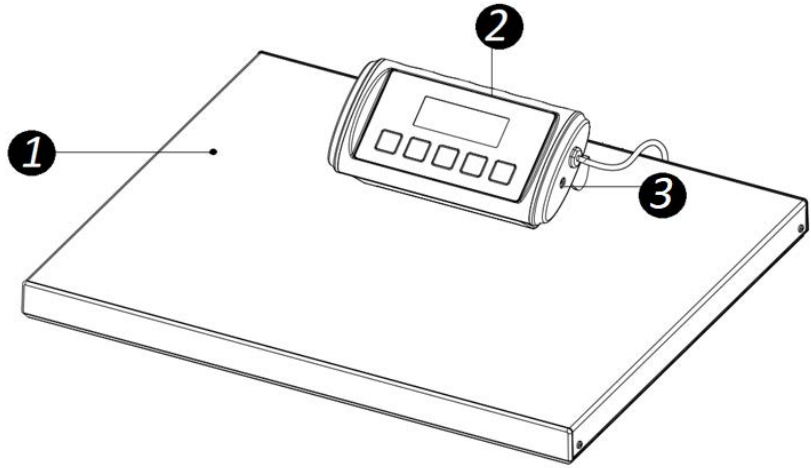

1. Plate-forme de pesage
2. Écran avec boutons de fonction
3. Prise de courant

***** Les modèles SBS-PT-200SB et SBS-PT-100SB ont une poignée supplémentaire sur la plate-forme de pesée.

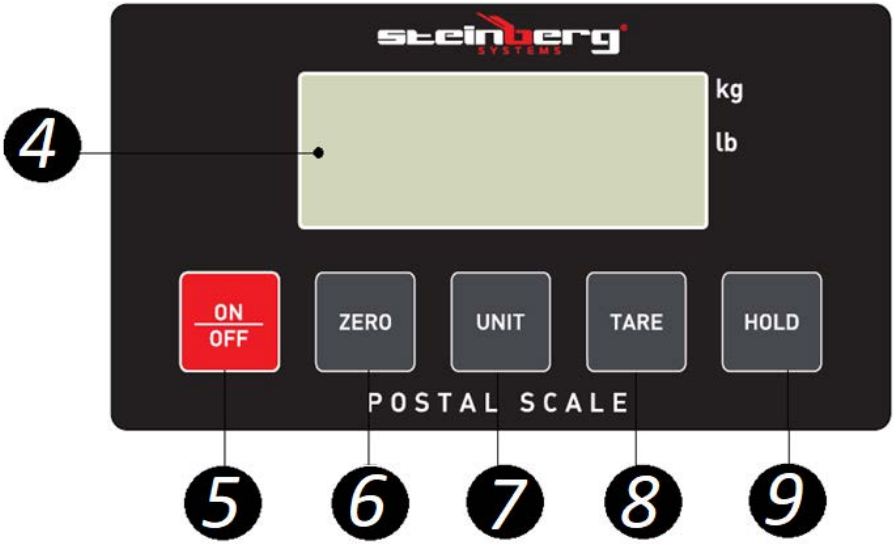

4.Afficheur
5. bouton "ON/OFF" - mise en marche/arrêt de l'appareil.
6. bouton "ZERO" - mise à zéro/entrée dans le menu des réglages
7. bouton "UNIT" - changement d'unité de mesure
8. bouton "TARE" - fonction de tare
9. bouton "HOLD" - maintien de la lecture du poids

SBS-PT-200SK ; SBS-PT-100SK

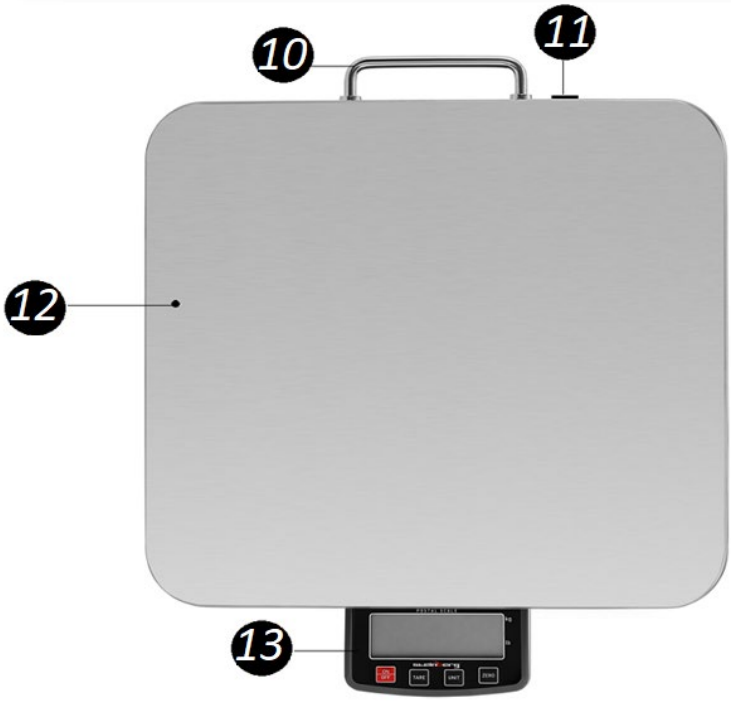

10. poignée
11. Prise de courant
12. Plate-forme de pesage
13. Écran avec boutons de fonction

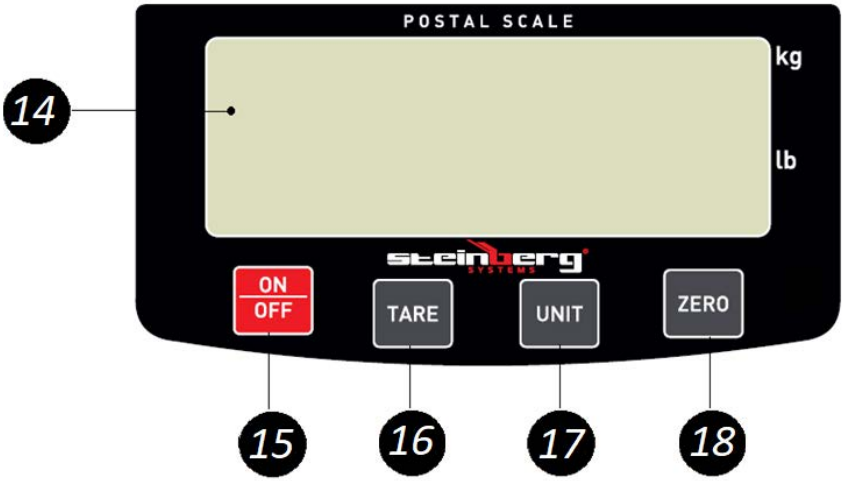

14.Afficheur
15. bouton "ON/OFF" - mise en marche/arrêt de l'appareil.
16. bouton "TARE" - fonction de tare
17. bouton "UNIT" - changement d'unité de mesure
18. bouton "ZERO" - mise à zéro/entrée dans le menu des réglages

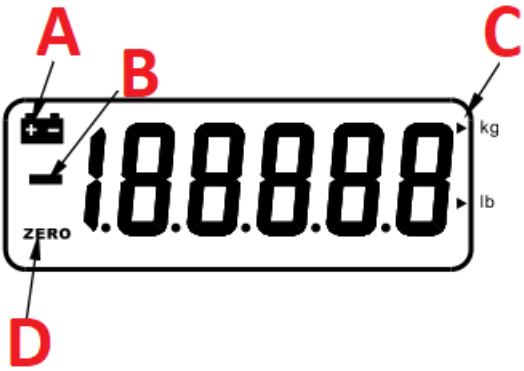

A. Indicateur de batterie faible
B. Indicateur d'erreur de mesure
C. Indicateur d'unité de mesure sélectionné
D. Indicateur de mise à zéro

SBS-PT-60SNL ; SBS-PT-150SNL

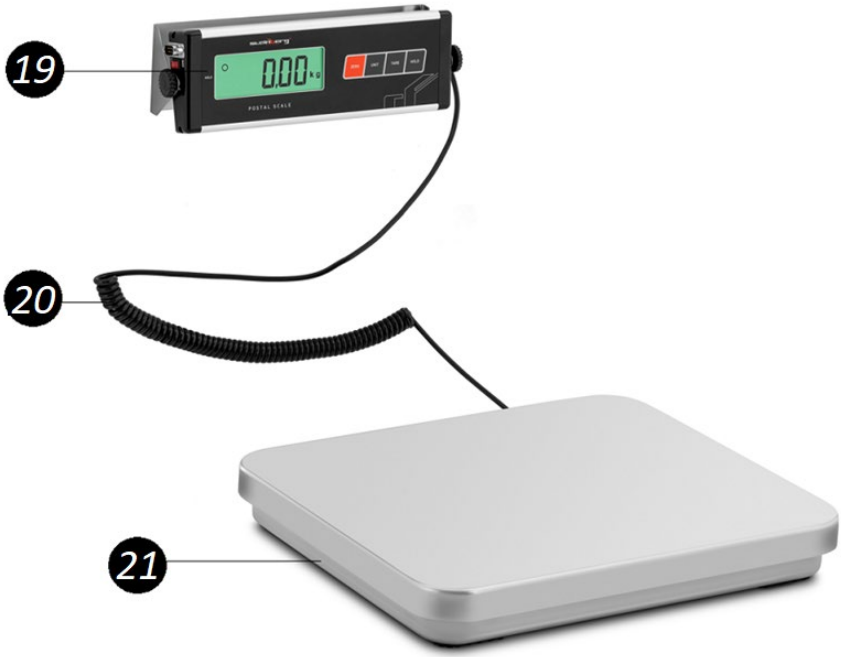

19. Afficheur avec boutons de fonction
20. Câble reliant l'afficheur à la plate-forme de pesée
21. Plate-forme de pesée

22. Plaque de montage
23.Afficheur
24. bouton "ZERO" - mise à zéro/entrée dans le menu des réglages
25. bouton "UNIT" - changement d'unité de mesure
26. bouton "TARE" - fonction de tare
27. bouton "HOLD" - maintien de la lecture du poids
28. Prise d'alimentation (non visible sur la photo)
29. Vis de pression fixant l'angle d'affichage
30. Câble reliant l'afficheur à la plate-forme de pesée
31. Prise D-SUB
32. interrupteur "I/O" (I - on ; O - off)

SBS-PT-30SN ; SBS-PT-150SN

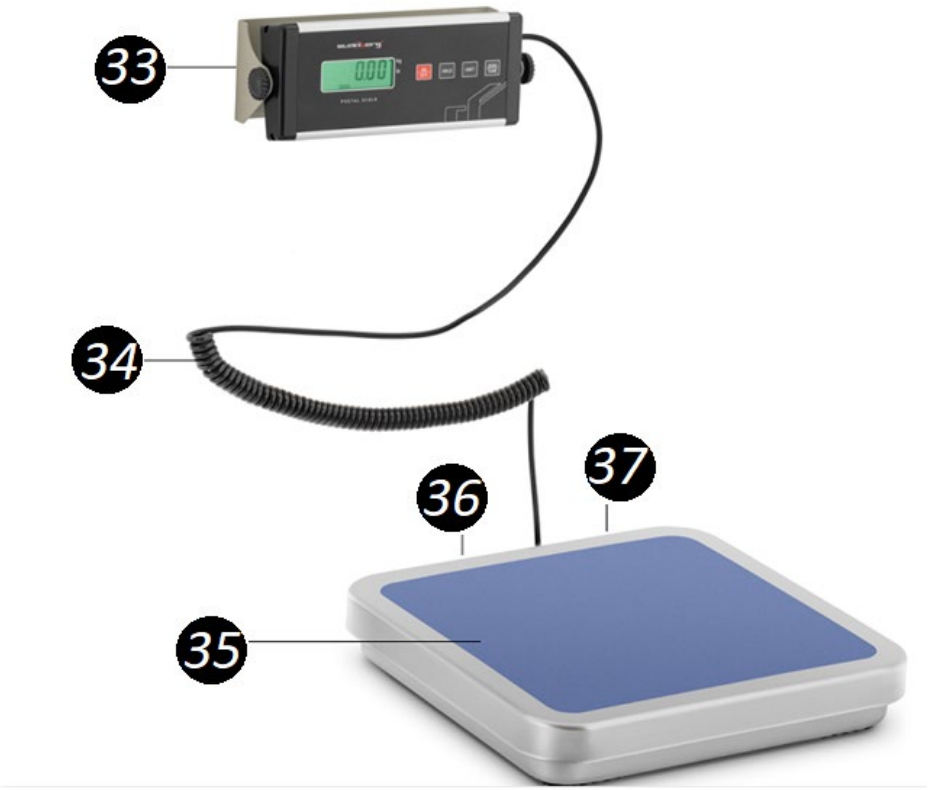

33. Afficheur avec boutons de fonction
34. Câble reliant l'afficheur à la plate-forme de pesée
35. Plate-forme de pesage
36. Prise D-SUB (non visible sur la photo)
37. Prise d'alimentation (non visible sur la photo)

38.Afficheur
39. bouton "ON (marche) / OFF (arrêt)".
40. bouton "HOLD" - maintien de la lecture du poids
41. bouton "UNIT" - changement d'unité de mesure
42. bouton "ZERO/TARE" - responsable de la fonction zéro/tare
43. Câble reliant l'afficheur à la plate-forme de pesée
44. Plaque de montage
45. Vis de pression qui règle l'angle de l'écran

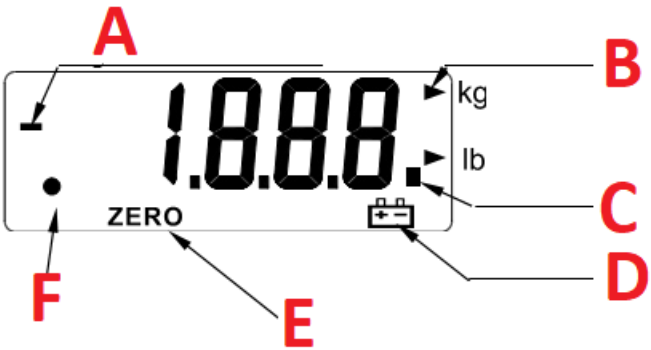

A. Indicateur d'erreur de mesure
B. Indicateur d'unité de mesure sélectionné
C. Indicateur de la stabilité du nombre de mesures effectuées jusqu'à présent
D. Indicateur de niveau de batterie faible
E. Indicateur de la fonction de mise à zéro
F. Indicateur de fonction de rétention de lecture

S'APPLIQUE AUX MODÈLES SBS-PT-60SNL ; SBS-PT-150SNL ; SBS-PT-30SN ; SBS-PT-150SN :

46. Carte d'installation de l'ordinateur
47. Alimentation électrique

SBS-LW-40

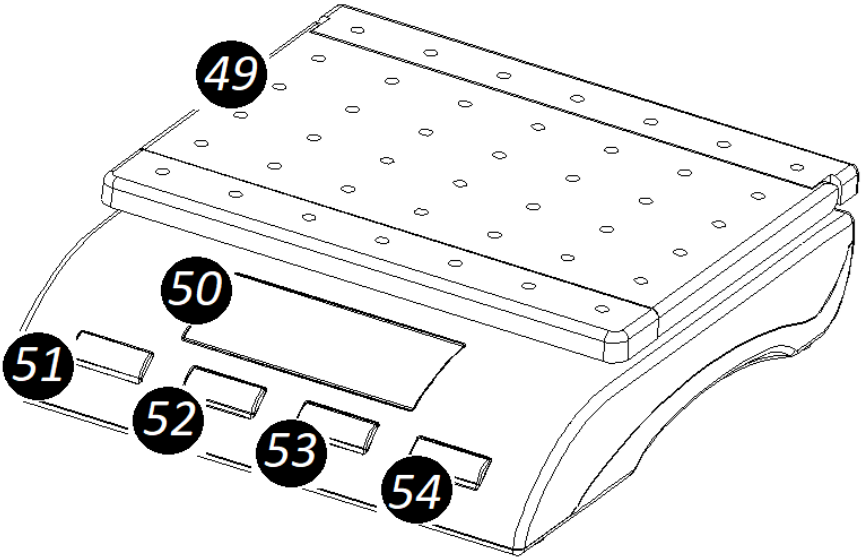

49. Plate-forme de pesage
50.Afficheur
51. bouton "ON (marche) / OFF (arrêt)".
52. bouton "UNIT" - changement d'unité de mesure
53. bouton "ZERO/TARE" - fonction zéro/tare
54. bouton "HOLD" - maintien de la lecture du poids

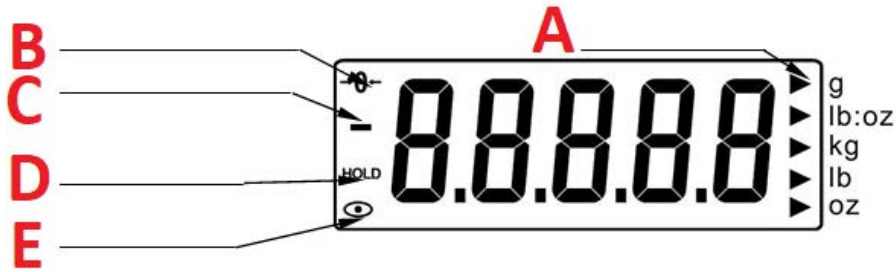

A. Indicateur d'unité de mesure sélectionné
B. Indicateur de mise à zéro
C. Indicateur d'erreur de mesure
D. Indicateur de fonction de rétention de lecture activée
E. Stabilité de l'indicateur de lecture

3.2. Préparation au fonctionnement

PLACEMENT DE L'APPAREIL :

La température ambiante ne doit pas dépasser 40 °C et l'humidité relative 85 %. Placez l'appareil de manière à assurer une bonne circulation d'air. Respectez une distance minimale de 10 cm de chaque paroi de l'appareil. Gardez l'appareil à l'écart de toute surface chaude. Utilisez toujours l'appareil sur une surface plane, stable, propre, ignifuge et sèche et gardez toujours l'appareil hors de portée des enfants et des personnes aux capacités mentales, sensorielles ou intellectuelles réduites. Placez l'appareil de manière à ce que la prise de courant soit accessible à tout moment. Assurez-vous que l'alimentation électrique de l'appareil correspond aux informations indiquées sur la plaque signalétique !

Accrochage de l'écran (modèles SBS-PT-60SNL ; SBS-PT-150SNL ; SBS-PT-30SN ; SBS-PT-150SN) :

1. Percez un trou pour une prise murale à l'emplacement cible de l'installation de l'écran.
2. Placez le montant mural dans le trou percé.
3. Il y a une plaque de montage à l'arrière de l'écran. Il y a deux trous dans la plaque de montage pour les vis.
4. Passez les vis dans les trous de la plaque de montage.
5. Positionnez la plaque de montage à l'endroit où vous souhaitez installer l'écran.
6. Vissez les vis dans les montants du mur.
7. Utilisez les vis de pression situées des deux côtés de l'écran pour le fixer à l'angle d'inclinaison souhaité.

ÉTALONNAGE :

A. SBS-PT-200S ; SBS-PT-100S ; SBS-PT-200SB ; SBS-PT-100SB1

- Éteignez l'appareil à l'aide du bouton "ON/OFF".
- Maintenez la touche "ZERO" pendant quelques secondes, puis appuyez sur la touche "ON/OFF". L'appareil s'allume et affiche "X00.00". La lettre "X" se met à clignoter.
- Sélectionnez l'unité d'étalonnage (kg ; Ib) en appuyant sur le bouton "UNIT".
- Un symbole clignotant dans le message affiché indique que le chiffre peut être modifié. Utilisez le bouton "HOLD" pour sélectionner le chiffre à modifier, et utilisez le bouton "ZERO" pour augmenter la valeur clignotante.
- Appuyez sur le bouton TARE. L'écran indique le nombre de mesures effectuées jusqu'à présent.
- Appuyez sur le bouton UNIT. L'affichage indique la valeur d'étalonnage réglée.

- Placez le poids avec le poids affiché sur la plate-forme de pesée.
- Une fois que la lecture s'est stabilisée, appuyez sur le bouton "UNIT".
- L'affichage "----" indique que l'étalonnage est terminé. Retirez le poids de la plate-forme.
- Éteignez l'appareil à l'aide du bouton "ON/OFF".

B. SBS-PT-200SK ; SBS-PT-100SK :

- Lorsque la balance est éteinte, maintenez le bouton "UNIT" pendant quelques secondes, puis appuyez sur le bouton "ON/OFF". L'écran affiche "CALU=".
- Appuyez sur le bouton "UNIT" jusqu'à ce que l'unité d'étalonnage (kg ; lb) soit sélectionnée.
- Appuyez sur le bouton TARE. L'écran affiche le message "XXX.XX + (unité d'étalonnage sélectionnée)".
- Le premier symbole du message affiché commence à clignoter. Cela indique qu'un chiffre particulier peut être modifié. Appuyez sur le bouton "UNIT" pour sélectionner le chiffre à modifier, et utilisez le bouton "ZERO" pour augmenter sa valeur.
- Appuyez sur le bouton TARE. L'affichage indique "-CAL-".

Appuyez deux fois sur le bouton "UNIT". L'affichage indique la valeur d'étalonnage réglée.

- Placez le poids avec le poids affiché sur la plate-forme de pesée.
- Une fois que la lecture s'est stabilisée, appuyez sur le bouton "UNIT".
- Le message "----" indique que l'étalonnage est terminé. Retirez le poids de la plate-forme.
- Éteignez l'appareil à l'aide du bouton "ON/OFF".

C. SBS-PT-60SNL ; SBS-PT-150SNL :

- Tout en maintenant simultanément les boutons "ZERO" et "TARE", mettez l'appareil sous tension à l'aide du commutateur "I/O". L’écran affiche le message « CAL ».
- Appuyez sur le bouton TARE. L'affichage indique la valeur d'étalonnage définie dans le menu de configuration.
- Placez le poids avec le poids affiché sur la plate-forme de pesée.
- Une fois que la lecture s'est stabilisée, appuyez sur le bouton "TARE".
- Le message "----" indique que l'étalonnage est terminé. Retirez le poids de la plate-forme et éteignez l'appareil en plaçant l'interrupteur sur la position "O".

D. SBS-PT-30SN ; SBS-PT-150SN :

- Tout en maintenant les boutons "UNIT" et "TARE", mettez l'appareil en marche à l'aide du bouton "ON/OFF". L’écran affiche le message « CAL ».

- Appuyez à nouveau sur le bouton "UNIT". L'affichage indique la valeur d'étalonnage.
- Placez le poids avec le poids affiché sur la plate-forme de pesée.
- Une fois que la lecture s'est stabilisée, appuyez sur le bouton "UNIT".
- L'affichage d'une chaîne de chiffres (le nombre de mesures effectuées jusqu'à présent) indique la fin de l'étalonnage. Retirez le poids de la plate-forme.
- Éteignez l'appareil à l'aide du bouton "ON/OFF".

E. SBS-LW-40 :

- Lorsque la balance est éteinte, maintenez le bouton "UNIT" pendant quelques secondes, puis appuyez sur le bouton "ON/OFF". L'écran affiche "C=xx".
- Appuyez sur le bouton "UNIT" pour sélectionner l'unité d'étalonnage (kg ; lb).
- Appuyez sur le bouton "ZERO/TARE". L'écran affiche "CAL", suivi du nombre de mesures effectuées jusqu'à présent.
- Appuyez sur le bouton UNIT. L'écran affiche "-----" suivi de la valeur d'étalonnage.
- Placez un poids du poids indiqué sur la plate-forme.
- Appuyez sur le bouton UNIT.
- Le message "-----" et l'affichage ultérieur du nombre de mesures effectuées jusqu'à présent indiquent que le processus d'étalonnage est terminé.
- Retirez le poids de la plate-forme.
- Éteignez l'appareil à l'aide du bouton "ON/OFF".

ATTENTION ! (s'applique à tous les modèles)

1. Si le processus d'étalonnage échoue plusieurs fois de suite :
   - remplacer les piles,
   - changer la position de l'appareil (la raison peut être un sol inégal ou l'influence des ondes radio à proximité).
2. Pendant le processus d'étalonnage, l'écran peut afficher une série de chiffres. C'est le nombre de mesures prises jusqu'à présent. Elle peut varier de -/+ 5 lectures. Si elle augmente ou diminue de façon disproportionnée, la cellule de charge est probablement défectueuse.
3. Pour vérifier si le processus d'étalonnage s'est effectivement déroulé avec succès, vous devez :
   - rallumez l'appareil,
   - Placez une cellule de charge d'un poids donné sur la plate-forme et vérifiez si la lecture correspond au poids de la cellule de charge.

Si la lecture diffère du poids réel, répétez le processus d'étalonnage.

4. S'il est possible de régler la valeur d'étalonnage, il est recommandé de la régler au moins à 50 % de la valeur de charge maximale.

3.3. Utilisation de l’appareil

1. Insérez les piles dans le compartiment en respectant la polarité.
2. Mettez l'appareil en marche à l'aide du bouton "ON/OFF" ou de l'interrupteur "I/O" (selon le modèle). Attendez un moment après la mise en marche avant de commencer à peser.
3. Appuyez sur le bouton "UNIT" pour sélectionner l'unité de mesure. Appuyez sur jusqu'à ce que l'unité souhaitée apparaisse.
4. Placez l'objet sur la plate-forme de pesée.
5. Attendez quelques secondes pour que la lecture se stabilise.
6. Lorsque la pesée est terminée, retirez l'objet de la plate-forme.

BOUTONS DE FONCTION

A. Bouton "ZERO" :

Si la plate-forme de pesée est vide et que l'écran affiche une valeur différente de 0, appuyez sur le bouton "ZERO" pour mettre à zéro la valeur sur l'écran et commencer seulement à peser.

B. Bouton "TARE" :

1. Placez l'objet sur la plate-forme pendant que l'appareil est en marche.
2. Attendez que la lecture se stabilise.
3. Appuyez sur le bouton "TARE" et laissez l'objet sur la plate-forme. L'affichage indiquera une valeur de 0.
4. Ajoutez l'objet sur la plate-forme. L'écran n'indiquera que le poids du deuxième objet.
5. Répétez l'opération si nécessaire, sans dépasser la valeur de charge maximale de la balance.

C. Bouton "UNIT" :

Appuyez sur pour changer l'unité de pesage.

D. Bouton "HOLD" :

1. Placez l'objet sur la plate-forme de pesée.

2. Attendez que la lecture se stabilise.
3. Appuyez sur le bouton HOLD. L'écran affiche le bouton "HOLD".
4. Retirez l'objet de la plate-forme de pesée. La lecture reste visible à l'écran.

* Pour les modèles SBS-PT-30SN ; SBS-PT-150SN ; SBS-LW-40, la lecture reste visible pendant 120 secondes après avoir retiré le poids.

5. Appuyez sur le bouton "UNIT" pour convertir la valeur de lecture en une autre unité de mesure.
6. Appuyez sur le bouton "HOLD" pour revenir au fonctionnement normal.

* Pour les modèles SBS-PT-30SN ; SBS-PT-150SN, lorsque le bouton "HOLD" est maintenu enfoncé, les données de la balance sont transférées à l'ordinateur.

E. Bouton "ZERO/TARE" :

- **si la plate-forme de pesage est vide**: au cas où l'écran affiche une valeur différente de 0, appuyez sur le bouton "ZERO/TARE" pour mettre à zéro la valeur sur l'écran et commencer seulement à peser.

- si la plate-forme de pesée n'est pas vide (fonction de tare) :
- placer l'objet sur la plate-forme lorsque l'appareil est en marche
- attendez que la lecture se stabilise
- appuyez sur le bouton "ZERO/TARE" et laissez l'objet sur la plate-forme. L'affichage indique une valeur de 0
- ajouter un autre objet sur la plate-forme. L'affichage indiquera le poids du deuxième objet seulement.
- répéter au besoin, sans dépasser la valeur de charge maximale de la balance

PARAMÈTRES

A. SBS-PT-200S ; SBS-PT-100S ; SBS-PT-200SB ; SBS-PT-100SB1 :

1. Fonction de veille automatique :

   Maintenez la touche "HOLD" pendant quelques secondes, puis appuyez sur la touche "ON/OFF". L'écran affiche "A-ON" (activer la fonction de veille automatique) ou "A-OFF" (désactiver la fonction). Appuyez sur la touche "ZERO" pour sélectionner "A-ON" ou "A-OFF".

2. Fonction de rétro-éclairage de l'écran :

   Appuyez à nouveau sur le bouton "HOLD". Appuyez à nouveau sur le bouton "HOLD".

L'écran affiche "L-ON" (activer la fonction de rétroéclairage de l'écran) ou "L-OFF" (désactiver la fonction). Appuyez sur la touche "ZERO" pour sélectionner "L-ON" ou "L-OFF".

3. Fonction de rétention de la lecture :

   Appuyez à nouveau sur le bouton "HOLD". L'écran affichera "H_ON" (activer la fonction de rétention de lecture lorsque le poids est retiré de la plate-forme) ou "H_OFF" (désactiver la fonction). Appuyez sur la touche "ZERO" pour sélectionner "L-ON" ou "L-OFF".

4. Pour revenir au mode de pesage normal, éteignez l'appareil puis rallumez-le à l'aide du bouton "ON/OFF".

B. SBS-PT-200SK ; SBS-PT-100SK :

1. Fonction de veille automatique :

   Éteignez l'appareil. Maintenez la touche "ZERO" enfoncée pendant quelques secondes, puis appuyez simultanément sur la touche "ON/OFF". L'écran affiche "A-OFF" (désactivation de la fonction de veille automatique). Appuyez sur la touche "ZERO" pour sélectionner "A-ON" (activer la fonction) ou "A-OFF".

2. Fonction de rétro-éclairage de l'écran :

   Appuyez sur le bouton UNIT. Appuyez à nouveau sur le bouton "HOLD".

   L'écran affiche "L-ON" (activer la fonction de rétroéclairage de l'écran) ou "L-OFF" (désactiver la fonction). Appuyez sur la touche "ZERO" pour sélectionner "L-ON" ou "L-OFF".

3. Pour revenir au mode de pesage normal, éteignez l'appareil puis rallumez-le à l'aide du bouton "ON/OFF".

C. SBS-PT-60SNL ; SBS-PT-150SNL :

Niveau 1 :

1. Mettez l'appareil en marche tout en maintenant le bouton "ZERO" enfoncé. Lorsque l'appareil est mis en marche, relâchez le bouton "ZERO".

2. Appuyez trois fois sur la touche "TARE". L'appareil passe à la liste des fonctions disponibles à régler.
3. Pour régler le paramètre affiché, appuyez sur le bouton "UNIT". Les paramètres sont ajustés à l'aide du bouton "TARE".
4. Pour revenir au menu principal des réglages ou sauter un paramètre et passer au suivant, appuyez sur la touche "ZERO".

Paramètres disponibles :

Message affiché	**Fonction correspondante**	**Options de réglage des fonctions**
A-OFF	Arrêt automatique (réglage du temps après lequel la fonction sera activée)	L'arrêt automatique se produira après : - 120, - 180, - 300 secondes d'inactivité, - OFF (fonction désactivée)
b.L	Rétroéclairage	- ON - marche - OFF - désactivé - STB - s'allume s'il y a un animal/objet sur la plate-forme ; s'éteint automatiquement 12 secondes après la stabilisation de la lecture. - AUTO - activé s'il y a un animal/objet sur la plate-forme ; désactivé si la lecture est 0
UNITÉ	Unité de pesage (la sélection de l'unité de pesage dans ce menu est responsable de son apparition lorsque le bouton "TARE" est pressé pendant la mesure)	- ON kg ou OFF kg - activation/désactivation de la pesée en kilogrammes - ON LB ou OFF LB - pesée en livres on/off - ON oz ou OFF oz - activation/désactivation de la pesée en onces
Por.u	Unité de pesage par défaut	L'unité de pesage sélectionnée s'affiche après le démarrage : - KG - kilogrammes - LB - livres - OZ - onces - KG.LB.OZ - sélection à faire après chaque démarrage
G.SW	Utilisation de la force gravitationnelle sur l'objet pesé	- ON - marche - OFF - désactivé

Bmi.sw	Utilisation de l'indice de masse corporelle (IMC)	- ON - marche - OFF - désactivé
bAud	Vitesse de transmission des données (corps)	• 1200 • 2400 • 4800 • 9600
PAr	Contrôle du bit de parité	- nonE - aucun - impair - impair - EwEn - même
Mod	Transmission de données (via le connecteur D-SUB). Après avoir connecté l'appareil, insérez le disque d'installation dans le lecteur. Ouvrez le dossier "DVD" et double-cliquez sur l'icône "Access Port".	- kEy - transfert de données après avoir maintenu la touche "HOLD" enfoncée. - Stb - transfert de données après stabilisation de la lecture - coN - transfert continu de données - OFF - fonction désactivée
Ani.sw	Mode de pesée des animaux	- ON - activé - OFF - désactivé
FiLd.L	Mode de taille des animaux	- STr - grand animal - SEMAINE - petits animaux - nor - animal de taille moyenne
LocK.r	Mode d'activité de l'animal	- 10 - animal à faible activité - 30 - animal ayant une activité normale - 50 - animal à forte activité - OFF - la fonction n'est pas prise en compte
Pzr	Pourcentage du poids sur la balance, qui sera égal à la valeur "0" après l'activation.	• 3 • 4 • 10 • 20
Kzr	Pourcentage du poids de la balance qui activera la	• 3 • 4 • 5 • 10

	fonction de mise à zéro.	

Niveau 2 :

1. Mettez l'appareil en marche tout en maintenant le bouton "ZERO" enfoncé. Après avoir mis l'appareil sous tension et en maintenant le bouton "ZERO", appuyez trois fois sur le bouton "UNIT". L'appareil passe à la liste des fonctions disponibles à régler.
2. Pour régler le paramètre affiché, appuyez sur le bouton "UNIT". Les paramètres sont ajustés à l'aide du bouton "TARE".
3. Pour revenir au menu principal des réglages ou sauter un paramètre et passer au suivant, appuyez sur la touche "ZERO".

Paramètres disponibles :

Message affiché	**Fonction correspondante**	**Options de réglage des fonctions**
CAPu	Unité de charge maximale	- kg - lb
CAP	Charge maximale	Lorsque vous appuyez sur le bouton "UNIT", "0000" s'affiche. - Appuyez sur la touche "HOLD" pour marquer le chiffre souhaité dans la séquence de chiffres affichée. - Appuyez sur "TARE" pour incrémenter le chiffre marqué.
CALU	Unité d'étalonnage	- kg - lb
CAL	Valeur d'étalonnage	Lorsque vous appuyez sur le bouton "UNIT", "0000" s'affiche. - Appuyez sur la touche "HOLD" pour marquer le chiffre souhaité dans la séquence de chiffres affichée. - Appuyez sur "TARE" pour incrémenter le chiffre marqué.
DIVS	Échelle	• 0.5 • 1 • 2
ADC	Traitement ADC (en bits)	• 18 • 21

D. SBS-PT-30SN ; SBS-PT-150SN :

1. Fonction de veille automatique :

- Tout en maintenant la touche "HOLD" enfoncée, mettez l'appareil en marche à l'aide de la touche "ON/OFF". L'écran affiche "A._".
- Appuyez sur la touche "ZERO" jusqu'à ce que vous sélectionniez le temps après lequel vous voulez que la fonction de veille automatique se produise : "A.120" (après 120 secondes) ; "A.180" (après 180 secondes) ; "A.300" (après 300 secondes) ; "A.off" (fonction désactivée).

2. Fonction de rétro-éclairage de l'écran :

- Tout en maintenant la touche "HOLD" enfoncée, mettez l'appareil en marche à l'aide de la touche "ON/OFF". L'écran affiche "A._".
- Appuyez sur le bouton HOLD. L'écran affiche le message "L._".
- Appuyez sur le bouton "ZERO" jusqu'à ce que l'option soit sélectionnée :
- activer le rétro-éclairage "L.on"
- éteindre le rétroéclairage "L.off"
- n'allumer le rétro-éclairage qu'une fois la lecture stabilisée "L.Stb".
- allumez le rétro-éclairage après avoir placé le poids sur la plate-forme "L.Aut".

3. Détermination de la vitesse de transmission des données :

- Tout en maintenant la touche "HOLD" enfoncée, mettez l'appareil en marche à l'aide de la touche "ON/OFF". L'écran affiche "A._".
- Appuyez deux fois sur le bouton "HOLD". L'affichage indique "b._".
- Appuyez sur la touche "ZERO" jusqu'à ce que l'option soit sélectionnée : "b.9600" ; "b.1200" ; "b.2400" ; "b.4800".

4. Mode de transmission des données :

- Tout en maintenant la touche "HOLD" enfoncée, mettez l'appareil en marche à l'aide de la touche "ON/OFF". L'écran affiche "A._".
- Appuyez trois fois sur le bouton "HOLD". L'écran affiche le message "n._".
- Appuyez sur le bouton "ZERO" jusqu'à ce que l'option soit sélectionnée :
- transfert de données continu "n.Con"
- transfert de données seulement après que l'ordinateur ait émis une commande "n.Conn".
- transfert de données en maintenant la touche "HOLD" - "n.key".
- transfert de données après stabilisation de la lecture "n.Stb".

5. Fonction de sélection de l'unité de mesure :

- Tout en maintenant la touche "HOLD" enfoncée, mettez l'appareil en marche à l'aide de la touche "ON/OFF". L'écran affiche "A._".
- Appuyez quatre fois sur le bouton "HOLD". L'écran affiche le message "U._".
- Appuyez sur le bouton "ZERO" jusqu'à ce qu'il atteigne l'option de sélection de l'unité de mesure "U.on" ou l'option de mesure en kg "U.off".

6. Fonction du bouton "HOLD" :

- Tout en maintenant la touche "HOLD" enfoncée, mettez l'appareil en marche à l'aide de la touche "ON/OFF". L'écran affiche "A._".
- Appuyez cinq fois sur le bouton "HOLD". L'écran affiche le message "K._".
- Appuyez sur le bouton "ZERO" jusqu'à ce qu'il soit terminé pour sélectionner l'option de la fonction à exécuter par le bouton "HOLD" : retenir la lecture "K.PCS" ou calculer le nombre de pièces sur la plate-forme "K.HOLD".

ATTENTION ! Appuyez sur la touche "ON/OFF" pour enregistrer les modifications et quitter le menu de réglage.

E. SBS-LW-40 :

1. Fonction de veille automatique :

   Tout en maintenant enfoncée la touche "ZERO/TARE", mettez l'appareil en marche à l'aide de la touche "ON/OFF". L'écran affiche "A_ON" ou "A_OFF". Appuyez sur la touche "ZERO/TARE" pour sélectionner l'option permettant d'activer "A_ON" ou de désactiver "A_OFF" de la fonction de veille automatique.

2. Fonction de rétro-éclairage de l'écran :

   Appuyez sur le bouton UNIT. L'affichage indique "L_ON" ou "L_OFF". Appuyez sur la touche "ZERO/TARE" jusqu'à ce qu'elle s'arrête pour sélectionner l'option d'activation "L_ON" ou de désactivation "L_OFF" de la fonction de rétro-éclairage de l'écran.

3. Fonction de rétention automatique de la lecture :

Appuyez sur le bouton UNIT. L'affichage indique "H_ON" ou "H_OFF". Appuyez sur le bouton "ZERO/TARE" jusqu'à ce qu'il atteigne l'option permettant d'activer "H_ON" ou de désactiver "H_OFF" de la fonction de rétention automatique de la lecture.

4. Appuyez sur la touche "ON/OFF" pour éteindre l'appareil en enregistrant les modifications.

MESSAGES D'ERREUR

A. SBS-PT-200S ; SBS-PT-100S ; SBS-PT-200SB ; SBS-PT-100SB1 :

- "Err-0" : surcharge de la plate-forme de pesage
- "Err-5" : la lecture n'est pas stable
- Err-C" : erreur de calibrage - un poids avec le défaut correct n'a pas été placé sur la plate-forme.
- : faible niveau de charge de la batterie.

B. SBS-PT-200SK ; SBS-PT-100SK :

- : faible niveau de charge de la batterie.
- "Err-0" : surcharge de la plate-forme de pesage
- Err-Z" : la plage des valeurs de zéro ne correspond pas à la mise en marche de l'appareil.
- "Err-S" : la lecture n'est pas stable
- Err-C" : erreur de calibrage - un poids avec le défaut correct n'a pas été placé sur la plate-forme.

C. SBS-PT-60SNL ; SBS-PT-150SNL :

- "Err-0" : surcharge de la plate-forme de pesage
- "Err-2" : la plage des valeurs de zéro ne correspond pas à la mise sous tension de l'appareil.
- "Err-5" : la lecture n'est pas stable
- Err-C" : erreur de calibrage - un poids avec le défaut correct n'a pas été placé sur la plate-forme.
- : faible niveau de charge de la batterie.

D. SBS-PT-30SN ; SBS-PT-150SN:

- "Err-0" : surcharge de la plate-forme de pesage

- : faible niveau de charge de la batterie.

E. SBS-LW-40 :

- "Err-0" : surcharge de la plate-forme de pesage
- "LoB" : niveau de batterie faible

3.4. Nettoyage et entretien

a) Pour nettoyer la surface, n'utilisez que des produits libres de substances caustiques.
b) Conservez l'appareil dans un endroit sec et frais, à l'abri de l'humidité et des rayons directs du soleil.
c) Il est interdit de tremper l'appareil avec un jet d'eau ou de l'immerger dans l'eau.
d) Effectuez des inspections régulières de l'appareil pour vous assurer qu'il est en bon état de fonctionnement et qu'aucun dommage n'est survenu.
e) Retirez les piles si l'appareil ne doit pas être utilisé pendant une période prolongée.
f) Nettoyez avec un chiffon doux et légèrement humide.
g) N'utilisez pas d'objets tranchants et/ou métalliques (par exemple, une brosse métallique ou une spatule en métal) pour le nettoyage car ils risquent d'endommager la surface du matériau dont l'appareil est fabriqué.
h) Ne nettoyez pas l'appareil avec des substances acides, des produits médicaux, des diluants, du carburant, de l'huile ou d'autres produits chimiques, car cela pourrait endommager l'appareil.

LES INSTRUCTIONS POUR L'ÉLIMINATION SÛRE DES PILES :

Les appareils sont équipés de piles AA.
Retirez la batterie usagée comme vous l'avez installée.
Déposez les piles dans un point de collecte approprié.

L'ÉLIMINATION DES UNITÉS USAGÉES :

À la fin de sa vie utile, ce produit ne doit pas être jeté avec les déchets ménagers normaux, mais doit être apporté a un point de collecte pour le recyclage des appareils électriques et électroniques. Ceci est indiqué par le symbole sur le produit, le manuel ou l'emballage. Les matériaux utilisés dans l'appareil sont recyclables selon leur désignation. En réutilisant, en réaffectant ou en utilisant d'une autre manière les équipements usagés, vous apportez une contribution importante à la protection de notre environnement.
Votre administration locale vous fournira des informations sur le point d'élimination approprié pour les appareils usagés.

ATTENZIONE! Questo manuale di istruzioni è stato tradotto con la traduzione automatica. Ci sforziamo costantemente di fornire una traduzione accurata. Tuttavia, nessuna traduzione automatica è perfetta, né intende sostituire la traduzione umana. Il manuale di istruzioni ufficiale è nella versione inglese. Eventuali discrepanze o differenze create dalla traduzione non sono vincolanti e non hanno alcun effetto legale ai fini della conformità o dell'esecuzione. In caso di domande relative all'accuratezza delle informazioni contenute nel manuale di istruzioni, consultare la versione inglese dei contenuti, in quanto questa è la versione ufficiale.

Dati tecnici

Descrizione del parametro	**Valore del parametro**			
Nome del prodotto	Bilancia postale			
Modello	SBS-PT-200S	SBS-PT-100S	SBS-PT-200SB	SBS-PT-100SB
Dimensioni [lunghezza x larghezza x altezza + altezza della gamba; mm].	310 x 320 x 35 + 5		360 x 425 x 40 + 5	360 x 405 x 35 + 5
Lunghezza del cavo che collega il display alla piattaforma di pesatura (min-max; m)	1.1-2.2		1.4-3	1.1-2.2
Weight [kg]	2		3,8	3
Tipo di batteria	4 x AA			4 x AAA
Fonte di alimentazione	DC 6V			DC 9V
Tipo di display	Display a cristalli liquidi			
Temperatura di funzionamento [°C]	1-40			
Carico minimo [kg]	2	1	2	1
Maximum load [kg]	200	100	200	100
Valore massimo di sovraccarico [kg]	300	150	300	150
Precisione [kg]	0,1	0,05	0,1	0,05
Unità di misura	kg; lb			
Modalità di sospensione automatica	Dopo 180 secondi di inattività		Dopo 120 secondi di inattività	Dopo 180 secondi di inattività
Intervallo di azzeramento [kg]	8	4	8	4

Descrizione del parametro	**Valore del parametro**

Nome del prodotto	Bilancia postale	
Modello	SBS-PT-200SK	SBS-PT-100SK
Dimensioni [lunghezza x larghezza x altezza; mm]	360 x 405 x 65	
Dimensioni del display [mm]	135 x 65	
Weight [kg]	3,5	
Tipo di batteria	4 x AA	
Fonte di alimentazione	DC 6V	
Tipo di display	Display a cristalli liquidi	
Temperatura di funzionamento [°C]	1-40	
Carico minimo [kg]	2	1
Maximum load [kg]	200	100
Valore massimo di sovraccarico [kg]	300	150
Precisione [kg]	0,1	0,05
Unità di misura	kg; lb	
Modalità di sospensione automatica	Dopo 180 secondi di inattività	
Intervallo di azzeramento [kg]	8	4

Descrizione del parametro	**Valore del parametro**			
Nome del prodotto	Bilancia postale			
Modello	SBS-PT-60SNL	SBS-PT-150SNL	SBS-PT-30SN	SBS-PT-150SN
Dimensioni [lunghezza x larghezza x altezza + altezza della gamba; mm].	355 x 405 x 55 + 5		315 x 325 x 55 + 5	
Lunghezza del cavo che collega il display alla piattaforma di pesatura (min-max; m)	1.1-2.2		1.1-3	1.1-2.2
Weight [kg]	4,7		3,7	
Tipo di batteria	6 x AA			6 x AAA
Fonte di alimentazione	DC 9V			
Tipo di display	Display a cristalli liquidi			
Temperatura di funzionamento [°C]	1-40			
Carico minimo [kg]	0,4	0,4	0,1	1
Maximum load [kg]	60	150	30	150

Valore massimo di sovraccarico [kg]	90	225	45	225
Precisione [kg]	0,02	0,05	0,01	0,05
Unità di misura	kg; lb			
Modalità di sospensione automatica	Dopo 180 secondi di inattività		Dopo 140 secondi di inattività	Dopo 180 secondi di inattività
Intervallo di azzeramento [kg]	2,4	6	0,12	6

Descrizione del parametro	**Valore del parametro**
Nome del prodotto	Bilancia postale
Modello	SBS-LW-40
Dimensioni [lunghezza x larghezza x altezza; mm]	200 x 220 x 60
Dimensioni del display [mm]	70 x 30
Weight [kg]	0,9
Tipo di batteria	3 x AAA
Fonte di alimentazione	DC 9V
Tipo di display	Display a cristalli liquidi
Temperatura di funzionamento [°C]	1-40
Carico minimo [kg]	0,1
Maximum load [kg]	40
Valore massimo di sovraccarico [kg]	60
Precisione [kg]	0,005
Unità di misura	g; kg; lb; oz
Modalità di sospensione automatica	Dopo 180 secondi di inattività
Intervallo di azzeramento [kg]	1,6

1. Descrizione generale

Il manuale ha lo scopo di aiutare nell'uso sicuro e affidabile. Il prodotto è progettato e fabbricato rigorosamente secondo le specifiche tecniche utilizzando la tecnologia e i componenti più recenti e mantenendo i più alti standard di qualità.

LEGGERE ATTENTAMENTE E COMPRENDERE QUESTE ISTRUZIONI PRIMA DI INIZIARE IL LAVORO.

Per garantire un funzionamento duraturo e affidabile dell'apparecchio, occorre prestare attenzione al suo funzionamento e alla sua manutenzione secondo le istruzioni del presente manuale. I dati tecnici e le specifiche di questo manuale sono aggiornati. Il produttore si riserva il diritto di apportare modifiche per migliorare la qualità.

Spiegazione dei simboli

CE	Il prodotto soddisfa i requisiti degli standard di sicurezza pertinenti.
	Prima dell'uso bisogna prendere visione del manuale
	Prodotto riciclabile.
	ATTENZIONE! o **AVVERTENZA!** o **RICHIAMO!** che descrivono una situazione (segnale di avvertimento generale).
	ATTENZIONE! Avvertenza contro la folgorazione!
	Alimentazione di Classe II con doppio isolamento.

ATTENZIONE! **Le illustrazioni in questo manuale sono solo a scopo illustrativo e possono differire in alcuni dettagli dall'aspetto reale del prodotto.**

Il manuale originale è la versione tedesca. Le altre versioni linguistiche sono traduzioni dal tedesco.

2. Sicurezza d'uso

ATTENZIONE! Leggere tutte le avvertenze relative alla sicurezza e tutte le istruzioni. La mancata osservazione delle avvertenze e delle istruzioni può causare folgorazione, incendio e/o danni fisici o morte.

Il termine "unità" o "prodotto" nelle avvertenze e nella descrizione delle istruzioni si riferisce alla SCALA POSTALE.

2.1. Sicurezza elettrica

ATTENZIONE! Le regole di "sicurezza elettrica" devono essere rispettate quando il dispositivo è alimentato dalla rete.

a) La spina dell'apparecchio deve essere adattata alla presa. Non modificare la spina in alcun modo. Le spine originali e le prese corrispondenti riducono il rischio di scosse elettriche.
b) Evitare di toccare i componenti con messa a terra come tubi, radiatori, fornelli e frigoriferi. C'è un rischio maggiore di scossa elettrica se il corpo è messo a terra e tocca l'unità esposta a pioggia diretta, pavimentazione bagnata e funzionamento in un ambiente umido. Il passaggio dell'acqua nell'apparecchio aumenta il rischio di danneggiamento o di folgorazione.
c) Non usare il cavo dell'alimentazione in modo inadeguato. Non usarlo mai per portare il dispositivo né tirare per estrarre la spina dalla presa. Tenere il cavo lontano da fonti di calore, olio, bordi taglienti o parti in movimento. I cavi danneggiati o aggrovigliati aumentano il rischio di scosse elettriche.
d) Non utilizzare l'alimentatore se il cavo è danneggiato o mostra chiari segni di usura. Un cavo di alimentazione danneggiato deve essere sostituito da un elettricista qualificato o dal servizio di assistenza del produttore.
e) Per evitare scosse elettriche, non immergere il cavo, la spina o l'apparecchio stesso in acqua o altri liquidi.
f) È consentito solo l'uso di un alimentatore con potenza adeguata. Un'alimentazione inadeguata può danneggiare l'unità.

2.2. Sicurezza sul posto di lavoro

a) In caso di dubbi sul corretto funzionamento del dispositivo, si prega di contattare il servizio di assistenza del produttore.

b) Il prodotto può essere riparato esclusivamente dal servizio di assistenza del produttore. Non eseguire le riparazioni da soli!
c) Controllare regolarmente lo stato degli adesivi con le informazioni di sicurezza. In caso di adesivi non leggibili, procedere alla sostituzione.
d) Conservare il manuale d'uso per utilizzo futuro. Se l'apparecchio deve essere trasferito a terzi, anche il manuale d'uso deve essere consegnato insieme all'apparecchio.
e) Tenere le parti dell'imballaggio e le piccole parti di assemblaggio fuori dalla portata dei bambini.
f) Tenere l'apparecchio lontano dalla portata dei bambini e degli animali.
g) Quando si utilizza questo apparecchio insieme ad altri apparecchi, è necessario seguire anche le altre istruzioni per l'uso.

2.3. Sicurezza personale

a) L'apparecchio non è destinato ad essere utilizzato da persone (compresi i bambini) con funzioni mentali, sensoriali o intellettuali ridotte, o con mancanza di esperienza e/o conoscenza, a meno che non siano sorvegliati da una persona responsabile della loro sicurezza o abbiano ricevuto da questa istruzioni sull'uso dell'apparecchio.
b) L'unità può essere utilizzata da persone in grado di farlo, che abbiano letto il presente manuale di istruzioni e che abbiano ricevuto una formazione in materia di sicurezza e salute sul lavoro.
c) L'apparecchio non è un giocattolo. I bambini non devono giocare con l'apparecchio.

2.4. Utilizzo sicuro dell'apparecchio

a) Non utilizzare l'unità se il tasto ON/OFF non funziona correttamente (non si accende e non si spegne).
b) Bisogna scollegare l'apparecchio dall'alimentazione prima della regolazione, della pulizia e della manutenzione. Questa misura preventiva riduce il rischio di messa in moto accidentale.
c) Tenere l'apparecchio inutilizzata fuori dalla portata dei bambini e di chiunque non abbia familiarità con l'apparecchio o con questo manuale. Le apparecchiature elettriche sono pericolose nelle mani di utilizzatori inesperti.
d) Mantenere l'apparecchio in uno stato tecnico buono.
e) Tenere il dispositivo lontano dalla portata dei bambini
f) La riparazione e la manutenzione delle apparecchiature dovrebbero essere effettuate dal personale qualificato utilizzando esclusivamente parti di ricambio originali. Ciò garantirà un utilizzo sicuro.

g) Per assicurare l'integrità operativa progettata, non rimuovere le coperture installate in fabbrica o allentare le viti.
h) Pulire regolarmente l’apparecchio per evitare un accumulo permanente di sporco.
i) L’apparecchio non è un giocattolo. Le operazioni di pulizia e di manutenzione non devono essere effettuate da bambini senza sorveglianza.
j) È vietato manomettere il design del prodotto per modificarne i parametri o la costruzione.
k) Tenere il dispositivo lontano da fonti di fuoco e di calore
l) Non sovraccaricare il prodotto.
m) Conservare le batterie inutilizzate fuori dalla vista dei bambini.
n) Evitare l'alta umidità che potrebbe causare condensa e il contatto diretto con l'acqua. Le temperature estreme dovrebbero essere evitate. La bilancia non deve essere posizionata direttamente al sole o vicino a sistemi di condizionamento dell'aria.
o) Non collocare la bilancia in prossimità di finestre o porte aperte, impianti di condizionamento dell'aria o ventilatori, che possono causare risultati di misurazione instabili a causa di una circolazione d'aria non corretta.
p) Non lasciare il peso sulla bilancia per molto tempo. Questo riduce la precisione della bilancia e accorcia la vita dei sensori.
q) Non usare la bilancia durante il temporale o la pioggia.
r) Prima di effettuare una misurazione, assicurarsi che il dispositivo sia posizionato su una superficie stabile e non sia esposto a vibrazioni o cambiamenti improvvisi di temperatura che potrebbero influenzare negativamente i risultati della misurazione.
s) La bilancia non deve essere sottoposta a urti, pressioni meccaniche o cadute.
t) Non utilizzare apparecchi radio, elettronici o elettrostatici in prossimità della bilancia in uso (come i telefoni cellulari). Ciò può causare letture imprecise delle misure.
u) Si consiglia di distribuire il peso al centro della bilancia per garantire una misurazione più accurata.
v) Quando si decide di sostituire le batterie, sostituirle tutte insieme.
w) Non superare il peso massimo della bilancia!

ATTENZIONE! Anche se l'apparecchio è stato progettato per essere sicuro, sia dotato di adeguate protezioni, e nonostante l'uso di ulteriori elementi di sicurezza per l'utente, c'è ancora un piccolo rischio di incidente o lesione durante l’utilizzo dell’apparecchiatura. Si consiglia di mantenere la cautela e il buon senso durante l’utilizzo.

3. Principi di utilizzo

L'unità viene utilizzata per misurare il peso di lettere e pacchi collocati sulla piattaforma di pesatura.
L'utente è responsabile di qualsiasi danno derivante da un uso improprio.

3.1. Descrizione del dispositivo

SBS-PT-200S; SBS-PT-100S; SBS-PT-200SB; SBS-PT-100SB

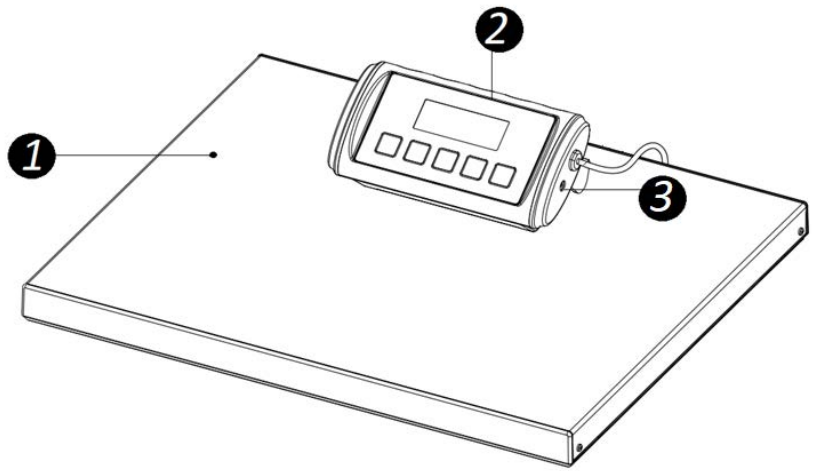

1. Piattaforma di pesatura
2. Display con tasti funzione
3. Presa di corrente

* I modelli SBS-PT-200SB e SBS-PT-100SB hanno una maniglia aggiuntiva sulla piattaforma di pesatura.

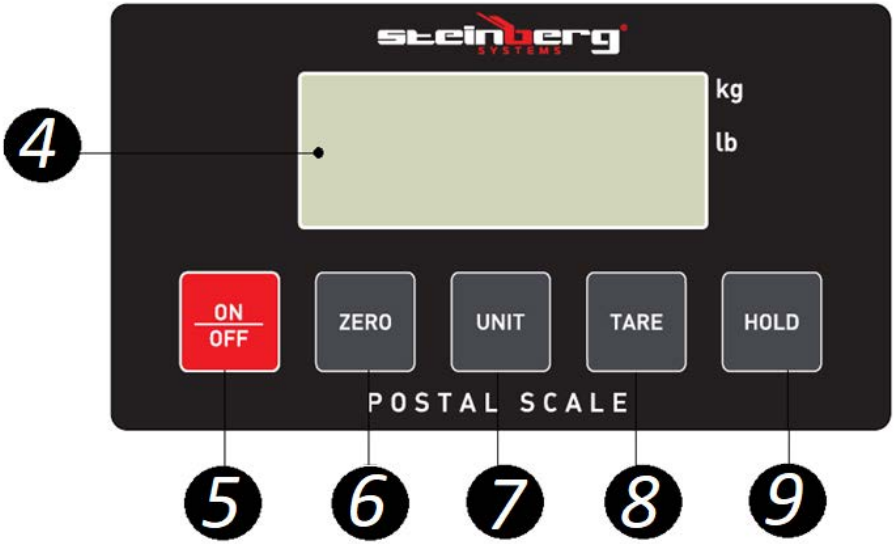

4. Display
5. Pulsante "ON/OFF": accende e spegne l'unità.
6. Pulsante "ZERO" - azzeramento/accesso al menu impostazioni
7. Pulsante "UNITÀ" - modifica dell'unità di misura
8. Pulsante "TARA" - funzione di tara
9. Pulsante "HOLD" - per mantenere la lettura del peso

SBS-PT-200SK; SBS-PT-100SK

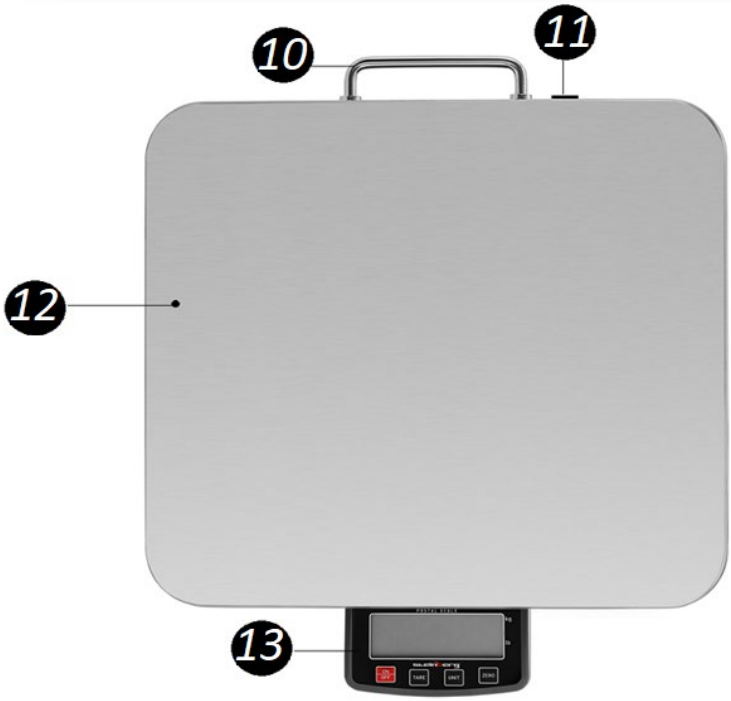

10. maniglia
11. Presa di corrente
12. Piattaforma di pesatura
13. Display con tasti funzione

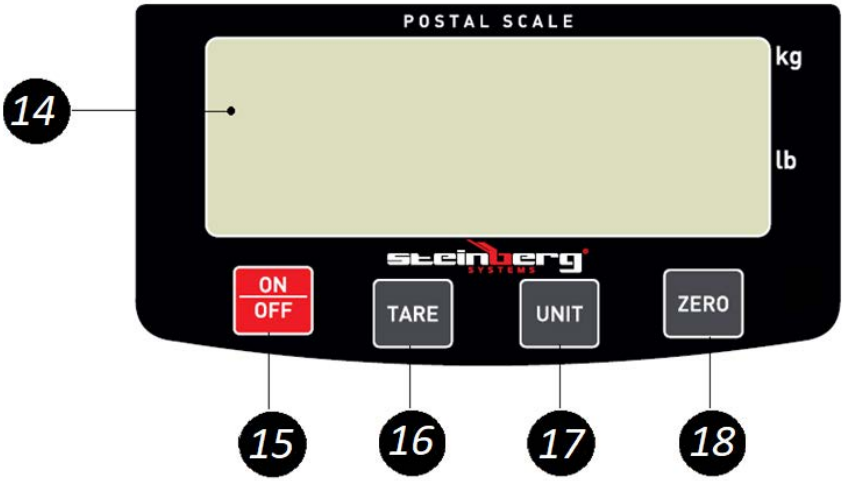

14. Display
15. Pulsante "ON/OFF": accende e spegne l'unità.
16. Pulsante "TARA" - funzione di tara
17. Pulsante "UNITÀ" - modifica dell'unità di misura
18. Pulsante "ZERO" - azzeramento/accesso al menu delle impostazioni

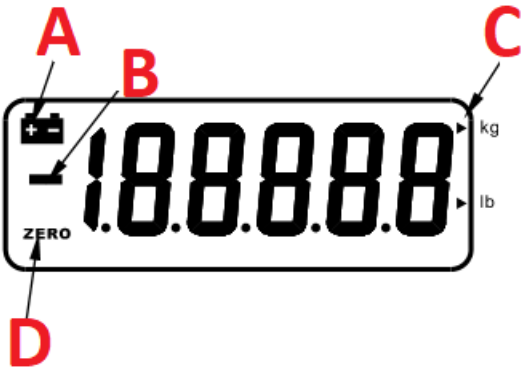

A. Indicatore di batteria scarica
B. Indicatore di errore di misura
C. Indicatore dell'unità di misura selezionata
D. Indicatore di azzeramento

SBS-PT-60SNL; SBS-PT-150SNL

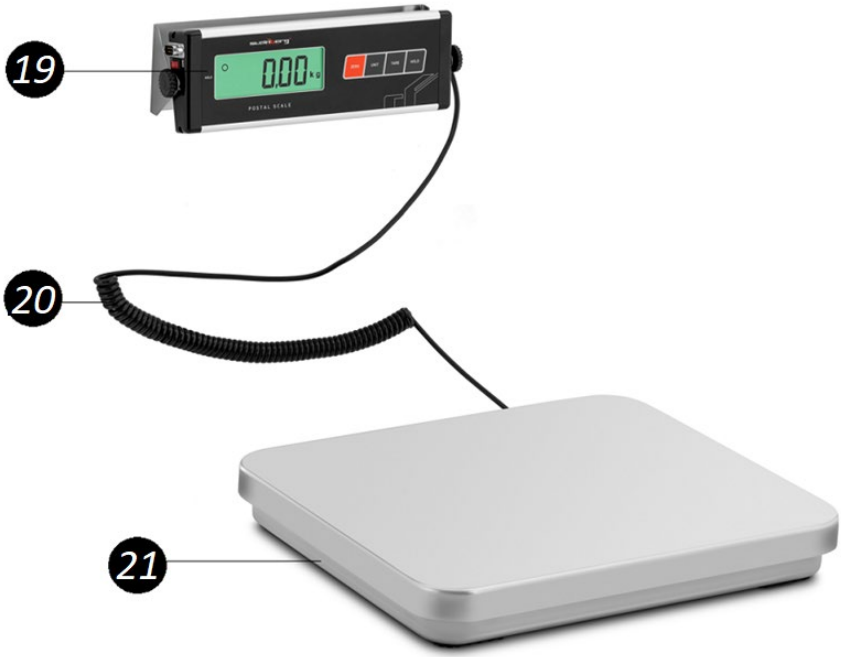

19. Display con tasti funzione
20. Cavo di collegamento del display alla piattaforma di pesatura
21. Piattaforma di pesatura

22. Piastra di montaggio
23. Display
24. Pulsante "ZERO" - azzeramento/accesso al menu delle impostazioni
25. Pulsante "UNITÀ" - modifica dell'unità di misura
26. Pulsante "TARA" - funzione di tara
27. Pulsante "HOLD" - per mantenere la lettura del peso
28. Presa di alimentazione (non visibile nella foto)
29. Vite di pressione per il fissaggio dell'angolo di visualizzazione
30. Cavo di collegamento del display alla piattaforma di pesatura
31. Presa D-SUB
32. Interruttore "I/O" (I - on; O - off)

SBS-PT-30SN; SBS-PT-150SN

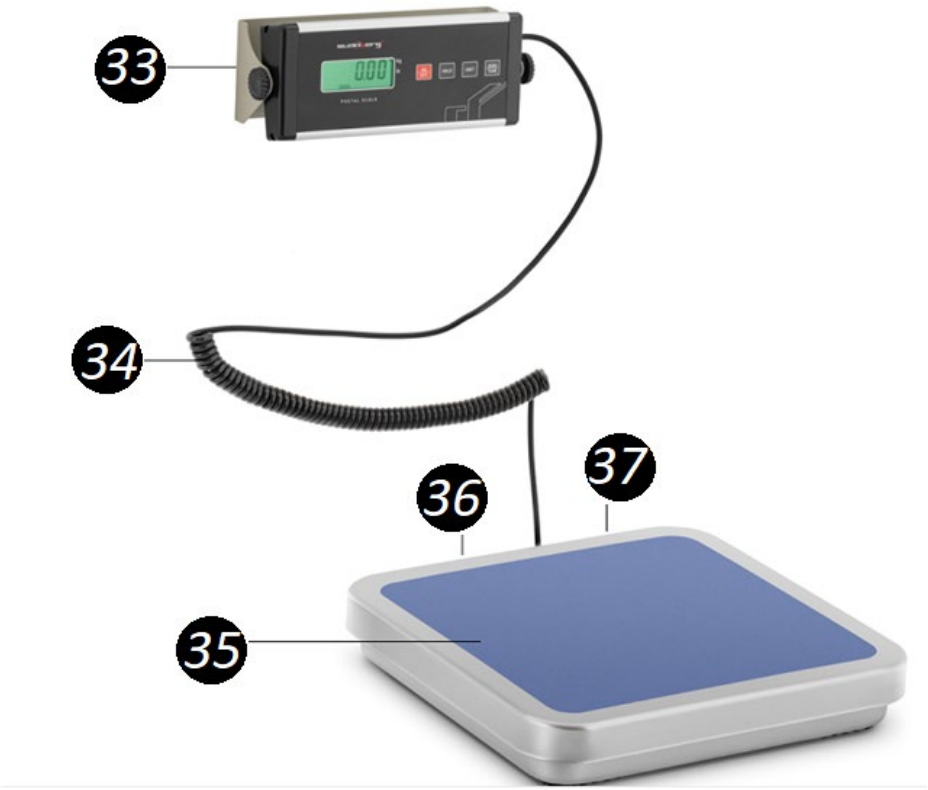

33. Display con tasti funzione
34. Cavo di collegamento del display alla piattaforma di pesatura
35. Piattaforma di pesatura
36. Presa D-SUB (non visibile nella foto)
37. Presa di alimentazione (non visibile nella foto)

38. Display
39. Pulsante "ON (acceso) / OFF (spento)".
40. Pulsante "HOLD" - per mantenere la lettura del peso
41. Pulsante "UNITÀ" - modifica dell'unità di misura
42. Pulsante "ZERO/TARE" - responsabile della funzione di azzeramento/tiraggio
43. Cavo di collegamento del display alla piattaforma di pesatura
44. Piastra di montaggio
45. Vite di pressione che regola l'angolazione del display

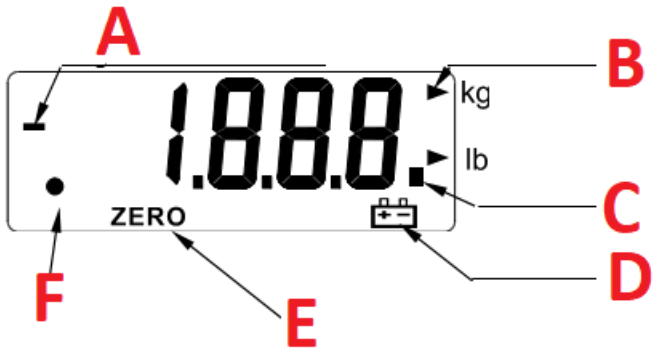

A. Indicatore di errore di misura
B. Indicatore dell'unità di misura selezionata
C. Indicatore della stabilità del numero di misurazioni effettuate finora
D. Indicatore di basso livello della batteria
E. Indicatore della funzione di azzeramento
F. Indicatore della funzione di ritenzione della lettura

SI APPLICA AI MODELLI SBS-PT-60SNL; SBS-PT-150SNL; SBS-PT-30SN; SBS-PT-150SN:

46. Scheda di installazione per computer
47. Alimentazione

SBS-LW-40

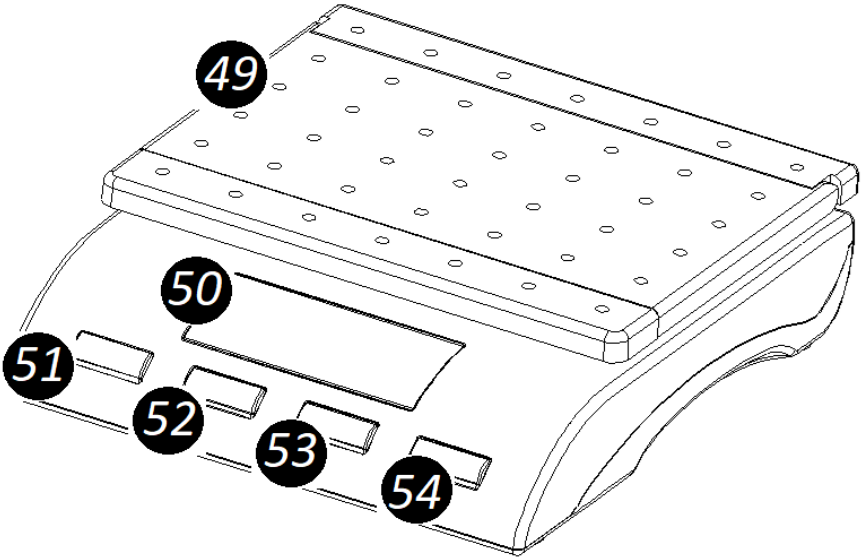

49. Piattaforma di pesatura
50. Display
51. Pulsante "ON (acceso) / OFF (spento)".
52. Pulsante "UNITÀ" - modifica dell'unità di misura
53. Pulsante "ZERO/TARE" - funzione zero/tara
54. Pulsante "HOLD" - per conservare la lettura del peso

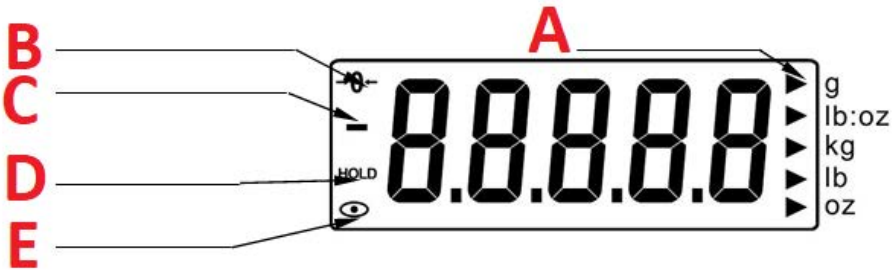

A. Indicatore dell'unità di misura selezionata
B. Indicatore di azzeramento
C. Indicatore di errore di misura
D. Indicatore della funzione di conservazione della lettura abilitata
E. Stabilità dell'indicatore di lettura

3.2. Preparazione al lavoro

POSIZIONAMENTO DELL'APPARECCHIO

La temperatura ambiente non deve superare i 40°C e l'umidità relativa non deve superare l'85%. L'apparecchio deve essere posizionato in modo da garantire una buona circolazione dell'aria. Bisogna mantenere una distanza minima di 10 cm da ogni parete dell'apparecchio. Tenere l'apparecchio lontano da qualsiasi superficie calda. Utilizzare sempre l'apparecchio su una superficie piana, stabile, pulita, resistente al fuoco e tenere fuori dalla portata dei bambini e delle persone con funzioni mentali, sensoriali o intellettuali ridotte. L'apparecchio deve essere collocato in modo tale che la spina di alimentazione possa essere raggiunta in qualsiasi momento. Assicurarsi che l'alimentazione elettrica dell'apparecchio corrisponda ai dati riportati sulla targhetta!

Appendere il display (modelli SBS-PT-60SNL; SBS-PT-150SNL; SBS-PT-30SN; SBS-PT-150SN):

1. Praticare un foro per un tassello nel punto di installazione del display.
2. Posizionare il perno a muro nel foro praticato.
3. Sul retro del display è presente una piastra di montaggio. Sulla piastra di montaggio sono presenti due fori per le viti.
4. Inserire le viti nei fori della piastra di montaggio.
5. Posizionare la piastra di montaggio nella posizione di installazione prevista per il display.
6. Avvitare le viti nelle borchie della parete.
7. Utilizzare le viti a pressione su entrambi i lati del display per fissarlo all'angolo di inclinazione desiderato.

CALIBRAZIONE:

A. SBS-PT-200S; SBS-PT-100S; SBS-PT-200SB; SBS-PT-100SB1

- Spegnere l'apparecchio con il tasto "ON/OFF".
- Tenere premuto il tasto "ZERO" per alcuni secondi, quindi premere il tasto "ON/OFF". L'unità si accende visualizzando "X00.00". La lettera "X" inizia a lampeggiare.
- Selezionare l'unità di calibrazione (kg; lb) premendo il pulsante "UNIT".
- Un simbolo lampeggiante nel messaggio visualizzato indica che la cifra può essere modificata. Utilizzare il pulsante "HOLD" per selezionare la cifra da modificare e utilizzare il pulsante "ZERO" per aumentare il valore lampeggiante.
- Premere il pulsante TARA. Il display indicherà il numero di misurazioni effettuate finora.

- Premere il tasto UNIT. Il display indicherà il valore di calibrazione impostato.
- Posizionare il peso con il valore visualizzato sulla piattaforma di pesatura.
- Dopo che la lettura si è stabilizzata, premere il pulsante "UNIT".
- Il display "----" indica che la calibrazione è stata completata. Rimuovere il peso dalla piattaforma.
- Spegnere l'apparecchio con il tasto "ON/OFF".

B. SBS-PT-200SK; SBS-PT-100SK:

- Quando la bilancia è spenta, tenere premuto il pulsante "UNIT" per alcuni secondi, quindi premere il pulsante "ON/OFF". Il display visualizza "CALU=".
- Premere il pulsante "UNIT" fino a selezionare l'unità di calibrazione (kg; lb).
- Premere il pulsante TARA. Il display visualizza il messaggio "XXX.XX + (unità di calibrazione selezionata)".
- Il primo simbolo del messaggio visualizzato inizia a lampeggiare. Indica che una particolare cifra può essere modificata. Premere il pulsante "UNIT" per selezionare la cifra da modificare e utilizzare il pulsante "ZERO" per aumentarne il valore.
- Premere il pulsante TARA. Il display indicherà "-CAL-".

Premere due volte il pulsante "UNIT". Il display indicherà il valore di calibrazione impostato.

- Posizionare il peso con il valore visualizzato sulla piattaforma di pesatura.
- Dopo che la lettura si è stabilizzata, premere il pulsante "UNIT".
- Il messaggio "----" indica che la calibrazione è stata completata. Rimuovere il peso dalla piattaforma.
- Spegnere l'apparecchio con il tasto "ON/OFF".

C. SBS-PT-60SNL; SBS-PT-150SNL:

- Tenendo premuti contemporaneamente i pulsanti "ZERO" e "TARE", accendere l'unità con l'interruttore "I/O". Il display mostrerà "CAL".
- Premere il pulsante TARA. Il display indicherà il valore di calibrazione impostato nel menu di configurazione.
- Posizionare il peso con il valore visualizzato sulla piattaforma di pesatura.
- Dopo che la lettura si è stabilizzata, premere il pulsante "TARA".
- Il messaggio "----" indica che la calibrazione è stata completata. Rimuovere il peso dalla piattaforma e spegnere l'unità posizionando l'interruttore sulla posizione "O".

D. SBS-PT-30SN; SBS-PT-150SN:

- Tenendo premuti i pulsanti "UNIT" e "TARE", accendere l'unità con il pulsante "ON/OFF". Il display mostrerà "CAL".
- Premere nuovamente il pulsante "UNIT". Il display indicherà il valore di calibrazione.

- Posizionare il peso con il valore visualizzato sulla piattaforma di pesatura.
- Dopo che la lettura si è stabilizzata, premere il pulsante "UNIT".
- La visualizzazione di una stringa di numeri (il numero di misure effettuate finora) indica il completamento della calibrazione. Rimuovere il peso dalla piattaforma.
- Spegnere l'apparecchio con il tasto "ON/OFF".

E. SBS-LW-40:

- Quando la bilancia è spenta, tenere premuto il pulsante "UNIT" per alcuni secondi, quindi premere il pulsante "ON/OFF". Il display visualizza "C=xx".
- Premere il pulsante "UNIT" per selezionare l'unità di calibrazione (kg; lb).
- Premere il pulsante "ZERO/TARA". Il display indicherà "CAL", seguito dal numero di misurazioni effettuate finora.
- Premere il tasto UNIT. Il display visualizza "-----" seguito dal valore di calibrazione.
- Posizionare un peso del peso indicato sulla piattaforma.
- Premere il tasto UNIT.
- Il messaggio "-----" e la successiva visualizzazione del numero di misure effettuate finora indicano il completamento del processo di calibrazione.
- Rimuovere il peso dalla piattaforma.
- Spegnere l'apparecchio con il tasto "ON/OFF".

ATTENZIONE! (vale per tutti i modelli)

1. Se il processo di calibrazione fallisce più volte di seguito:
   - sostituire le batterie,
   - cambiare la posizione dell'unità (il motivo può essere un terreno irregolare o l'influenza delle onde radio vicine).
2. Durante il processo di calibrazione, il display potrebbe visualizzare una serie di numeri. Questo è il numero di misure effettuate finora. Può variare di -/+ 5 letture. Se aumenta o diminuisce in modo sproporzionato, la cella di carico è probabilmente difettosa.
3. Per verificare se il processo di calibrazione è andato effettivamente a buon fine, è necessario:
   - riaccendere l'unità,
   - posizionare una cella di carico di un determinato peso sulla piattaforma e verificare se la lettura corrisponde al peso della cella di carico.

Se la lettura differisce dal peso effettivo, ripetere la procedura di calibrazione.

4. Se è possibile impostare il valore di calibrazione, si raccomanda di impostarlo almeno al 50% del valore di carico massimo.

3.3. Lavoro con l’apparecchio

1. Inserire le batterie nel vano rispettando la polarità.
2. Accendere l'unità utilizzando il pulsante "ON/OFF" o l'interruttore "I/O" (a seconda del modello). Attendere qualche istante dopo l'accensione prima di avviare la pesatura.
3. Premere il pulsante "UNIT" per selezionare l'unità di misura. Premere finché non appare l'unità desiderata.
4. Posizionare l'oggetto sulla piattaforma di pesatura.
5. Attendere qualche secondo affinché la lettura si stabilizzi.
6. Al termine della pesatura, rimuovere l'oggetto dalla piattaforma.

TASTI FUNZIONE

A. Pulsante "ZERO":

Se la piattaforma di pesatura è vuota e il display visualizza un valore diverso da 0, premere il pulsante "ZERO" per azzerare il valore sul display e avviare la pesatura.

B. Pulsante "TARA":

1. Posizionare l'oggetto sulla piattaforma mentre l'unità è accesa.
2. Attendere che la lettura si stabilizzi.
3. Premere il pulsante "TARA" e lasciare l'oggetto sulla piattaforma. Il display indicherà un valore pari a 0.
4. Aggiungere l'oggetto alla piattaforma. Il display indicherà solo il peso del secondo oggetto.
5. Ripetere se necessario, senza superare il valore di carico massimo della bilancia.

C. Pulsante "UNIT":

Premere per cambiare l'unità di pesatura.

D. Pulsante "HOLD":

1. Posizionare l'oggetto sulla piattaforma di pesatura.
2. Attendere che la lettura si stabilizzi.
3. Premere il tasto HOLD. Il display visualizza il pulsante "HOLD".

4. Rimuovere l'oggetto dalla piattaforma di pesatura. La lettura rimarrà comunque visibile sul display.

* Per i modelli SBS-PT-30SN; SBS-PT-150SN; SBS-LW-40, la lettura rimane visibile per 120 secondi dopo aver rimosso il peso.

5. Premere il pulsante "UNIT" per convertire il valore letto in un'altra unità di misura.
6. Premere il pulsante "HOLD" per tornare al funzionamento normale.

* Per i modelli SBS-PT-30SN e SBS-PT-150SN, quando si tiene premuto il pulsante "HOLD", i dati della bilancia vengono trasferiti al computer.

E. Pulsante "ZERO/TARA":

- **se la piattaforma di pesatura è vuota**: nel caso in cui il display visualizzi un valore diverso da 0, premere il pulsante "ZERO/TARE" per azzerare il valore sul display e avviare la pesatura.

- se la piattaforma di pesatura non è vuota (funzione di tara):
- posizionare l'oggetto sulla piattaforma quando l'unità è accesa
- attendere che la lettura si stabilizzi
- premere il pulsante "ZERO/TARA" e lasciare l'oggetto sulla piattaforma. Il display indicherà un valore di 0
- aggiungere un altro oggetto sulla piattaforma. Il display indicherà solo il peso del secondo oggetto.
- Ripetere l'operazione secondo le necessità, senza superare il valore di carico massimo della bilancia.

IMPOSTAZIONI

A. SBS-PT-200S; SBS-PT-100S; SBS-PT-200SB; SBS-PT-100SB1:

1. Funzione di sospensione automatica:

   Tenere premuto il pulsante "HOLD" per alcuni secondi, quindi premere il pulsante "ON/OFF". Il display visualizza "A-ON" (abilitazione della funzione di autospegnimento) o "A-OFF" (disabilitazione della funzione). Premere il pulsante "ZERO" per selezionare "A-ON" o "A-OFF".

2. Funzione di retroilluminazione del display:

   Premere nuovamente il pulsante "HOLD". Premere nuovamente il pulsante "HOLD".

Il display visualizza "L-ON" (attivazione della funzione di retroilluminazione del display) o "L-OFF" (disattivazione della funzione). Premere il pulsante "ZERO" per selezionare "L-ON" o "L-OFF".

3. Funzione di ritenzione della lettura:

   Premere nuovamente il pulsante "HOLD". Il display visualizza "H_ON" (abilita la funzione di ritenzione della lettura quando il peso viene rimosso dalla piattaforma) o "H_OFF" (disabilita la funzione). Premere il pulsante "ZERO" per selezionare "L-ON" o "L-OFF".

4. Per tornare alla modalità di pesatura normale, spegnere e riaccendere l'apparecchio con il pulsante "ON/OFF".

B. SBS-PT-200SK; SBS-PT-100SK:

1. Funzione di sospensione automatica:

   Spegnere l'unità. Tenere premuto il tasto "ZERO" per alcuni secondi, quindi premere contemporaneamente il tasto "ON/OFF". Il display visualizza "A-OFF" (disattivazione della funzione di autospegnimento). Premere il pulsante "ZERO" per selezionare "A-ON" (funzione attiva) o "A-OFF".

2. Funzione di retroilluminazione del display:

   Premere il tasto UNIT. Premere nuovamente il pulsante "HOLD".

   Il display visualizza "L-ON" (attivazione della funzione di retroilluminazione del display) o "L-OFF" (disattivazione della funzione). Premere il pulsante "ZERO" per selezionare "L-ON" o "L-OFF".

3. Per tornare alla modalità di pesatura normale, spegnere e riaccendere l'apparecchio con il pulsante "ON/OFF".

C. SBS-PT-60SNL; SBS-PT-150SNL:

Livello 1:

1. Accendere l'unità tenendo premuto il tasto "ZERO". All'avvio dell'unità, lasciare andare il pulsante "ZERO".

2. Premere tre volte il pulsante "TARA". L'unità passa all'elenco delle funzioni disponibili da regolare.
3. Per regolare il parametro visualizzato, premere il pulsante "UNIT". I parametri vengono regolati con il pulsante "TARA".
4. Per tornare al menu principale delle impostazioni o per saltare un parametro e passare a quello successivo, premere il pulsante "ZERO".

Impostazioni disponibili:

MESSAGGI VISUALIZZATI:	**Funzione corrispondente**	**Opzioni di regolazione delle funzioni**
A-OFF	Spegnimento automatico (regolazione del tempo dopo il quale la funzione si attiva)	Lo spegnimento automatico avverrà dopo: - 120, - 180, - 300 secondi di inattività, - OFF (funzione disattivata)
b.L	Retroilluminazione	- ON - acceso - OFF - spento - STB - acceso se c'è un animale/oggetto sulla piattaforma; si spegne automaticamente 12 secondi dopo che la lettura si è stabilizzata - AUTO - acceso se c'è un animale/oggetto sulla piattaforma; spento se la lettura è 0
UNITÀ	Unità di pesatura (la selezione dell'unità di pesatura in questo menu è responsabile della sua comparsa quando si preme il pulsante "TARA" durante la misurazione)	- ON kg o OFF kg - pesatura in chilogrammi attiva/disattiva - ON LB o OFF LB - pesatura in chili on/off - ON oz o OFF oz - attivazione/disattivazione della pesatura in once
Por.u	Unità di pesatura predefinita	L'unità di pesatura selezionata viene visualizzata dopo l'avvio: - KG - chilogrammi - LB - chili - OZ - once - KG.LB.OZ - selezione da effettuare dopo ogni avviamento

G.SW	Uso della forza gravitazionale sull'oggetto pesato	- ON - acceso - OFF - spento
Bmi.sw	Uso dell'indice di massa corporea (BMI)	- ON - acceso - OFF - spento
bAud	Velocità di trasmissione dati (corpo)	• 1200 • 2400 • 4800 • 9600
PAr	Controllo dei bit di parità	- nonE - nessuno - dispari - dispari - EwEn - anche
Mod	Trasmissione dati (tramite connettore D-SUB). Dopo aver collegato l'unità, inserire il disco di installazione nell'unità. Aprire la cartella "DVD" e premere due volte sull'icona "Access Port".	- kEy - trasferimento dei dati dopo aver tenuto premuto il tasto "HOLD". - Stb - trasferimento dei dati dopo la stabilizzazione della lettura - coN - trasferimento continuo di dati - OFF - funzione disabilitata
Ani.sw	Modalità di pesatura degli animali	- ON - abilitato - OFF - disattivato
FiLd.L	Modalità dimensione animale	- STr - animali di grandi dimensioni - SETTIMANA - piccoli animali - né - animale di media taglia
LocK.r	Modalità di attività dell'animale	- 10 - animale con scarsa attività - 30 - animale con attività normale - 50 - animale con attività elevata - OFF - la funzione non viene presa in considerazione
Pzr	Percentuale di peso sulla bilancia, che sarà uguale al valore "0" dopo l'attivazione	• 3 • 4 • 10 • 20

Kzr	Percentuale di peso sulla bilancia che abiliterà la funzione di azzeramento	• 3 • 4 • 5 • 10

Livello 2:

1. Accendere l'unità tenendo premuto il tasto "ZERO". Dopo aver acceso l'unità e tenendo premuto il pulsante "ZERO", premere tre volte il pulsante "UNIT". L'unità passa all'elenco delle funzioni disponibili da regolare.
2. Per regolare il parametro visualizzato, premere il pulsante "UNIT". I parametri vengono regolati con il pulsante "TARA".
3. Per tornare al menu principale delle impostazioni o per saltare un parametro e passare a quello successivo, premere il pulsante "ZERO".

Impostazioni disponibili:

MESSAGGI VISUALIZZATI:	**Funzione corrispondente**	**Opzioni di regolazione delle funzioni**
CAPu	Unità di carico massima	- kg - a lb
CAP	Carico massimo	Quando si preme il pulsante "UNIT", viene visualizzato "0000". - Premere il pulsante "HOLD" per contrassegnare la cifra desiderata nella sequenza numerica visualizzata. - Premere "TARE" per incrementare la cifra contrassegnata.
CALU	Unità di calibrazione	- kg - a lisca di pesce
CAL	Valore di calibrazione	Quando si preme il pulsante "UNIT", viene visualizzato "0000". - Premere il pulsante "HOLD" per contrassegnare la cifra desiderata nella sequenza numerica visualizzata. - Premere "TARE" per incrementare la cifra contrassegnata.
DIVS	Risoluzione	• 0.5 • 1 • 2
ADC	Elaborazione ADC (in bit)	• 18 • 21

D. SBS-PT-30SN; SBS-PT-150SN:

1. Funzione di sospensione automatica:

- Tenendo premuto il tasto "HOLD", accendere l'unità con il tasto "ON/OFF". Il display visualizza "A._".
- Premere il pulsante "ZERO" fino a selezionare il tempo dopo il quale si desidera che si attivi la funzione di spegnimento automatico: "A.120" (dopo 120 secondi); "A.180" (dopo 180 secondi); "A.300" (dopo 300 secondi); "A.off" (funzione disattivata).

2. Funzione di retroilluminazione del display:

- Tenendo premuto il tasto "HOLD", accendere l'unità con il tasto "ON/OFF". Il display visualizza "A._".
- Premere il tasto HOLD. Il display visualizza il messaggio "L._".
- Premere il tasto "ZERO" fino a selezionare l'opzione desiderata:
- abilita la retroilluminazione "L.on"
- spegnere la retroilluminazione "L.off
- accendere la retroilluminazione solo dopo che la lettura si è stabilizzata "L.Stb".
- accendere la retroilluminazione dopo aver posizionato il peso sulla piattaforma "L.Aut".

3. Determinazione della velocità di trasmissione dei dati:

- Tenendo premuto il tasto "HOLD", accendere l'unità con il tasto "ON/OFF". Il display visualizza "A._".
- Premere due volte il pulsante "HOLD". Il display indicherà "b._".
- Premere il tasto "ZERO" finché non viene selezionata l'opzione: "b.9600"; "b.1200"; "b.2400"; "b.4800".

4. Modalità di trasmissione dei dati:

- Tenendo premuto il tasto "HOLD", accendere l'unità con il tasto "ON/OFF". Il display visualizza "A._".
- Premere tre volte il pulsante "HOLD". Il display visualizza il messaggio "n._".
- Premere il pulsante "ZERO" fino a selezionare l'opzione desiderata:
- trasferimento continuo di dati "n.Con"
- trasferimento dei dati solo dopo che il computer ha impartito il comando "n.Conn".

- trasferimento dei dati tenendo premuto il tasto "HOLD" - "tasto n.key"
- trasferimento dei dati dopo che la lettura si è stabilizzata "n.Stb"

5. Funzione di selezione dell'unità di misura:

- Tenendo premuto il tasto "HOLD", accendere l'unità con il tasto "ON/OFF". Il display visualizza "A._".
- Premere quattro volte il pulsante "HOLD". Il display visualizza il messaggio "U._".
- Premere il pulsante "ZERO" fino a raggiungere l'opzione di selezione dell'unità di misura "U.on" o l'opzione di misura in kg "U.off".

6. Funzione del pulsante "HOLD":

- Tenendo premuto il tasto "HOLD", accendere l'unità con il tasto "ON/OFF". Il display visualizza "A._".
- Premere cinque volte il pulsante "HOLD". Il display visualizza il messaggio "K._".
- Premere il pulsante "ZERO" fino a selezionare l'opzione della funzione da eseguire con il pulsante "HOLD": mantenimento della lettura "K.PCS" o calcolo del numero di pezzi sulla piattaforma "K.HOLD".

ATTENZIONE! Premere il pulsante "ON/OFF" per salvare le modifiche e uscire dal menu di impostazione.

E. SBS-LW-40:

1. Funzione di sospensione automatica:

   Tenendo premuto il tasto "ZERO/TARA", accendere l'unità con il tasto "ON/OFF". Il display visualizza "A_ON" o "A_OFF". Premere il pulsante "ZERO/TARE" finché non viene premuto per selezionare l'opzione per attivare "A_ON" o disattivare "A_OFF" della funzione di autospegnimento.

2. Funzione di retroilluminazione del display:

   Premere il tasto UNIT. Il display indicherà "L_ON" o "L_OFF". Premere il pulsante "ZERO/TARE" fino all'arresto per selezionare l'opzione di attivazione "L_ON" o di disattivazione "L_OFF" della funzione di retroilluminazione del display.

3. Funzione di conservazione automatica della lettura:

Premere il tasto UNIT. Il display indicherà "H_ON" o "H_OFF". Premere il pulsante "ZERO/TARA" fino a raggiungere la selezione dell'opzione per attivare "H_ON" o disattivare "H_OFF" della funzione di mantenimento automatico della lettura.

4. Premere il pulsante "ON/OFF" per spegnere l'unità salvando le modifiche.

MESSAGGI DI ERRORE

A. SBS-PT-200S; SBS-PT-100S; SBS-PT-200SB; SBS-PT-100SB1:

- "Err-0": sovraccarico della piattaforma di pesatura
- "Err-5": la lettura non è stabile
- "Err-C": errore di calibrazione - un peso con il difetto corretto non è stato posizionato sulla piattaforma
- "": basso livello di carica della batteria

B. SBS-PT-200SK; SBS-PT-100SK:

- "": basso livello di carica della batteria
- "Err-0": sovraccarico della piattaforma di pesatura
- "Err-Z": l'intervallo di valori zero non concorda all'accensione dell'unità
- "Err-S": la lettura non è stabile
- "Err-C": errore di calibrazione - un peso con il difetto corretto non è stato posizionato sulla piattaforma

C. SBS-PT-60SNL; SBS-PT-150SNL:

- "Err-0": sovraccarico della piattaforma di pesatura
- "Err-2": l'intervallo dei valori di zero non concorda quando l'unità è accesa
- "Err-5": la lettura non è stabile
- "Err-C": errore di calibrazione - un peso con il difetto corretto non è stato posizionato sulla piattaforma
- "": basso livello di carica della batteria

D. SBS-PT-30SN; SBS-PT-150SN:

- "Err-0": sovraccarico della piattaforma di pesatura
- "": basso livello di carica della batteria

E. SBS-LW-40:

- "Err-0": sovraccarico della piattaforma di pesatura
- "LoB": livello di batteria basso

3.4. Pulizia e manutenzione

a) Usare solo agenti non corrosivi per la pulizia della superficie.
b) Conservare l'apparecchio in un luogo asciutto e fresco, al riparo dall'umidità e dalla luce solare diretta.
c) È vietato spruzzare l'apparecchio con un getto d'acqua o immergerlo in acqua.
d) Eseguire ispezioni regolari dell'apparecchio per assicurarsi che sia in buone condizioni di funzionamento e che non si siano verificati danni.
e) Non lasciare la batteria nel dispositivo quando non viene utilizzato per un lungo periodo.
f) Per pulire bisogna usare un panno morbido e umido.
g) Non utilizzare oggetti appuntiti e/o metallici (ad esempio una spazzola metallica o una spatola metallica) per la pulizia, poiché potrebbero danneggiare la superficie del materiale dell'apparecchio.
h) Non pulire l'apparecchio con sostanze acide, prodotti medici, diluenti, carburante, olio o altri prodotti chimici, perché questo può causare danni all'apparecchio.

ISTRUZIONI PER LO SMALTIMENTO SICURO DELLE BATTERIE:
Le unità sono dotate di batterie AA.
La batteria usata deve essere rimossa dal dispositivo seguendo la stessa procedura della sua installazione.
Consegnare le batterie usate alla cellula responsabile dello smaltimento di questi materiali.

SMALTIMENTO DELLE UNITÀ USATE:
Alla fine della sua vita utile, questo prodotto non deve essere smaltito con i normali rifiuti urbani ma va affidato a un centro di raccolta di apparecchiature elettriche ed elettroniche. Lo segnala il simbolo, collocato sul prodotto, sulle istruzioni per l'uso o sull'imballaggio. Le materie plastiche utilizzate nel dispositivo sono adatte al riutilizzo secondo la loro etichettatura. Potete dare un contributo importante alla protezione del nostro ambiente riutilizzando materiali e altri modi di utilizzare l'apparecchiatura usata.
La tua amministrazione locale ti fornirà informazioni sul punto di smaltimento appropriato per le unità usate.

¡ADVERTENCIA! Este manual de instrucciones ha sido traducido automáticamente. Nos esforzamos constantemente por ofrecer una traducción precisa. Sin embargo, ninguna traducción automática es perfecta. Tampoco pretende sustituir a la traducción realizada por un ser humano. El manual de instrucciones oficial es la versión inglesa. Cualquier discrepancia o diferencia en la traducción no es vinculante ni tiene ningún efecto legal a efectos de cumplimiento o ejecución. En caso de duda sobre la exactitud de la información incluida en las instrucciones de uso, consulte la versión inglesa de estos contenidos, ya que esta es la versión oficial.

Datos técnicos

Descripción del parámetro	**Valor del parámetro**			
Nombre del producto	Báscula para paquetería			
Modelo	SBS-PT-200S	SBS-PT-100S	SBS-PT-200SB	SBS-PT-100SB
Dimensiones [longitud x anchura x altura + altura de la pata; mm]	310 x 320 x 35 + 5		360 x 425 x 40 + 5	360 x 405 x 35 + 5
Longitud del cable que conecta la pantalla a la plataforma de pesaje (mín-máx; m)	1.1-2.2		1.4-3	1.1-2.2
Weight [kg]	2		3,8	3
Tipo de pilas	4 x AA			4 x AAA
Fuente de alimentación	6 V CC			9 V CC
Tipo de la pantalla	LCD			
Temperatura de funcionamiento [ºC]	1-40			
Carga mínima [kg]	2	1	2	1
Maximum load [kg]	200	100	200	100
Valor máximo de sobrecarga [kg]	300	150	300	150
Precisión [kg]	0,1	0,05	0,1	0,05
Unidad de medida	kg; lb			
Modo de reposo automático	Tras 180 segundos de inactividad		Tras 120 segundos de inactividad	Tras 180 segundos de inactividad
Rango de puesta a cero [kg]	8	4	8	4

Descripción del parámetro	Valor del parámetro	
Nombre del producto	Báscula para paquetería	
Modelo	SBS-PT-200SK	SBS-PT-100SK
Dimensiones [longitud × anchura × altura; mm]	360 x 405 x 65	
Dimensiones de la pantalla [mm]	135 x 65	
Weight [kg]	3,5	
Tipo de pilas	4 x AA	
Fuente de alimentación	6 V CC	
Tipo de la pantalla	LCD	
Temperatura de funcionamiento [ºC]	1-40	
Carga mínima [kg]	2	1
Maximum load [kg]	200	100
Valor máximo de sobrecarga [kg]	300	150
Precisión [kg]	0,1	0,05
Unidad de medida	kg; lb	
Modo de reposo automático	Tras 180 segundos de inactividad	
Rango de puesta a cero [kg]	8	4

Descripción del parámetro	Valor del parámetro			
Nombre del producto	Báscula para paquetería			
Modelo	SBS-PT-60SNL	SBS-PT-150SNL	SBS-PT-30SN	SBS-PT-150SN
Dimensiones [longitud x anchura x altura + altura de las patas; mm]	355 x 405 x 55 + 5		315 x 325 x 55 + 5	
Longitud del cable que conecta la pantalla a la plataforma de pesaje (mín-máx; m)	1.1-2.2		1.1-3	1.1-2.2
Weight [kg]	4,7		3,7	
Tipo de pilas	6 x AA			6 x AAA
Fuente de alimentación	9 V CC			
Tipo de la pantalla	LCD			
Temperatura de funcionamiento [ºC]	1-40			
Carga mínima [kg]	0,4	0,4	0,1	1

Maximum load [kg]	60	150	30	150
Valor máximo de sobrecarga [kg]	90	225	45	225
Precisión [kg]	0,02	0,05	0,01	0,05
Unidad de medida	kg; lb			
Modo de reposo automático	Tras 180 segundos de inactividad		Tras 140 segundos de inactividad	Tras 180 segundos de inactividad
Rango de puesta a cero [kg]	2,4	6	0,12	6

Descripción del parámetro	**Valor del parámetro**
Nombre del producto	Báscula para paquetería
Modelo	SBS-LW-40
Dimensiones [longitud × anchura × altura; mm]	200 x 220 x 60
Dimensiones de la pantalla [mm]	70 x 30
Weight [kg]	0,9
Tipo de pilas	3 x AAA
Fuente de alimentación	9 V CC
Tipo de la pantalla	LCD
Temperatura de funcionamiento [ºC]	1-40
Carga mínima [kg]	0,1
Maximum load [kg]	40
Valor máximo de sobrecarga [kg]	60
Precisión [kg]	0,005
Unidad de medida	g; kg; lb; oz
Modo de reposo automático	Tras 180 segundos de inactividad
Rango de puesta a cero [kg]	1,6

1. Descripción general

Este manual tiene como objeto el uso seguro y fiable de la herramienta. El producto ha sido desarrollado y fabricado siguiendo rigurosamente las prescripciones técnicas, utilizando la tecnología y los componentes más avanzados y manteniendo el máximo nivel de calidad.

ANTES DE COMENZAR A TRABAJAR LEA ATENTAMENTE ESTE MANUAL.

Para extender la vida útil del equipo y garantizar su fiabilidad, el usuario tiene que asegurarse de que el funcionamiento y el mantenimiento sean correctos y se ajusten a las instrucciones de este manual. Las características técnicas y los datos incluidos en este manual son actuales. La información de este documento está sujeta a cambios en relación con mejoras de calidad, sin previo aviso.

Explicación de los símbolos

CE	El producto cumple con los requisitos de las correspondientes normas de seguridad.
	Antes de utilizar, leer atentamente el manual.
	Producto reciclable.
	¡NOTA! o **¡ADVERTENCIA!** o **¡RECORDATORIO!** que describe una situación particular (señal de advertencia general).
	¡ADVERTENCIA! ¡Peligro de choque eléctrico!
	Fuente de alimentación de clase II con doble aislamiento.

¡ADVERTENCIA! **Las imágenes de este manual tienen carácter meramente explicativo y los detalles de su producto pueden ser diferentes.**

El manual original es la versión en idioma alemán. Las versiones en otros idiomas son traducciones del alemán.

2. Seguridad de uso

¡ADVERTENCIA! Leer todas las advertencias de seguridad y todos los manuales e instrucciones. El incumplimiento de avisos e instrucciones puede causar el choque eléctrico, el incendio, lesiones graves o la muerte.

El término "unidad" o "producto" en las advertencias y en la descripción de las instrucciones se refiere a la BALANZA POSTAL.

2.1. Seguridad eléctrica

¡ADVERTENCIA! Las reglas de seguridad eléctrica deben respetarse cuando el equipo se alimenta de la red eléctrica.

a) La clavija de la herramienta eléctrica debe coincidir con el enchufe. Nunca modificar el enchufe de ninguna manera. Usar la clavija no modificada y el enchufe de alimentación correspondiente reducirá el riesgo de choque eléctrico.
b) Evite tocar las partes conectadas a tierra como tubos, radiadores, calderas y frigoríficos. Existe un mayor riesgo de descarga eléctrica al estar conectado a tierra y a la vez tocando un equipo expuesto a la lluvia directa, al pavimento mojado o al funcionamiento en un entorno húmedo. El ingreso del agua a la herramienta aumenta el riesgo de avería y descargas eléctricas.
c) No usar el cable de alimentación de forma incorrecta. Nunca manipular el equipo ni sacar la clavija tirando del cable. Mantener el cable alejado de las fuentes de calor, aceites, cantos cortantes o piezas móviles. Los cables dañados o enredados aumentan el riesgo de descarga eléctrica.
d) No utilice la fuente de alimentación si el cable está dañado o presenta signos evidentes de desgaste. El cable de alimentación dañado debe ser sustituido por un electricista cualificado o por el servicio técnico del fabricante.
e) Para evitar el choque eléctrico, no sumergir el cable, el enchufe o el aparato en agua o en cualquier otro líquido.
f) Sólo se permite el uso de una fuente de alimentación con la potencia adecuada. Una fuente de alimentación inadecuada puede dañar la unidad.

2.2. Seguridad en el lugar de trabajo

a) Si tiene alguna duda sobre el funcionamiento del equipo, póngase en contacto con el servicio técnico del fabricante.
b) Cualquier reparación del producto deberá ser realizada por el servicio técnico del fabricante. ¡No reparar el producto por cuenta propia!
c) Controlar regularmente el estado de las etiquetas adhesivas de seguridad. Cuando las etiquetas son ilegibles, proceder a su sustitución.
d) Guardar el manual de uso para permitir su consulta en futuro. En caso de transmitir el equipo a otra persona, deberá entregarse también el manual de uso.
e) Mantener los elementos de embalaje y las partes pequeñas de montaje fuera del alcance de los niños.
f) Mantener el equipo fuera del alcance de los niños y los animales.
g) Si utiliza este equipo junto con otros, siga también las demás instrucciones de uso.

2.3. Seguridad personal

a) El equipo no está destinado a ser utilizado por personas (incluidos los niños) con funciones mentales, sensoriales o intelectuales reducidas o con falta de experiencia y/o conocimientos, a menos que estén supervisadas por una persona responsable de su seguridad o que ésta les haya dado instrucciones cómo operar el equipo.
b) El aparato puede ser manejado por personas capacitadas para ello, que hayan leído este manual de instrucciones y hayan recibido formación en materia de seguridad y salud en el trabajo.
c) El dispositivo no es un juguete. Los niños deben ser supervisados para tener la seguridad de que no jueguen con el aparato.

2.4. Uso seguro del equipo

a) No utilice la unidad si el botón ON/OFF no funciona correctamente (no se enciende ni se apaga).
b) El equipo debe desconectarse de la red eléctrica antes de proceder a su ajuste, limpieza y mantenimiento. Esta medida preventiva reduce el riesgo de su puesta en marcha accidental.
c) Mantener el equipo no utilizado fuera del alcance de los niños y de cualquier persona que no esté familiarizada con el equipo o con estas instrucciones de uso. Las herramientas son peligrosas en manos de usuarios sin experiencia.
d) Mantener el producto en buen estado técnico.

e) Mantener el equipo fuera del alcance de los niños
f) Cualquier operación de reparación y mantenimiento debe ser realizada por el personal cualificado y utilizando repuestos originales. Así la seguridad de uso será garantizada.
g) Para garantizar la integridad operativa diseñada del producto, no retirar las cubiertas instaladas en fábrica ni desatornillar los tornillos.
h) Limpiar regularmente la herramienta para evitar la acumulación permanente de suciedad.
i) El dispositivo no es un juguete. Los niños no deben realizar la limpieza y el mantenimiento sin la supervisión de un adulto.
j) No manipular la estructura del producto para cambiar sus parámetros o el diseño.
k) Mantener el equipo lejos de fuentes de fuego y calor
l) No sobrecargar el producto.
m) Las pilas que no se vaya a utilizar se debe mantener fuera del alcance de los niños.
n) Evite el contacto directo con el agua y la humedad elevada que puede provocar la condensación. Evite las temperaturas extremas. No coloque la báscula bajo la luz directa del sol ni cerca de sistemas de aire acondicionado.
o) No coloque la báscula cerca de ventanas o puertas abiertas, sistemas de aire acondicionado o ventiladores, ya que pueden provocar resultados de medición inestables debido a una circulación de aire inadecuada.
p) No deje el peso en la báscula durante mucho tiempo. Esto reduce la precisión de la báscula y acorta la vida útil de las células de carga.
q) No utilice la báscula durante una tormenta o lluvia.
r) Antes del pesaje, asegúrese de que la báscula está colocada sobre una superficie estable y no está expuesta a vibraciones o cambios bruscos de temperatura que puedan afectar negativamente a los resultados del pesaje.
s) La báscula no debe ser sometida a golpes, presión mecánica o caídas.
t) No utilice aparatos de radio, electrónicos o electrostáticos cerca de la báscula en uso (como teléfonos móviles). Esto puede causar lecturas de medición inexactas.
u) Se recomienda distribuir el peso en el mismo centro de la báscula para garantizar la medición más precisa.
v) Cuando decidas cambiar las pilas, cámbialas todas a la vez.
w) No supere el peso máximo de la báscula.

¡ADVERTENCIA! Aunque el equipo ha sido diseñado para ser seguro, con las protecciones adecuadas, y a pesar del uso de elementos de seguridad adicionales para el usuario, sigue existiendo un pequeño riesgo de accidente o lesión al manipular el equipo. Se recomienda mantener precaución y actuar con sentido común al utilizarlo.

3. Normas de uso

La unidad se utiliza para medir el peso de cartas y paquetes colocados en la plataforma de pesaje.
La responsabilidad de todos los daños resultantes de un uso distinto al indicado recae sobre el usuario.

3.1. Descripción del dispositivo

SBS-PT-200S; SBS-PT-100S; SBS-PT-200SB; SBS-PT-100SB

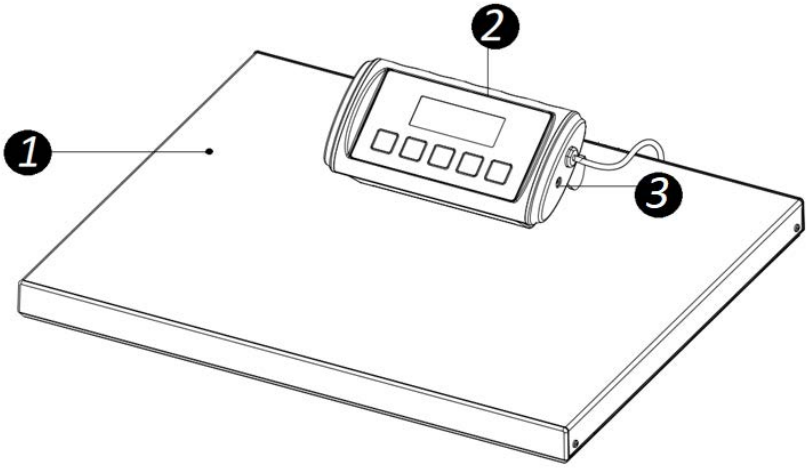

1. Plataforma de pesaje
2. Pantalla con botones de función
3. Toma de corriente

***** Los modelos SBS-PT-200SB; SBS-PT-100SB tienen un asa adicional en la plataforma de pesaje.

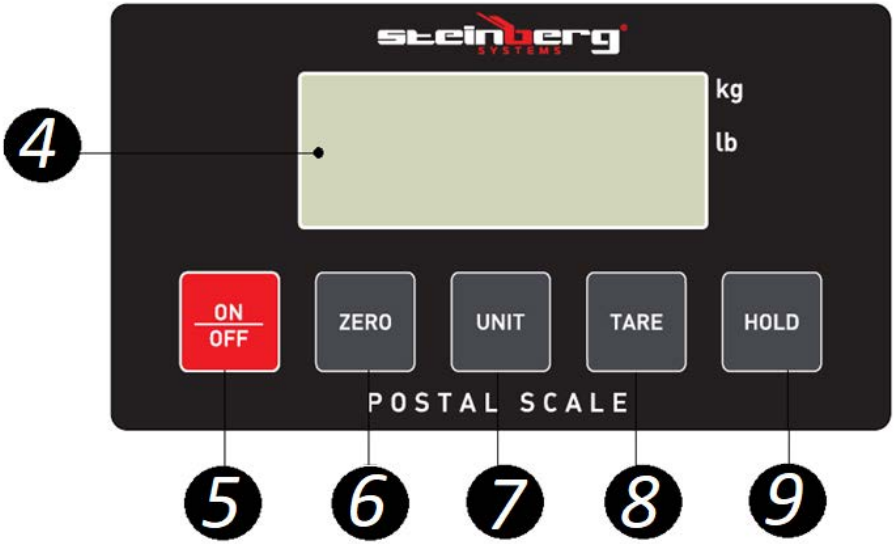

4. Pantalla
5. Botón "ON/OFF": enciende y apaga la unidad.
6. Botón "ZERO" - puesta a cero/entrada en el menú de ajustes
7. Botón "UNIT" - cambio de la unidad de medida
8. Botón "TARA" - función de tara
9. Botón "HOLD" - retención de la lectura del peso

SBS-PT-200SK; SBS-PT-100SK

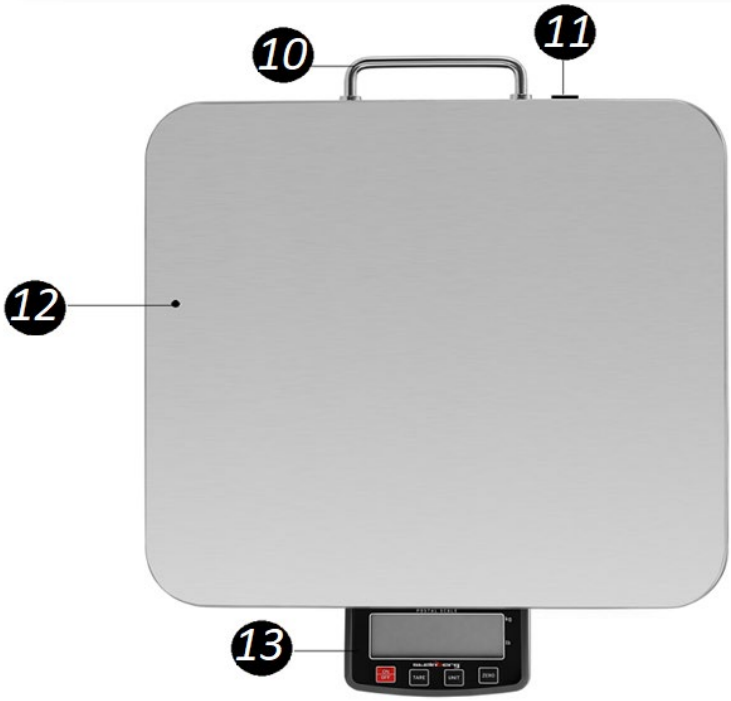

10. asa
11. Enchufe
12. Plataforma de pesaje
13. Pantalla con botones de función

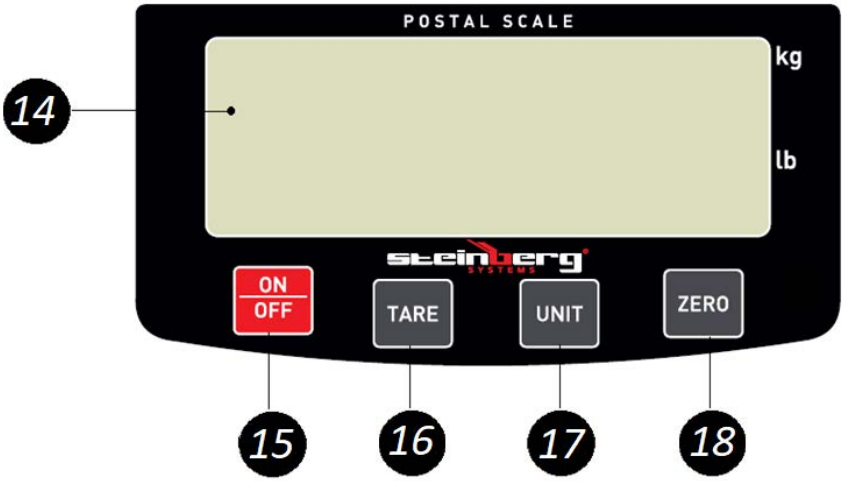

14. Pantalla
15. Botón "ON/OFF" - para encender y apagar la unidad.
16. Botón "TARA" - función de tara
17. Botón "UNIT" - cambio de la unidad de medida
18. Botón "ZERO" - puesta a cero/entrada en el menú de ajustes

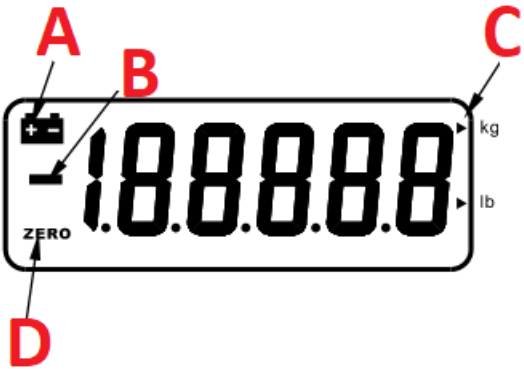

A. Indicador de batería baja
B. Indicador de error de medición
C. Indicador de unidad de medida seleccionada
D. Indicador de puesta a cero

SBS-PT-60SNL; SBS-PT-150SNL

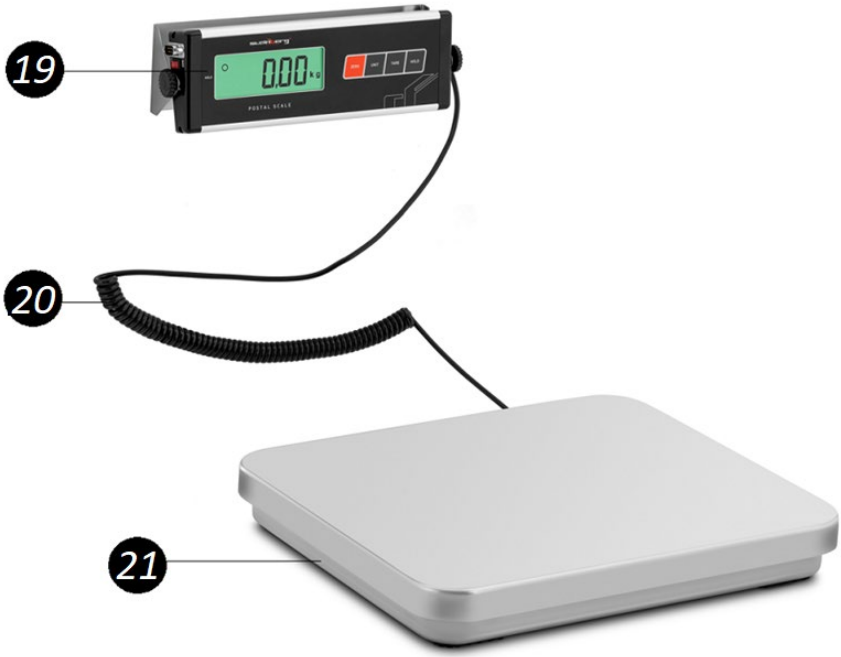

19. Pantalla con botones de función
20. Cable de conexión de la pantalla a la plataforma de pesaje
21. Plataforma de pesaje

22. Placa de montaje
23. Pantalla
24. Botón "ZERO" - puesta a cero/entrada en el menú de ajustes
25. Botón "UNIT" - cambio de la unidad de medida
26. Botón "TARA" - función de tara
27. Botón "HOLD" - retención de la lectura del peso
28. Toma de alimentación (no visible en la foto)
29. Tornillo de presión que fija el ángulo de visualización
30. Cable de conexión de la pantalla a la plataforma de pesaje
31. Toma D-SUB
32. Interruptor "I/O" (I - encendido; O - apagado)

SBS-PT-30SN; SBS-PT-150SN

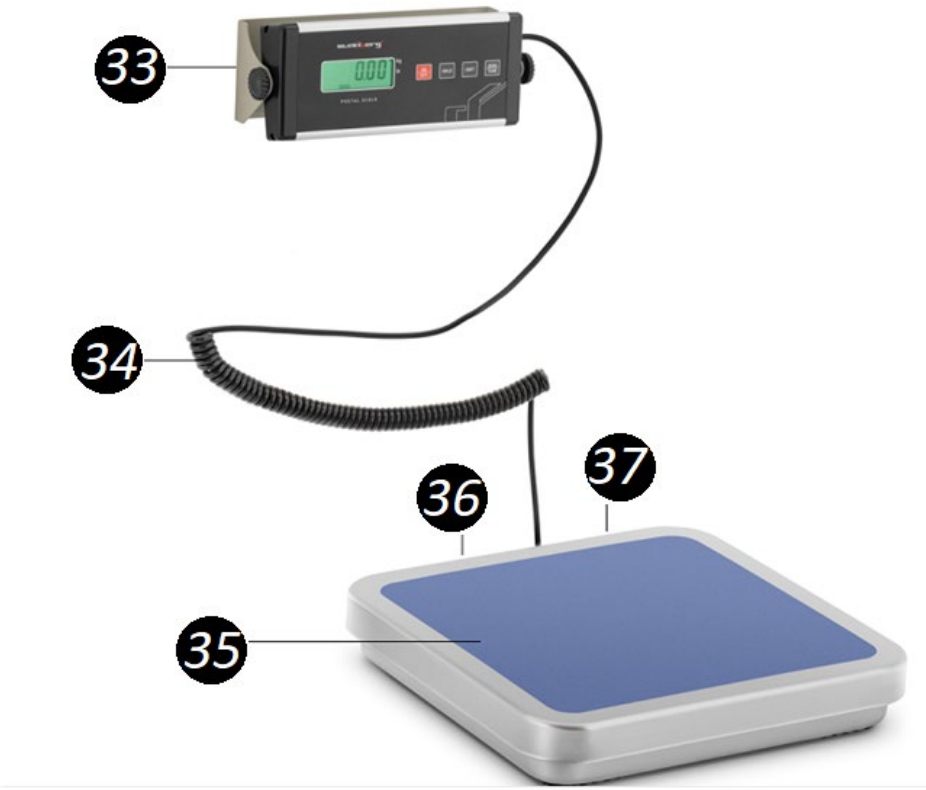

33. Pantalla con botones de función
34. Cable de conexión de la pantalla a la plataforma de pesaje
35. Plataforma de pesaje
36. Toma D-SUB (no visible en la foto)
37. Enchufe de alimentación (no visible en la foto)

38. Pantalla
39. Botón "ON (encendido) / OFF (apagado)".
40. Botón "HOLD" - retención de la lectura del peso
41. Botón "UNIT" - cambio de la unidad de medida
42. Botón "ZERO/TARA" - responsable de la función cero/tara
43. Cable de conexión de la pantalla a la plataforma de pesaje
44. Placa de montaje
45. Tornillo de presión que ajusta el ángulo de la pantalla

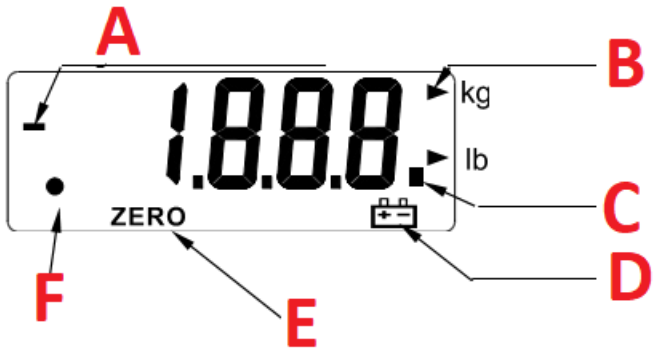

A. Indicador de error de medición
B. Indicador de unidad de medida seleccionada
C. Indicador de la estabilidad del número de mediciones realizadas hasta el momento
D. Indicador de batería baja
E. Indicador de la función de puesta a cero
F. Indicador de función de retención de lectura

APLICABLE A LOS MODELOS SBS-PT-60SNL; SBS-PT-150SNL; SBS-PT-30SN; SBS-PT-150SN:

46. Placa de instalación para ordenador
47. Fuente de alimentación

SBS-LW-40

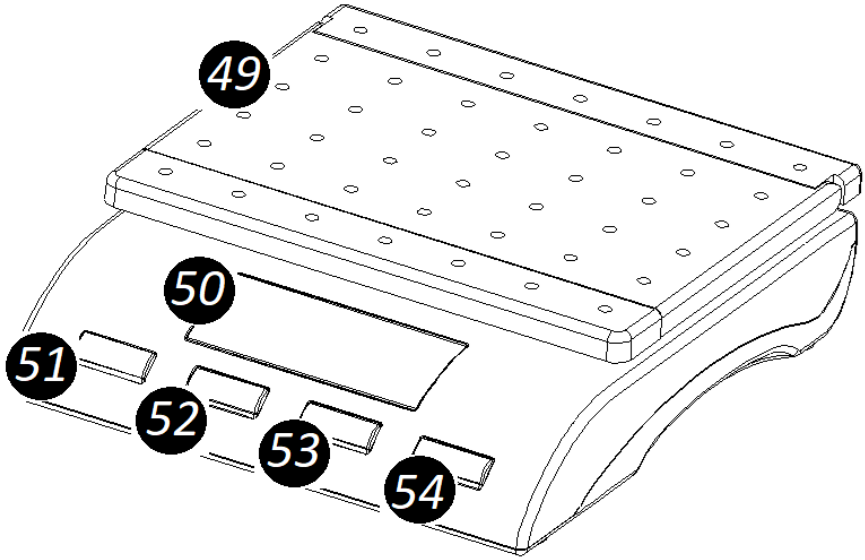

49. Plataforma de pesaje
50. Pantalla
51. Botón "ON (encendido) / OFF (apagado)".
52. Botón "UNIT" - cambio de la unidad de medida
53. Botón "ZERO/TARA" - función cero/tara
54. Botón "HOLD" - retención de la lectura del peso

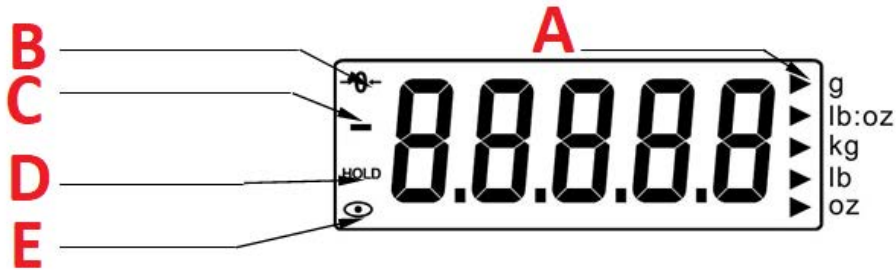

A. Indicador de unidad de medida seleccionada
B. Indicador de puesta a cero
C. Indicador de error de medición
D. Indicador de función de retención de lectura activada
E. Indicador de estabilidad de las lecturas

3.2. Preparación para el trabajo

LUGAR DE USO

La temperatura de ambiente no debe exceder los 40°C y la humedad relativa no debe exceder el 85%. El dispositivo debe estar situado de manera que garantice una buena circulación de aire. Debe mantenerse una distancia mínima de 10 cm de cada pared del aparato. Mantenga el equipo alejado de cualquier superficie caliente. El equipo siempre debe utilizarse sobre una superficie plana, estable, limpia, resistente al fuego y seca, fuera del alcance de los niños y las personas con reducida capacidad psíquica, sensorial y mental. El dispositivo debe estar situado en un lugar con acceso libre al enchufe de alimentación. ¡Asegúrese de que la fuente de alimentación del dispositivo coincida con los datos indicados en la placa de características!

COLGADO DE LA PANTALLA (modelos SBS-PT-60SNL; SBS-PT-150SNL; SBS-PT-30SN; SBS-PT-150SN):

1. Taladre un orificio para un tapón de pared en el lugar previsto para la instalación de la pantalla.
2. Coloque el montante de pared en el orificio taladrado.
3. Hay una placa de montaje en la parte posterior de la pantalla. En la placa de montaje hay dos orificios para los tornillos.
4. Introduce los tornillos por los orificios de la placa de montaje.
5. Coloque la placa de montaje en el lugar de instalación previsto de la pantalla.
6. Atornille los tornillos en los montantes de la pared.
7. Utilice los tornillos de presión situados a ambos lados de la pantalla para fijarla en el ángulo de inclinación deseado.

CALIBRACIÓN:

A. SBS-PT-200S; SBS-PT-100S; SBS-PT-200SB; SBS-PT-100SB1

- Apague el aparato con la tecla "ON/OFF".
- Mantenga pulsado el botón "ZERO" durante unos segundos y, a continuación, pulse el botón "ON/OFF". La unidad se encenderá mostrando "X00.00". La letra "X" empezará a parpadear.
- Seleccione la unidad de calibración (kg; Ib) pulsando el botón "UNIT" al efecto.
- Un símbolo intermitente en el mensaje visualizado indica que la cifra puede modificarse. Con la tecla "HOLD" seleccione la cifra que desea modificar y con la tecla "ZERO" aumente el valor intermitente.
- Pulse el botón TARA. La pantalla indicará el número de mediciones realizadas hasta el momento.

- Pulse el botón UNIT. La pantalla indicará el valor de calibración ajustado.
- Coloque la pesa con el peso indicado en la plataforma de pesaje.
- Una vez estabilizada la lectura, pulse el botón "UNIDAD".
- La pantalla "----" indica que la calibración ha finalizado. Retire el peso de la plataforma.
- Apague el aparato con la tecla "ON/OFF".

B. SBS-PT-200SK; SBS-PT-100SK:

- Cuando la báscula esté apagada, mantenga pulsado el botón "UNIT" durante unos segundos y, a continuación, pulse el botón "ON/OFF". La pantalla mostrará "CALU=".
- Pulse el botón "UNIT" hasta seleccionar la unidad de calibración (kg; lb).
- Pulse el botón TARA. La pantalla mostrará el mensaje "XXX.XX + (unidad de calibración seleccionada)".
- El primer símbolo del mensaje mostrado empezará a parpadear. Esto indica que se puede cambiar un dígito concreto. Pulse el botón "UNIT" para seleccionar el dígito que desea modificar y utilice el botón "ZERO" para aumentar su valor.
- Pulse el botón TARA. La pantalla indicará "-CAL-".

Pulse dos veces el botón "UNIT". La pantalla indicará el valor de calibración ajustado.

- Coloque la pesa con el peso indicado en la plataforma de pesaje.
- Una vez estabilizada la lectura, pulse el botón "UNIDAD".
- El mensaje "----" indica que la calibración ha finalizado. Retire el peso de la plataforma.
- Apague el aparato con la tecla "ON/OFF".

C. SBS-PT-60SNL; SBS-PT-150SNL:

- Mientras mantiene pulsados simultáneamente los botones "ZERO" y "TARA", encienda la unidad con el interruptor "I/O". La pantalla mostrará “CAL”.
- Pulse el botón TARA. La pantalla indicará el valor de calibración establecido en el menú de configuración.
- Coloque la pesa con el peso indicado en la plataforma de pesaje.
- Una vez estabilizada la lectura, pulse el botón "TARA".
- El mensaje "----" indica que la calibración ha finalizado. Retire el peso de la plataforma y apague la unidad colocando el interruptor en la posición "O".

D. SBS-PT-30SN; SBS-PT-150SN:

- Mientras mantiene pulsados los botones "UNIT" y "TARE", encienda la unidad con el botón "ON/OFF". La pantalla mostrará “CAL”.
- Pulse de nuevo el botón "UNIT". La pantalla indicará el valor de calibración.
- Coloque la pesa con el peso indicado en la plataforma de pesaje.
- Una vez estabilizada la lectura, pulse el botón "UNIDAD".

- La visualización de una cadena de números (el número de mediciones realizadas hasta el momento) indica la finalización de la calibración. Retire el peso de la plataforma.
- Apague el aparato con la tecla "ON/OFF".

E. SBS-LW-40:

- Cuando la báscula esté apagada, mantenga pulsado el botón "UNIT" durante unos segundos y, a continuación, pulse el botón "ON/OFF". La pantalla mostrará "C=xx".
- Pulse el botón "UNIT" para seleccionar la unidad de calibración (kg; lb).
- Pulse el botón "ZERO/TARA". La pantalla indicará "CAL", seguido del número de mediciones realizadas hasta el momento.
- Pulse el botón UNIT. La pantalla mostrará "-----" seguido del valor de calibración.
- Coloque una pesa del peso indicado sobre la plataforma.
- Pulse el botón UNIT.
- El mensaje "-----" y la posterior visualización del número de mediciones realizadas hasta el momento indican la finalización del proceso de calibración.
- Retire el peso de la plataforma.
- Apague el aparato con la tecla "ON/OFF".

ATENCIÓN (aplicable a todos los modelos)

1. Si el proceso de calibración falla varias veces seguidas:
   - sustituye las pilas,
   - cambiar la posición de la unidad (el motivo puede ser un terreno irregular o la influencia de ondas de radio cercanas).
2. Durante el proceso de calibración, la pantalla puede mostrar una cadena de números. Este es el número de mediciones realizadas hasta el momento. Puede variar en -/+ 5 lecturas. Si aumenta o disminuye desproporcionadamente, es probable que la célula de carga esté defectuosa.
3. Para comprobar si el proceso de calibración se ha realizado correctamente, debes:
   - vuelva a encender la unidad,
   - colocar una célula de carga de un peso determinado sobre la plataforma y comprobar si la lectura coincide con el peso de la célula de carga.

Si la lectura difiere del peso real, repita el proceso de calibración.

4. Si es posible ajustar el valor de calibrado, se recomienda fijarlo como mínimo al 50% del valor de carga máxima.

3.3. Trabajo con el equipo

1. Introduzca las pilas en el compartimento respetando la polaridad.
2. Encienda el aparato mediante el botón "ON/OFF" o el interruptor "I/O" (según el modelo). Espere un momento después de encender antes de empezar a pesar.
3. Pulse el botón "UNIT" para seleccionar la unidad de medida. Pulse hasta que aparezca la unidad deseada.
4. Coloque el objeto en la plataforma de pesaje.
5. Espere unos segundos a que se estabilice la lectura.
6. Una vez finalizado el pesaje, retire el objeto de la plataforma.

BOTONES DE FUNCIÓN

A. Botón "CERO":

Si la plataforma de pesaje está vacía y la pantalla muestra un valor distinto de 0, pulse el botón "ZERO" para poner a cero el valor de la pantalla e iniciar sólo el pesaje.

B. Botón "TARA":

1. Coloque el objeto sobre la plataforma mientras la unidad está encendida.
2. Espere hasta que la lectura se estabilice.
3. Pulsa el botón "TARA" y deja el objeto sobre la plataforma. La pantalla indicará un valor de 0.
4. Añade el objeto en la plataforma. La pantalla sólo indicará el peso del segundo objeto.
5. Repita la operación según sea necesario, sin sobrepasar el valor máximo de carga de la báscula.

C. Botón "UNIDAD":

Pulse para cambiar la unidad de pesaje.

D. Botón "HOLD":

1. Coloque el objeto en la plataforma de pesaje.
2. Espere hasta que la lectura se estabilice.

3. Pulse el botón HOLD. La pantalla mostrará el botón "HOLD".
4. Retire el objeto de la plataforma de pesaje. La lectura seguirá siendo visible en la pantalla.

* Para los modelos SBS-PT-30SN; SBS-PT-150SN; SBS-LW-40, la lectura permanece visible durante 120 segundos después de retirar el peso.

5. Pulse el botón "UNIT" para convertir el valor de lectura a otra unidad de medida.
6. Pulse la tecla "HOLD" para volver al funcionamiento normal.

* Para los modelos SBS-PT-30SN; SBS-PT-150SN, cuando se mantiene pulsado el botón "HOLD", los datos de la báscula se transfieren al ordenador.

E. Botón "CERO/TARA":

- **si la plataforma de pesaje está vacía**: en caso de que la pantalla muestre un valor distinto de 0, pulse el botón "ZERO/TARE" para poner a cero el valor de la pantalla e iniciar sólo el pesaje.

- si la plataforma de pesaje no está vacía (función de tara):
- coloque el objeto en la plataforma cuando la unidad esté encendida
- espere hasta que la lectura se estabilice
- pulsa el botón "CERO/TARA" y deja el objeto sobre la plataforma. La pantalla indicará un valor de 0
- añadir otro objeto en la plataforma. La pantalla indicará únicamente el peso del segundo objeto
- repetir según sea necesario, sin sobrepasar el valor máximo de carga de la báscula

AJUSTES

A. SBS-PT-200S; SBS-PT-100S; SBS-PT-200SB; SBS-PT-100SB1:

1. Función de reposo automático:

   Mantenga pulsada la tecla "HOLD" durante unos segundos y, a continuación, pulse la tecla "ON/OFF". La pantalla mostrará "A-ON" (activar la función de reposo automático) o "A-OFF" (desactivar la función). Pulse el botón "ZERO" para seleccionar "A-ON" o "A-OFF".

2. Función de retroiluminación de la pantalla:

   Pulse de nuevo el botón "HOLD". Pulse de nuevo el botón "HOLD".

La pantalla mostrará "L-ON" (activar la función de retroiluminación de la pantalla) o "L-OFF" (desactivar la función). Pulse el botón "ZERO" para seleccionar "L-ON" o "L-OFF".

3. Función de retención de lectura:

   Pulse de nuevo el botón "HOLD". La pantalla mostrará "H_ON" (activar la función de retención de lectura cuando el peso se retira de la plataforma) o "H_OFF" (desactivar la función). Pulse el botón "ZERO" para seleccionar "L-ON" o "L-OFF".

4. Para volver al modo de pesaje normal, apague el aparato y vuelva a encenderlo con el botón "ON/OFF".

B. SBS-PT-200SK; SBS-PT-100SK:

1. Función de reposo automático:

   Apague la unidad. Mantenga pulsado el botón "ZERO" durante unos segundos y, a continuación, pulse simultáneamente el botón "ON/OFF". La pantalla mostrará "A-OFF" (desactivar la función de reposo automático). Pulse el botón "ZERO" para seleccionar "A-ON" (activar función) o "A-OFF".

2. Función de retroiluminación de la pantalla:

   Pulse el botón UNIT. Pulse de nuevo el botón "HOLD".

   La pantalla mostrará "L-ON" (activar la función de retroiluminación de la pantalla) o "L-OFF" (desactivar la función). Pulse el botón "ZERO" para seleccionar "L-ON" o "L-OFF".

3. Para volver al modo de pesaje normal, apague el aparato y vuelva a encenderlo con el botón "ON/OFF".

C. SBS-PT-60SNL; SBS-PT-150SNL:

Nivel 1:

1. Encienda el aparato manteniendo pulsado el botón "CERO". Cuando el aparato se ponga en marcha, suelte el botón "ZERO".

2. Pulse tres veces el botón "TARA". La unidad pasará a la lista de funciones disponibles para ajustar.
3. Para ajustar el parámetro visualizado, pulse el botón "UNIT". Los parámetros se ajustan con el botón "TARA".
4. Para volver al menú principal de ajustes u omitir un parámetro y pasar al siguiente, pulse el botón "CERO".

Ajustes disponibles:

MENSAJES MOSTRADOS EN LA PANTALLA:	**Función correspondiente**	**Opciones de ajuste de las funciones**
A-OFF	Apagado automático (ajuste del tiempo tras el cual se activará la función)	El apagado automático se producirá después de: - 120, - 180, - 300 segundos de inactividad, - OFF (función desactivada)
b.L	Luz de fondo	- ON - encendido - OFF - apagado - STB - encendido si hay un animal/objeto en la plataforma; se apaga automáticamente 12 segundos después de que se estabilice la lectura. - AUTO - activado si hay un animal/objeto en la plataforma; desactivado si la lectura es 0
UNIDAD	Unidad de pesaje (la selección de la unidad de pesaje en este menú es responsable de su aparición cuando se pulsa el botón "TARA" durante la medición)	- ON kg o OFF kg - pesaje en kilogramos on/off - ON LB o OFF LB - pesaje en libras on/off - ON oz o OFF oz - pesaje en onzas on/off
Por.u	Unidad de pesaje por defecto	La unidad de pesaje seleccionada se muestra tras el arranque: - KG - kilogramos - LB - libras - onzas - KG.LB.OZ - selección a realizar después de cada arranque

G.SW	Utilización de la fuerza gravitatoria sobre el objeto pesado	- ON - encendido - OFF - apagado
Bmi.sw	Utilización del índice de masa corporal (IMC)	- ON - encendido - OFF - apagado
bAud	Velocidad de transmisión de datos (cuerpo)	• 1200 • 2400 • 4800 • 9600
PAr	Control de bits de paridad	- nonE - ninguno - impar - impar - EwEn - incluso
Mod	Transmisión de datos (mediante conector D-SUB). Después de conectar la unidad, inserte el disco de instalación en la unidad. Abra la carpeta "DVD" y pulse dos veces el icono "Puerto de acceso".	- kEy - transferencia de datos tras mantener pulsada la tecla "HOLD". - Stb - transferencia de datos tras estabilizarse la lectura - coN - transferencia continua de datos - OFF - función desactivada
Ani.sw	Modo de pesaje de animales	- ON - activado - OFF - desactivado
FiLd.L	Modo tamaño animal	- STr - animales grandes - SEMANA - pequeños animales - nor - animal de tamaño mediano
LocK.r	Modo de actividad del animal	- 10 - animal con poca actividad - 30 - animal con actividad normal - 50 - animal con gran actividad - OFF - la función no se tiene en cuenta
Pzr	Porcentaje de peso en la báscula, que será igual al valor "0" tras la activación.	• 3 • 4 • 10 • 20
Kzr	Porcentaje de peso en la báscula que	• 3 • 4

	habilitará la función de puesta a cero.	• 5 • 10

Nivel 2:

1. Encienda el aparato manteniendo pulsado el botón "CERO". Después de encender el aparato y manteniendo pulsado el botón "CERO", pulse tres veces el botón "UNIDAD". La unidad pasará a la lista de funciones disponibles para ajustar.
2. Para ajustar el parámetro visualizado, pulse el botón "UNIT". Los parámetros se ajustan con el botón "TARA".
3. Para volver al menú principal de ajustes u omitir un parámetro y pasar al siguiente, pulse el botón "CERO".

Ajustes disponibles:

MENSAJES MOSTRADOS EN LA PANTALLA:	**Función correspondiente**	**Opciones de ajuste de las funciones**
CAPu	Unidad de carga máxima	- kg - lb
CAP	Carga máxima	Cuando se pulsa el botón "UNIT", se visualiza "0000". - Pulse la tecla "HOLD" para marcar la cifra deseada en la secuencia numérica visualizada. - Pulse "TARA" para incrementar el dígito marcado.
CALU	Unidad de calibración	- kg - lb
CAL	Valor de calibración	Cuando se pulsa el botón "UNIT", se visualiza "0000". - Pulse la tecla "HOLD" para marcar la cifra deseada en la secuencia numérica visualizada. - Pulse "TARA" para incrementar el dígito marcado.
DIVS	Escala	• 0.5 • 1 • 2
ADC	Procesamiento ADC (en bits)	• 18 • 21

D. SBS-PT-30SN; SBS-PT-150SN:

1. Función de reposo automático:

- Mientras mantiene pulsada la tecla "HOLD", encienda el aparato con la tecla "ON/OFF". La pantalla mostrará "A._".
- Pulse el botón "CERO" hasta seleccionar el tiempo tras el cual desea que se active la función de desconexión automática: "A.120" (tras 120 segundos); "A.180" (tras 180 segundos); "A.300" (tras 300 segundos); "A.off" (función desactivada).

2. Función de retroiluminación de la pantalla:

- Mientras mantiene pulsada la tecla "HOLD", encienda el aparato con la tecla "ON/OFF". La pantalla mostrará "A._".
- Pulse el botón HOLD. En la pantalla aparecerá el mensaje "L._".
- Pulse el botón "CERO" hasta seleccionar la opción:
- activar retroiluminación "L.on"
- apagar la retroiluminación "L.off"
- encender la retroiluminación sólo después de estabilizar la lectura "L.Stb"
- encender la retroiluminación después de colocar el peso en la plataforma "L.Aut"

3. Determinación de la velocidad de transmisión de datos:

- Mientras mantiene pulsada la tecla "HOLD", encienda el aparato con la tecla "ON/OFF". La pantalla mostrará "A._".
- Pulse dos veces el botón "HOLD". La pantalla indicará "b._".
- Pulse la tecla "CERO" hasta seleccionar la opción: "b.9600"; "b.1200"; "b.2400"; "b.4800".

4. Modo de transmisión de datos:

- Mientras mantiene pulsada la tecla "HOLD", encienda el aparato con la tecla "ON/OFF". La pantalla mostrará "A._".
- Pulse tres veces la tecla "HOLD". La pantalla mostrará el mensaje "n._".
- Pulse el botón "CERO" hasta seleccionar la opción:
- transferencia continua de datos "n.Con"
- transferencia de datos sólo después de que el ordenador emita un comando "n.Conn"
- transferencia de datos manteniendo pulsada la tecla "HOLD" - "n.key"
- transferencia de datos después de que la lectura se haya estabilizado "n.Stb"

5. Función de selección de la unidad de medida:

- Mientras mantiene pulsada la tecla "HOLD", encienda el aparato con la tecla "ON/OFF". La pantalla mostrará "A._".
- Pulse cuatro veces la tecla "HOLD". En la pantalla aparecerá el mensaje "U._".
- Pulse el botón "ZERO" hasta que llegue a la opción de selección de unidad de medida "U.on" o a la opción de medida desactivada en kg "U.off".

6. Función del botón "HOLD":

- Mientras mantiene pulsada la tecla "HOLD", encienda el aparato con la tecla "ON/OFF". La pantalla mostrará "A._".
- Pulse cinco veces el botón "HOLD". En la pantalla aparecerá el mensaje "K._".
- Pulse el botón "ZERO" hasta que se haga para seleccionar la opción de la función a realizar por el botón "HOLD": retener la lectura "K.PCS" o calcular el número de piezas en la plataforma "K.HOLD".

¡ADVERTENCIA! Pulse la tecla "ON/OFF" para guardar los cambios y salir del menú de ajuste.

E. SBS-LW-40:

1. Función de reposo automático:

   Mientras mantiene pulsado el botón "ZERO/TARA", encienda el aparato con el botón "ON/OFF". La pantalla mostrará "A_ON" o "A_OFF". Pulse el botón "ZERO/TARA" hasta que se pulse para seleccionar la opción de activar "A_ON" o desactivar "A_OFF" de la función de reposo automático.

2. Función de retroiluminación de la pantalla:

   Pulse el botón UNIT. La pantalla indicará "L_ON" o "L_OFF". Pulse el botón "ZERO/TARA" hasta que se detenga para seleccionar la opción de activar "L_ON" o desactivar "L_OFF" de la función de retroiluminación de la pantalla.

3. Función automática de retención de lectura:

Pulse el botón UNIT. La pantalla indicará "H_ON" o "H_OFF". Pulse el botón "ZERO/TARA" hasta llegar a seleccionar la opción para activar "H_ON" o desactivar "H_OFF" de la función de retención automática de lectura.

4. Pulse el botón "ON/OFF" para apagar el aparato y guardar los cambios.

MENSAJES DE ERROR

A. SBS-PT-200S; SBS-PT-100S; SBS-PT-200SB; SBS-PT-100SB1:

- "Err-0": sobrecarga de la plataforma de pesaje
- "Err-5": la lectura no es estable
- "Err-C": error de calibración - no se ha colocado una pesa con el defecto correcto en la plataforma.
- "": bajo nivel de carga de la batería

B. SBS-PT-200SK; SBS-PT-100SK:

- "": bajo nivel de carga de la batería
- "Err-0": sobrecarga de la plataforma de pesaje
- "Err-Z": el rango de valores cero no concuerda al encender la unidad.
- "Err-S": la lectura no es estable
- "Err-C": error de calibración - no se ha colocado una pesa con el defecto correcto en la plataforma.

C. SBS-PT-60SNL; SBS-PT-150SNL:

- "Err-0": sobrecarga de la plataforma de pesaje
- "Err-2": el rango de valores cero no coincide cuando se enciende la unidad.
- "Err-5": la lectura no es estable
- "Err-C": error de calibración - no se ha colocado una pesa con el defecto correcto en la plataforma.
- "": bajo nivel de carga de la batería

D. SBS-PT-30SN; SBS-PT-150SN:

- "Err-0": sobrecarga de la plataforma de pesaje
- "": bajo nivel de carga de la batería

E. SBS-LW-40:

- "Err-0": sobrecarga de la plataforma de pesaje

- "LoB": nivel de batería bajo

3.4. Limpieza y mantenimiento

a) Para la limpieza de superficies no deben utilizarse productos con propiedades corrosivas.
b) Guardar el dispositivo en un lugar fresco y seco, protegido de la humedad y de la luz solar directa.
c) Está prohibido dirigir un chorro de agua a la herramienta o sumergirla en el agua.
d) Se deben realizar inspecciones periódicas del equipo para asegurarse de que está en buen estado de funcionamiento y de que no se ha producido ningún daño.
e) No dejar las pilas en el dispositivo, cuando no se va a utilizar durante un periodo prolongado.
f) Limpiar con un paño suave y húmedo.
g) No utilizar objetos afilados y / o metálicos (por ejemplo, un cepillo de alambre o una cuchara metálica) para la limpieza, ya que pueden dañar la superficie del material del equipo.
h) No limpie el equipo con sustancias ácidas, productos médicos, diluyentes, combustible, aceites u otras sustancias químicas; esto puede dañar el equipo.

INSTRUCCIONES PARA LA ELIMINACIÓN SEGURA DE LAS PILAS:
Las unidades están equipadas con pilas AA.
La batería usada se debe desmontar del equipo procediendo del mismo modo que durante la instalación.
Entregue las pilas usadas a un punto de recogida autorizado.

ELIMINACIÓN DE UNIDADES USADAS:
Al final de su vida útil, este producto no debe desecharse con la basura doméstica normal, sino que debe llevarse a un punto de recogida para el reciclaje de aparatos eléctricos y electrónicos. La información está marcada con el símbolo colocado en el producto, incluido en el manual de uso o el embalaje. Los materiales utilizados en este equipo son reciclables de acuerdo con su marcado. Se contribuye de forma importante a la protección del medio ambiente reutilizando, reciclando o eliminando de otra forma los equipos usados.
Su administración local le proporcionará información sobre el punto de eliminación adecuado para las unidades usadas.

VIGYÁZAT! Kérjük, vegye figyelembe, hogy ez a használati útmutató gépi fordítással készült. Arra törekszünk, hogy a fordítások a lehető legpontosabbak legyenek, azonban egyetlen gépi fordítás sem tökéletes, és nem is célja, hogy helyettesítse az emberi fordítást. A hivatalos használati útmutató az angol nyelvű változat. A fordításban keletkezett eltérések vagy különbségek nem kötelező érvényűek, és nincs jogi hatásuk a megfelelőség vagy a végrehajtás szempontjából. Ha bármilyen kérdés merül fel a használati útmutatóban szereplő információk pontosságával kapcsolatban, kérjük, hivatkozzon ezen tartalmak angol nyelvű változatára, amely a hivatalos változat.

Műszaki adatok

Paraméter leírása	**Paraméter értéke**			
Termék megnevezése	Postai mérleg			
Modell	SBS-PT-200S	SBS-PT-100S	SBS-PT-200SB	SBS-PT-100SB
Méretek [hossz x szélesség x magasság + lábmagasság; mm]	310 x 320 x 35 + 5		360 x 425 x 40 + 5	360 x 405 x 35 + 5
A kijelzőt a mérőállványhoz csatlakoztató kábel hossza (min-max; m)	1.1-2.2		1.4-3	1.1-2.2
Weight [kg]	2		3,8	3
Elemtípus	4 x AA			4 x AAA
Áramforrás.	6V			9V
Képernyőtípus	Folyadékkristályos kijelző			
Üzemelési hőmérséklet [°C]	1-40			
Minimális terhelhetőség [kg]	2	1	2	1
Maximum load [kg]	200	100	200	100
Maximális túlterhelési érték [kg]	300	150	300	150
Pontosság [kg]	0,1	0,05	0,1	0,05
Mértékegységek	kg; lb			
Automatikus alvó üzemmód	180 másodperc inaktivitás után		120 másodperc inaktivitás után	180 másodperc inaktivitás után
Nullázási tartomány [kg]	8	4	8	4

Paraméter leírása	**Paraméter értéke**

Termék megnevezése	Postai mérleg	
Modell	SBS-PT-200SK	SBS-PT-100SK
Méret (szélesség x mélység x magasság) [mm]	360 x 405 x 65	
Kijelző méretei [mm]	135 x 65	
Weight [kg]	3,5	
Elemtípus	4 x AA	
Áramforrás.	6V	
Képernyőtípus	Folyadékkristályos kijelző	
Üzemelési hőmérséklet [°C]	1-40	
Minimális terhelhetőség [kg]	2	1
Maximum load [kg]	200	100
Maximális túlterhelési érték [kg]	300	150
Pontosság [kg]	0,1	0,05
Mértékegységek	kg; lb	
Automatikus alvó üzemmód	180 másodperc inaktivitás után	
Nullázási tartomány [kg]	8	4

Paraméter leírása	**Paraméter értéke**			
Termék megnevezése	Postai mérleg			
Modell	SBS-PT-60SNL	SBS-PT-150SNL	SBS-PT-30SN	SBS-PT-150SN
Méretek [hossz x szélesség x magasság + lábmagasság; mm]	355 x 405 x 55 + 5		315 x 325 x 55 + 5	
A kijelzőt a mérőállványhoz csatlakoztató kábel hossza (min-max; m)	1.1-2.2		1.1-3	1.1-2.2
Weight [kg]	4,7		3,7	
Elemtípus	6 x AA			6 x AAA
Áramforrás.	9V			
Képernyőtípus	Folyadékkristályos kijelző			
Üzemelési hőmérséklet [°C]	1-40			
Minimális terhelhetőség [kg]	0,4	0,4	0,1	1
Maximum load [kg]	60	150	30	150
Maximális túlterhelési érték [kg]	90	225	45	225

Pontosság [kg]	0,02	0,05	0,01	0,05
Mértékegységek	kg; lb			
Automatikus alvó üzemmód	180 másodperc inaktivitás után		140 másodperc inaktivitás után	180 másodperc inaktivitás után
Nullázási tartomány [kg]	2,4	6	0,12	6

Paraméter leírása	**Paraméter értéke**
Termék megnevezése	Postai mérleg
Modell	SBS-LW-40
Méret (szélesség x mélység x magasság) [mm]	200 x 220 x 60
Kijelző méretei [mm]	70 x 30
Weight [kg]	0,9
Elemtípus	3 x 1,5V AAA
Áramforrás.	9V
Képernyőtípus	Folyadékkristályos kijelző
Üzemelési hőmérséklet [°C]	1-40
Minimális terhelhetőség [kg]	0,1
Maximum load [kg]	40
Maximális túlterhelési érték [kg]	60
Pontosság [kg]	0,005
Mértékegységek	g; kg; lb; oz
Automatikus alvó üzemmód	180 másodperc inaktivitás után
Nullázási tartomány [kg]	1,6

1. Általános leírás

A használati utasítás célja a biztonságos és megbízható használat elősegítése. A termék szigorúan a műszaki előírásoknak megfelelően, a legújabb műszaki megoldások és alkatrészek felhasználásával, a legmagasabb minőségi előírások betartásával lett tervezve és legyártva.

A MUNKAVÉGZÉS ELŐTT FIGYELMESEN OLVASSA EL ÉS ÉRTELMEZZE EZEKET AZ UTASÍTÁSOKAT.

A készülék hosszú és megbízható működésének érdekében ügyelni kell a készülék megfelelő használatára és karbantartására az ebben a használati utasításban leírtaknak

megfelelően. A használati utasításban szereplő műszaki adatok és specifikációk aktuálisak. A gyártó fenntartja magának a jogot a termék minőségének javítására, módosítására.

Jelmagyarázat

	A termék megfelel a vonatkozó biztonsági előírásoknak.
	Használat előtt olvassa el a használati utasítást
	Újrahasznosítható termék.
	VIGYÁZAT! vagy **FIGYELEM!** vagy **EMLÉKEZTETÉS!**, amely egy helyzetet ír le (általános figyelmeztető jel).
	VIGYÁZAT! Vigyázat, áramütés veszélye áll fent!
	II. osztályú tápegység dupla szigeteléssel.

VIGYÁZAT! **A használati utasítás illusztrációi szemléltető jellegűek és bizonyos részletekben eltérhetnek a tényleges terméktől.**

A használati utasítás eredeti változata a német verzió. A többi nyelvi verzió az eredeti német fordítása.

2. A felhasználás biztonsága

VIGYÁZAT! Olvasson el minden biztonsági figyelmeztetést és útmutatót! A figyelmeztetések és utasítások figyelmen kívül hagyása

áramütést, tüzet, súlyos sérülést vagy halálos balesetet okozhat.

A figyelmeztetésekben és a használati utasítás leírásában az "egység" vagy "termék" kifejezés a POSTAL SCALE-ra vonatkozik.

2.1. Elektromosságra vonatkozó biztonsági szabályok

VIGYÁZAT! Az „Elektromosságra vonatkozó biztonsági szabályok" abban az esetben vannak érvényben ha a készüléket hálózatról táplálják.

a) A készülék villásdugójának illenie kell a konnektorba. A villásdugót semmilyen módon ne módosítsa. Az eredeti villásdugók és a megfelelő aljzatok csökkentik az áramütés kockázatát.
b) Kerülje a földelt elemekkel, például csövekkel, radiátorokkal, tűzhelyekkel és hűtőszekrényekkel való érintkezést. Fokozott fennáll az áramütés veszélye, ha teste földelve van, és közvetlen esőnek, nedves felületnek kitett berendezésekkel érintkezik vagy nedves környezetben dolgozik. A készülékbe jutó víz növeli a sérülés és az áramütés kockázatát.
c) Ne használja a kábelt rendeltetésétől eltérően! Soha ne használja a készülék felemelésére vagy a konnektorból való kihúzásra. A kábelt tartsa távol hőtől, olajtól, éles szegélyektől vagy mozgó alkatrészektől. A sérült vagy összegabalyodott vezetékek növelik az áramütés kockázatát.
d) Tilos a készülék használata, ha a tápkábel megsérült, vagy kopási jelek észlelhetők. A sérült tápkábelt szakképzett villanyszerelővel vagy a gyártó szervizével kell kicseréltetni.
e) Az áramütés elkerülése érdekében ne merítse a kábelt, villásdugót vagy a készüléket vízbe vagy más folyadékba.
f) Csak megfelelő teljesítményű tápegység használata megengedett. A nem megfelelő tápellátás károsíthatja a készüléket.

2.2. Munkahelyre vonatkozó biztonsági szabályok

a) Ha bizonytalan abban, hogy a készülék megfelelően működik-e, lépjen kapcsolatba a gyártó szervizével.
b) A terméket csak a gyártó szervize javíthatja. Tilos önálló javításokat végezni a terméken!
c) A biztonsági információs matricák állapotát rendszeresen ellenőrizni kell. Amennyiben a matricák olvashatatlanok, újakra kell őket cserélni.

d) A használati utasítást meg kell őrizni, később is szükség lehet rá. Ha a készüléket átadja egy következő tulajdonosnak, a használati utasítást is mindenképpen a termékkel együtt át kell adni.
e) A csomagolás részeit és az apró alkatrészeket gyermekektől elzárva kell tartani.
f) Tartsa távol a készüléket gyermekektől és háziállatoktól.
g) Ha ezt az készüléket más készülékkel együttesen használja, vegye figyelembe a többi készülék használati utasítást is.

2.3. Személyekre vonatkozó biztonsági szabályok

a) A készüléket nem használhatják csökkent szellemi, érzékszervi és mentális funkciókkal rendelkező személyek (beleértve a gyermekeket is), vagy akik nem rendelkeznek megfelelő tapasztalattal és/vagy ismeretekkel, kivéve, ha a biztonságukért felelős személy felügyeli őket, vagy ha utasítást kaptak tőlük, hogy hogyan kell kezelni a készüléket.
b) A készüléket csak olyan személyek üzemeltethetik, akik képesek a készülék működtetésére, és akik elolvasták ezt a használati útmutatót, valamint munkavédelmi oktatásban részesültek.
c) A készülék nem játék. Nem szabad megengedni, hogy gyermekek játszanak a készülékkel.

2.4. A készülék biztonságos használata

a) Ne használja a készüléket, ha a ON/OFF gomb nem működik megfelelően (nem kapcsol be és ki).
b) A beállítások módosítása, a tisztítás vagy a karbantartás előtt ki kell húzni a készüléket az áramforrásból. Ez a óvintézkedés csökkenti a véletlen bekapcsolás kockázatát.
c) Az épp használaton kívüli készüléket tartsa távol gyermekektől és olyan személyektől, akik nem ismerik a készüléket vagy a használati utasítást. A készülék veszélyes lehet a tapasztalatlan felhasználók kezében.
d) Tartsa a készüléket jó műszaki állapotban.
e) A készüléket gyermekektől elzárva kell tartani.
f) A készülékek javítását és karbantartását csak szakképzett személyek végezhetik, kizárólag eredeti cserealkatrészek használatával. Ez biztosítja a biztonságos használatot.
g) A működési integritás biztosítása érdekében tilos eltávolítani a gyári burkolatot vagy a csavarokat.
h) Rendszeresen tisztítsa meg a készüléket, hogy megakadályozza a szennyeződések felhalmozódást.
i) A készülék nem játék. Gyermekek nem végezhetik felnőtt felügyelete nélkül a tisztítási vagy karbantartási munkálatokat.

j) Tilos módosítani a termék felépítését paramétereinek vagy kialakításának megváltoztatása érdekében.
k) Tartsa távol a készülékeket tűztől és más hőforrásoktól.
l) Ne terhelje túl a terméket.
m) A nem használt elemeket gyermekek számára nem látható helyen tárolja.
n) Kerülje el, hogy a levegő magas páratartalommal rendelkezzen, amely páralecsapódást és vízzel való közvetlen érintkezést okozhatna. Kerülje a szélsőséges hőmérsékletet. Ne helyezze a mérleget közvetlen napfényre vagy légkondicionáló rendszerek közelébe.
o) Ne helyezze a mérleget nyitott ablakok vagy ajtók, légkondicionáló rendszerek vagy ventilátorok közelébe, mivel ezek a nem megfelelő légkeringés miatt instabil mérési eredményeket okozhatnak.
p) Ne hagyja a súlyt hosszú ideig a mérlegen. Ez csökkenti a mérleg pontosságát és lerövidíti az érzékelők élettartamát.
q) Ne használja a mérleget viharban vagy esőben.
r) A mérés megkezdése előtt győződjön meg arról, hogy a készülék stabil felületre van helyezve, nincs kitéve rezgéseknek és hirtelen hőmérséklet-változásnak, amely hátrányosan befolyásolhatná a mérési eredményeket.
s) A mérleget nem szabad ütésnek, mechanikai nyomásnak vagy leejtésnek kitenni.
t) Ne használjon rádió-, elektronikai vagy elektrosztatikus készülékeket a használt mérleg közelében (például mobiltelefonokat). Ez pontatlan mérési eredményeket okozhat.
u) A legpontosabb mérés érdekében ajánlott a súlyt a mérleg közepén elosztani.
v) Ha úgy dönt, hogy kicseréli az elemeket, egyszerre cserélje ki őket.
w) Ne lépje túl a mérleg maximális súlyát!

VIGYÁZAT! Annak ellenére, hogy a készülék minél biztonságosabbra lett tervezve, fel lett szerelve megfelelő biztonsági eszközökkel, valamint a felhasználó biztonságát óvó plusz elemek használatának ellenére is fennáll a baleset vagy sérülés veszélye a készülékkel való munka során. A termék használata során járjon el óvatosan és a józan ész szabályai szerint.

3. Üzemeltetés szabályai

A készülék a mérőállványra helyezett levelek és csomagok súlyának mérésére szolgál.

A felhasználó felelős a nem rendeltetésszerű használatból eredő bármilyen kárért.

3.1. A készülék leírása

SBS-PT-200S; SBS-PT-100S; SBS-PT-200SB; SBS-PT-100SB

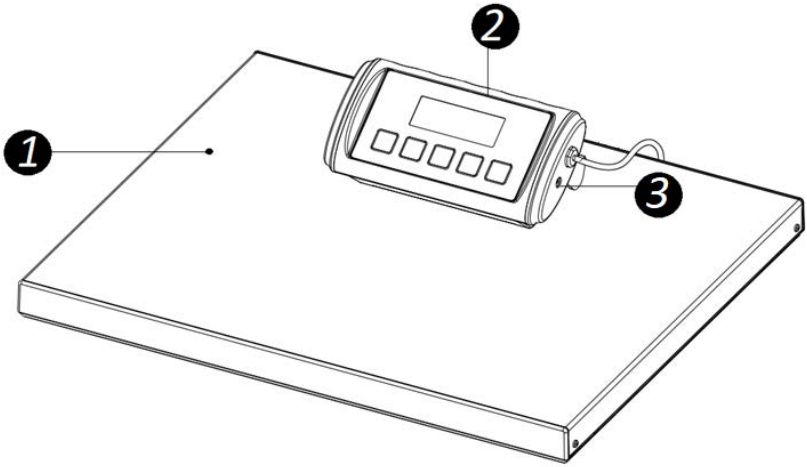

1. Mérőplatform
2. Kijelző funkciógombokkal
3. Elektromos aljzat

***** Az SBS-PT-200SB; SBS-PT-100SB modellek a mérőplatformon egy további fogantyúval rendelkeznek.

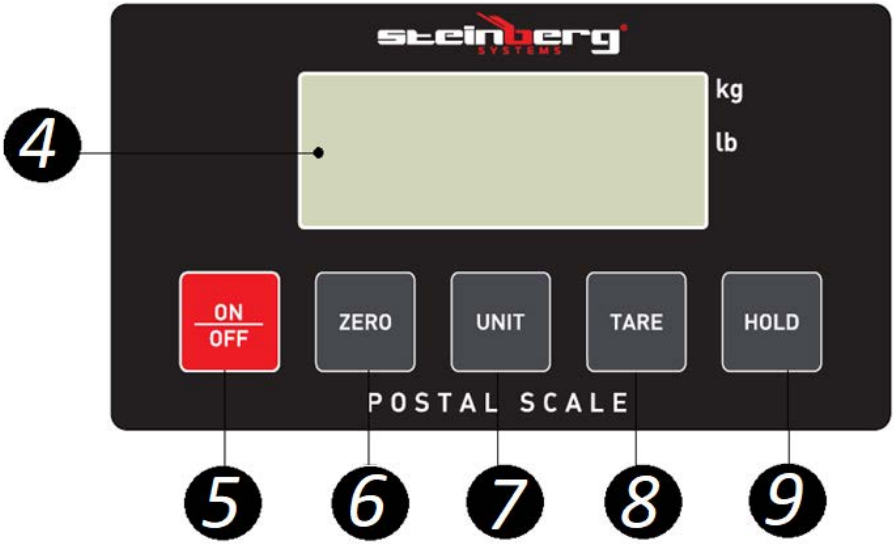

4. Kijelző
5. "ON/OFF" gomb - a készülék be- és kikapcsolása.
6. "ZERO" gomb - nullázás/ belép a beállítások menüjébe
7. "UNIT" gomb - a mértékegység megváltoztatása
8. "TARE" gomb - tara funkció
9. "HOLD" gomb - a súlymérés megtartása

SBS-PT-200SK; SBS-PT-100SK

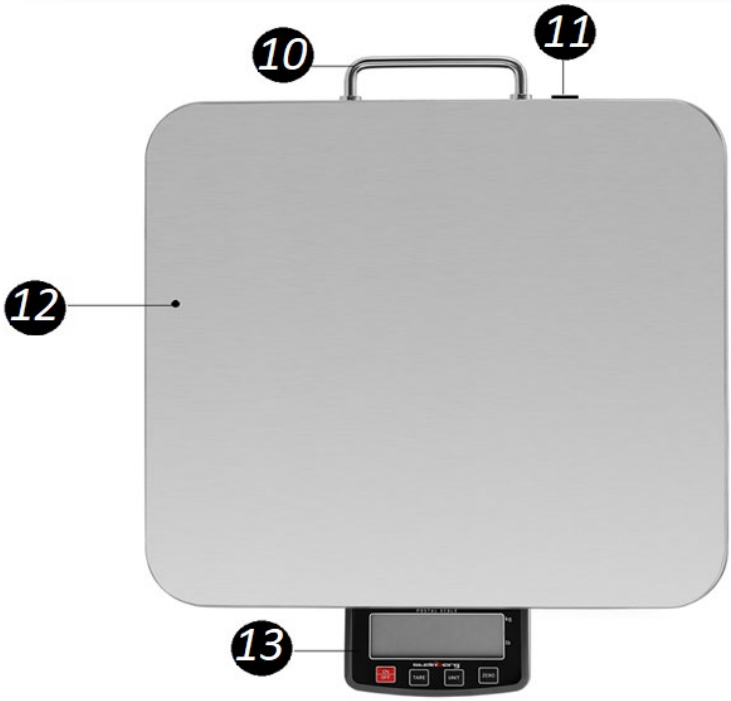

10. tartó
11. Elektromos aljzat
12. Mérőállvány
13. Kijelző funkciógombokkal

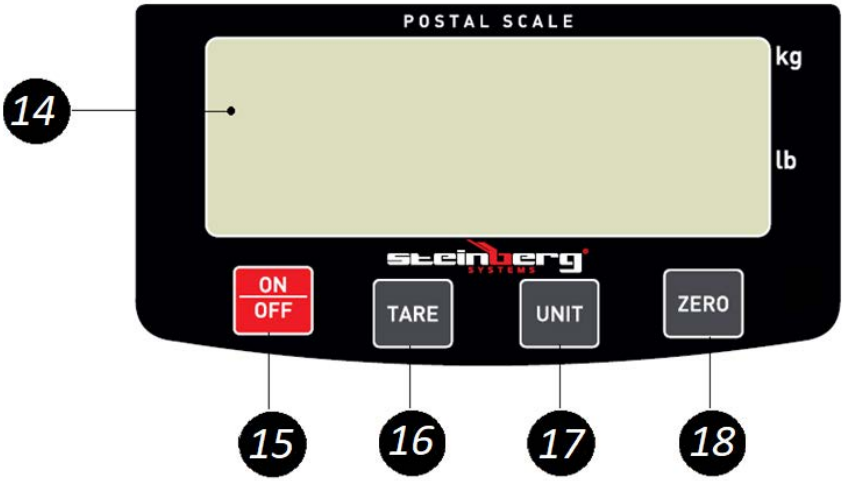

14. Kijelző
15. "ON/OFF" gomb - a készülék be- és kikapcsolása.
16. "TARE" gomb - tara funkció
17. "UNIT" gomb - a mértékegység megváltoztatása
18. "ZERO" gomb - nullázás/ belép a beállítások menüjébe

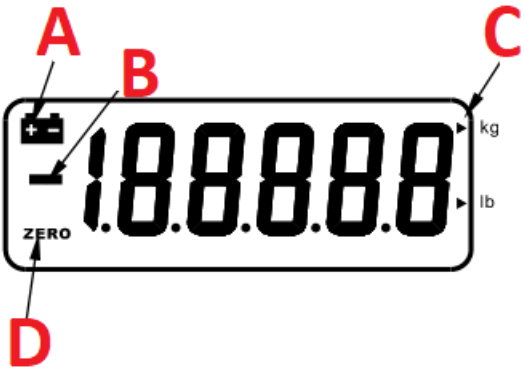

A. Alacsony töltöttségi szint jelző
B. Mérési hiba mutatója
C. A kiválasztott mértékegység mutatója
D. Nullázási jelző

SBS-PT-60SNL; SBS-PT-150SNL

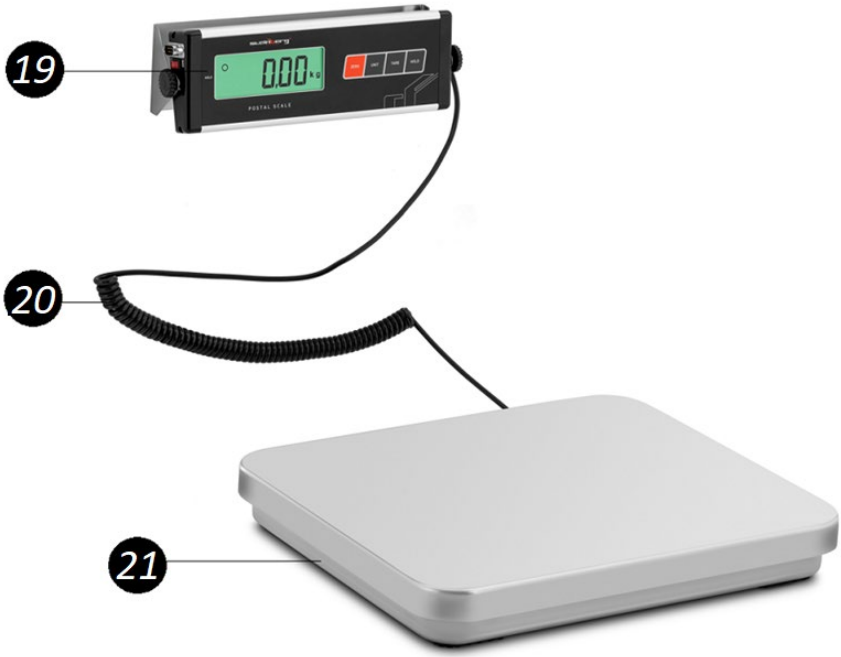

19. Kijelző funkciógombokkal
20. A kijelzőt a mérőállványhoz csatlakoztató kábel
21. Mérőállvány

22. Szerelőlemez
23. Kijelző
24. "ZERO" gomb - nullázás/ belép a beállítási menübe
25. "UNIT" gomb - a mérési egység megváltoztatása
26. "TARE" gomb - tara funkció
27. "HOLD" gomb - a súlymérés megtartása
28. Tápegység aljzat (a képen nem látható)
29. A kijelző szögét rögzítő nyomócsavar
30. A kijelzőt a mérőállványhoz csatlakoztató kábel
31. D-SUB aljzat
32. "I/O" kapcsoló (I - be; O - ki)

SBS-PT-30SN; SBS-PT-150SN

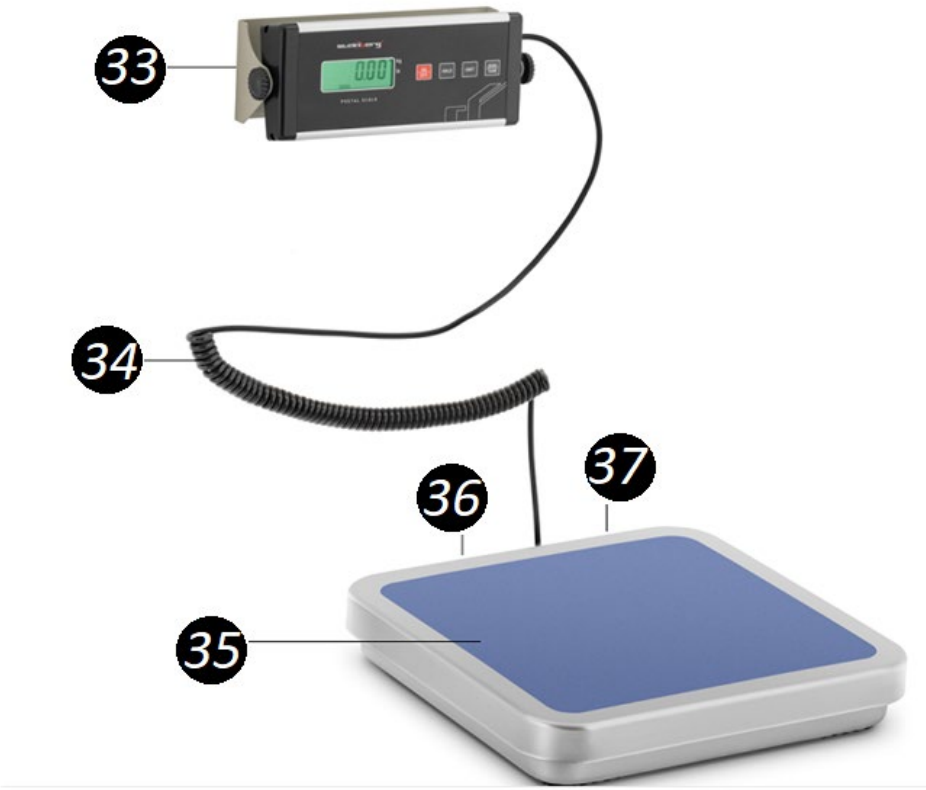

33. Kijelző funkciógombokkal
34. A kijelzőt a mérőállványhoz csatlakoztató kábel
35. Mérőállvány
36. D-SUB aljzat (a képen nem látható)
37. Tápegység aljzat (a képen nem látható)

38. Kijelző
39. "ON (bekapcsolva) / OFF (kikapcsolva)" gomb.
40. "HOLD" gomb - a súlymérés megtartása
41. "UNIT" gomb - a mértékegység megváltoztatása
42. "ZERO/TARE" gomb - a nullázás/tárazás funkcióért felelős gomb.
43. A kijelzőt a mérőállványhoz csatlakoztató kábel
44. Szerelőlemez
45. Nyomócsavar, amely a kijelző szögét állítja be

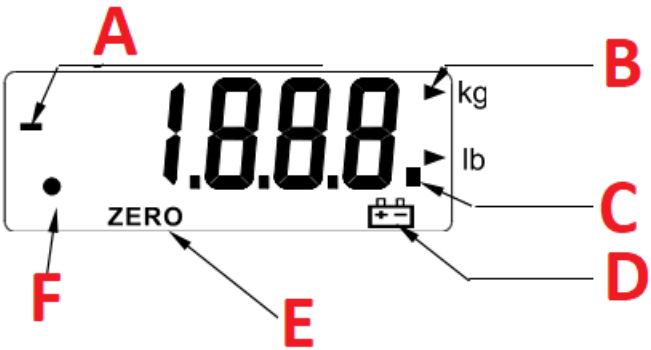

A. Mérési hiba mutatója
B. A kiválasztott mértékegység mutatója
C. Az eddig elvégzett mérések számának stabilitásának mutatója
D. Alacsony töltöttségi szint jelző
E. Nullázási funkciójelző
F. A leolvasás megtartásának funkciójelzője

AZ SBS-PT-60SNL; SBS-PT-150SNL; SBS-PT-30SN; SBS-PT-150SN MODELLEKRE VONATKOZIK:

46. Szerelőlap a számítógéphez
47. Tápegység

SBS-LW-40

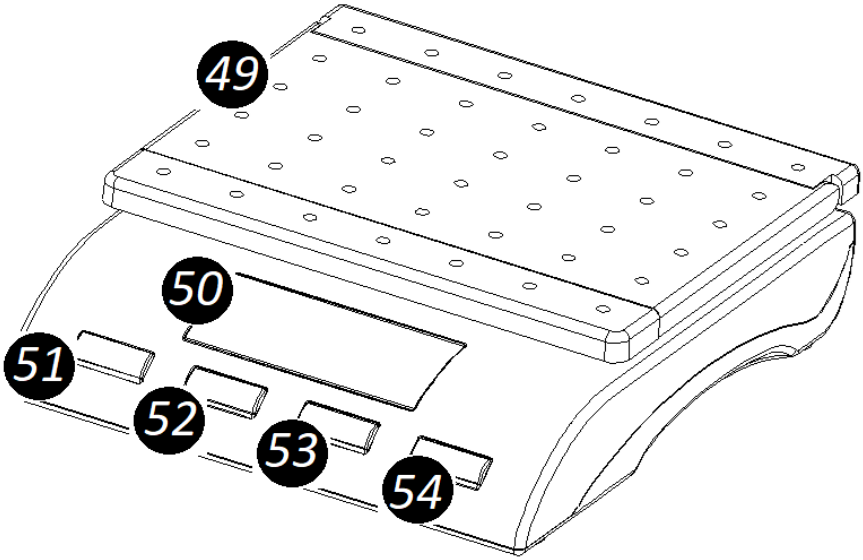

49. Mérőállvány
50. Kijelző
51. "ON (be) / OFF (ki)" gomb.
52. "UNIT" gomb - a mértékegység megváltoztatása
53. "ZERO/TARE" gomb - nullázás/tárazás funkció
54. "HOLD" gomb - a súlymérés megtartása

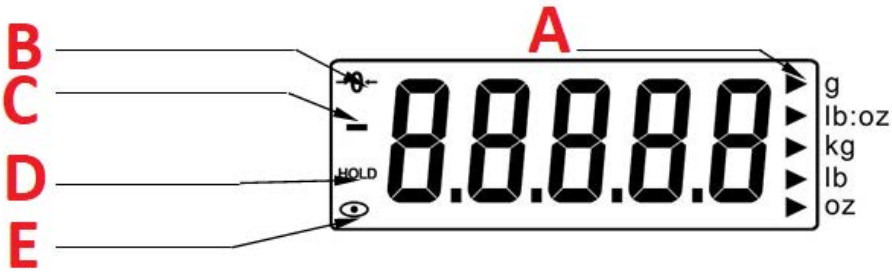

A. A kiválasztott mértékegység mutatója
B. Nullázási jelző
C. Mérési hiba mutatója
D. Engedélyezett olvasásmegőrzési funkció jelzője
E. A leolvasott értékek stabilitása

3.2. Beüzemelés előtt

BERENDEZÉS ELHELYEZÉSE:

A készülék környezetének hőmérséklete nem haladhatja meg a 40°C-ot, és páratartalma nem haladhatja meg a 85%-ot. A készüléket úgy kell elhelyezni, hogy a jó légáramlás biztosítva legyen. A készülék mindegyik falától legalább 10 cm távolságot kell tartani. Tartsa távol a készüléket bármilyen forró felülettől. A készüléket mindig egyenes, stabil, tiszta, tűzálló és száraz felületen kell használni, gyermekek és csökkent szellemi, érzékszervi vagy mentális funkciókkal rendelkező személyek számára elérhetetlen helyen. A készüléket úgy kell elhelyezni, hogy a tápkábel villásdugója bármikor elérhető legyen. Ellenőrizni kell, hogy a készülék tápellátása megfelel-e az adattáblán megadott adatoknak!

A KIJELZŐ felakasztása (SBS-PT-60SNL; SBS-PT-150SNL; SBS-PT-30SN; SBS-PT-150SN modellek):

1. Fúrjon lyukat a fali dugó számára a kijelző telepítésének célhelyén.
2. Helyezze a falcsapot a fúrt lyukba.
3. A kijelző hátulján található egy rögzítőlemez. A szerelőlemezen két lyuk van a csavarok számára.
4. Tegye a csavarokat a szerelőlemezen lévő lyukakba.
5. Helyezze a szerelőlemezt a kijelző célzott beépítési helyére.
6. Csavarozza a csavarokat a falcsavarokba.
7. A kijelző mindkét oldalán lévő nyomócsavarokkal rögzítse a kívánt dőlésszögben.

KALIBRÁLÁS

A. SBS-PT-200S; SBS-PT-100S; SBS-PT-200SB; SBS-PT-100SB1

- Kapcsolja ki a készüléket az "ON/OFF" gombbal.
- Tartsa lenyomva a "ZERO" gombot néhány másodpercig, majd nyomja meg a "ON/OFF" gombot. A készülék bekapcsol, és megjelenik az "X00.00" felirat. Az "X" betű villogni kezd.
- Válassza ki a kalibrációs egységet (kg; Ib) az "UNIT" gomb megnyomásával.
- A megjelenő üzenetben villogó szimbólum jelzi, hogy a számjegy megváltoztatható. A "HOLD" gombbal válassza ki a módosítandó számjegyet, majd a "ZERO" gombbal növelje a villogó értéket.
- Nyomja meg a TARE gombot. A kijelzőn megjelenik az eddig elvégzett mérések száma.
- Nyomja meg az UNIT gombot. A kijelzőn megjelenik a beállított kalibrációs érték.
- Helyezze a súlyt a kijelzett súllyal a mérőállványra.

- Miután a leolvasás stabilizálódott, nyomja meg az "UNIT" gombot.
- A "----" kijelző azt jelzi, hogy a kalibrálás befejeződött. Vegye le a súlyt a platformról.
- Kapcsolja ki a készüléket az "ON/OFF" gombbal.

B. SBS-PT-200SK; SBS-PT-100SK:

- Ha a mérleg ki van kapcsolva, tartsa lenyomva az "UNIT" gombot néhány másodpercig, majd nyomja meg az "ON/OFF" gombot. A kijelzőn megjelenik a "CALU=" felirat.
- Nyomja meg az "UNIT" gombot, amíg a kalibrálási egység (kg; lb) ki nem kerül kiválasztásra.
- Nyomja meg a TARE gombot. A kijelzőn megjelenik a "XXX.XX + (kiválasztott kalibrációs egység)" üzenet.
- A megjelenő üzenet első szimbóluma villogni kezd. Ez azt jelzi, hogy egy adott számjegy megváltoztatható. Nyomja meg az "UNIT" gombot a módosítandó számjegy kiválasztásához, majd a "ZERO" gombbal növelje az értékét.
- Nyomja meg a TARE gombot. A kijelzőn megjelenik a "-CAL-" jelzés.

Nyomja meg kétszer az "UNIT" gombot. A kijelzőn megjelenik a beállított kalibrációs érték.

- Helyezze a súlyt a kijelzett súllyal a mérőállványra.
- Miután a leolvasás stabilizálódott, nyomja meg az "UNIT" gombot.
- A "----" üzenet azt jelzi, hogy a kalibrálás befejeződött. Vegye le a súlyt a platformról.
- Kapcsolja ki a készüléket az "ON/OFF" gombbal.

C. SBS-PT-60SNL; SBS-PT-150SNL:

- A "ZERO" és a "TARE" gombok egyidejű lenyomva tartása közben kapcsolja be a készüléket az "I/O" kapcsolóval. A kijelzőn megjelenik a „CAL” felirat.
- Nyomja meg a TARE gombot. A kijelzőn megjelenik a Setup Menu (Beállítási menü) menüpontban beállított kalibrációs érték.
- Helyezze a súlyt a kijelzett súllyal a mérőállványra.
- Miután a leolvasás stabilizálódott, nyomja meg a "TARE" gombot.
- A "----" üzenet jelzi, hogy a kalibrálás befejeződött. Vegye le a súlyt a platformról, és kapcsolja ki a készüléket a kapcsoló "O" állásba állításával.

D. SBS-PT-30SN; SBS-PT-150SN:

- Az "UNIT" és a "TARE" gomb lenyomva tartása közben kapcsolja be a készüléket a "ON/OFF" gombbal. A kijelzőn megjelenik a „CAL” felirat.
- Nyomja meg ismét az "UNIT" gombot. A kijelzőn megjelenik a kalibrációs érték.
- Helyezze a súlyt a kijelzett súllyal a mérőállványra.

- Miután a leolvasás stabilizálódott, nyomja meg az "UNIT" gombot.
- A kalibrálás befejezését egy számsor (az eddig elvégzett mérések száma) kijelzése jelzi. Vegye le a súlyt a platformról.
- Kapcsolja ki a készüléket az "ON/OFF" gombbal.

E. SBS-LW-40:

- Ha a mérleg ki van kapcsolva, tartsa lenyomva az "UNIT" gombot néhány másodpercig, majd nyomja meg az "ON/OFF" gombot. A kijelzőn megjelenik a "C=xx".
- Nyomja meg az "UNIT" gombot a kalibrációs egység (kg; lb) kiválasztásához.
- Nyomja meg a "ZERO/TARE" gombot. A kijelzőn megjelenik a "CAL" felirat, majd az eddig elvégzett mérések száma.
- Nyomja meg az UNIT gombot. A kijelzőn megjelenik a "-----", amelyet a kalibrációs érték követ.
- Helyezzen a megadott súlyú súlyt a platformra.
- Nyomja meg az UNIT gombot.
- A "-----" üzenet és az ezt követő, az eddig elvégzett mérések számának kijelzése jelzi a kalibrálási folyamat befejezését.
- Vegye le a súlyt a platformról.
- Kapcsolja ki a készüléket az "ON/OFF" gombbal.

FIGYELEM! (minden modellre vonatkozik)

1. Ha a kalibrációs folyamat többször egymás után sikertelen:
   - cserélje ki az elemeket,
   - változtassa meg a készülék helyzetét (ennek oka lehet a talaj egyenetlensége vagy a közeli rádióhullámok hatása).
2. A kalibrálás során a kijelzőn számsorok jelenhetnek meg. Ez az eddig elvégzett mérések száma. Ez -/+ 5 leolvasással változhat. Ha aránytalanul növekszik vagy csökken, akkor a terhelésmérő cella valószínűleg hibás.
3. Annak ellenőrzéséhez, hogy a kalibrálás valóban sikeres volt-e, a következőket kell tennie:
   - kapcsolja be újra a készüléket,
   - helyezzen egy adott súlyú terhelésmérő cellát a platformra, és ellenőrizze, hogy a leolvasás megegyezik-e a terhelésmérő cella súlyával.

Ha a leolvasott érték eltér a tényleges súlytól, ismételje meg a kalibrálási folyamatot.

4. Ha lehetőség van a kalibrációs érték beállítására, akkor ajánlott a maximális terhelési érték legalább 50%-ára beállítani.

3.3. A készülék használata

1. Helyezze be az elemeket a polaritásnak megfelelően a rekeszbe.
2. Kapcsolja be a készüléket az "ON/OFF" gomb vagy az "I/O" kapcsoló segítségével (modelltől függően). A bekapcsolás után várjon egy pillanatot, mielőtt elkezdené a mérést.
3. Nyomja meg az "UNIT" gombot a mértékegység kiválasztásához. Nyomja meg addig, amíg a kívánt egység meg nem jelenik.
4. Helyezze a tárgyat a mérőállványra.
5. Várjon néhány másodpercet, amíg a leolvasás stabilizálódik.
6. Ha a mérés befejeződött, távolítsa el a tárgyat az emelvényről.

PRZYCISKI FUNKCYJNE

A. "ZERO" gomb:

Ha a mérőállvány üres, és a kijelzőn a 0-tól eltérő érték jelenik meg, nyomja meg a "ZERO" gombot a kijelzőn megjelenő érték lenullázásához, és csak a mérés megkezdéséhez.

B. "TARE" gomb:

1. Helyezze a tárgyat a platformra, miközben a készülék be van kapcsolva.
2. Várjon, amíg a leolvasás stabilizálódik.
3. Nyomja meg a "TARE" gombot, és hagyja a tárgyat a platformon. A kijelzőn 0 érték jelenik meg.
4. Adja hozzá az objektumot a platformhoz. A kijelzőn csak a második tárgy súlya jelenik meg.
5. Ismételje meg a műveletet szükség szerint, de ne lépje túl a skála maximális terhelési értékét.

C. "UNIT" gomb:

Nyomja meg a mérési egység megváltoztatásához.

D. "HOLD" gomb:

1. Helyezze a tárgyat a mérőállványra.
2. Várjon, amíg a leolvasás stabilizálódik.

3. Nyomja meg a HOLD gombot. A kijelzőn megjelenik a "HOLD" gomb.
4. Vegye le a tárgyat a mérőállványról. A kijelzőn továbbra is látható marad a leolvasott érték.

* Az SBS-PT-30SN; SBS-PT-150SN; SBS-LW-40 modelleknél a súly eltávolítása után 120 másodpercig látható marad a leolvasás.

5. Nyomja meg az "UNIT" gombot a leolvasott érték más mértékegységre történő átváltásához.
6. Nyomja meg a "HOLD" gombot a normál működéshez való visszatéréshez.

* Az SBS-PT-30SN; SBS-PT-150SN modelleknél, ha a "HOLD" gombot lenyomva tartjuk, a mérleg adatai átkerülnek a számítógépre.

E. "ZERO/TARE" gomb:

- **ha a mérőállvány üres**: ha a kijelzőn 0-tól eltérő érték jelenik meg, nyomja meg a "ZERO/TARE" gombot a kijelzőn megjelenő érték nullázásához, és csak a mérés megkezdéséhez.

- ha a mérőállvány nem üres (tára funkció):
- helyezze a tárgyat a platformra, ha a készülék be van kapcsolva.
- várjon, amíg a leolvasás stabilizálódik
- nyomja meg a "ZERO/TARE" gombot, és hagyja a tárgyat a platformon. A kijelzőn 0 érték jelenik meg
- egy másik objektum hozzáadása a platformon. A kijelzőn csak a második tárgy súlya jelenik meg.
- szükség szerint ismételje meg, de ne lépje túl a mérleg maximális terhelési értékét.

BEÁLLÍTÁSOK

A. SBS-PT-200S; SBS-PT-100S; SBS-PT-200SB; SBS-PT-100SB1:

1. Automatikus alvás funkció:

   Tartsa lenyomva a "HOLD" gombot néhány másodpercig, majd nyomja meg a "ON/OFF" gombot. A kijelzőn megjelenik az "A-ON" (automatikus alvó funkció engedélyezése) vagy az "A-OFF" (a funkció letiltása). Nyomja meg a "ZERO" gombot az "A-ON" vagy "A-OFF" kiválasztásához.

2. Kijelző háttérvilágítás funkció:

   Nyomja meg ismét a "HOLD" gombot. Nyomja meg ismét a "HOLD" gombot.

A kijelzőn megjelenik az "L-ON" (a kijelző háttérvilágítás funkció engedélyezése) vagy az "L-OFF" (a funkció letiltása). Nyomja meg a "ZERO" gombot az "L-ON" vagy "L-OFF" kiválasztásához.

3. Leolvasásmegőrzési funkció:

   Nyomja meg ismét a "HOLD" gombot. A kijelzőn megjelenik a "H_ON" (a súlynak a platformról való eltávolításakor a leolvasás-visszatartási funkció engedélyezése) vagy a "H_OFF" (a funkció letiltása). Nyomja meg a "ZERO" gombot az "L-ON" vagy "L-OFF" kiválasztásához.

4. A normál mérési üzemmódba való visszatéréshez kapcsolja ki, majd az "ON/OFF" gombbal kapcsolja vissza a készüléket.

B. SBS-PT-200SK; SBS-PT-100SK:

1. Automatikus alvás funkció:

   A készülék kikapcsolása Tartsa lenyomva a "ZERO" gombot néhány másodpercig, majd nyomja meg egyszerre a "ON/OFF" gombot. A kijelzőn megjelenik az "A-OFF" (automatikus alvó funkció kikapcsolása). Nyomja meg a "ZERO" gombot az "A-ON" (funkció engedélyezése) vagy az "A-OFF" kiválasztásához.

2. Kijelző háttérvilágítás funkció:

   Nyomja meg az UNIT gombot. Nyomja meg ismét a "HOLD" gombot.

   A kijelzőn megjelenik az "L-ON" (a kijelző háttérvilágítás funkció engedélyezése) vagy az "L-OFF" (a funkció letiltása). Nyomja meg a "ZERO" gombot az "L-ON" vagy "L-OFF" kiválasztásához.

3. A normál mérési üzemmódba való visszatéréshez kapcsolja ki, majd az "ON/OFF" gombbal kapcsolja vissza a készüléket.

C. SBS-PT-60SNL; SBS-PT-150SNL:

1. szint:

1. Kapcsolja be a készüléket, miközben lenyomva tartja a "ZERO" gombot. A készülék indításakor engedje el a "ZERO" gombot.

2. Nyomja meg háromszor a "TARE" gombot. A készülék a beállítandó funkciók listájára lép.
3. A megjelenített paraméter beállításához nyomja meg az "UNIT" gombot. A paraméterek beállítása a "TARE" gombbal történik.
4. A fő beállítási menübe való visszatéréshez vagy egy paraméter kihagyásához és a következőre való áttéréshez nyomja meg a "ZERO" gombot.

Elérhető beállítások:

ÜZENETEK MEGJELENÍTÉSE:	**Megfelelő funkció**	**Funkcióbeállítási lehetőségek**
A-OFF	Automatikus kikapcsolás (az idő beállítása, amely után a funkció aktiválódik)	Az automatikus kikapcsolás a következők után következik be: - 120, - 180, - 300 másodperc inaktivitás után, - OFF (funkció letiltva)
b.L	Háttérvilágítás	- ON - be - OFF - ki - STB - bekapcsol, ha állat/tárgy van a peronon; automatikusan kikapcsol 12 másodperccel a leolvasás stabilizálódása után. - AUTO - be, ha állat/tárgy van a platformon; ki, ha a leolvasás 0
UNIT	Mérési egység (a mérési egység ebben a menüben történő kiválasztása felelős a mérés során a "TARE" gomb megnyomásakor történő megjelenéséért).	- ON kg vagy OFF kg - mérlegelés kilogrammban be/kikapcsolva - ON LB vagy OFF LB - mérlegelés fontban be/kikapcsolva - ON oz vagy OFF oz - mérlegelés unciában be/kikapcsolva
Por.u	Alapértelmezett mérési egység	A kiválasztott mérőegység megjelenik az indítás után: - KG - kilogramm - LB - font - OZ - uncia - KG.LB.OZ - minden egyes indítás után kiválasztandó

G.SW	A gravitációs erő alkalmazása a mérlegelt tárgyra	- ON - be - OFF - ki
Bmi.sw	A testtömegindex (BMI) használata	- ON - be - OFF - ki
bAud	Adatátviteli sebesség (test)	• 1200 • 2400 • 4800 • 9600
PAr	Paritásbit-szabályozás	- nonE - nincs - páratlan - páratlan - EwEn - páros
Mod	Adatátvitel (D-SUB csatlakozón keresztül). A készülék csatlakoztatása után helyezze be a telepítőlemezt a meghajtóba. Nyissa meg a "DVD" mappát, és nyomja meg duplán az "Access Port" ikont.	- kEy - adatátvitel a "HOLD" gomb lenyomva tartása után. - Stb - adatátvitel a leolvasás stabilizálódása után - coN - folyamatos adatátvitel - OFF - funkció letiltva
Ani.sw	Állatmérési mód	- ON - engedélyezve - OFF - letiltva
FiLd.L	Állatméret üzemmód	- STr - nagytestű állatok - HÉT - kis állatok - nor - közepes méretű állat
LocK.r	Az állat tevékenységi módja	- 10 - alacsony aktivitású állat - 30 - normál aktivitású állat - 50 - magas aktivitású állat - OFF - a funkciót nem veszik figyelembe
Pzr	A mérlegen lévő súly százalékos aránya, amely az aktiválás után a "0" értékkel lesz egyenlő.	• 3 • 4 • 10 • 20
Kzr	A mérlegen lévő súly százalékos	• 3 • 4

	aránya, amely lehetővé teszi a nullázási funkciót.	• 5 • 10

2. szint:

1. Kapcsolja be a készüléket, miközben lenyomva tartja a "ZERO" gombot. Miután bekapcsolta a készüléket, és még mindig nyomva tartja a "ZERO" gombot, nyomja meg háromszor az "UNIT" gombot. A készülék a beállítandó funkciók listájára lép.
2. A megjelenített paraméter beállításához nyomja meg az "UNIT" gombot. A paraméterek beállítása a "TARE" gombbal történik.
3. A fő beállítási menübe való visszatéréshez vagy egy paraméter kihagyásához és a következőre való áttéréshez nyomja meg a "ZERO" gombot.

Elérhető beállítások:

ÜZENETEK MEGJELENÍTÉSE:	**Megfelelő funkció**	**Funkcióbeállítási lehetőségek**
CAPu	Maximális terhelési egység	- kg - kiló
CAP	Maximális terhelhetőség	Az "UNIT" gomb megnyomásakor a "0000" jelenik meg. - Nyomja meg a "HOLD" gombot a kívánt számjegy megjelöléséhez a megjelenített számsorozatban. - Nyomja meg a "TARE" gombot a megjelölt számjegy növeléséhez.
CALU	Kalibráló egység	- kg - kiló
CAL	Kalibrációs érték	Az "UNIT" gomb megnyomásakor megjelenik a "0000". - Nyomja meg a "HOLD" gombot a kívánt számjegy megjelöléséhez a megjelenített számsorozatban. - Nyomja meg a "TARE" gombot a megjelölt számjegy növeléséhez.
DIVS	Felosztás	• 0.5 • 1 • 2
ADC	ADC feldolgozás (bitben)	• 18 • 21

D. SBS-PT-30SN; SBS-PT-150SN:

1. Automatikus alvás funkció:

- A "HOLD" gomb lenyomva tartása közben kapcsolja be a készüléket a "ON/OFF" gombbal. A kijelzőn "A._" jelenik meg.
- Nyomja meg a "ZERO" gombot, amíg ki nem választja azt az időt, amely után az automatikus alvó funkciót szeretné, hogy bekövetkezzen: "A.120" (120 másodperc után); "A.180" (180 másodperc után); "A.300" (300 másodperc után); "A.off" (funkció kikapcsolása).

2. Kijelző háttérvilágítás funkció:

- A "HOLD" gomb lenyomva tartása közben kapcsolja be a készüléket a "ON/OFF" gombbal. A kijelzőn "A._" jelenik meg.
- Nyomja meg a HOLD gombot. A kijelzőn az "L._" üzenet jelenik meg.
- Nyomja meg a "ZERO" gombot, amíg az opciót ki nem választja:
- háttérvilágítás engedélyezése "L.on"
- a háttérvilágítás kikapcsolása "L.off"
- a háttérvilágítás bekapcsolása csak a leolvasás stabilizálódása után "L.Stb"
- bekapcsolja a háttérvilágítást, miután a súlyt az "L.Aut" platformra helyezte.

3. Az adatátviteli sebesség meghatározása:

- A "HOLD" gomb lenyomva tartása közben kapcsolja be a készüléket a "ON/OFF" gombbal. A kijelzőn "A._" jelenik meg.
- Nyomja meg kétszer a "HOLD" gombot. A kijelzőn a "b._" felirat jelenik meg.
- Nyomja meg a "ZERO" gombot, amíg a következő opciót nem választja ki: "b.9600"; "b.1200"; "b.2400"; "b.4800".

4. Adatátviteli mód:

- A "HOLD" gomb lenyomva tartása közben kapcsolja be a készüléket a "ON/OFF" gombbal. A kijelzőn "A._" jelenik meg.
- Nyomja meg háromszor a "HOLD" gombot. A kijelzőn az "n._" üzenet jelenik meg.
- Nyomja meg a "ZERO" gombot, amíg az opciót ki nem választja:
- folyamatos adatátvitel "n.Con"
- adatátvitel csak azután, hogy a számítógép kiadja az "n.Conn" parancsot.
- adatátvitel a "HOLD" gomb lenyomva tartása közben - "n.key"
- adatátvitel a leolvasás stabilizálódása után "n.Stb"

5. Mérési egység kiválasztási funkció:

- A "HOLD" gomb lenyomva tartása közben kapcsolja be a készüléket a "ON/OFF" gombbal. A kijelzőn "A._" jelenik meg.
- Nyomja meg négyszer a "HOLD" gombot. A kijelzőn az "U._" üzenet jelenik meg.
- Nyomja meg a "ZERO" gombot, amíg el nem éri a "U.on" mérési egység kiválasztási opciót vagy a "U.off" mérési opciót kg-ban "U.off".

6. A "HOLD" gomb funkciója:

- A "HOLD" gomb lenyomva tartása közben kapcsolja be a készüléket a "ON/OFF" gombbal. A kijelzőn "A._" jelenik meg.
- Nyomja meg ötször a "HOLD" gombot. A kijelzőn a "K._" üzenet jelenik meg.
- Nyomja meg a "ZERO" gombot, amíg a "HOLD" gombbal a végrehajtandó funkció választási lehetőségének kiválasztásához: a leolvasás megtartása "K.PCS" vagy a platformon lévő darabszám kiszámítása "K.HOLD".

VIGYÁZAT! Nyomja meg az "ON/OFF" gombot a módosítások mentéséhez és a beállítási menüből való kilépéshez.

E. SBS-LW-40:

1. Automatikus alvás funkció:

   A "ZERO/TARE" gomb lenyomva tartása közben kapcsolja be a készüléket a "ON/OFF" gombbal. A kijelzőn az "A_ON" vagy az "A_OFF" jelenik meg. Nyomja meg a "ZERO/TARE" gombot, amíg meg nem nyomja az automatikus alvó funkció "A_ON" bekapcsolásának vagy "A_OFF" kikapcsolásának lehetőségét.

2. Kijelző háttérvilágítás funkció:

   Nyomja meg az UNIT gombot. A kijelzőn az "L_ON" vagy "L_OFF" felirat jelenik meg. Nyomja meg a "ZERO/TARE" gombot, amíg meg nem áll, a kijelző háttérvilágítás funkciójának "L_ON" aktiválására vagy "L_OFF" kikapcsolására szolgáló opció kiválasztásához.

3. Automatikus olvasásmegőrzési funkció:

Nyomja meg az UNIT gombot. A kijelzőn a "H_ON" vagy a "H_OFF" felirat jelenik meg. Nyomja meg a "ZERO/TARE" gombot, amíg el nem éri a "H_ON" vagy a "H_OFF" automatikus leolvasásmegőrzési funkció aktiválásának vagy kikapcsolásának lehetőségét.

4. Nyomja meg az "ON/OFF" gombot a készülék kikapcsolásához, és mentse el a változtatásokat.

HIBAÜZENETEK

A. SBS-PT-200S; SBS-PT-100S; SBS-PT-200SB; SBS-PT-100SB1:

- "Err-0": a mérőplatform túlterhelése
- "Err-5": a leolvasás nem stabil
- "Err-C": kalibrálási hiba - nem a megfelelő hibával rendelkező súlyt helyezték a platformra.
- "": az akkumulátor töltöttségi szintje alacsony

B. SBS-PT-200SK; SBS-PT-100SK:

- "": az akkumulátor töltöttségi szintje alacsony
- "Err-0": a mérőplatform túlterhelése
- "Err-Z": a nulla értékek tartománya nem egyezik a készülék bekapcsolásakor.
- "Err-S": a leolvasás nem stabil
- "Err-C": kalibrálási hiba - nem a megfelelő hibával rendelkező súlyt helyezték a platformra.

C. SBS-PT-60SNL; SBS-PT-150SNL:

- "Err-0": a mérőplatform túlterhelése
- "Err-2": a nulla értékek tartománya nem egyezik a készülék bekapcsolásakor.
- "Err-5": a leolvasás nem stabil
- "Err-C": kalibrálási hiba - nem a megfelelő hibával rendelkező súlyt helyezték a platformra.
- "": az akkumulátor töltöttségi szintje alacsony

D. SBS-PT-30SN; SBS-PT-150SN:

- "Err-0": a mérőplatform túlterhelése
- "": az akkumulátor töltöttségi szintje alacsony

E. SBS-LW-40:

- "Err-0": a mérőplatform túlterhelése
- "LoB": alacsony töltöttségi szint

3.4. Tisztítás és karbantartás

a) A felületek tisztítására csak maró anyagoktól mentes tisztítószereket szabad használni.
b) A készüléket hűvös és száraz helyen, nedvességtől és közvetlen napfénytől védve kell tárolni.
c) Tilos a készüléket vízsugárral fröcskölni, vagy vízbe meríteni.
d) A készüléket rendszeresen ellenőrizni kell, hogy nincsenek-e raja sérülések és megfelelően működik-e.
e) Ne hagyja az elemeket a készülékben, ha hosszabb ideig nem használja.
f) A tisztításhoz nedves, puha rongyot kell használni.
g) Ne használjon éles és/vagy fém eszközöket (pl. drótkefét vagy fém spatulát) a tisztításhoz, mert azok sérülést okozhatnak a készülék felületét bevonó anyagon.
h) Ne tisztítsa a készüléket maró anyagokkal, orvosi tisztítószerekkel, hígítókkal, üzemanyaggal, olajokkal vagy más vegyszerekkel, mert ezek károsíthatják a készüléket.

AZ ELEMEK BIZTONSÁGOS ÁRTALMATLANÍTÁSÁRA VONATKOZÓ UTASÍTÁSOKAT:

Az egységek AA elemekkel vannak felszerelve.
A használt akkumulátort úgy távolítsa el a készülékből, mint az összeszereléskor.
Az elemeket juttassa el ilyen anyagok ártalmatlanításáért felelős hulladékfeldolgozóhoz.

HASZNÁLT EGYSÉGEK ÁRTALMATLANÍTÁSA:

Az élettartam lejárta után a terméket tilos a hagyományos háztartási hulladékkal együtt kidobni, ehelyett át kell adni elektromos és elektronikai berendezések újrahasznosítására szakosodott gyűjtőpontra. Ezt a terméken, a használati útmutatóban vagy a csomagoláson található szimbólum is jelzi. A készülékben használt anyagok a jelölésüknek megfelelően újrahasznosíthatóak. Az újrafelhasználással, anyagok újrahasznosításával vagy a használt eszközök más módon történő használatával jelentős mértékben hozzájárul környezetünk védelméhez.
A helyi hatóság tájékoztatást ad a használt egységek megfelelő lerakóhelyéről.

OBS! Bemærk at denne brugervejledning er maskinoversat. Skønt der er blevet gjort en stor arbejdsindsats for at få oversættelserne så præcise som muligt, er ingen maskineoversættelser perfekte, og er heller ikke ment som erstatning for en menneskelig oversættelse. Vi hæfter ikke juridisk for misforståelser som følge af maskinelle fejloversættelser. Såfremt der opstår tvivl om meningen, henviser vi til den engelske brugsanvisning da dette er den officielle version.

Tekniske data

Parameterbeskrivelse	**Parameterværdi**			
Produktnavn	Postvægt			
Model	SBS-PT-200S	SBS-PT-100S	SBS-PT-200SB	SBS-PT-100SB
Dimensioner [længde x bredde x højde + benhøjde; mm]	310 x 320 x 35 + 5		360 x 425 x 40 + 5	360 x 405 x 35 + 5
Længde af kabel, der forbinder displayet med vejeplatformen (min-max; m)	1.1-2.2		1.4-3	1.1-2.2
Weight [kg]	2		3,8	3
Batteritype	4 x AA			4 x AAA
Strømkilde	DC 6V			DC 9V
Type display	LCD			
Driftstemperatur [°C]	1-40			
Minimum belastning [g]	2	1	2	1
Maximum load [kg]	200	100	200	100
Maksimal overbelastningsværdi [kg]	300	150	300	150
Nøjagtighed [kg]	0,1	0,05	0,1	0,05
Måleenheder	kg; lb			
Automatisk dvaletilstand	Efter 180 sekunders inaktivitet		Efter 120 sekunders inaktivitet	Efter 180 sekunders inaktivitet
Nulstillingsområde [kg]	8	4	8	4

Parameterbeskrivelse	**Parameterværdi**	
Produktnavn	Postvægt	
Model	SBS-PT-200SK	SBS-PT-100SK

Dimensioner [bredde x dybde x højde; mm]	360 x 405 x 65	
Displaymål [mm]	135 x 65	
Weight [kg]	3,5	
Batteritype	4 x AA	
Strømkilde	DC 6V	
Type display	LCD	
Driftstemperatur [°C]	1-40	
Minimum belastning [g]	2	1
Maximum load [kg]	200	100
Maksimal overbelastningsværdi [kg]	300	150
Nøjagtighed [kg]	0,1	0,05
Måleenheder	kg; lb	
Automatisk dvaletilstand	Efter 180 sekunders inaktivitet	
Nulstillingsområde [kg]	8	4

Parameterbeskrivelse	**Parameterværdi**			
Produktnavn	Postvægt			
Model	SBS-PT-60SNL	SBS-PT-150SNL	SBS-PT-30SN	SBS-PT-150SN
Dimensioner [længde x bredde x højde + benhøjde; mm]	355 x 405 x 55 + 5		315 x 325 x 55 + 5	
Længde af kabel, der forbinder displayet med vejeplatformen (min-max; m)	1.1-2.2		1.1-3	1.1-2.2
Weight [kg]	4,7		3,7	
Batteritype	6 x AA			6 x AAA
Strømkilde	DC 9V			
Type display	LCD			
Driftstemperatur [°C]	1-40			
Minimum belastning [g]	0,4	0,4	0,1	1
Maximum load [kg]	60	150	30	150
Maksimal overbelastningsværdi [kg]	90	225	45	225
Nøjagtighed [kg]	0,02	0,05	0,01	0,05
Måleenheder	kg; lb			

Automatisk dvaletilstand	Efter 180 sekunders inaktivitet		Efter 140 sekunders inaktivitet	Efter 180 sekunders inaktivitet
Nulstillingsområde [kg]	2,4	6	0,12	6

Parameterbeskrivelse	**Parameterværdi**
Produktnavn	Postvægt
Model	SBS-LW-40
Dimensioner [bredde x dybde x højde; mm]	200 x 220 x 60
Displaymål [mm]	70 x 30
Weight [kg]	0,9
Batteritype	3 x AAA
Strømkilde	DC 9V
Type display	LCD
Driftstemperatur [°C]	1-40
Minimum belastning [g]	0,1
Maximum load [kg]	40
Maksimal overbelastningsværdi [kg]	60
Nøjagtighed [kg]	0,005
Måleenheder	g; kg; lb; oz
Automatisk dvaletilstand	Efter 180 sekunders inaktivitet
Nulstillingsområde [kg]	1,6

1. Generel beskrivelse

Denne betjeningsvejledning er beregnet til at hjælpe med sikker og pålidelig brug. Dette produkt er designet og produceret strengt i henhold til tekniske indikationer, ved hjælp af de nyeste teknologier og komponenter samt opretholdelse af de højeste kvalitetsstandarder.

LÆS OG FORSTÅ DENNE BETJENINGSVEJLEDNING OMHYGGELIGT INDEN ARBEJDET PÅBEGYNDES.

For at sikre en lang og pålidelig drift af apparatet er det nødvendigt at sørge for den korrekte betjening og vedligeholdelse i overensstemmelse med retningslinjerne angivet i denne betjeningsvejledning. De tekniske data og specifikationer angivet i denne betjeningsvejledning er aktuelle. Producenten forbeholder sig retten til at foretage ændringer i forbindelse med forøgelse af kvaliteten.

Symbolforklaring

	Produktet opfylder kravene, angivet i de relevante sikkerhedsstandarder.
	Læs betjeningsvejledningen inden brug.
	Produktet er genanvendeligt.
	OBS! og **ADVARSEL!** og **HUSK!** beskriver den aktuelle situation (generelt advarselsskilt).
	OBS! Advarsel mod elektrisk stød!
	Klasse II strømforsyning med dobbelt isolering.

OBS! **Illustrationerne i denne betjeningsvejledning er kun til reference og kan i nogle detaljer afvige fra det faktiske produkt.**

Den originale version af betjeningsvejledningen er på tysk. De andre sprogversioner er oversættelser fra tysk.

2. Brugssikkerhed

OBS! Læs alle sikkerhedsadvarsler og alle instruktioner. Manglende overholdelse af advarslerne og instruktionerne kan resultere i elektrisk stød, brand og/eller alvorlig personskade eller død.

Udtrykket "enhed" eller "produkt" i advarslerne og i beskrivelsen af vejledningen henviser til POSTAL SCALE.

2.1. Elektrisk sikkerhed

OBS! Reglerne for "elektrisk sikkerhed" skal overholdes, når apparatet får strøm fra elnettet.

a) Apparatets stik skal passe til stikkontakten. Du må ikke ændre stikket på nogen måde. Originale stik og passende stikkontakter reducerer risikoen for elektrisk stød.
b) Undgå kropskontakt med jordede dele såsom rør, radiatorer, ovne og køleskabe. Der er en øget risiko for elektrisk stød, hvis din krop er jordforbundet og i kontakt med udstyr, der udsættes for direkte regn, våde overflader og arbejder i fugtige omgivelser. Vand, der kommer ind i apparatet, øger risikoen for skader og elektrisk stød.
c) Brug ikke kablet til adapteren/strømkablet forkert. Brug den aldrig til at bære apparatet eller til at fjerne stikket fra stikkontakten. Hold ledningen væk fra varmekilder, olie, skarpe kanter eller bevægelige dele. Beskadigede eller sammenfiltrede ledninger øger risikoen for elektrisk stød.
d) Det er forbudt at bruge apparatet, hvis netledningen er beskadiget eller viser synlige tegn på slid. En autoriseret elektriker eller servicetekniker skal udskifte den beskadigede ledning
e) For at undgå elektrisk stød må netledningen, stikket eller apparatet ikke nedsænkes i vand eller anden væske.
f) Det er kun tilladt at anvende en strømforsyning med tilstrækkelig effekt. En utilstrækkelig strømforsyning kan beskadige enheden.

2.2. Sikkerhed på arbejdspladsen

a) Hvis du er i tvivl om apparatet fungerer korrekt, skal du kontakte producentens kundeservice.
b) Produktet må kun repareres af producentens kundeservice. Foretag ikke reparationer selv!
c) Sikkerhedsmærkaterne bør kontrolleres regelmæssigt. Hvis klistermærkerne er ulæselige, skal de udskiftes.
d) Gem betjeningsvejledningen til senere brug. Hvis apparatet videregives til tredjemand, skal betjeningsvejledningen også afleveres sammen med apparatet.
e) Emballageelementer og små samleelementer bør opbevares utilgængeligt for børn.

f) Hold apparatet væk fra børn og kæledyr.
g) Når du bruger dette apparat sammen med andre enheder, skal du også overholde de andre betjeningsvejledninger.

2.3. Personlig sikkerhed

a) Apparatet er ikke beregnet til at blive brugt af mennesker (herunder børn) med nedsatte mentale, sensoriske og mentale funktioner eller uden tilstrækkelig erfaring og / eller viden, medmindre de er under opsyn af en person, der er ansvarlig for deres sikkerhed eller har modtaget instruktioner vedrørende betjening af apparatet.
b) Apparatet må kun betjenes af personer, der er i stand til at betjene det, og som har læst denne brugsanvisning og er blevet uddannet i sikkerhed og sundhed på arbejdspladsen.
c) Apparatet er ikke et legetøj. Børn bør være under opsyn for at sikre, at de ikke leger med apparatet.

2.4. Sikker brug af apparatet

a) Brug ikke enheden, hvis ON/OFF-knappen ikke fungerer korrekt (tænder og slukker ikke).
b) Afbryd apparatet fra strømforsyningen, før justeringer, rengøring og vedligeholdelse udføres. Denne forebyggende foranstaltning reducerer risikoen for utilsigtet aktivering.
c) Opbevar inaktive apparater uden for børns rækkevidde og personer, der ikke kender enheden eller denne betjeningsvejledning. Apparaterne er farlige i hænderne på uerfarne brugere.
d) Hold apparatet i god teknisk stand.
e) Opbevar apparatet utilgængeligt for børn.
f) Reparation og vedligeholdelse af apparater bør udføres af kvalificerede personer, der kun bruger originale reservedele. Dette vil sikre sikker brug.
g) For at sikre apparatets konstruerede driftsintegritet må du ikke fjerne fabriksinstallerede dæksler eller fjerne skruer.
h) Rengør apparatet regelmæssigt for at forhindre permanent bundfældning af snavs.
i) Apparatet er ikke et legetøj. Rengøring og vedligeholdelse må ikke udføres af børn uden opsyn af en voksen.
j) Det er forbudt at forstyrre konstruktionen af produktet for at ændre dets parametre eller konstruktion.
k) Hold apparatet væk fra varmekilder og ild.
l) Overbelast ikke apparatet.
m) Opbevar ubrugte batterier utilgængeligt for børn.

n) Undgå høj luftfugtighed, der kan forårsage kondens og direkte kontakt med vand. Ekstreme temperaturer bør undgås. Anbring ikke vægten i direkte sollys eller i nærheden af klimaanlæg.
o) Placer ikke vægten i nærheden af åbne vinduer eller døre, klimaanlæg eller ventilatorer, da dette kan medføre ustabile måleresultater på grund af ukorrekt luftcirkulation.
p) Lad ikke vægten stå på vægten i længere tid. Dette reducerer balancens nøjagtighed og forkorter tensometerens levetid.
q) Brug ikke vægten i storm eller regn.
r) Sørg for, at apparatet er placeret på en stabil overflade, før du foretager målingen, apparatet må ikke udsættes for vibrationer og pludselige temperaturændringer, som kan påvirke måleresultaterne negativt.
s) Vægten må ikke udsættes for stød, mekanisk tryk eller tab.
t) Brug ikke radio, elektroniske eller elektrostatiske enheder i nærheden af den anvendte vægt (f.eks. mobiltelefoner). Dette kan medføre unøjagtige måleaflæsninger.
u) Det anbefales at fordele vægten i midten af vægten for at sikre den mest nøjagtige måling.
v) Når du beslutter dig for at udskifte batterierne, skal du udskifte dem alle på én gang.
w) Overskrid ikke vægtens maksimale vægt!

OBS! På trods af at apparatet er designet til at være sikker, har tilstrækkelige beskyttelsesmidler og på trods af brugen af yderligere brugersikkerhedselementer, er der stadig en lille risiko for uheld eller personskade, mens du arbejder med apparatet. Det anbefales at udvise forsigtighed og sund fornuft, når du bruger det.

3. Betingelser for brug

Enheden bruges til at måle vægten af breve og pakker, der er placeret på vejeplatformen.
Enhver skade, der skyldes forkert brug, er brugerens ansvar.

3.1. Beskrivelse af apparatet

SBS-PT-200S; SBS-PT-100S; SBS-PT-200SB; SBS-PT-100SB

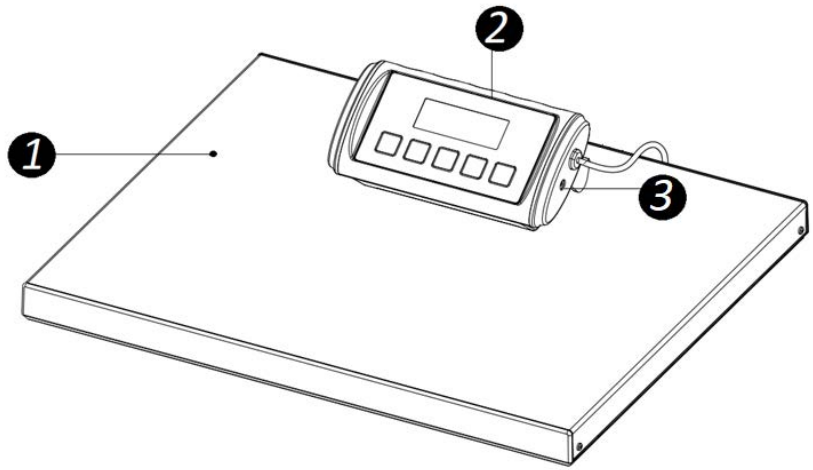

1. Vægtningsplatform
2. Display med funktionsknapper
3. Stikkontakt

* Model SBS-PT-200SB; SBS-PT-100SB har et ekstra håndtag ved vejeplatformen.

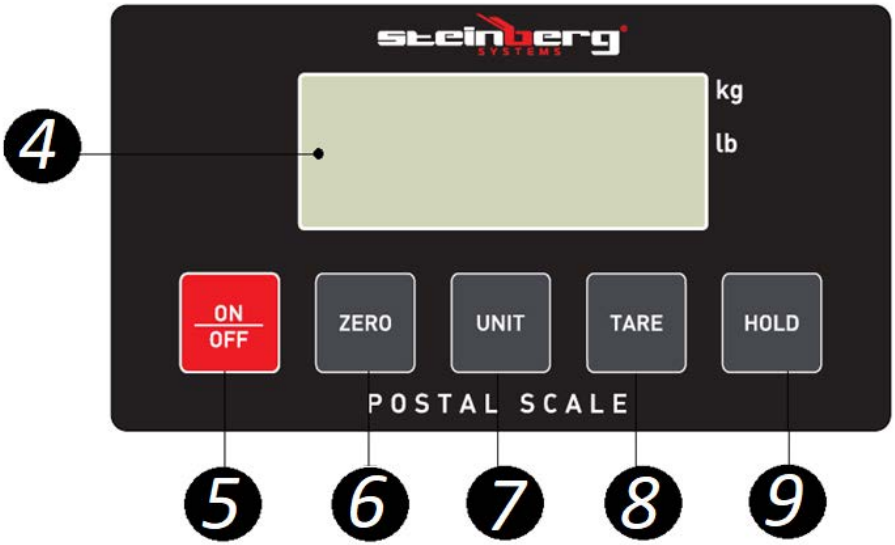

4. Skærm
5. "ON/OFF"-knap - tænder/slukker for enheden.

6. "ZERO"-knap - nulstilling/indgang til indstillingsmenuen
7. "UNIT"-knap - ændring af måleenhed
8. "TARE"-knap - tareringsfunktion
9. "HOLD"-knap - fastholder vægtlæsningen

SBS-PT-200SK; SBS-PT-100SK

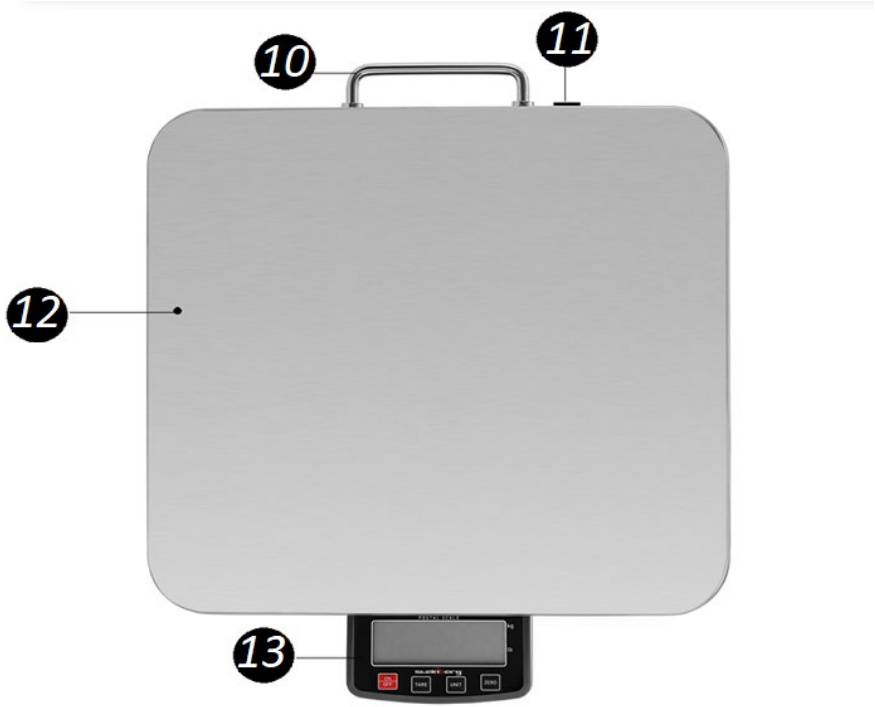

10. Håndtag
11. Stikkontakt
12. Vægtningsplatform
13. Display med funktionsknapper

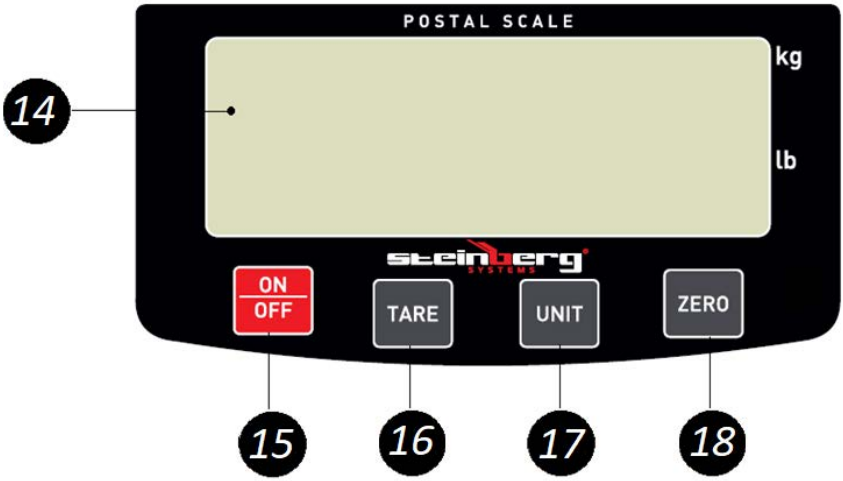

14. Skærm
15. "ON/OFF"-knap - tænder/slukker for enheden.
16. "TARE"-knap - tareringsfunktion
17. "UNIT"-knap - ændring af måleenhed
18. "ZERO"-knap - nulstilling/indgang til indstillingsmenuen

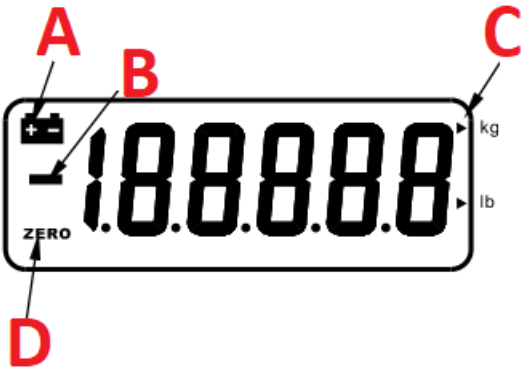

A. Indikator for lavt batteri
B. Indikator for målefejl
C. Indikator for den valgte måleenhed
D. Nulstillingsindikator

SBS-PT-60SNL; SBS-PT-150SNL

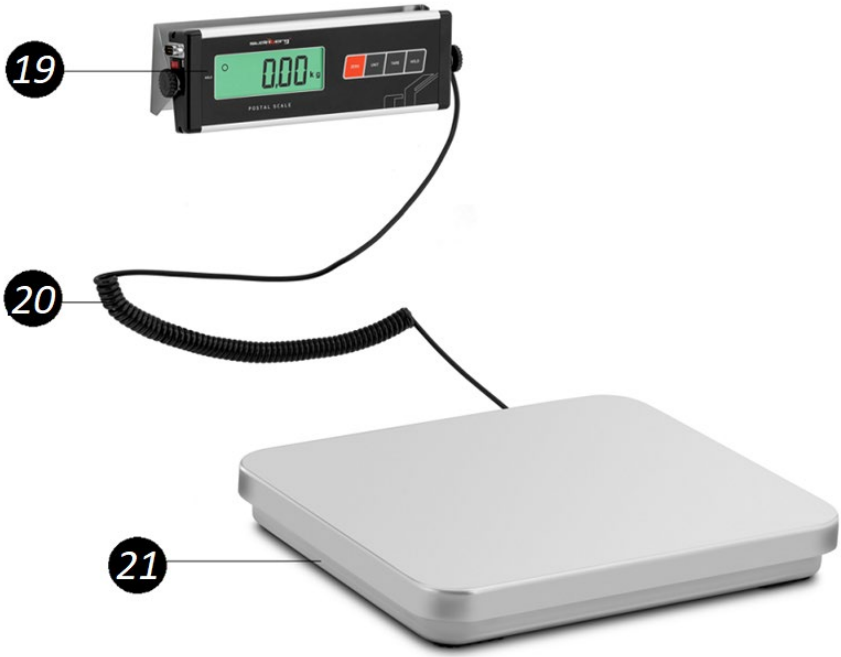

19. Display med funktionsknapper
20. Kabel, der forbinder displayet med vejeplatformen
21. Vægtningsplatform

22. Monteringsplade
23. Skærm
24. "ZERO"-knap - nulstilling/indgang til indstillingsmenuen
25. "UNIT"-knap - ændring af måleenhed
26. "TARE"-knap - tareringsfunktion
27. "HOLD"-knap - fastholder vægtlæsningen
28. Strømforsyningsudtag (ikke synligt på billedet)
29. Trykskrue til fastgørelse af displayvinklen
30. Kabel, der forbinder displayet med vejeplatformen
31. D-SUB-stik
32. "I/O"-kontakt (I - tændt; O - slukket)

SBS-PT-30SN; SBS-PT-150SN

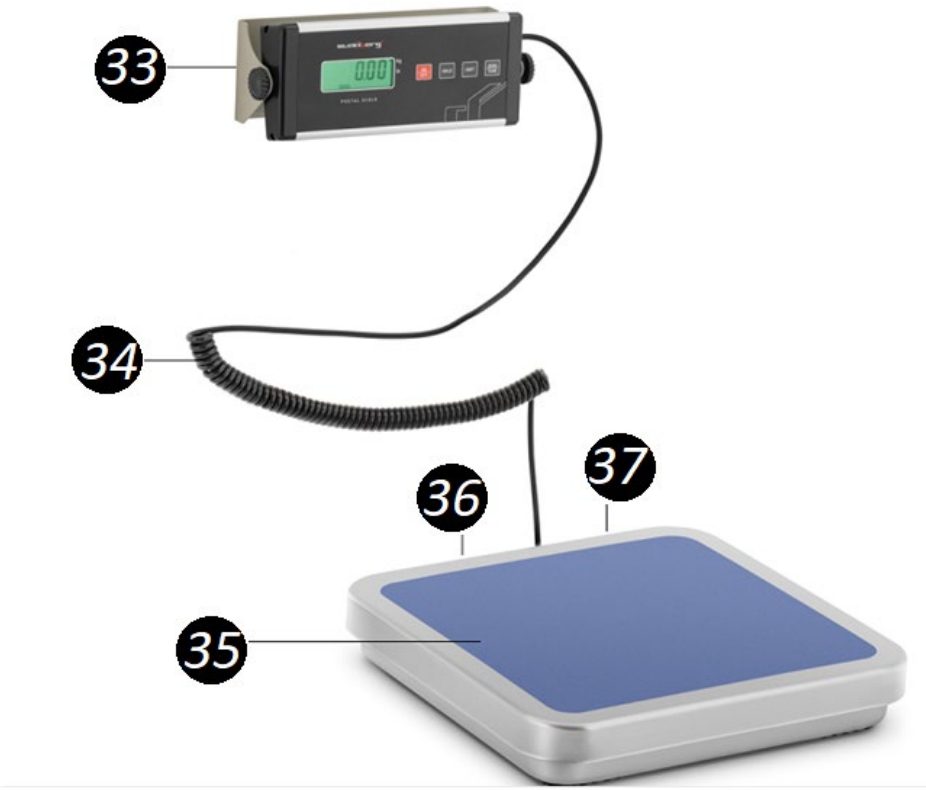

33. Display med funktionsknapper
34. Kabel, der forbinder displayet med vejeplatformen
35. Vægtningsplatform
36. D-SUB-stik (ikke synligt på billedet)
37. Strømforsyningsudtag (ikke synligt på billedet)

38. Skærm
39. "ON (tændt) / OFF (slukket)"-knap.
40. "HOLD"-knap - fastholder vægtlæsningen
41. "UNIT"-knap - ændring af måleenhed
42. "ZERO/TARE"-knap - ansvarlig for nul/tare-funktionen
43. Kabel, der forbinder displayet med vejeplatformen
44. Monteringsplade
45. Trykskrue, der justerer displayets vinkel

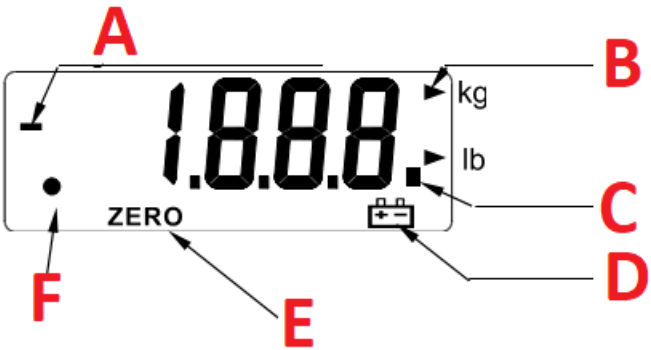

A. Indikator for målefejl
B. Indikator for den valgte måleenhed
C. Indikator for stabiliteten af det hidtidige antal målinger
D. Indikator for lavt batteriniveau
E. Indikator for nulstillingsfunktion
F. Indikator for aflæsning af bevaringsfunktion

GÆLDER FOR MODELLERNE SBS-PT-60SNL; SBS-PT-150SNL; SBS-PT-30SN; SBS-PT-150SN:

46. Installationskort til computer
47. Strømforsyning

SBS-LW-40

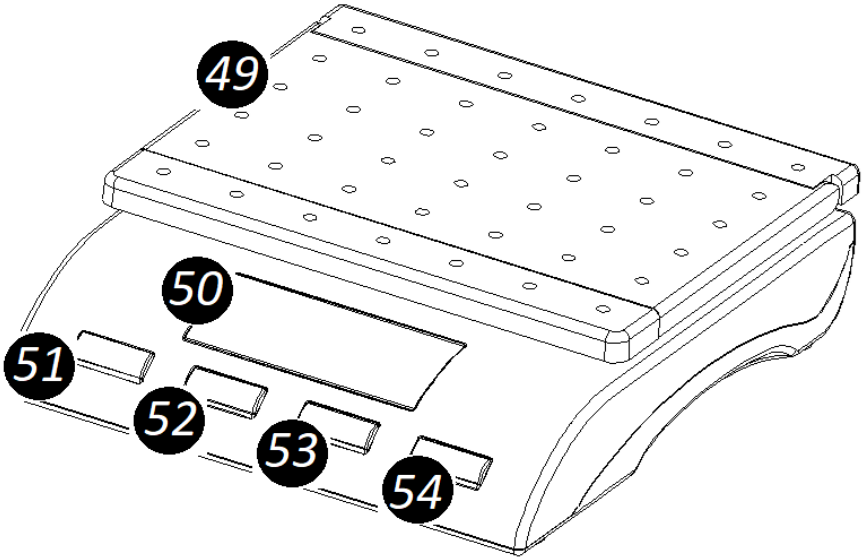

49. Vægtningsplatform
50. Skærm
51. "ON (tændt) / OFF (slukket)"-knap.
52. "UNIT"-knap - ændring af måleenhed
53. "ZERO/TARE"-knap - nul/tare-funktion
54. "HOLD"-knap - fastholder vægtlæsningen

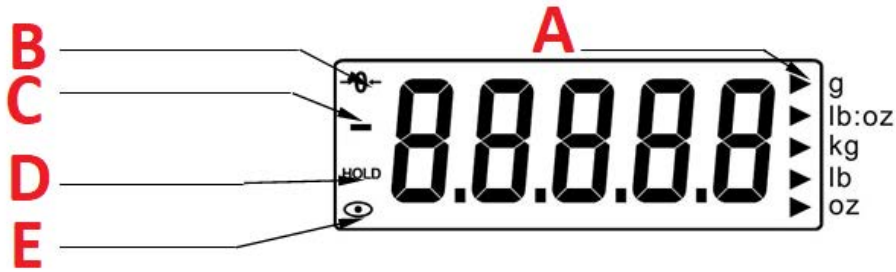

A. Indikator for den valgte måleenhed
B. Nulstillingsindikator
C. Indikator for målefejl
D. Indikator for aktiveret funktion til fastholdelse af læsning
E. Stabilitet af aflæsningsindikatoren

3.2. Klargøring til drift

APPARATETS PLACERING

Omgivelsestemperaturen må ikke overstige 40°C, og luftfugtigheden må ikke overstige 85%. Apparatet skal placeres på en måde, der sikrer god luftcirkulation. Der skal opretholdes en afstand på mindst 10 cm fra apparatets væg. Hold apparatet væk fra varme overflader. Apparatet skal altid bruges på en jævn, stabil, ren, brandsikker og tør overflade og uden for rækkevidde af børn og mennesker med nedsatte mentale, sensoriske og mentale funktioner. Apparatet skal placeres på en sådan måde, at netstikket når som helst kan nås. Sørg for, at strømforsyningen til apparatet svarer til de data, der er angivet på typeskiltet!

HÆNGNING AF SKÆRMEN (modellerne SBS-PT-60SNL; SBS-PT-150SNL; SBS-PT-30SN; SBS-PT-150SN):

1. Bor et hul til en vægprop på det sted, hvor skærmen skal installeres.
2. Placer vægbolten i det borede hul.
3. Der er en monteringsplade på bagsiden af skærmen. Der er to huller i monteringspladen til skruer.
4. Sæt skruerne gennem hullerne i monteringspladen.
5. Placer monteringspladen på skærmens monteringssted.
6. Skru skruerne ind i vægstolperne.
7. Brug trykskruerne på begge sider af skærmen til at fastgøre den i den ønskede hældningsvinkel.

KALIBRERING:

A. SBS-PT-200S; SBS-PT-100S; SBS-PT-200SB; SBS-PT-100SB1

- Sluk for enheden ved hjælp af "ON/OFF"-knappen
- Hold knappen "ZERO" nede i et par sekunder, og tryk derefter på knappen "ON/OFF". Enheden tændes og viser "X00.00". Bogstavet "X" begynder at blinke.
- Vælg kalibreringsenheden (kg; Ib) ved at trykke på "UNIT"-knappen.
- Et blinkende symbol i den viste meddelelse angiver, at cifferet kan ændres. Brug "HOLD"-knappen til at vælge det ciffer, der skal ændres, og brug "ZERO"-knappen til at øge den blinkende værdi.
- Tryk på TARE-knappen. På displayet vises antallet af målinger, der er foretaget indtil nu.
- Tryk på knappen UNIT. Displayet viser den indstillede kalibreringsværdi.
- Placer vægten med den viste vægt på vejeplatformen.
- Når aflæsningen har stabiliseret sig, skal du trykke på knappen "UNIT".

- Displayet "----" viser, at kalibreringen er afsluttet. Fjern vægten fra platformen.
- Sluk for enheden ved hjælp af "ON/OFF"-knappen

B. SBS-PT-200SK; SBS-PT-100SK:

- Når vægten er slukket, skal du holde knappen "UNIT" nede i et par sekunder og derefter trykke på knappen "ON/OFF". På displayet vises "CALU=".
- Tryk på knappen "UNIT", indtil kalibreringsenheden (kg; lb) er valgt.
- Tryk på TARE-knappen. På displayet vises meddelelsen "XXX.XX + (valgt kalibreringsenhed)".
- Det første symbol i den viste meddelelse begynder at blinke. Dette indikerer, at et bestemt ciffer kan ændres. Tryk på knappen "UNIT" for at vælge det ciffer, der skal ændres, og brug knappen "ZERO" for at øge værdien.
- Tryk på TARE-knappen. På displayet vises "-CAL-".

Tryk to gange på knappen "UNIT". Displayet viser den indstillede kalibreringsværdi.

- Placer vægten med den viste vægt på vejeplatformen.
- Når aflæsningen har stabiliseret sig, skal du trykke på knappen "UNIT".
- Meddelelsen "----" angiver, at kalibreringen er afsluttet. Fjern vægten fra platformen.
- Sluk for enheden ved hjælp af "ON/OFF"-knappen

C. SBS-PT-60SNL; SBS-PT-150SNL:

- Mens du holder knapperne "ZERO" og "TARE" nede samtidig, tændes enheden med "I/O"-kontakten. Displayet viser "CAL".
- Tryk på TARE-knappen. Displayet viser den kalibreringsværdi, der er indstillet i indstillingsmenuen.
- Placer vægten med den viste vægt på vejeplatformen.
- Når aflæsningen har stabiliseret sig, trykkes på "TARE"-knappen.
- Meddelelsen "----" angiver, at kalibreringen er afsluttet. Fjern vægten fra platformen, og sluk for apparatet ved at sætte kontakten i positionen "O".

D. SBS-PT-30SN; SBS-PT-150SN:

- Mens du holder knappen "UNIT" og "TARE" nede, tændes apparatet med knappen "ON/OFF". Displayet viser "CAL".
- Tryk på "UNIT"-knappen igen. Displayet viser kalibreringsværdien.
- Placer vægten med den viste vægt på vejeplatformen.
- Når aflæsningen har stabiliseret sig, skal du trykke på knappen "UNIT".
- Visningen af en talrække (antallet af målinger, der er foretaget indtil nu) angiver, at kalibreringen er afsluttet. Fjern vægten fra platformen.
- Sluk for enheden ved hjælp af "ON/OFF"-knappen

E. SBS-LW-40:

- Når vægten er slukket, skal du holde knappen "UNIT" nede i et par sekunder og derefter trykke på knappen "ON/OFF". På displayet vises "C=xx".
- Tryk på knappen "UNIT" for at vælge kalibreringsenheden (kg; lb).
- Tryk på knappen "ZERO/TARE". På displayet vises "CAL" efterfulgt af antallet af målinger, der er foretaget indtil nu.
- Tryk på knappen UNIT. På displayet vises "-----" efterfulgt af kalibreringsværdien.
- Placer en vægt med den angivne vægt på platformen.
- Tryk på knappen UNIT.
- Meddelelsen "-----" og den efterfølgende visning af det antal målinger, der er foretaget indtil nu, viser, at kalibreringsprocessen er afsluttet.
- Fjern vægten fra platformen.
- Sluk for enheden ved hjælp af "ON/OFF"-knappen

FORSIGTIG! (gælder for alle modeller)

1. Hvis kalibreringsprocessen mislykkes flere gange i træk:
   - udskift batterierne,
   - ændre enhedens placering (årsagen kan være ujævnt terræn eller påvirkning af radiobølger i nærheden).
2. Under kalibreringsprocessen kan displayet vise en række tal. Dette er antallet af målinger, der er foretaget indtil nu. Den kan variere med -/+ 5 aflæsninger. Hvis den stiger eller falder uforholdsmæssigt meget, er belastningscellen sandsynligvis defekt.
3. For at kontrollere, om kalibreringsprocessen faktisk er lykkedes, skal du:
   - tænde for apparatet igen,
   - Placer en belastningscelle med en given vægt på platformen, og kontrollér, om aflæsningen stemmer overens med belastningscellens vægt.

Hvis aflæsningen afviger fra den faktiske vægt, skal du gentage kalibreringsprocessen.

4. Hvis det er muligt at indstille kalibreringsværdien, anbefales det at indstille den til mindst 50 % af den maksimale belastningsværdi.

3.3. Arbejde med apparatet

1. Sæt batterierne i rummene i overensstemmelse med polariteten.
2. Tænd for enheden ved hjælp af "ON/OFF"-knappen eller "I/O"-kontakten (afhængigt af modellen). Vent et øjeblik, efter at du har tændt, før du starter vejningen.

3. Tryk på knappen "UNIT" for at vælge måleenhed. Tryk på , indtil den ønskede enhed vises.
4. Placer genstanden på vejeplatformen.
5. Vent et par sekunder, indtil aflæsningen stabiliserer sig.
6. Når vejningen er afsluttet, fjernes genstanden fra platformen.

FUNKTIONSKNAPPER

A. "NUL"-knappen:

Hvis vejeplatformen er tom, og displayet viser en anden værdi end 0, skal du trykke på "ZERO"-knappen for at nulstille værdien på displayet og først starte vejningen.

B. "TARE"-knappen:

1. Placer genstanden på platformen, mens apparatet er tændt.
2. Vent, indtil aflæsningen stabiliserer sig.
3. Tryk på "TARE"-knappen, og lad genstanden ligge på platformen. Displayet viser en værdi på 0.
4. Tilføj objektet på platformen. Displayet viser kun vægten af den anden genstand.
5. Gentag om nødvendigt, men overskrid ikke skalaens maksimale belastningsværdi.

C. "UNIT"-knappen:

Tryk på for at ændre vejeenheden.

D. "HOLD"-knappen:

1. Placer genstanden på vejeplatformen.
2. Vent, indtil aflæsningen stabiliserer sig.
3. Tryk på knappen HOLD. På displayet vises knappen "HOLD".
4. Fjern genstanden fra vejeplatformen. Målingerne vil stadig være synlige på displayet.

* For modellerne SBS-PT-30SN; SBS-PT-150SN; SBS-LW-40 forbliver aflæsningen synlig i 120 sekunder, efter at vægten er fjernet.

5. Tryk på "UNIT"-knappen for at konvertere aflæsningsværdien til en anden måleenhed.
6. Tryk på knappen "HOLD" for at vende tilbage til normal drift.

* For modellerne SBS-PT-30SN og SBS-PT-150SN gælder det, at når "HOLD"-knappen holdes nede, overføres dataene fra vægten til computeren.

E. knappen "ZERO/TARE":

- **hvis vejeplatformen er tom**: hvis displayet viser en anden værdi end 0, skal du trykke på "ZERO/TARE"-knappen for at nulstille værdien på displayet og først starte vejningen.

- hvis vejeplatformen ikke er tom (tarafunktion):
- placere genstanden på platformen, når enheden er tændt
- vent, indtil aflæsningen stabiliserer sig
- Tryk på knappen "ZERO/TARE", og lad genstanden blive på platformen. Displayet viser en værdi på 0
- tilføje et andet objekt på platformen. Displayet viser kun vægten af den anden genstand
- gentag det efter behov, uden at overskride skalaens maksimale belastningsværdi

INDSTILLINGER

A. SBS-PT-200S; SBS-PT-100S; SBS-PT-200SB; SBS-PT-100SB1:

1. Automatisk dvalefunktion:

   Hold knappen "HOLD" nede i et par sekunder, og tryk derefter på knappen "ON/OFF". På displayet vises "A-ON" (aktiverer den automatiske dvalefunktion) eller "A-OFF" (deaktiverer funktionen). Tryk på knappen "ZERO" for at vælge "A-ON" eller "A-OFF".

2. Funktion for baggrundsbelysning af displayet:

   Tryk på "HOLD"-knappen igen. Tryk på "HOLD"-knappen igen.

   På displayet vises "L-ON" (aktiverer baggrundsbelysningsfunktionen) eller "L-OFF" (deaktiverer funktionen). Tryk på knappen "ZERO" for at vælge "L-ON" eller "L-OFF".

3. Funktion til fastholdelse af aflæsning:

   Tryk på "HOLD"-knappen igen. På displayet vises "H_ON" (aktiverer aflæsningsretentionsfunktionen, når vægten fjernes fra platformen) eller

"H_OFF" (deaktiverer funktionen). Tryk på knappen "ZERO" for at vælge "L-ON" eller "L-OFF".

4. For at vende tilbage til normal vejningstilstand skal du slukke for enheden og derefter tænde den igen med knappen "ON/OFF".

B. SBS-PT-200SK; SBS-PT-100SK:

1. Automatisk dvalefunktion:

   Sluk for apparatet Hold knappen "ZERO" nede i et par sekunder, og tryk derefter på knappen "ON/OFF" samtidig. Displayet viser "A-OFF" (deaktiverer den automatiske dvalefunktion). Tryk på knappen "ZERO" for at vælge "A-ON" (aktiverer funktionen) eller "A-OFF".

2. Funktion for baggrundsbelysning af displayet:

   Tryk på knappen UNIT. Tryk på "HOLD"-knappen igen.

   På displayet vises "L-ON" (aktiverer displayets baggrundsbelysningsfunktion) eller "L-OFF" (deaktiverer funktionen). Tryk på knappen "ZERO" for at vælge "L-ON" eller "L-OFF".

3. For at vende tilbage til normal vejningstilstand skal du slukke for apparatet og derefter tænde det igen med "ON/OFF"-knappen.

C. SBS-PT-60SNL; SBS-PT-150SNL:

Niveau 1:

1. Tænd for apparatet, mens du holder knappen "ZERO" nede. Når apparatet er startet, skal du slippe knappen "ZERO".
2. Tryk på knappen "TARE" tre gange. Enheden går til listen over tilgængelige funktioner, der skal justeres.
3. For at justere den viste parameter skal du trykke på knappen "UNIT" for at justere den viste parameter. Parametrene justeres ved hjælp af knappen "TARE".
4. Tryk på knappen "ZERO" for at vende tilbage til hovedindstillingsmenuen eller for at springe en parameter over og gå til den næste.

Tilgængelige indstillinger:

DISPLAYMEDDELELSER:	Tilsvarende funktion	Muligheder for justering af funktioner
A-OFF	Automatisk slukning (indstilling af den tid, hvorefter funktionen aktiveres)	Automatisk nedlukning vil ske efter: - 120, - 180, - 300 sekunders inaktivitet, - OFF (funktion deaktiveret)
b.L	Baggrundsbelysning	- ON - - på - OFF - slukket - STB - tændt, hvis der er et dyr/objekt på platformen; slukker automatisk 12 sekunder efter, at aflæsningen er stabiliseret - AUTO - tændt, hvis der er et dyr/objekt på platformen; slukket, hvis aflæsningen er 0
UNIT	Vejeenhed (valg af vejeenhed i denne menu er ansvarlig for, at den vises, når der trykkes på "TARE"-knappen under målingen)	- ON kg eller OFF kg - vejning i kilogram til/fra - ON LB eller OFF LB - vejning i pund til/fra - ON oz eller OFF oz - vejning i ounces tændt/slukket
Por.u	Standard vejeenhed	Den valgte vejeenhed vises efter opstart: - KG - kilogram - LB - pund - OZ - ounce - KG.LB.OZ - valg skal foretages efter hver opstart
G.SW	Anvendelse af tyngdekraften på den vejede genstand	- ON - - på - OFF - slukket
Bmi.sw	Anvendelse af kropsmasseindeks (BMI)	- ON - - på - OFF - slukket
bAud	Dataoverførselshastighed (krop)	• 1200 • 2400 • 4800 • 9600
PAr	Kontrol af paritetsbit	- nonE - ingen - odd - odd - EwEn - lige

Mod	Datatransmission (via D-SUB-stik). Når du har tilsluttet enheden, skal du indsætte installationsdisken i drevet. Åbn mappen "DVD" og dobbeltklik på ikonet "Access Port".	- kEy - dataoverførsel efter at have holdt "HOLD"-knappen nede. - Stb - dataoverførsel efter stabilisering af aflæsningen - coN - kontinuerlig dataoverførsel - OFF - funktion deaktiveret
Ani.sw	Dyrevejningstilstand	- ON - aktiveret - OFF - deaktiveret
FiLd.L	Dyrestørrelsestilstand	- STr - store dyr - WEEK - små dyr - nor - middelstort dyr
LocK.r	Dyrets aktivitetsmåde	- 10 - dyr med lav aktivitet - 30 - dyr med normal aktivitet - 50 - dyr med høj aktivitet - OFF - der tages ikke hensyn til funktionen
Pzr	Procentdel af vægten på vægten, som vil være lig med værdien "0" efter aktivering	• 3 • 4 • 10 • 20
Kzr	Procentdel af vægten på vægten, der aktiverer nulstillingsfunktionen	• 3 • 4 • 5 • 10

Niveau 2:

1. Tænd for apparatet, mens du holder knappen "ZERO" nede. Når du har tændt for apparatet og stadig holder knappen "ZERO" nede, skal du trykke på knappen "UNIT" tre gange. Enheden går til listen over tilgængelige funktioner, der skal justeres.
2. For at justere den viste parameter skal du trykke på knappen "UNIT" for at justere den viste parameter. Parametrene justeres ved hjælp af knappen "TARE".
3. Tryk på knappen "ZERO" for at vende tilbage til hovedindstillingsmenuen eller for at springe en parameter over og gå til den næste.

Tilgængelige indstillinger:

DISPLAYMEDDELELSER:	Tilsvarende funktion	Muligheder for justering af funktioner
CAPu	Maksimal belastningsenhed	- kg - lb
CAP	Maksimal belastning	Når der trykkes på "UNIT"-knappen, vises "0000". - Tryk på knappen "HOLD" for at markere det ønskede ciffer i den viste talrækkefølge. - Tryk på "TARE" for at øge det markerede ciffer.
CALU	Kalibreringsenhed	- kg - lb
CAL	Kalibreringsværdi	Når der trykkes på "UNIT"-knappen, vises "0000". - Tryk på knappen "HOLD" for at markere det ønskede ciffer i den viste talrækkefølge. - Tryk på "TARE" for at øge det markerede ciffer.
DIVS	Skala	• 0.5 • 1 • 2
ADC	ADC-behandling (i bit)	• 18 • 21

D. SBS-PT-30SN; SBS-PT-150SN:

1. Automatisk dvalefunktion:

- Mens du holder "HOLD"-knappen nede, tændes apparatet med "ON/OFF"-knappen. På displayet vises "A._".
- Tryk på knappen "ZERO", indtil du vælger den tid, hvorefter du ønsker, at den automatiske dvalefunktion skal træde i kraft: "A.120" (efter 120 sekunder); "A.180" (efter 180 sekunder); "A.300" (efter 300 sekunder); "A.off" (funktion slukket).

2. Funktion for baggrundsbelysning af displayet:

- Mens du holder "HOLD"-knappen nede, tændes apparatet med "ON/OFF"-knappen. På displayet vises "A._".
- Tryk på knappen HOLD. På displayet vises meddelelsen "L._".

- Tryk på knappen "ZERO", indtil indstillingen er valgt:
- aktiverer baggrundsbelysning "L.on"
- slukke baggrundsbelysningen "L.off"
- tænder først baggrundsbelysningen, når aflæsningen er stabiliseret "L.Stb"
- tænder baggrundsbelysningen efter at vægten er placeret på platformen "L.Aut"

3. Fastsættelse af dataoverførselshastigheden:

- Mens du holder "HOLD"-knappen nede, tændes apparatet med "ON/OFF"-knappen. På displayet vises "A._".
- Tryk to gange på knappen "HOLD". På displayet vises "b._".
- Tryk på knappen "ZERO", indtil indstillingen er valgt: "b.9600"; "b.1200"; "b.2400"; "b.4800".

4. Datatransmissionsmodus:

- Mens du holder "HOLD"-knappen nede, tændes apparatet med "ON/OFF"-knappen. På displayet vises "A._".
- Tryk på knappen "HOLD" tre gange. På displayet vises meddelelsen "n._".
- Tryk på knappen "ZERO", indtil indstillingen er valgt:
- kontinuerlig dataoverførsel "n.Con"
- dataoverførsel først efter at computeren har afgivet kommandoen "n.Conn"
- dataoverførsel, mens du holder "HOLD"-knappen nede - "n.key"
- dataoverførsel efter at aflæsningen er stabiliseret "n.Stb"

5. Funktion til valg af måleenhed:

- Mens du holder "HOLD"-knappen nede, tændes apparatet med "ON/OFF"-knappen. På displayet vises "A._".
- Tryk på knappen "HOLD" fire gange. På displayet vises meddelelsen "U._".
- Tryk på knappen "ZERO", indtil den når til at vælge valgmuligheden for måleenhed "U.on" eller valgmuligheden for måleenhed i kg "U.off".

6. Funktion af "HOLD"-knappen:

- Mens du holder "HOLD"-knappen nede, tændes apparatet med "ON/OFF"-knappen. På displayet vises "A._".
- Tryk på knappen "HOLD" fem gange. På displayet vises meddelelsen "K._".

- Tryk på knappen "ZERO", indtil det er gjort, for at vælge den funktion, der skal udføres med knappen "HOLD": fastholdelse af aflæsningen "K.PCS" eller beregning af antallet af stykker på platformen "K.HOLD".

OBS! Tryk på "ON/OFF"-knappen for at gemme ændringerne og forlade indstillingsmenuen.

E. SBS-LW-40:

1. Automatisk dvalefunktion:

   Mens du holder knappen "ZERO/TARE" nede, tændes apparatet med knappen "ON/OFF". På displayet vises "A_ON" eller "A_OFF". Tryk på knappen "ZERO/TARE", indtil den trykkes for at vælge muligheden for at aktivere "A_ON" eller deaktivere "A_OFF" for den automatiske dvalefunktion.

2. Funktion for baggrundsbelysning af displayet:

   Tryk på knappen UNIT. På displayet vises "L_ON" eller "L_OFF". Tryk på knappen "ZERO/TARE", indtil den stopper, for at vælge muligheden for at aktivere "L_ON" eller deaktivere "L_OFF" for displayets baggrundsbelysningsfunktion.

3. Automatisk læseretentionsfunktion:

   Tryk på knappen UNIT. På displayet vises "H_ON" eller "H_OFF". Tryk på knappen "ZERO/TARE", indtil den når frem til at vælge muligheden for at aktivere "H_ON" eller deaktivere "H_OFF" for den automatiske aflæsningsbevaringsfunktion.

4. Tryk på "ON/OFF"-knappen for at slukke for enheden, der gemmer ændringerne.

FEJLMELDINGER

A. SBS-PT-200S; SBS-PT-100S; SBS-PT-200SB; SBS-PT-100SB1:

- "Err-0": overbelastning af vejeplatformen
- "Err-5": aflæsningen er ikke stabil
- "Err-C": kalibreringsfejl - en vægt med den korrekte defekt blev ikke placeret på platformen

- " ": lavt niveau af batteriopladning

B. SBS-PT-200SK; SBS-PT-100SK:

- " ": lavt niveau af batteriopladning
- "Err-0": overbelastning af vejeplatformen
- "Err-Z": området med nulværdier stemmer ikke overens, når enheden tændes
- "Err-S": aflæsningen er ikke stabil
- "Err-C": kalibreringsfejl - en vægt med den korrekte defekt blev ikke placeret på platformen

C. SBS-PT-60SNL; SBS-PT-150SNL:

- "Err-0": overbelastning af vejeplatformen
- "Err-2": nulværdiernes område stemmer ikke overens, når enheden tændes
- "Err-5": aflæsningen er ikke stabil
- "Err-C": kalibreringsfejl - en vægt med den korrekte defekt blev ikke placeret på platformen
- " ": lavt niveau af batteriopladning

D. SBS-PT-30SN; SBS-PT-150SN:

- "Err-0": overbelastning af vejeplatformen
- " ": lavt niveau af batteriopladning

E. SBS-LW-40:

- "Err-0": overbelastning af vejeplatformen
- "LoB": lavt batteriniveau

3.4. Rengøring og vedligeholdelse

a) Brug kun ikke-ætsende midler til at rengøre overfladen.
b) Opbevar apparatet på et køligt og tørt sted, beskyttet mod fugt og direkte sollys.
c) Det er forbudt at sprøjte apparatet med en vandstrøm eller nedsænke det i vand.
d) Der bør udføres regelmæssig inspektion af apparatet med hensyn til dens tekniske effektivitet og eventuelle skader.
e) Efterlad ikke batteriet i apparatet, når det ikke skal bruges i længere tid.
f) Brug en blød og fugtig klud til rengøring.

g) Brug ikke skarpe og/eller metalgenstande (f.eks. en stålbørste eller en metalspatel) til rengøring, da de kan beskadige overfladen af det materiale, som apparatet er fremstillet af.
h) Rengør ikke apparater med sure stoffer, medicinske midler, fortyndere, brændstof, olier eller andre kemikalier, da disse kan beskadige apparater.

INSTRUKTIONER OM SIKKER BORTSKAFFELSE AF BATTERIER:
Enhederne er udstyret med AA-batterier.
Adskil den brugte akkumulator fra apparatet på samme måde som du installerer det.
Returner batterierne til det sted, der er ansvarlig for bortskaffelsen af disse materialer.

BORTSKAFFELSE AF BRUGTE ENHEDER:
Dette produkt må ikke bortskaffes sammen med almindeligt husholdningsaffald ved slutningen af dets levetid, men skal bringes til et indsamlingssted for genbrug af elektriske og elektroniske apparater. Dette er angivet med symbolet på produktet, brugsvejledningen eller emballagen. Materialerne, der bruges i apparatet kan genbruges i overensstemmelse med deres mærkning. Du yder et væsentligt bidrag til beskyttelsen af vores miljø, takket være genbrug, brug af materialer eller andre former for genbrug af brugte enheder.
Din lokale administration vil give dig information om det passende bortskaffelsessted for brugte enheder.

Umwelt – und Entsorgungshinweise

Hersteller an Verbraucher

Sehr geehrte Damen und Herren,

gebrauchte Elektro – und Elektronikgeräte dürfen gemäß europäischer Vorgaben **[1]** nicht zum unsortierten Siedlungsabfall gegeben werden, sondern müssen getrennt erfasst werden. Das Symbol der Abfalltonne auf Rädern weist auf die Notwendigkeit der getrennten Sammlung hin. Helfen auch Sie mit beim Umweltschutz. Sorgen Sie dafür, dieses Gerät, wenn Sie es nicht mehr weiter nutzen wollen, in die hierfür vorgesehenen Systeme der Getrenntsammlung zu geben.

In Deutschland sind Sie gesetzlich **[2]** verpflichtet, ein Altgerät einer vom unsortierten Siedlungsabfall getrennten Erfassung zuzuführen. Die öffentlich – rechtlichen Entsorgungsträger (Kommunen) haben hierzu Sammelstellen eingerichtet, an denen Altgeräte aus privaten Haushalten ihres Gebietes für Sie kostenfrei entgegengenommen werden. Möglicherweise holen die rechtlichen Entsorgungsträger die Altgeräte auch bei den privaten Haushalten ab.

Bitte informieren Sie sich über Ihren lokalen Abfallkalender oder bei Ihrer Stadt – oder Gemeindeverwaltung über die in Ihrem Gebiet zur Verfügung stehenden Möglichkeiten der Rückgabe oder Sammlung von Altgeräten.

[1] RICHTLINIE 2002/96/EG DES EUROPÄISCHEN PARLAMENTS UND DES RATES ÜBER ELEKTRO – UND ELEKTRONIK – ALTGERÄTE

[2] Gesetz über das Inverkehrbringen, die Rücknahme und die umweltverträgliche Entsorgung von Elektro – und Elektronikgeräten (Elektro – und Elektronikgerätegesetz – ElektroG).

Utylizacja produktu
Produkty elektryczne i elektroniczne po zakończeniu okresu eksploatacji wymagają segregacji i oddania ich do wyznaczonego punktu odbioru. Nie wolno wyrzucać produktów elektrycznych razem z odpadami gospodarstwa domowego. Zgodnie z dyrektywą WEEE 2012/19/UE obowiązującą w Unii Europejskiej, urządzenia elektryczne i elektroniczne wymagają segregacji i utylizacji w wyznaczonych miejscach. Dbając o prawidłową utylizację, przyczyniasz się do ochrony zasobów naturalnych i zmniejszasz negatywny wpływ oddziaływania na środowisko, człowieka i otoczenie. Zgodnie z krajowym prawodawstwem, nieprawidłowe usuwanie odpadów elektrycznych i elektronicznych może być karane!

For the disposal of the device please consider and act according to the national and local rules and regulations.

CONTACT

expondo Polska sp. z o.o. sp. k.

ul. Nowy Kisielin – Innowacyjna 7
66-002 Zielona Góra | Poland, EU

e-mail: info@expondo.com