ATTACCHI SALDOBRASATI	97	
SENZA MARCHIO	2014/68/UE	Art.4 Par.3

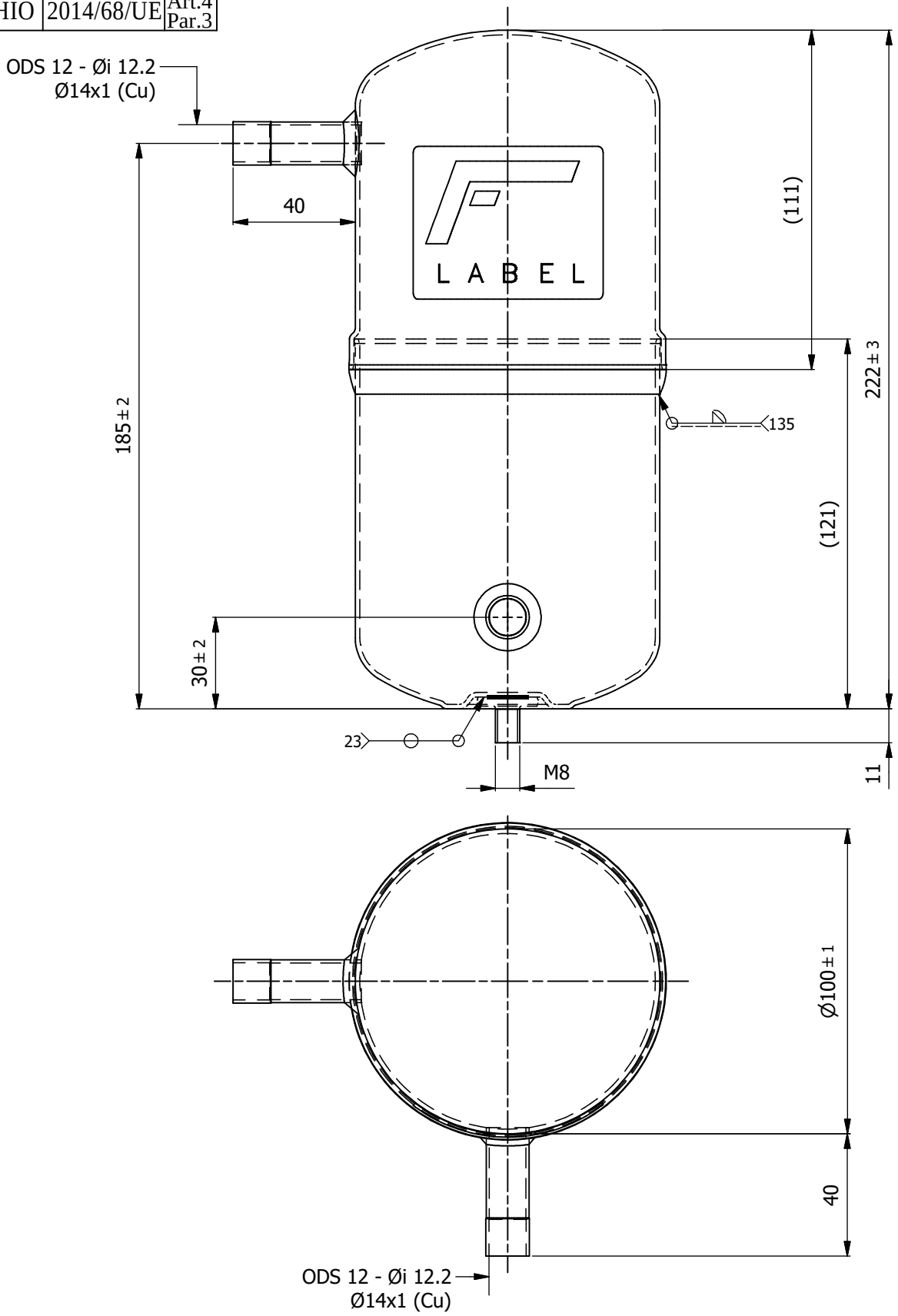

A TERMINI DELLE VIGENTI LEGGI SUI DIRITTI D'AUTORE, IL PRESENTE DISEGNO NON POTRA' ESSERE COPIATO, RIPRODOTTO O CONSEGNATO A TERZI ED A DITTE CONCORRENTI.

FRIGOMEC S.p.A. S.PIETRO DI LEGNAGO (VR-ITALY) COSTRUZIONE COMPONENTI REFRIGERAZIONE CONDIZIONAMENTO www.frigomec.com

RESISTENZA ALLA CORROSIONE IN NEBBIA SALINA 504 ORE / *SALT SPRAY TEST CORROSION RESISTANCE 504 HOURS*

MATERIALE: PED-2014/68/UE

SCALA: -

DATI ETICHETTA-TARGHETTA / *LABEL-PLATE DATA*

TIPO / TYPE:	**RV-100X222**
COD.TARGHETTA-ETICHETTA / *LABEL-PLATE CODE*:	**CEEX-003**
LOGO CE:	**CE0.1**
VERNICIATURA / *PAINTING*:	**NERO RAL 9005 POLVERE**
VOLUME:	**1.5** Lt.

	FIRME	DISEGNATO	CONTROLLATO	APPROVATO
	DATA: 26/04/2021	Lovato	Venturini	Ferrarini

PROGETTO - MOD.	DICHIAR.CONFORMITA'	ISTRUZIONI
3601/I - SP001	NON RICHIESTA	A01

GRUPPO FLUIDI / *FLUIDS GROUP*:	**2**	**/**	ESCLUSO / *EXCLUDED*:	**/**
CATEGORIA / *CATEGORY:*	**/**	**/**		
TEMPERATURA TS-°C / *TEMPERATURE TS-°C*:	**-10**	**120**	**-50**	**120**
PRESS.MAX CONSENTITA/ *MAX PERMISSIBLE PRESSURE*:	**-1/33 bar**		**24 bar**	
PS. COLLAUDO / *TEST PRESSURE*:	**47.19 bar**			

TIPO: **RICEV. LIQUIDO 100X222**

CODICE: **13000700**

PESO: ~0,98

FOGLIO: 2 / 2