LUNAR F DUO
KABINA PRYSZNICOWA

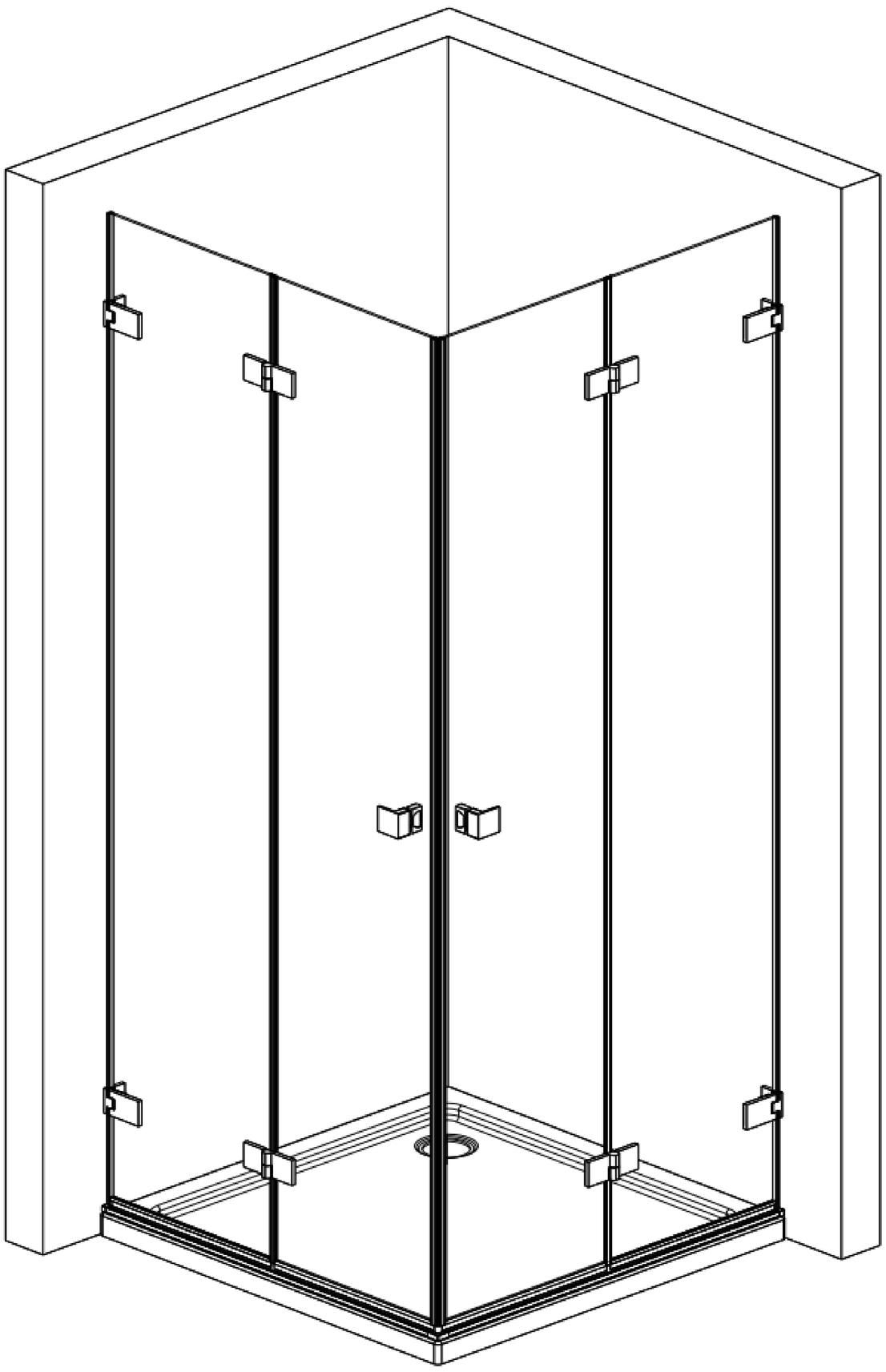

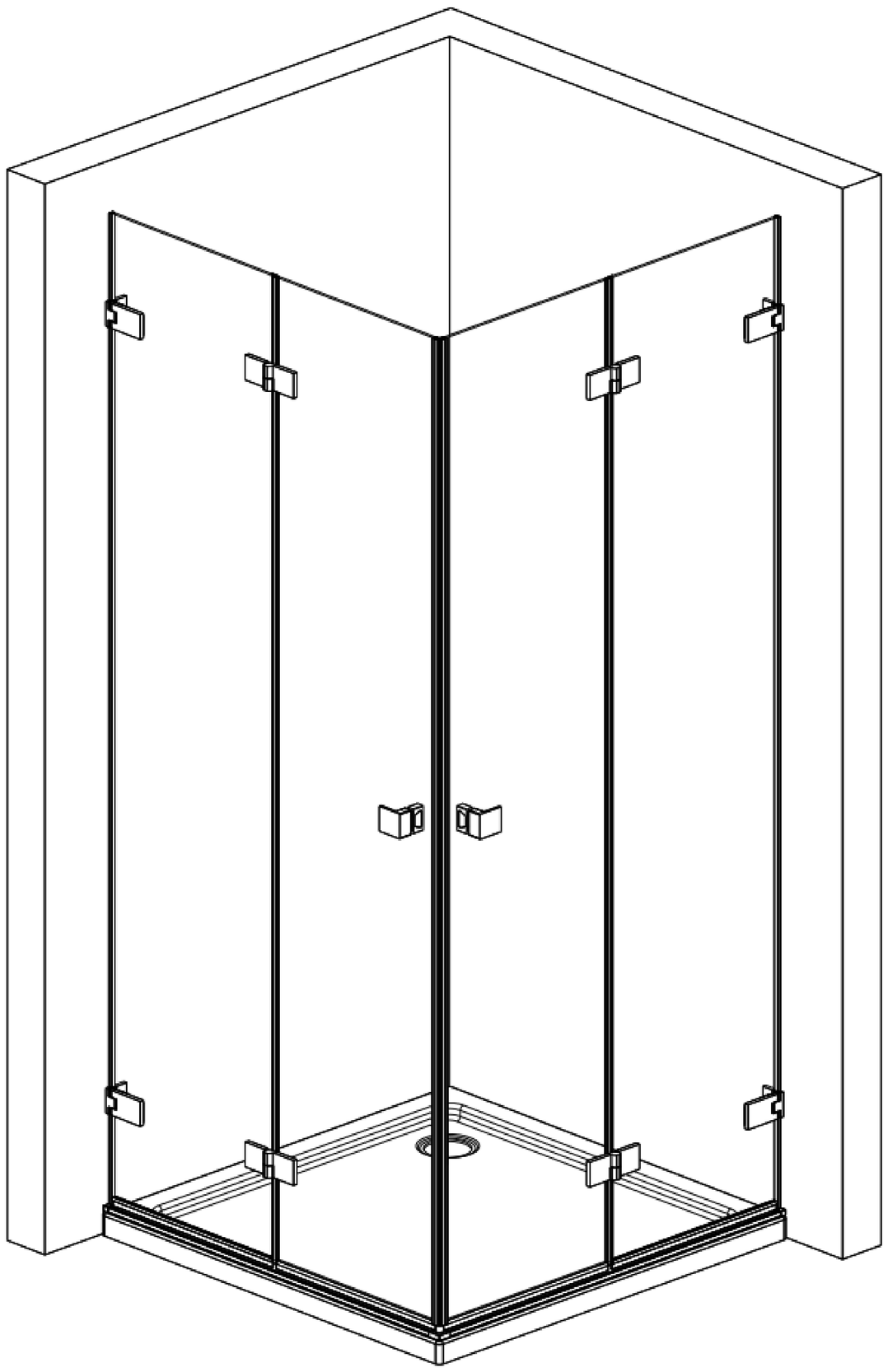

[PL] Instrukcja montażu [EN] Assembly Instructions [DE] Montageanleitung [FR] Instructions de montage [IT] Istruzioni di montaggio [ES] Instrucciones de montaje [NL] Montage-instructies [RU] Инструкция по монтажу [SV] Monteringsanvisning [NO] Monteringsanvisning [DA] Monteringsvejledning [FI] Asennusohje [CS] Montážní návod [PT] Instruções de montagem [HU] Szerelési útmutató [RO] Instrucțiuni de montaj [EL] Οδηγίες συναρμολόγησης [SK] Návod na montáž [UK] Інструкція з монтажу [HR] Upute za montažu [LT] Montavimo instrukcija [BG] Инструкция за монтаж [SL] Navodila za montažo [LV] Montāžas instrukcija [ET] Paigaldusjuhend [SR] Упутство за монтажу [IS] Samsetningarleiðbeiningar [SQ] Udhëzime për montim [MK] Инструкции за монтажа [MT] Istruzzjonijiet għall-assemblaġġ

LUNAR F DUO

MEXEN

KABINA PRYSZNICOWA Z LISTWĄ

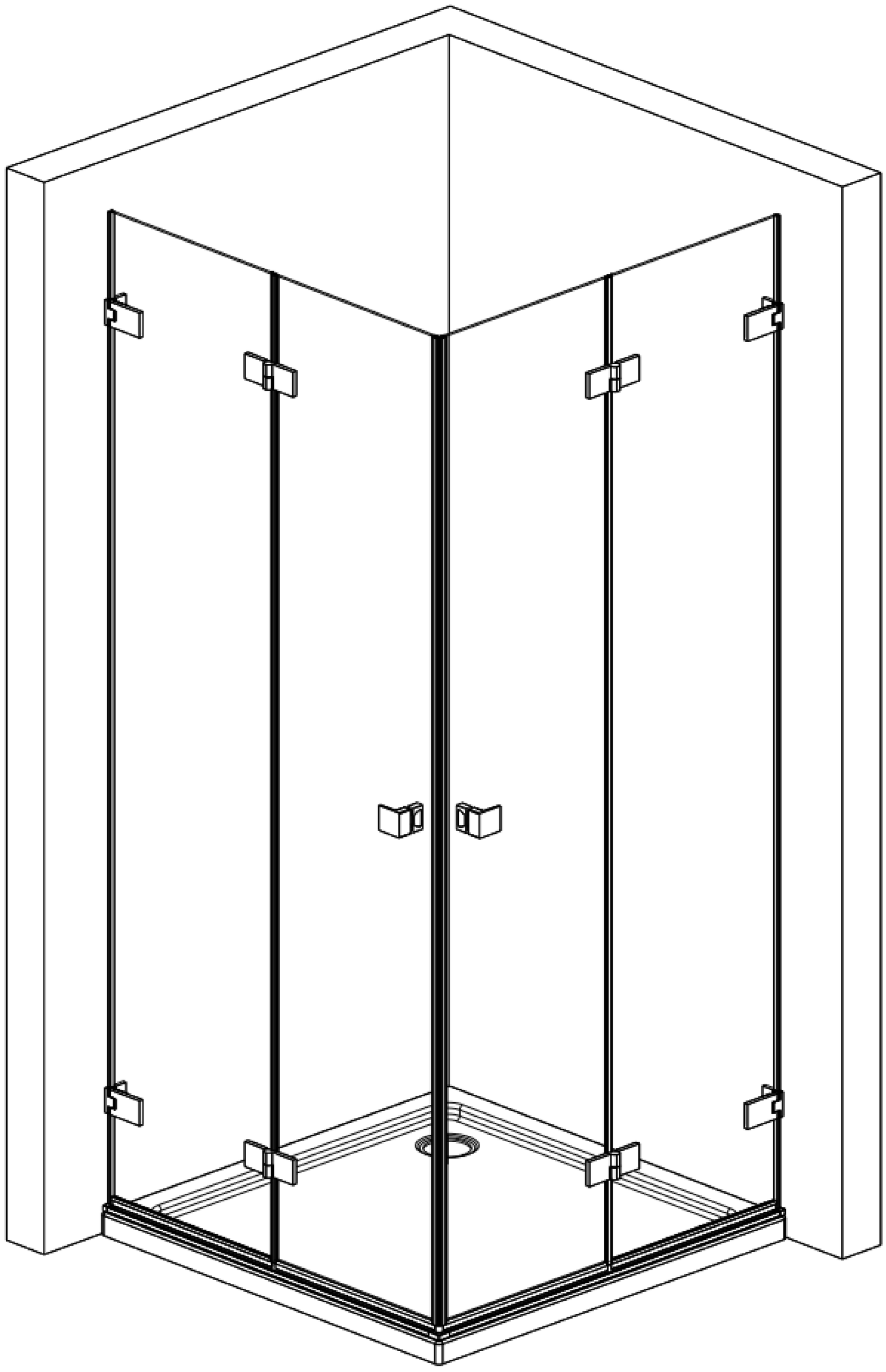

[PL] Instrukcja montażu [EN] Assembly Instructions [DE] Montageanleitung [FR] Instructions de montage [IT] Istruzioni di montaggio [ES] Instrucciones de montaje [NL] Montage-instructies [RU] Инструкция по монтажу [SV] Monteringsanvisning [NO] Monteringsanvisning [DA] Monteringsvejledning [FI] Asennusohje [CS] Montážní návod [PT] Instruções de montagem [HU] Szerelési útmutató [RO] Instrucțiuni de montaj [EL] Οδηγίες συναρμολόγησης [SK] Návod na montáž [UK] Інструкція з монтажу [HR] Upute za montažu [LT] Montavimo instrukcija [BG] Инструкция за монтаж [SL] Navodila za montažo [LV] Montāžas instrukcija [ET] Paigaldusjuhend [SR] Упутство за монтажу [IS] Samsetningarleiðbeiningar [SQ] Udhëzime për montim [MK] Инструкции за монтажа [MT] Istruzzjonijiet għall-assemblaġġ

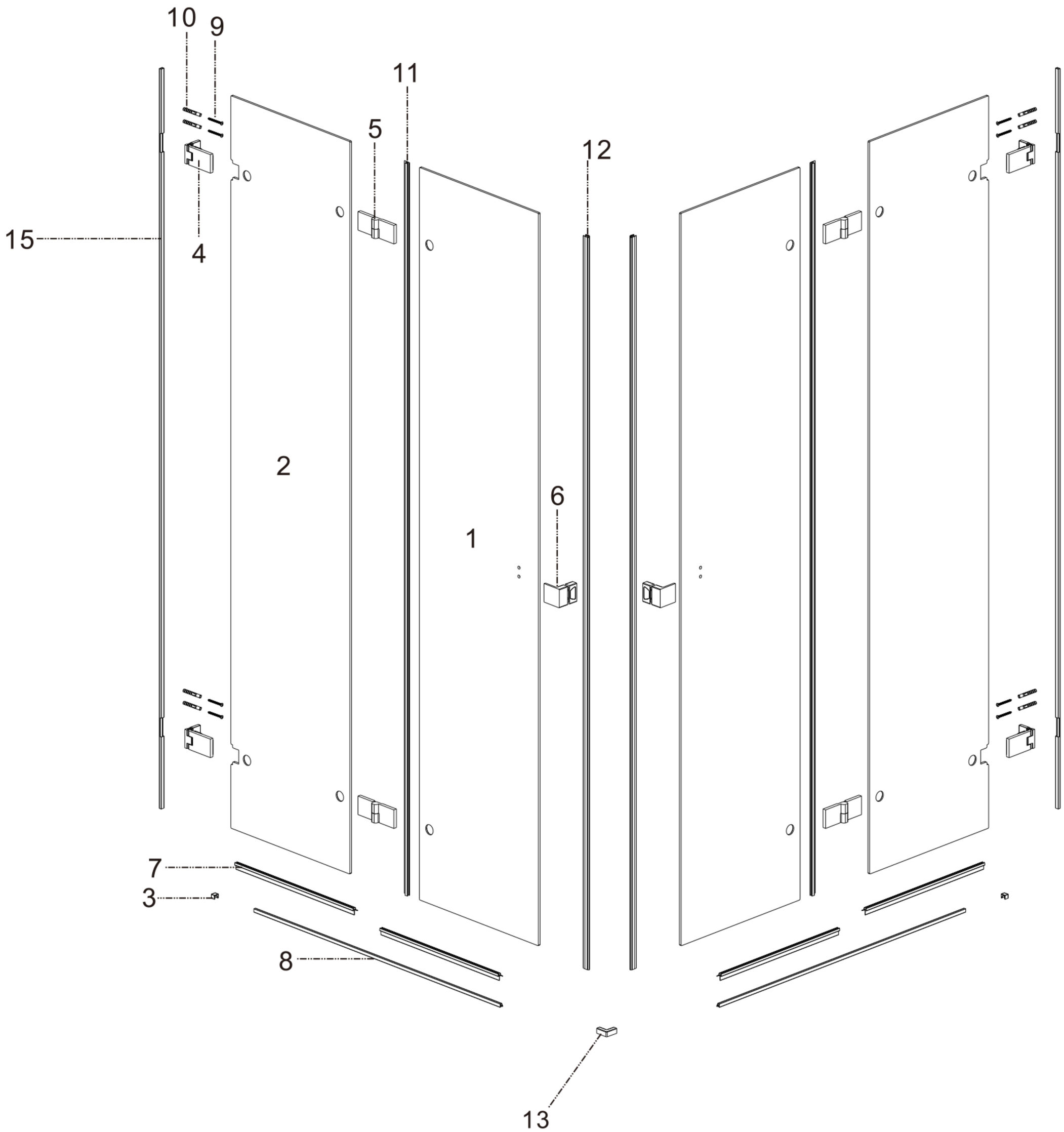
10
9
11
5
12
15
4
2
6
1
7
3
8
13

MEXEN

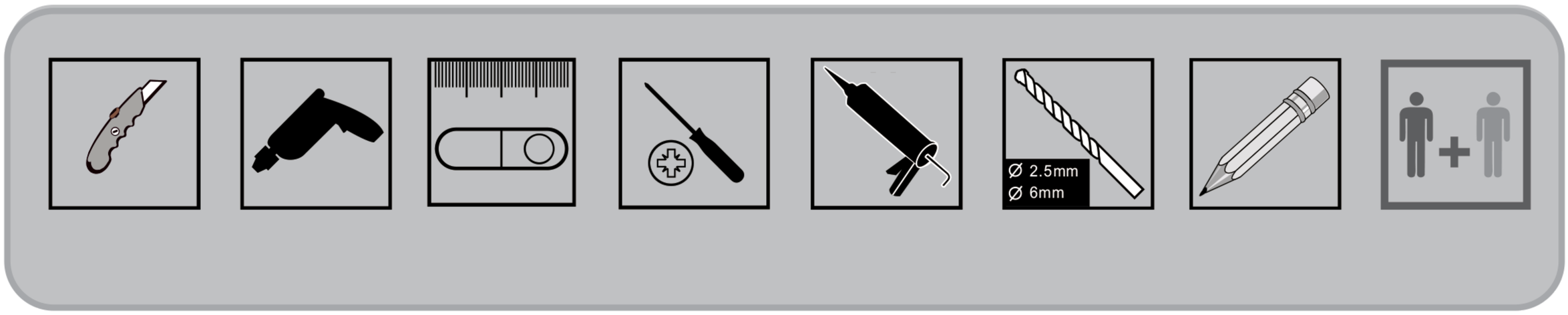

[1]

X2

[2]

X2

[3]

X1 X1

[4]

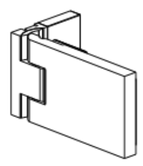

X4

[5]

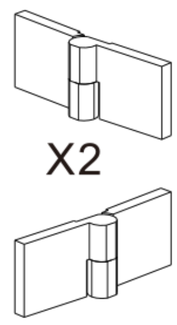

X2

X2

[6]

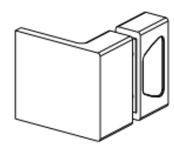

X2

[7]

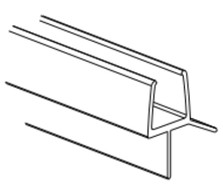

X4

[8]

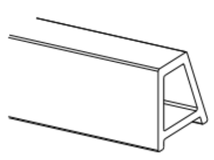

X2

[9]

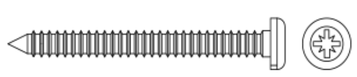

ST3.9X40

X8

[10]

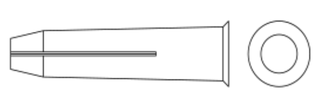

Ø8

X8

[11]

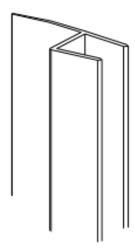

X2

[12]

X2

[13]

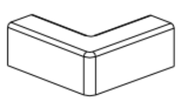

X1

[14]

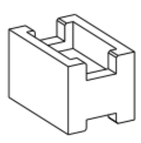

X8

[15]

X2

[16]

3M

X2

MEXEN

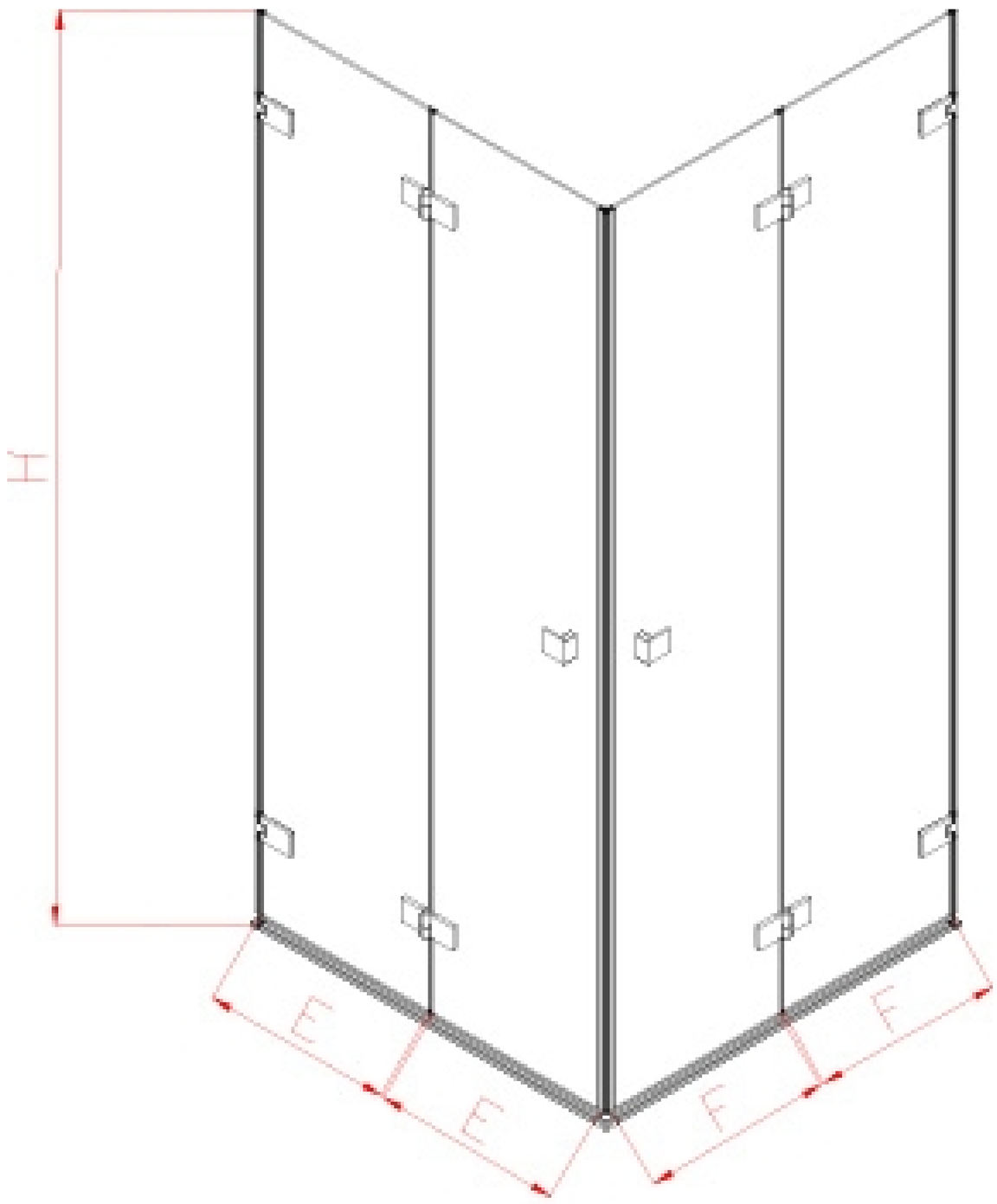

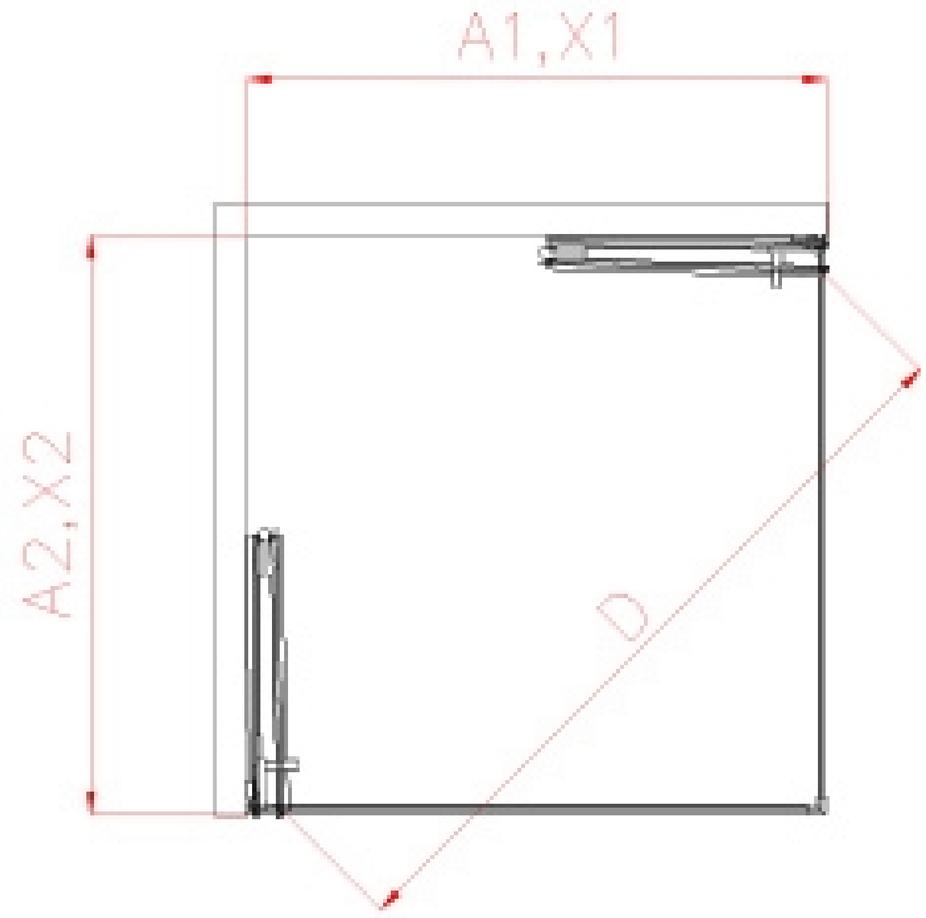

X1=E+E+9+7+14+10
X2=F+F+9+7+14+10

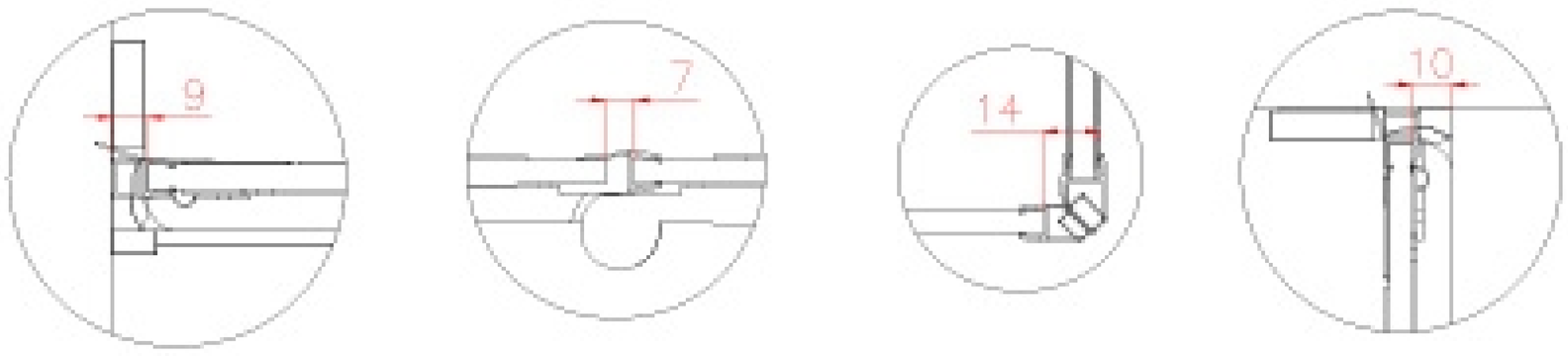

Model	A1	A2	X1	X2	D	H	E	F
60Lx60R	600	600	592-600	592-600	759	2000	276	276
60Lx65R	600	650	592-600	642-650	795	2000	276	301
60Lx70R	600	700	592-600	692-700	832	2000	276	326
60Lx75R	600	750	592-600	742-750	871	2000	276	351
60Lx80R	600	800	592-600	792-800	911	2000	276	376
60Lx85R	600	850	592-600	842-850	952	2000	276	401
60Lx90R	600	900	592-600	892-900	994	2000	276	426
60Lx95R	600	950	592-600	942-950	1036	2000	276	451
60Lx100R	600	1000	592-600	992-1000	1079	2000	276	476
65Lx60R	650	600	642-650	592-600	795	2000	301	276
65Lx65R	650	650	642-650	642-650	829	2000	301	301
65Lx70R	650	700	642-650	692-700	866	2000	301	326
65Lx75R	650	750	642-650	742-750	903	2000	301	351
65Lx80R	650	800	642-650	792-800	942	2000	301	376
65Lx85R	650	850	642-650	842-850	981	2000	301	401
65Lx90R	650	900	642-650	892-900	1022	2000	301	426
65Lx95R	650	950	642-650	942-950	1063	2000	301	451
65Lx100R	650	1000	642-650	992-1000	1105	2000	301	476

MEXEN

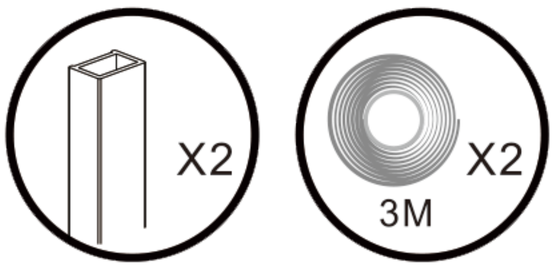

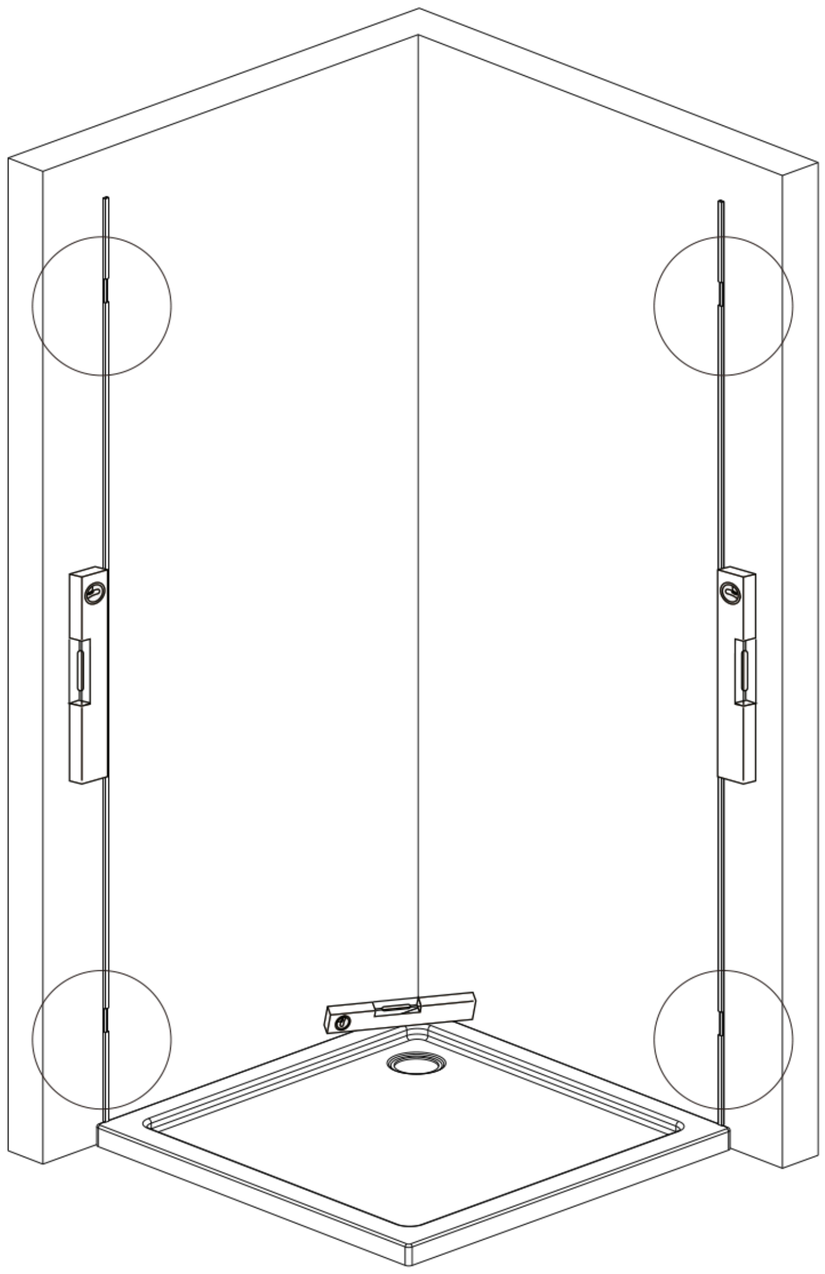

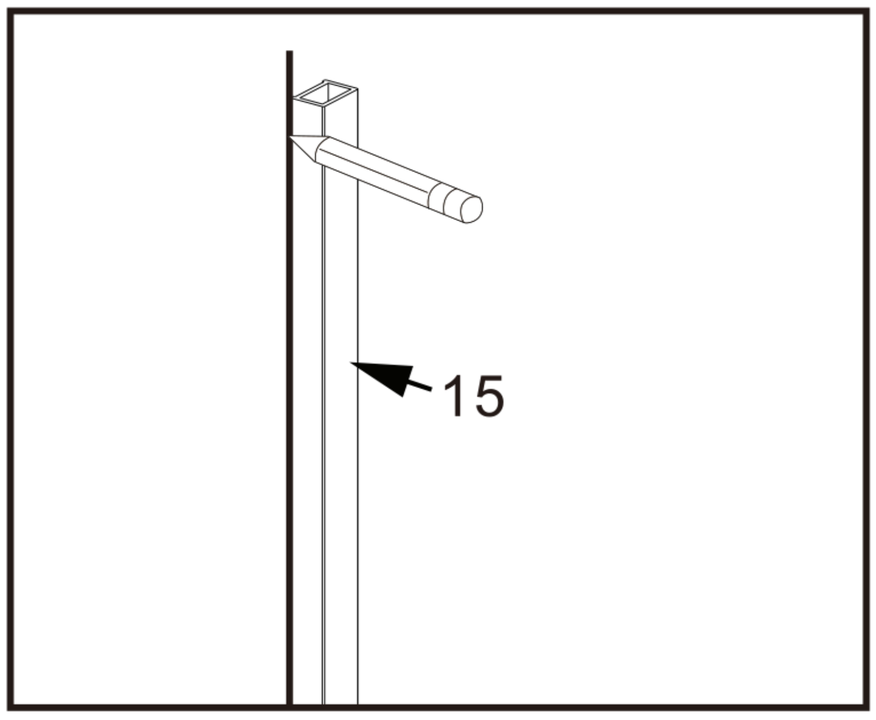

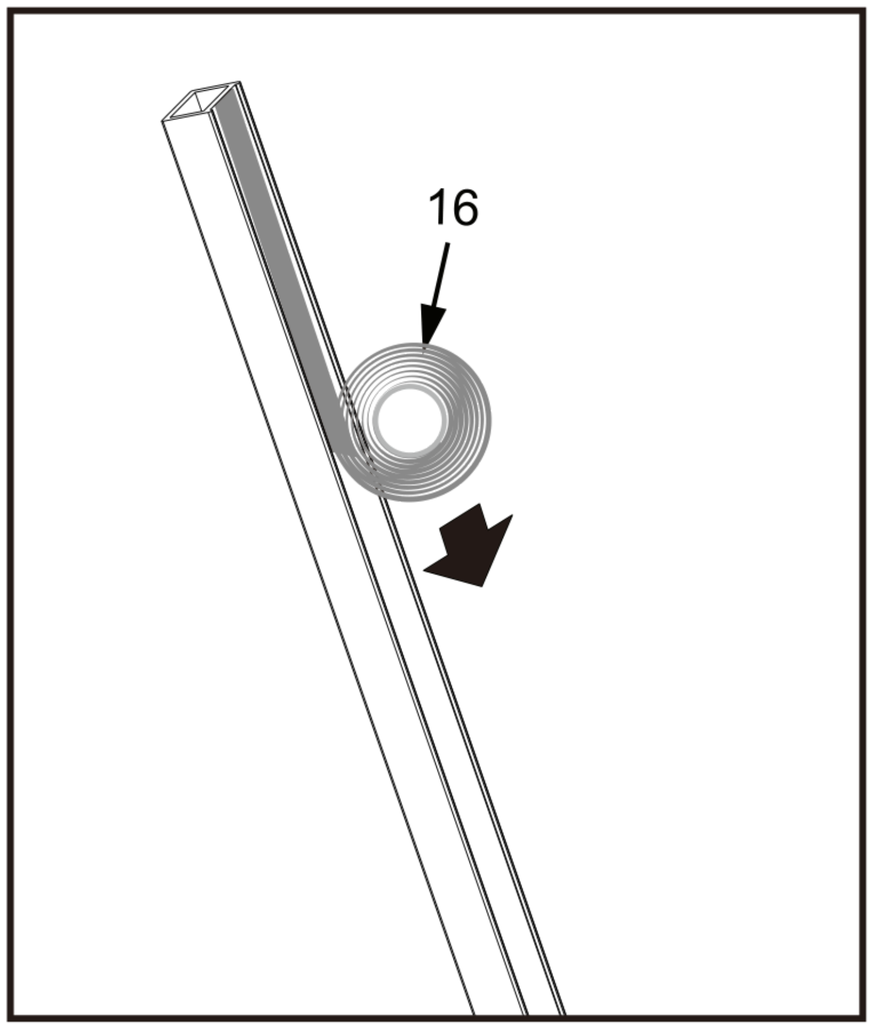

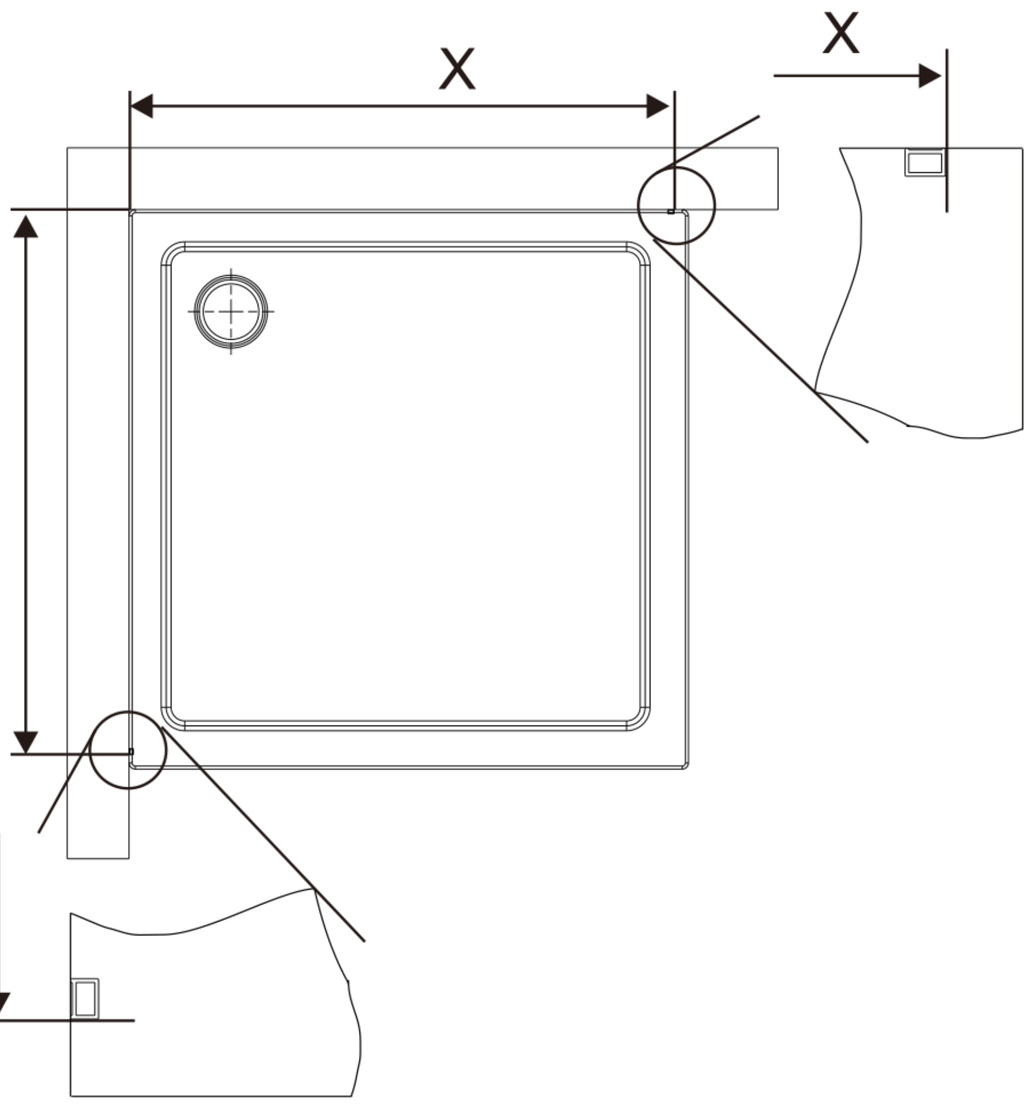

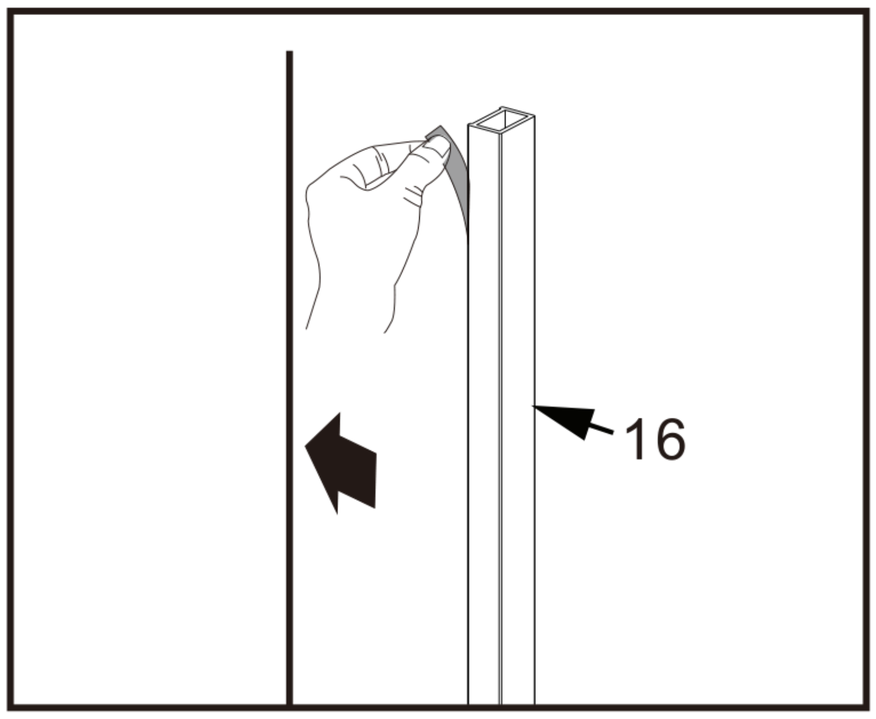

MEXEN

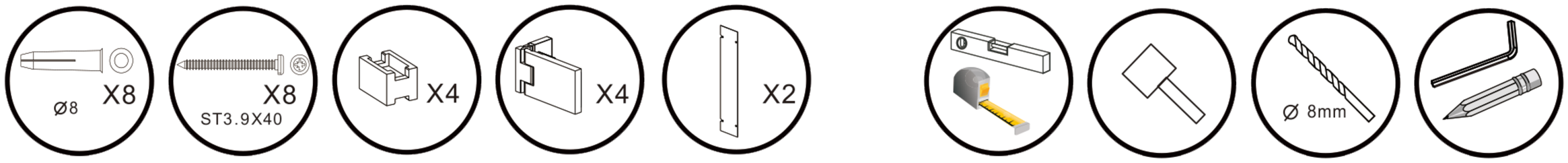

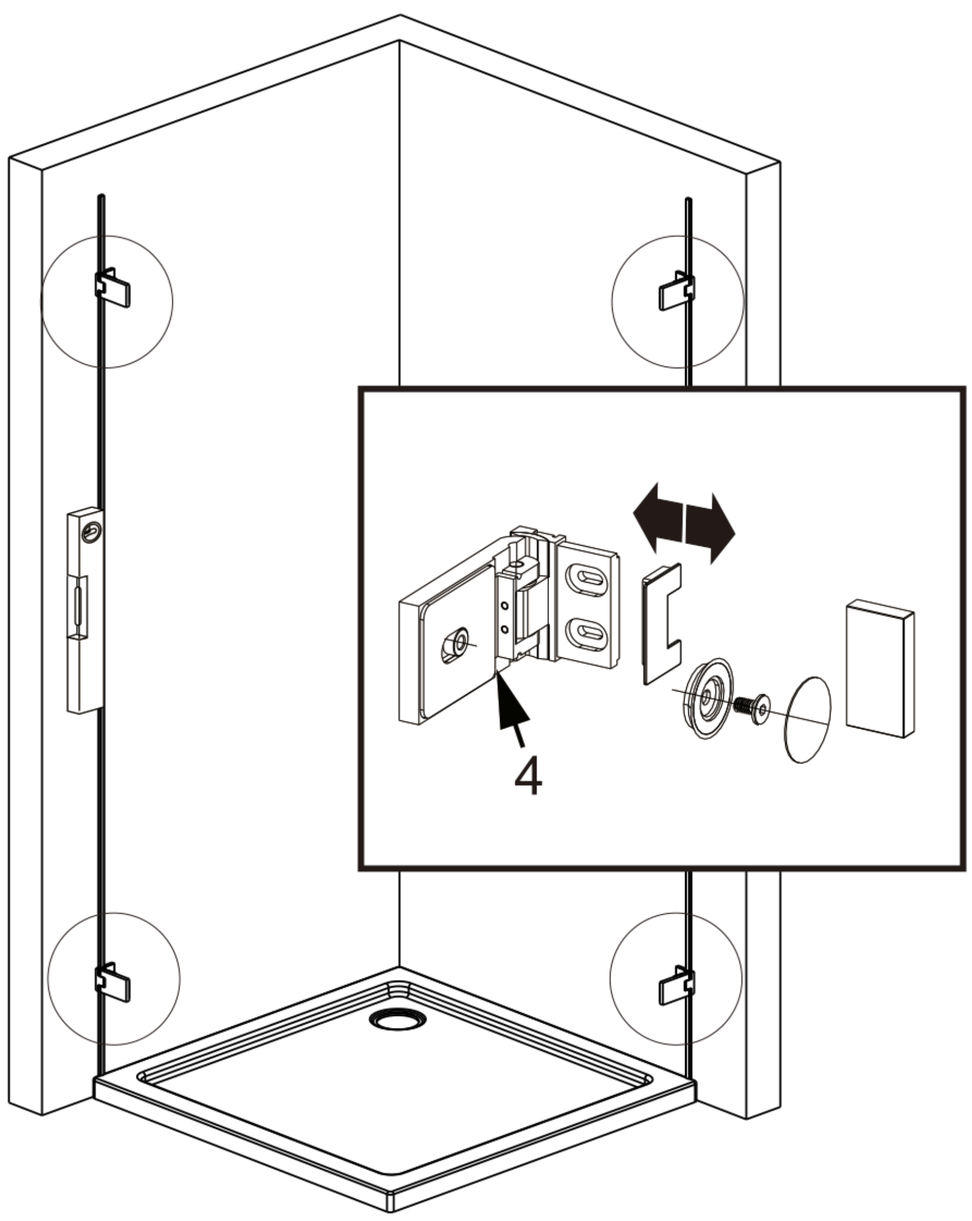

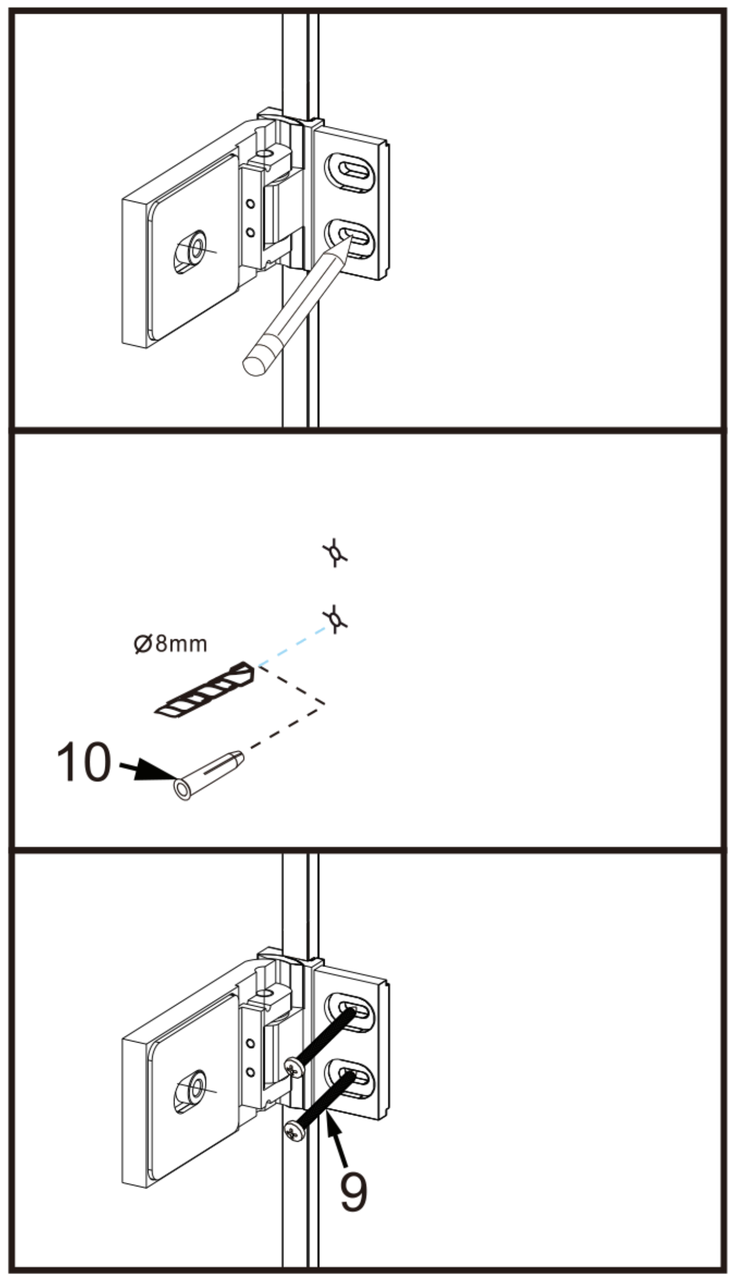

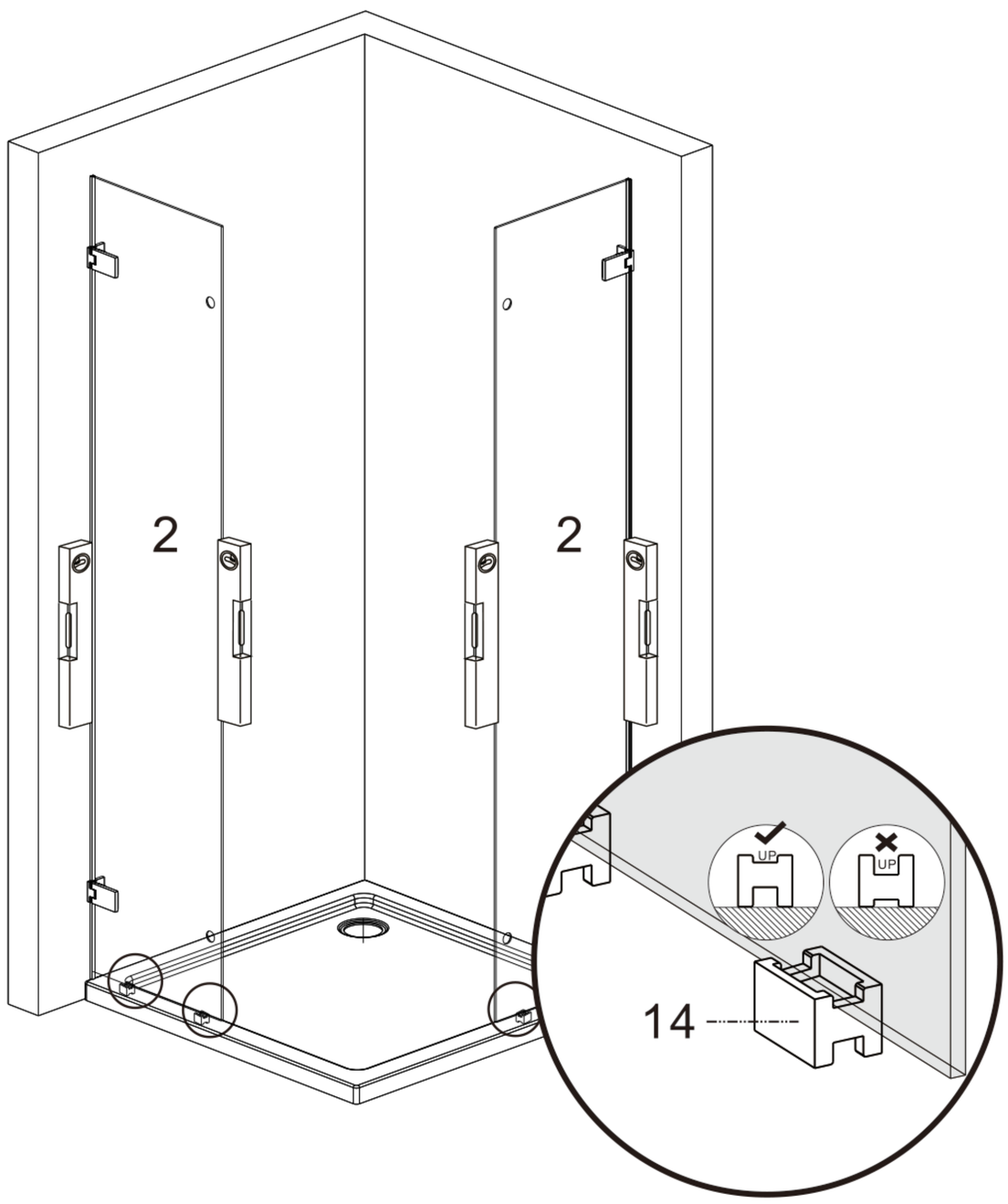

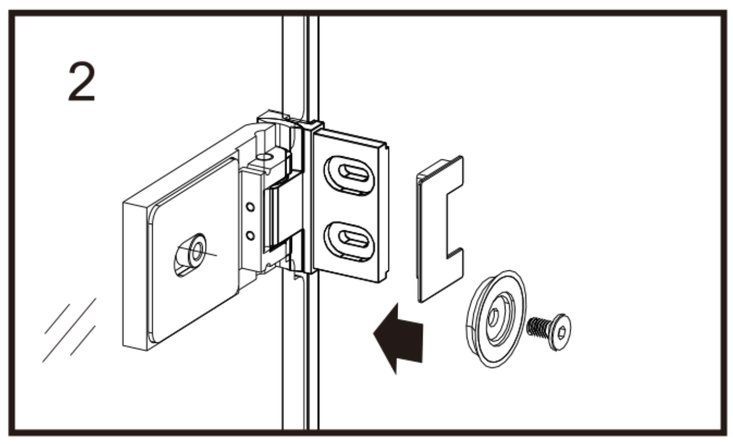

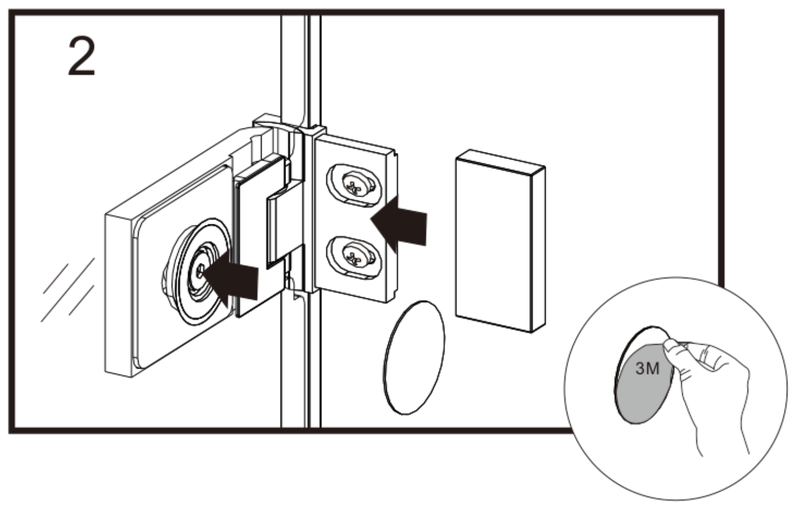

MEXEN

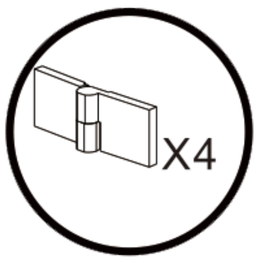

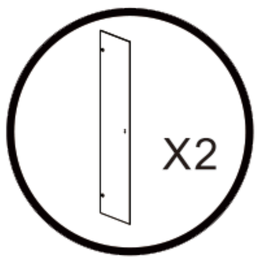

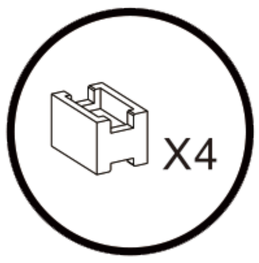

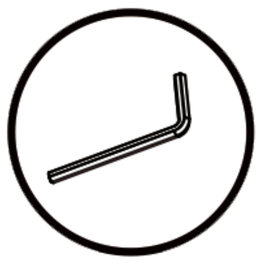

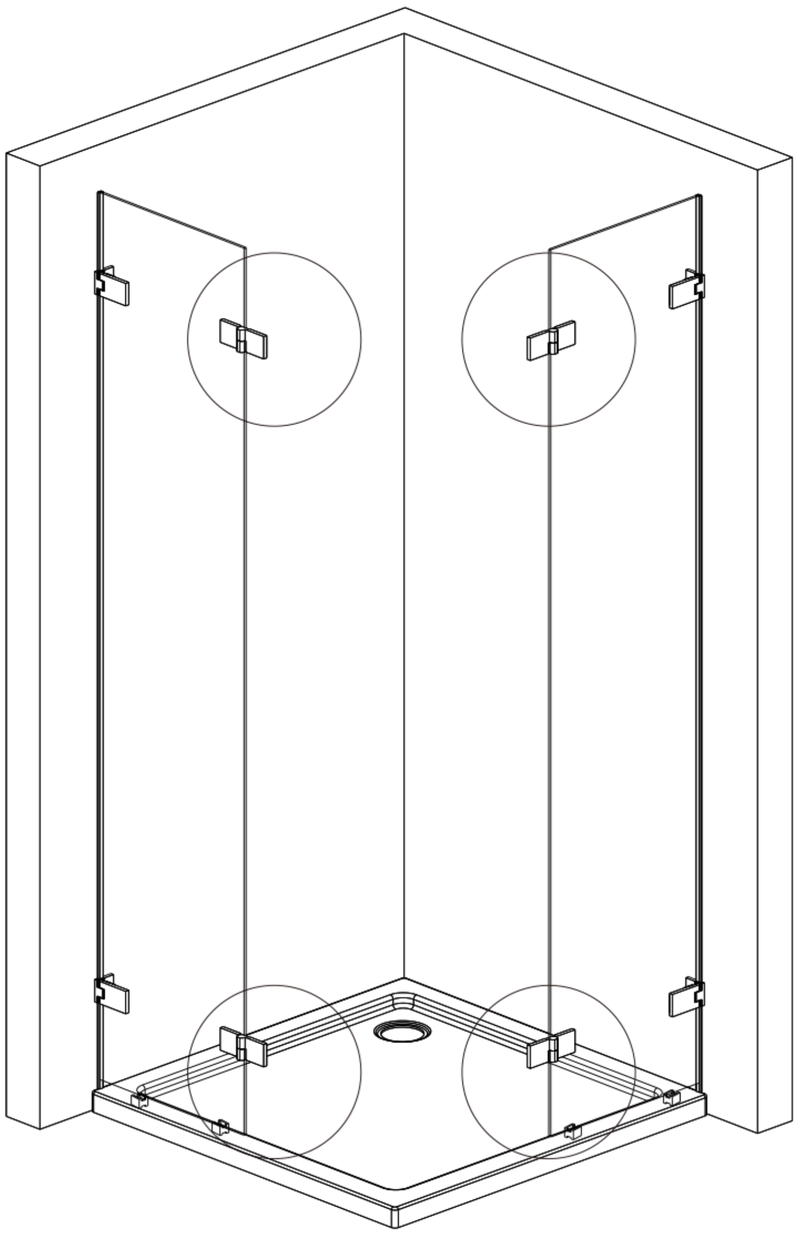

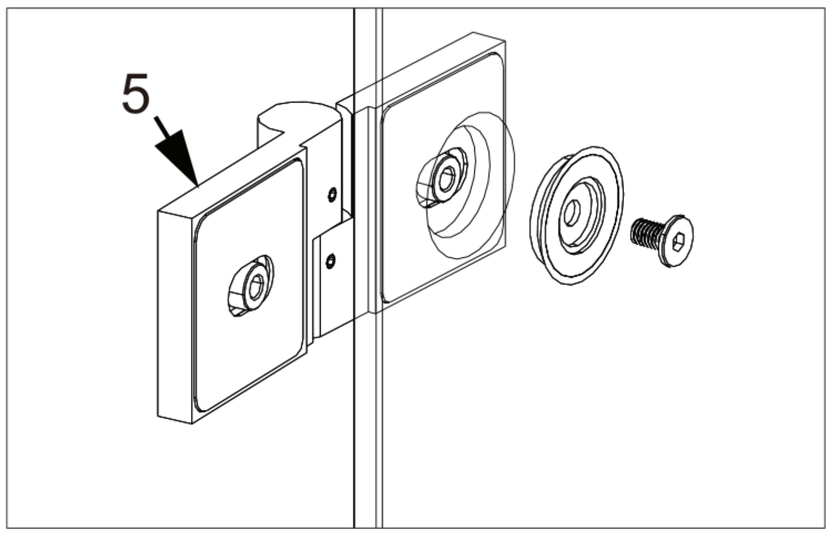

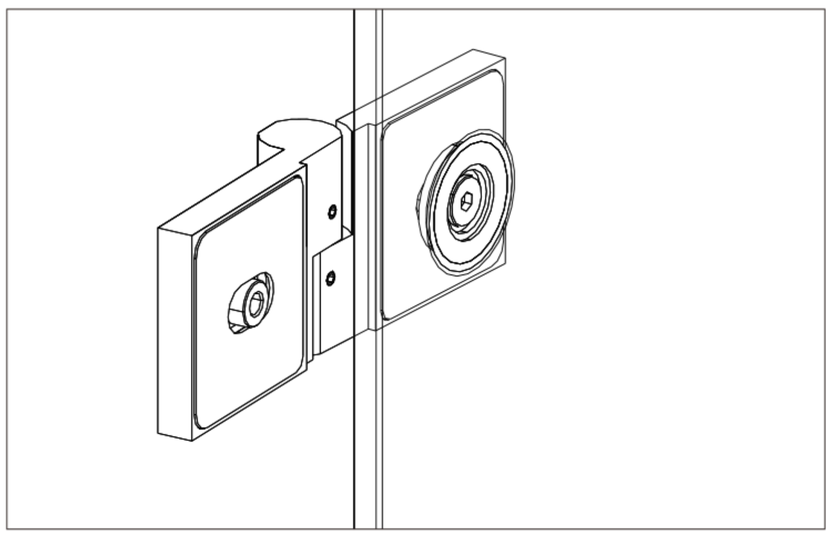

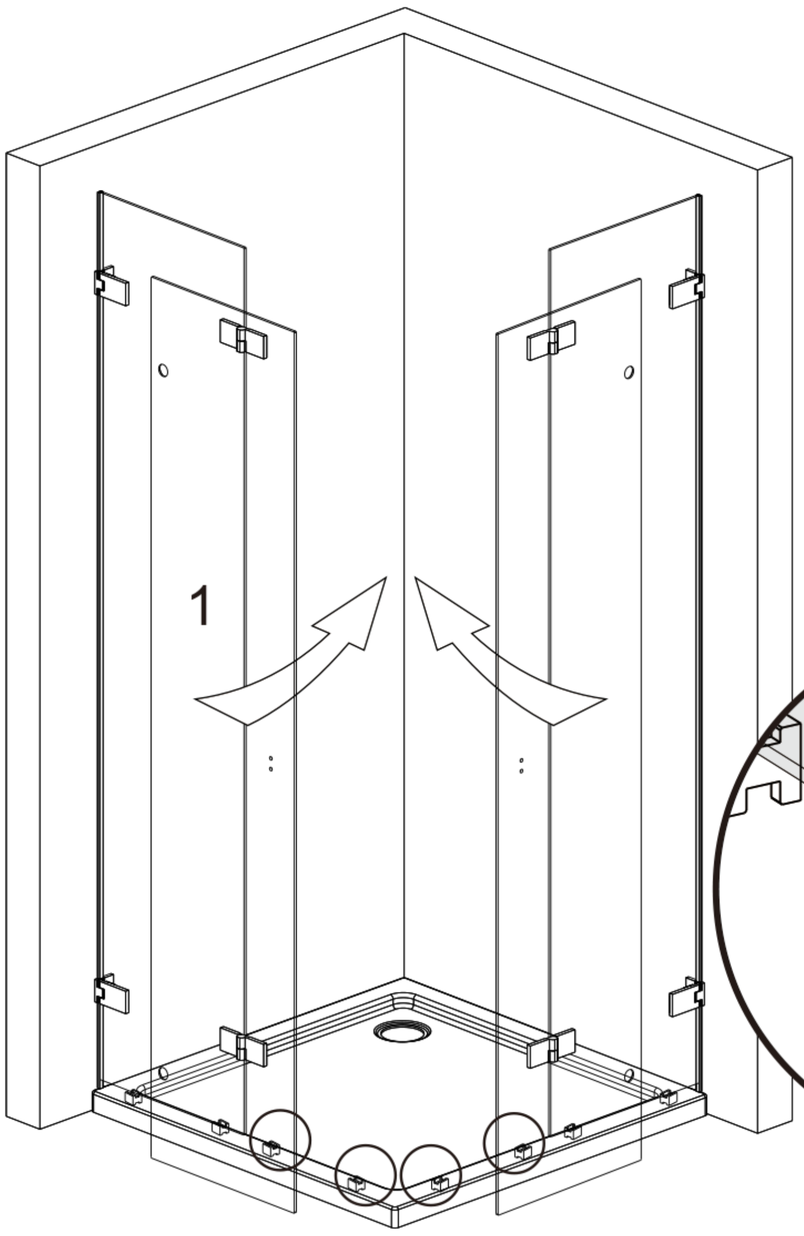

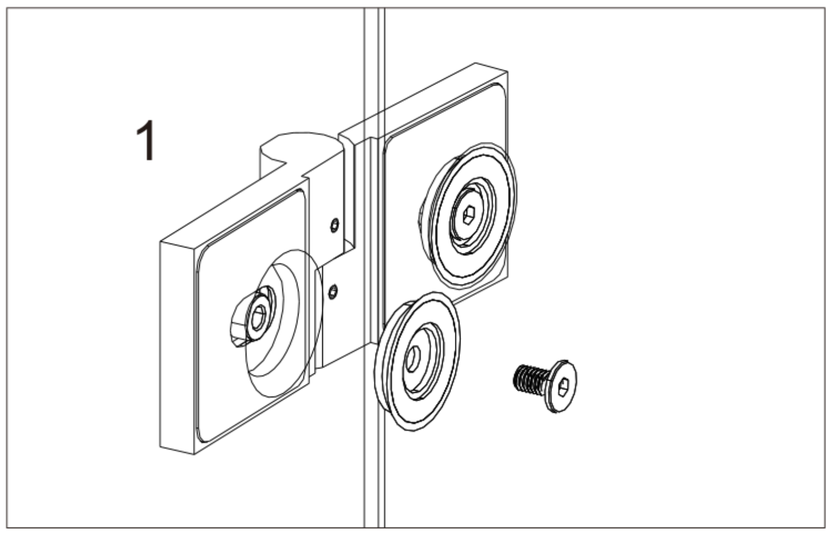

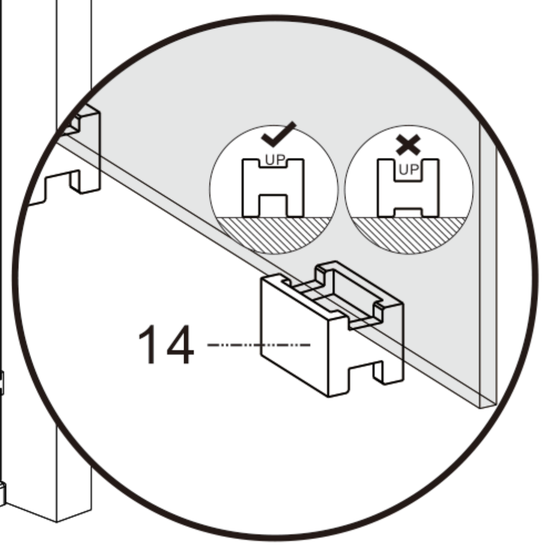

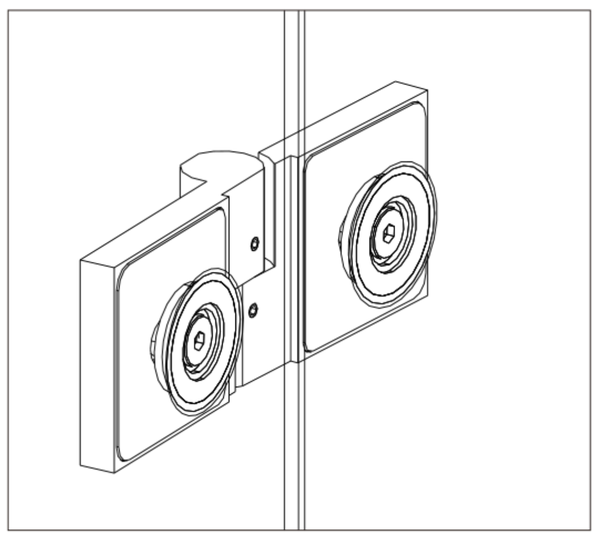

MEXEN

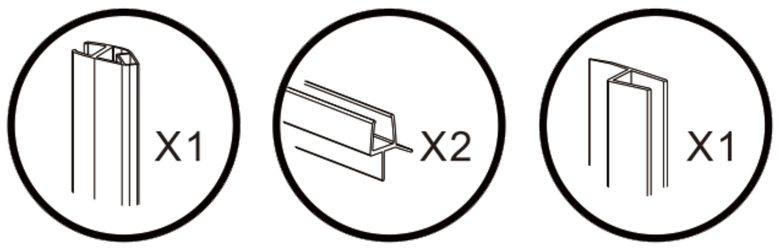

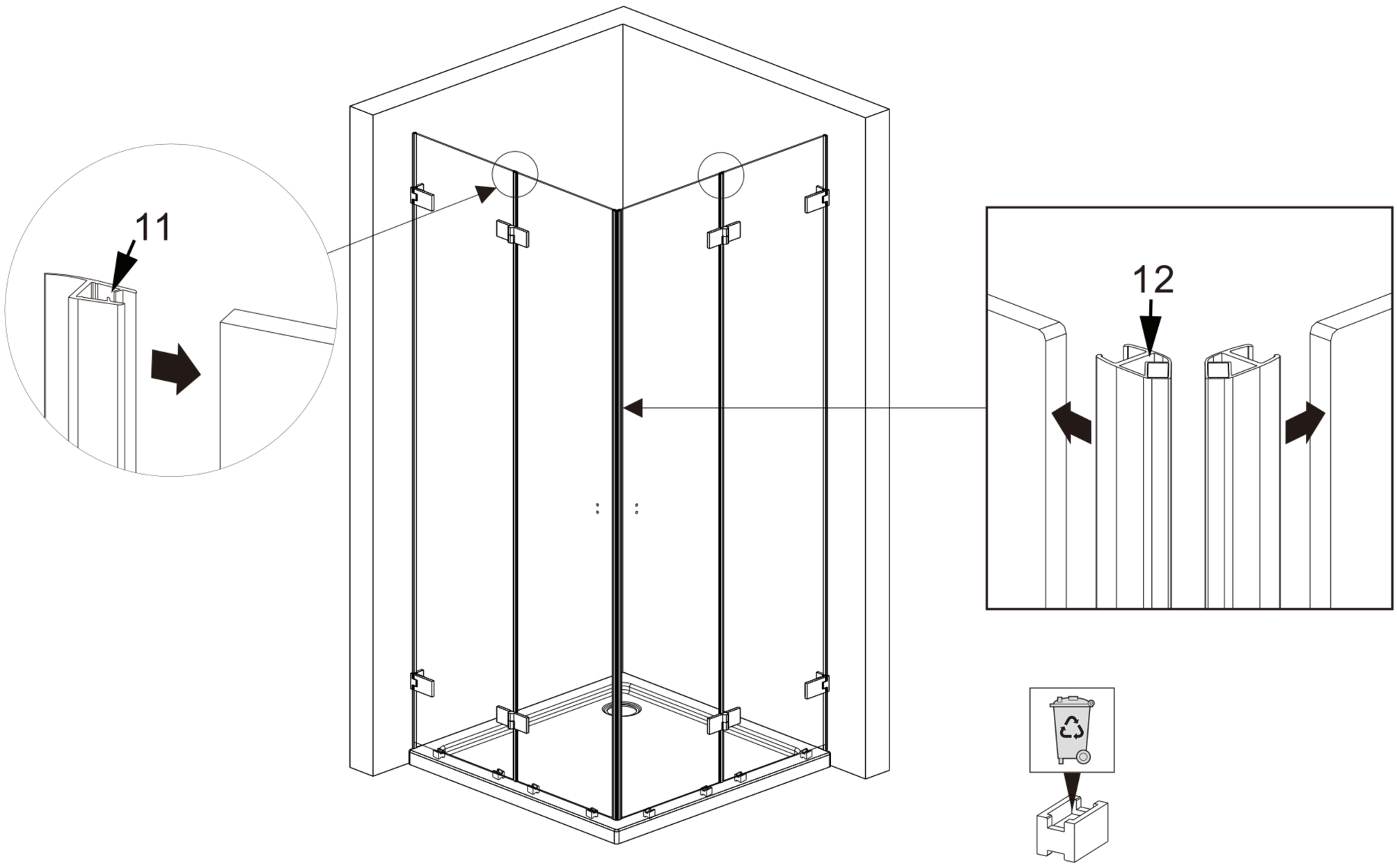

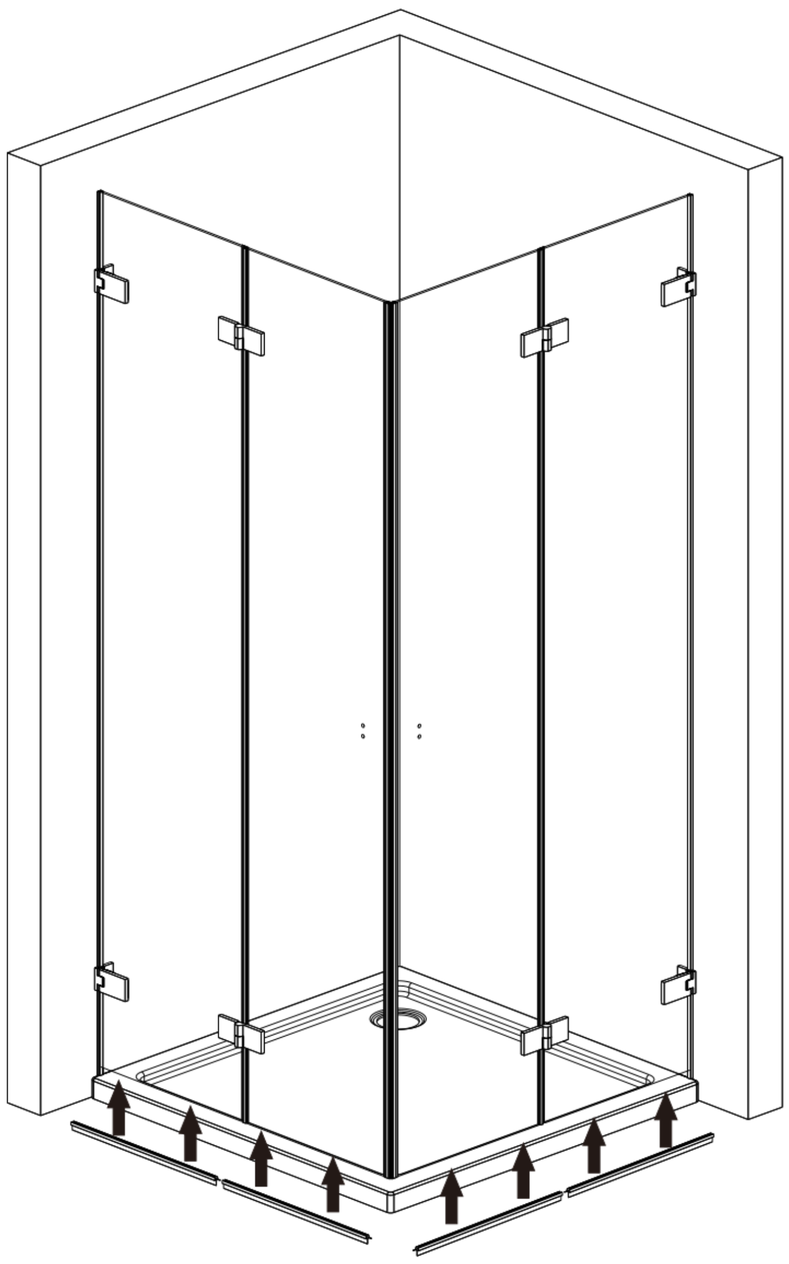

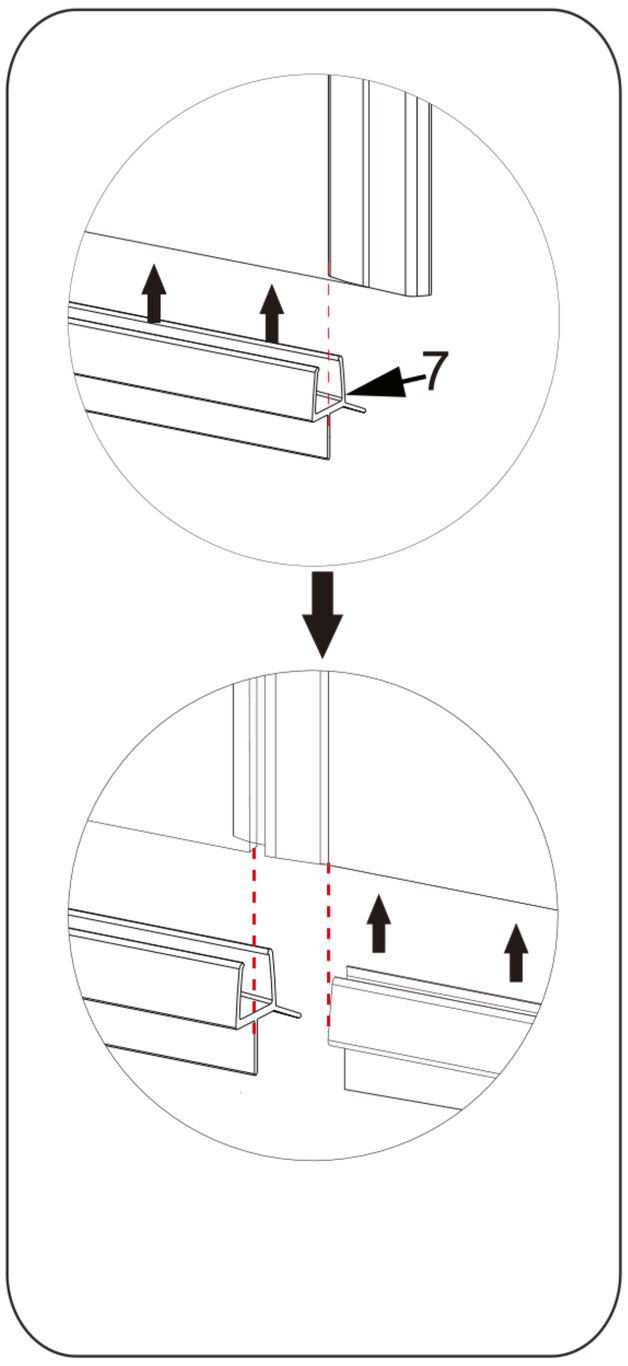

MEXEN

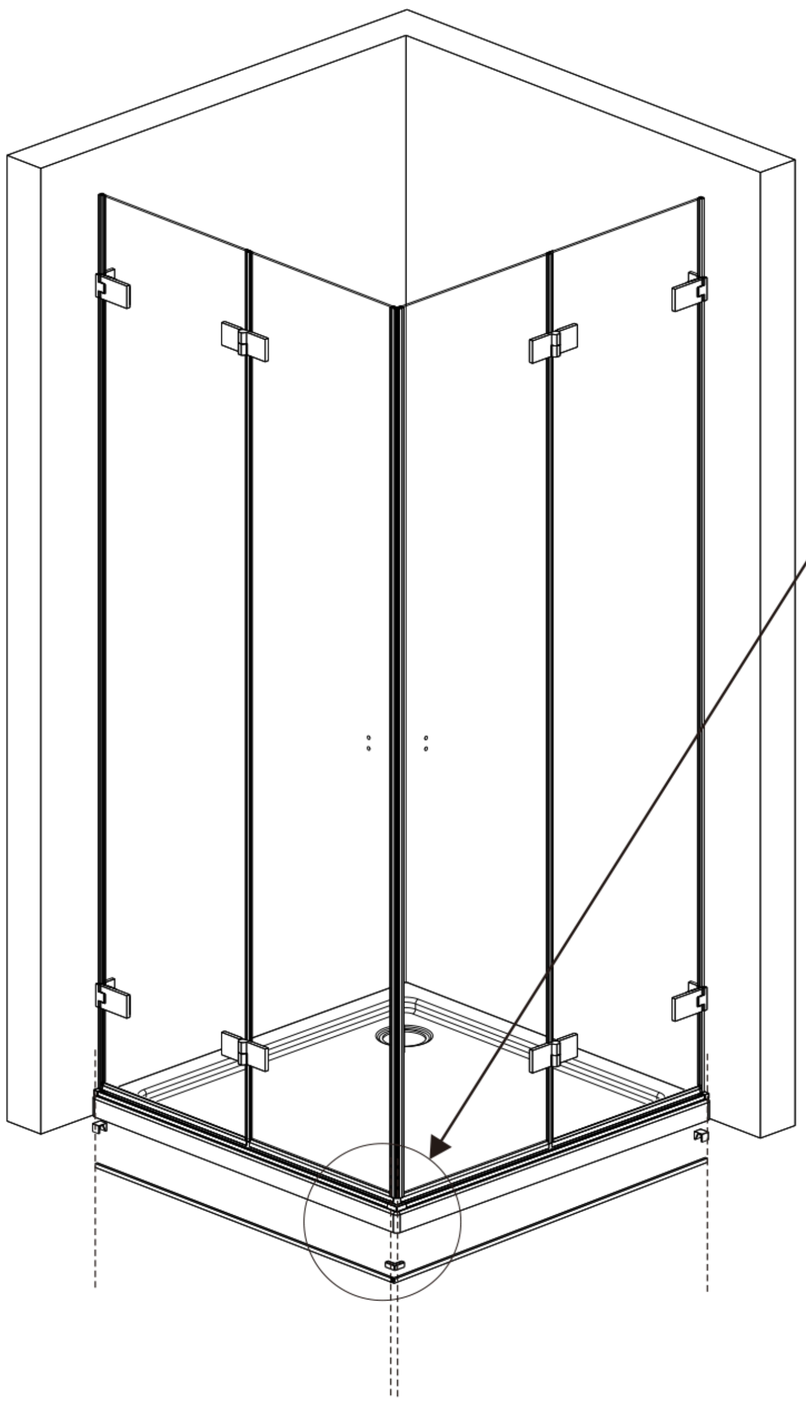

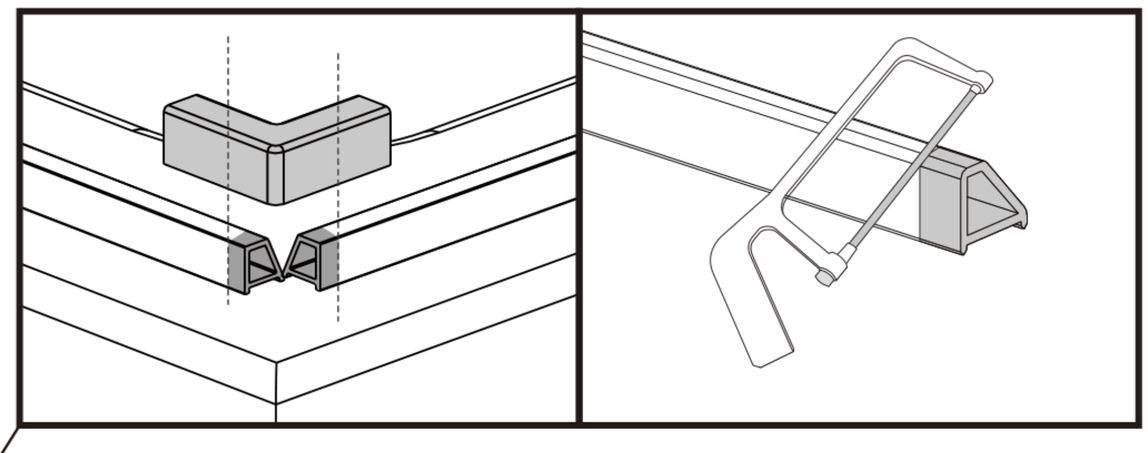

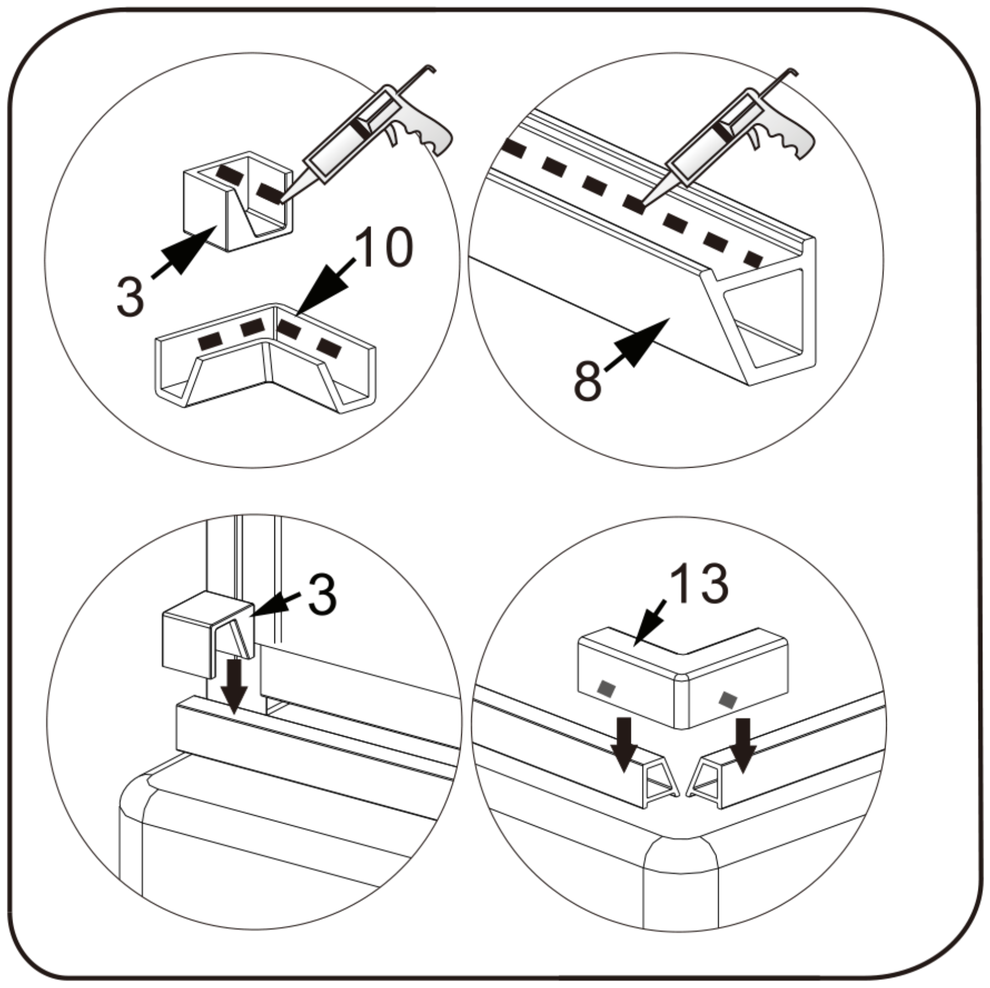

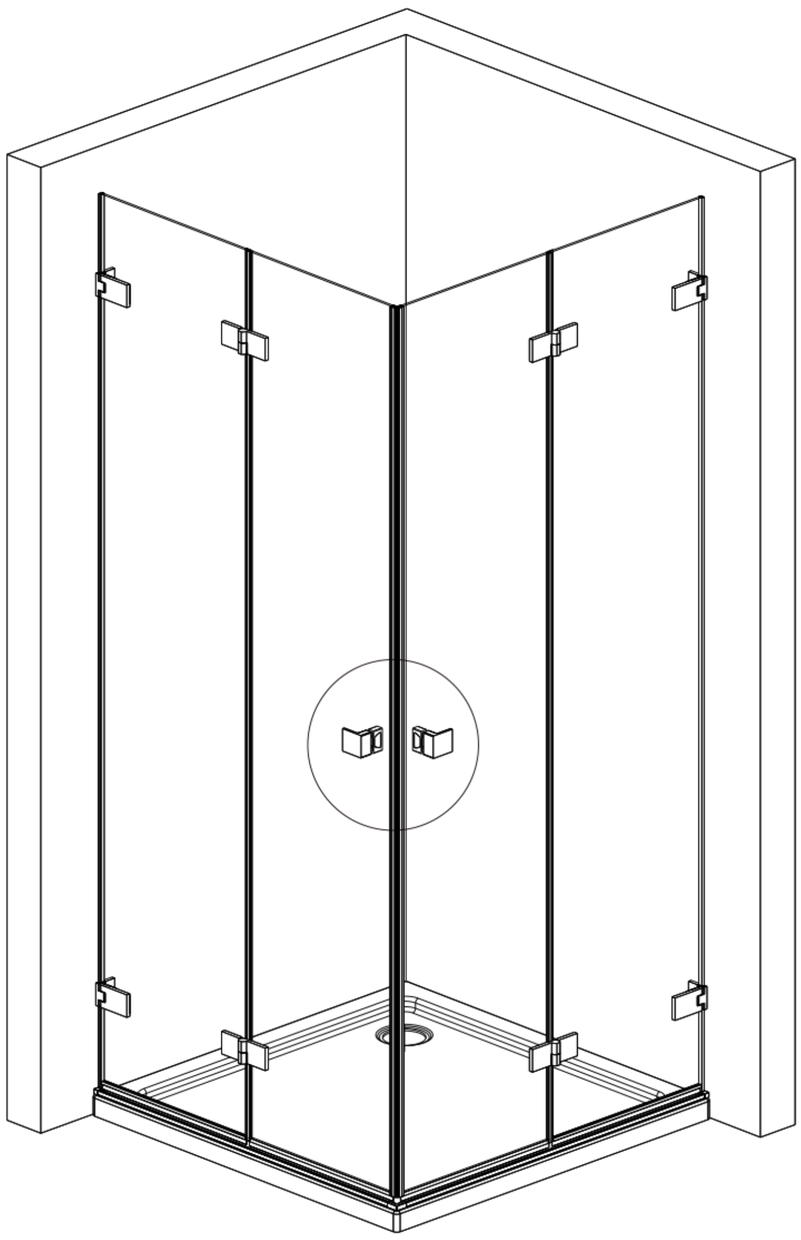

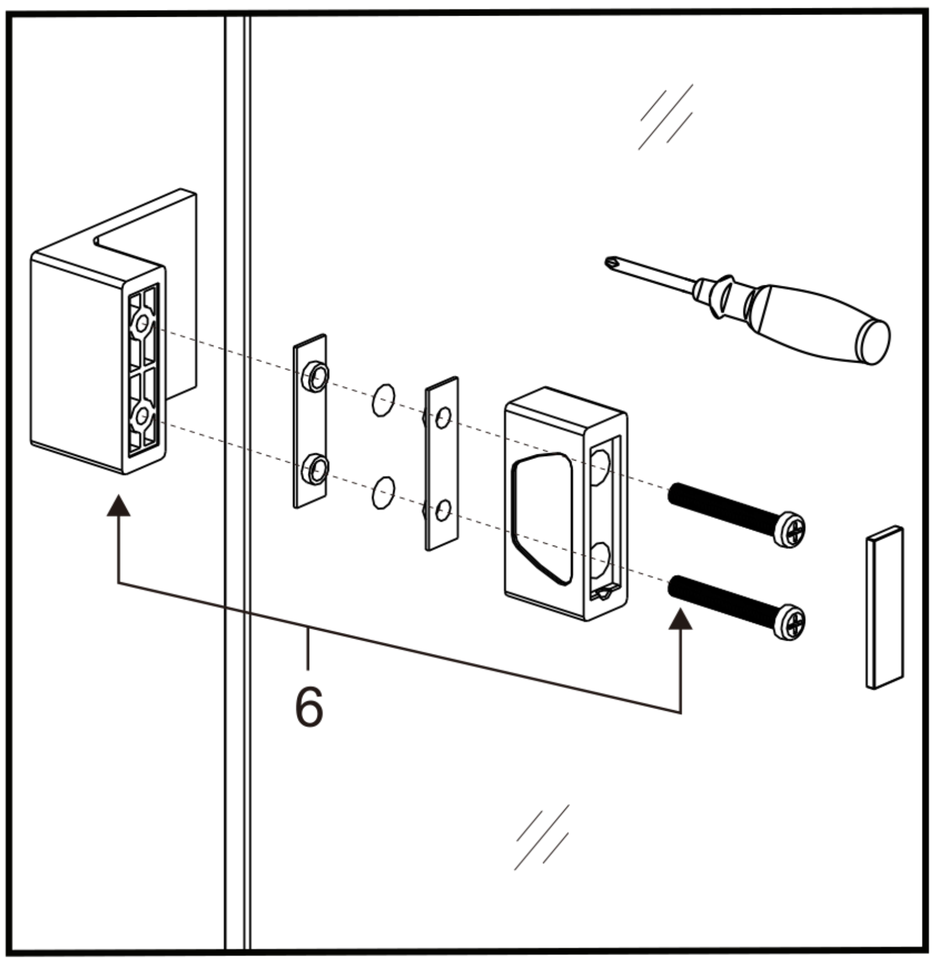

MEXEN

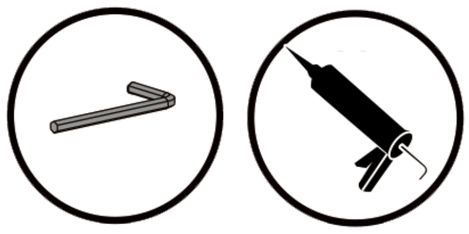

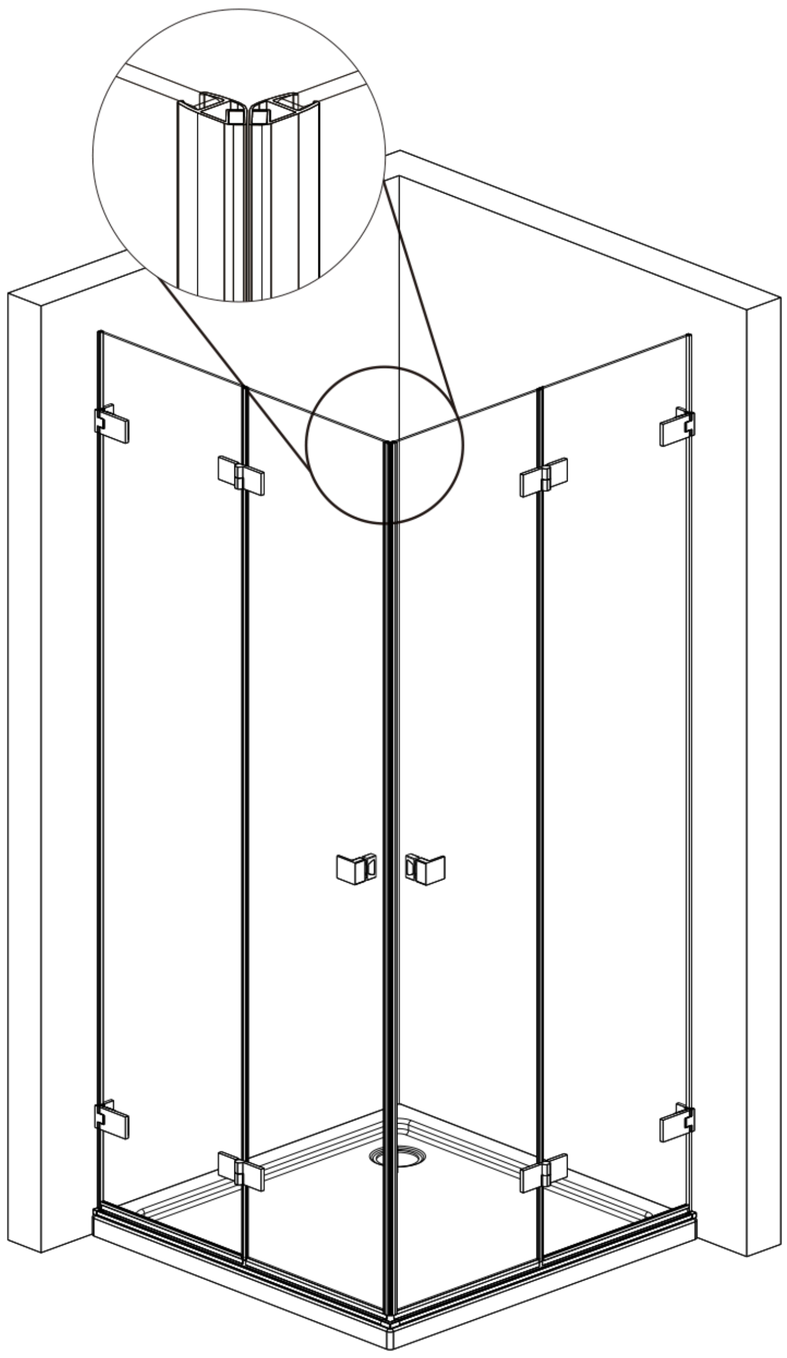

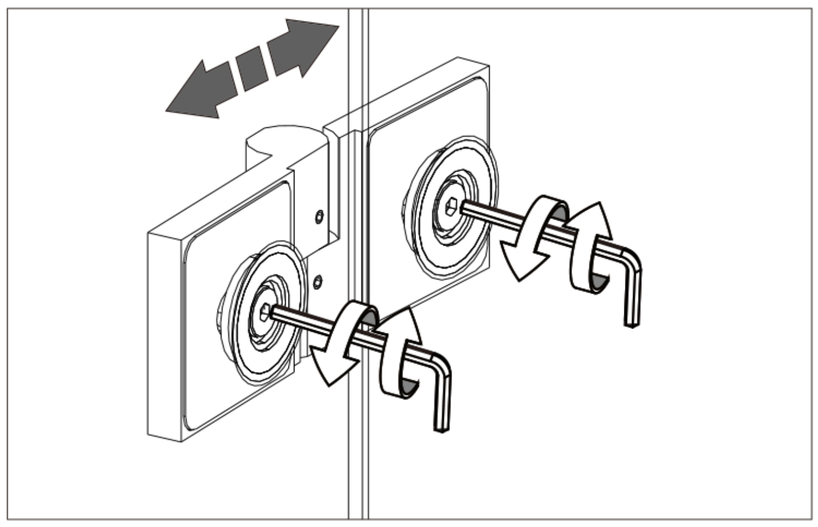

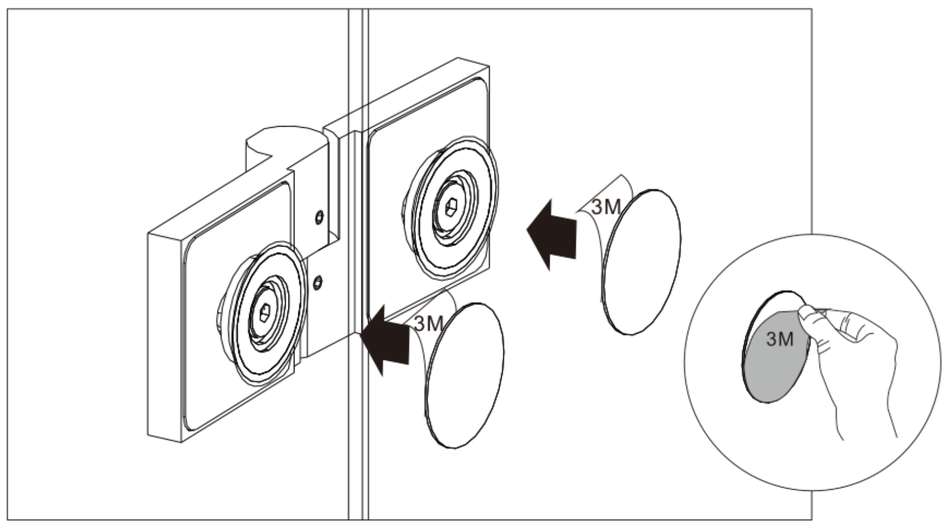

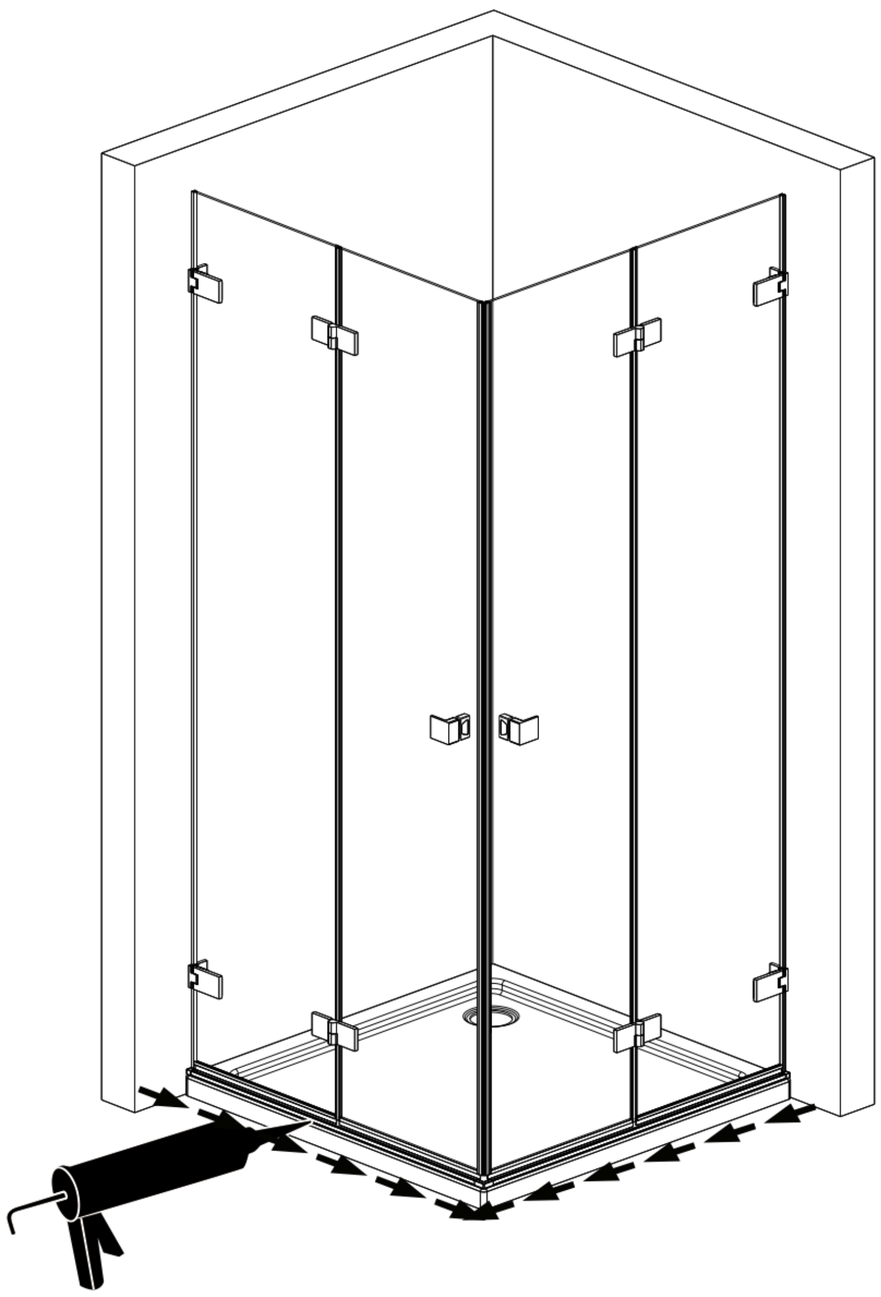

LUNAR F DUO

MEXEN

KABINA PRYSZNICOWA BEZ LISTWY

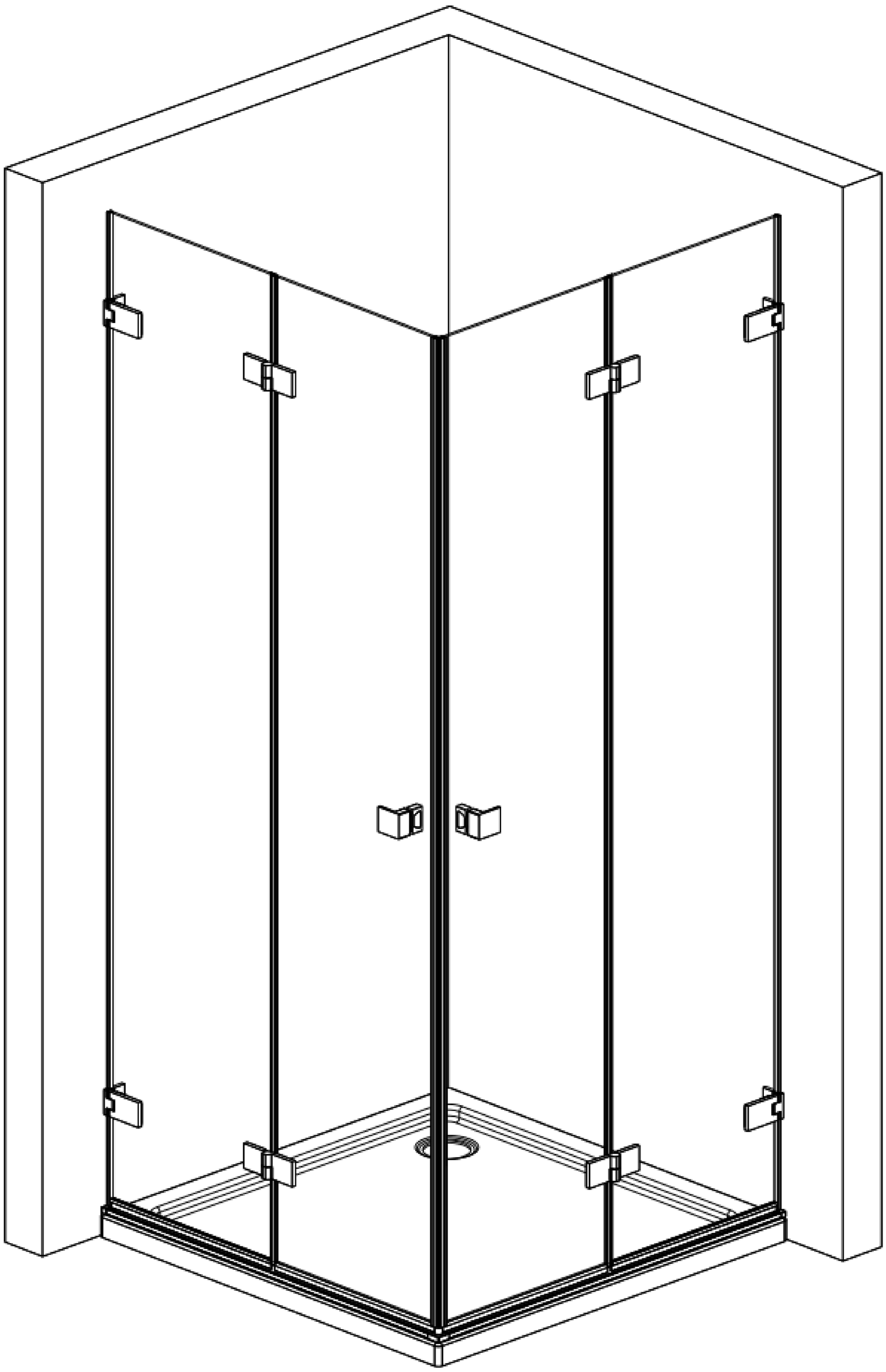

[PL] Instrukcja montażu [EN] Assembly Instructions [DE] Montageanleitung [FR] Instructions de montage [IT] Istruzioni di montaggio [ES] Instrucciones de montaje [NL] Montage-instructies [RU] Инструкция по монтажу [SV] Monteringsanvisning [NO] Monteringsanvisning [DA] Monteringsvejledning [FI] Asennusohje [CS] Montážní návod [PT] Instruções de montagem [HU] Szerelési útmutató [RO] Instrucțiuni de montaj [EL] Οδηγίες συναρμολόγησης [SK] Návod na montáž [UK] Інструкція з монтажу [HR] Upute za montažu [LT] Montavimo instrukcija [BG] Инструкция за монтаж [SL] Navodila za montažo [LV] Montāžas instrukcija [ET] Paigaldusjuhend [SR] Упутство за монтажу [IS] Samsetningarleiðbeiningar [SQ] Udhëzime për montim [MK] Инструкции за монтажа [MT] Istruzzjonijiet għall-assemblaġġ

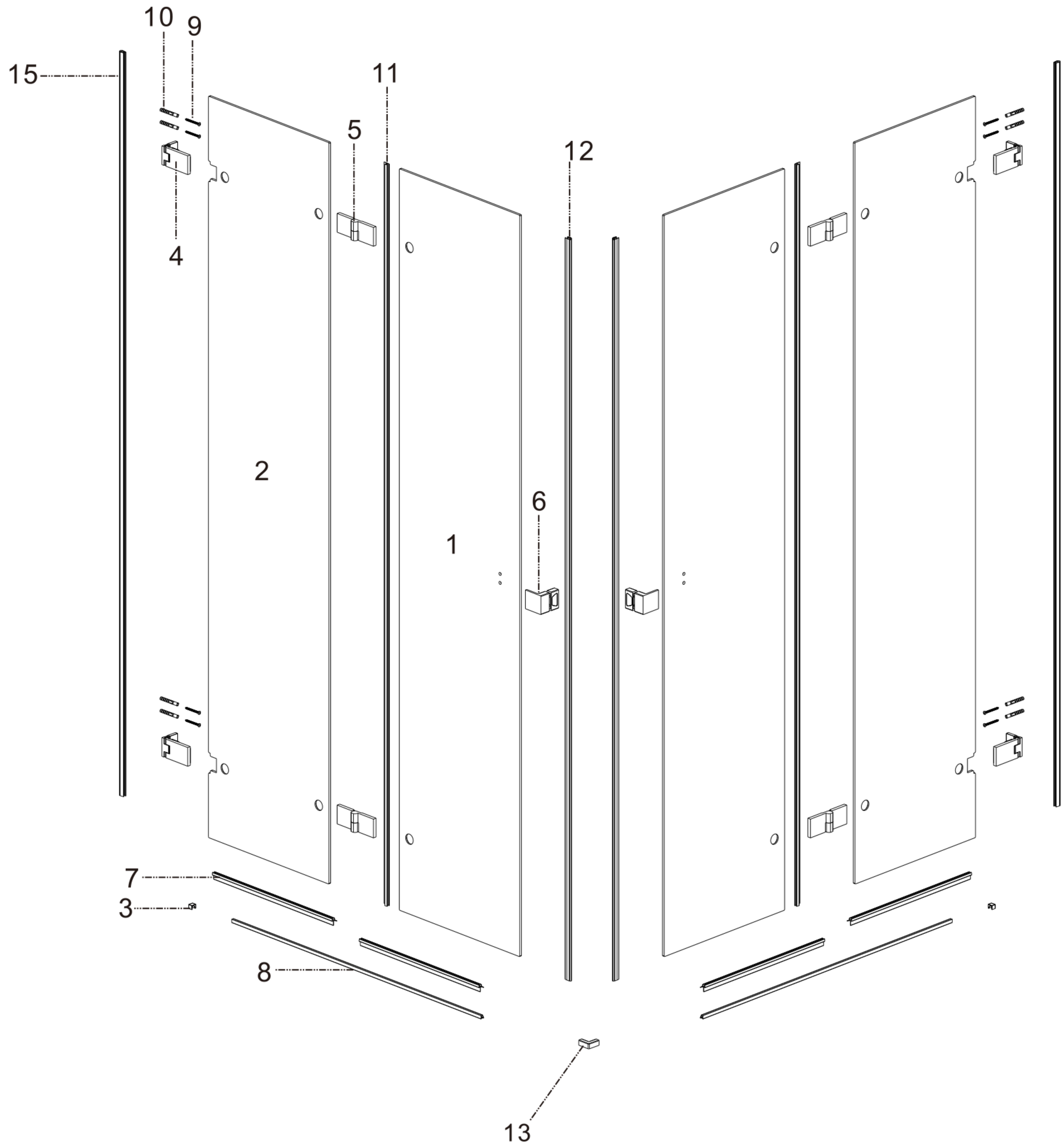
10
9
15
11
5
12
4
2
6
1
7
3
8
13

MEXEN

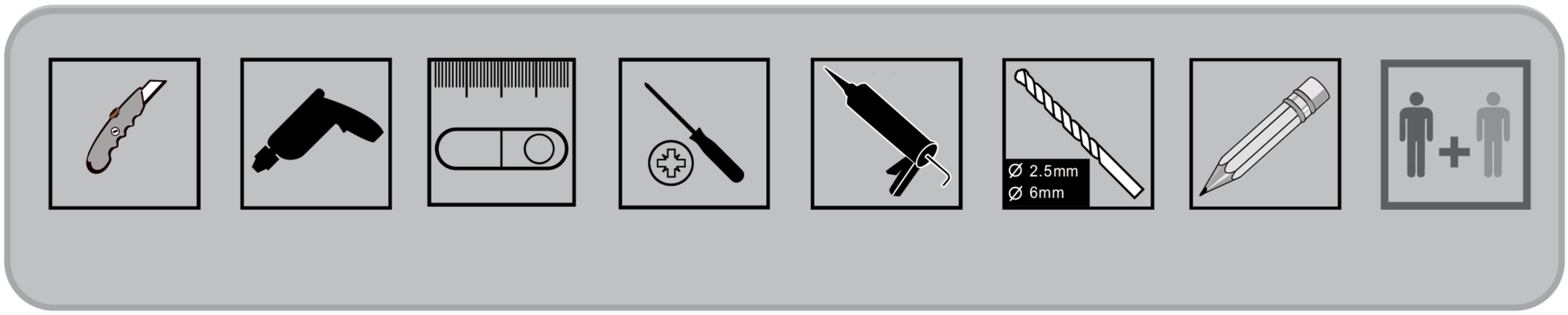

[1]

X2

[2]

X2

[3]

X1 X1

[4]

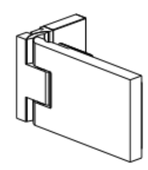

X4

[5]

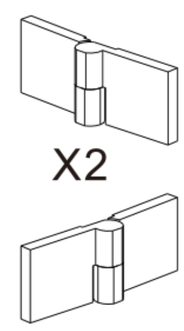

X2

X2

[6]

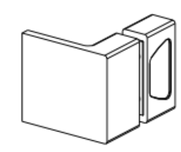

X2

[7]

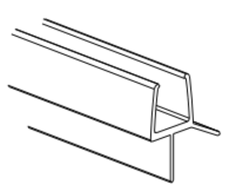

X4

[8]

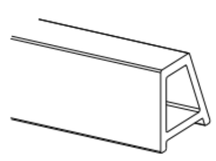

X2

[9]

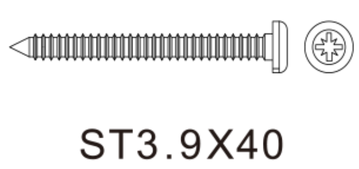

X8

[10]

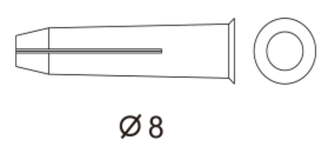

X8

[11]

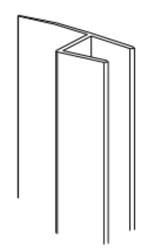

X2

[12]

X2

[13]

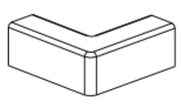

X1

[14]

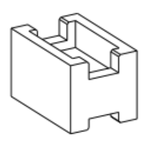

X8

[15]

X2

MEXEN

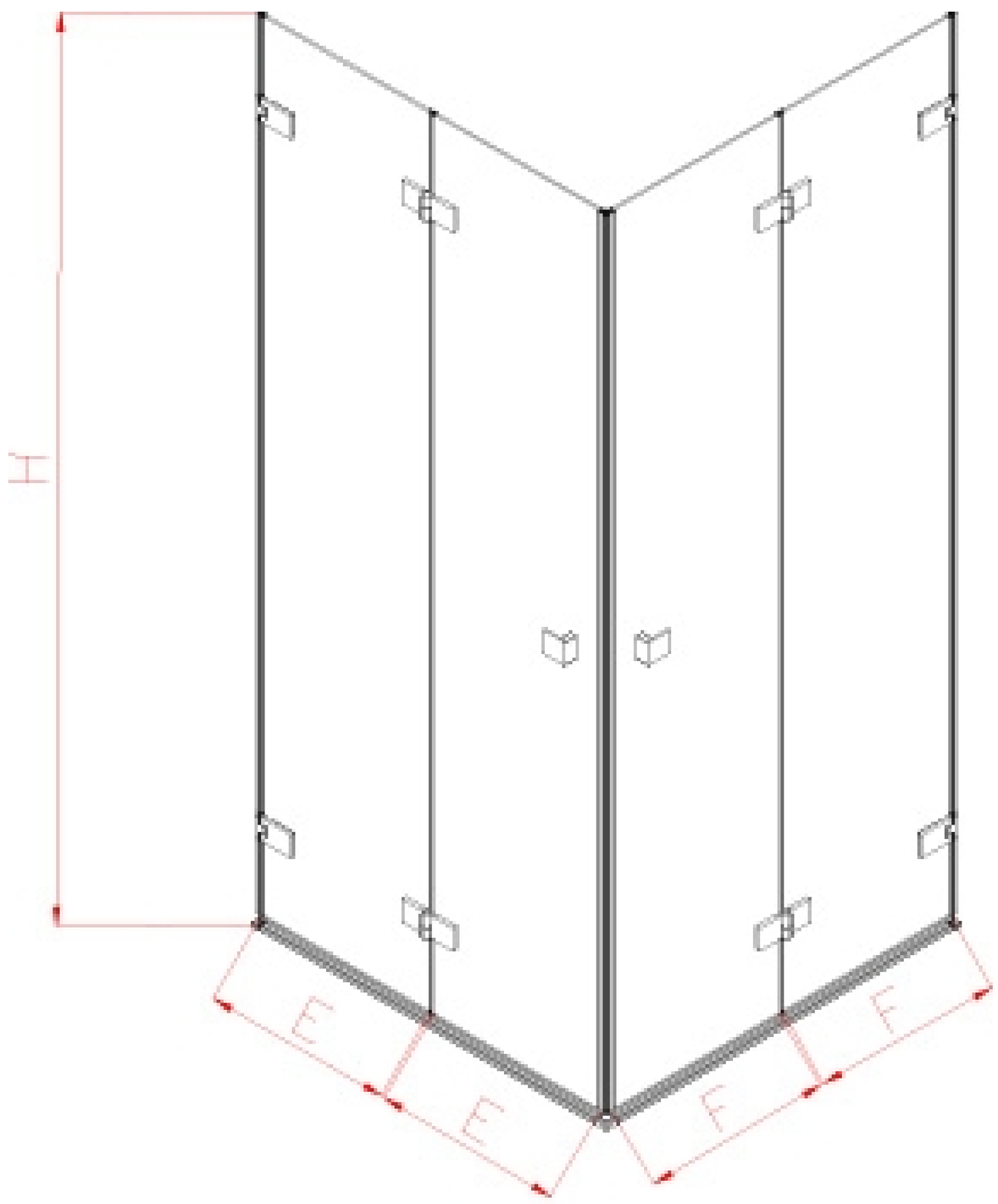

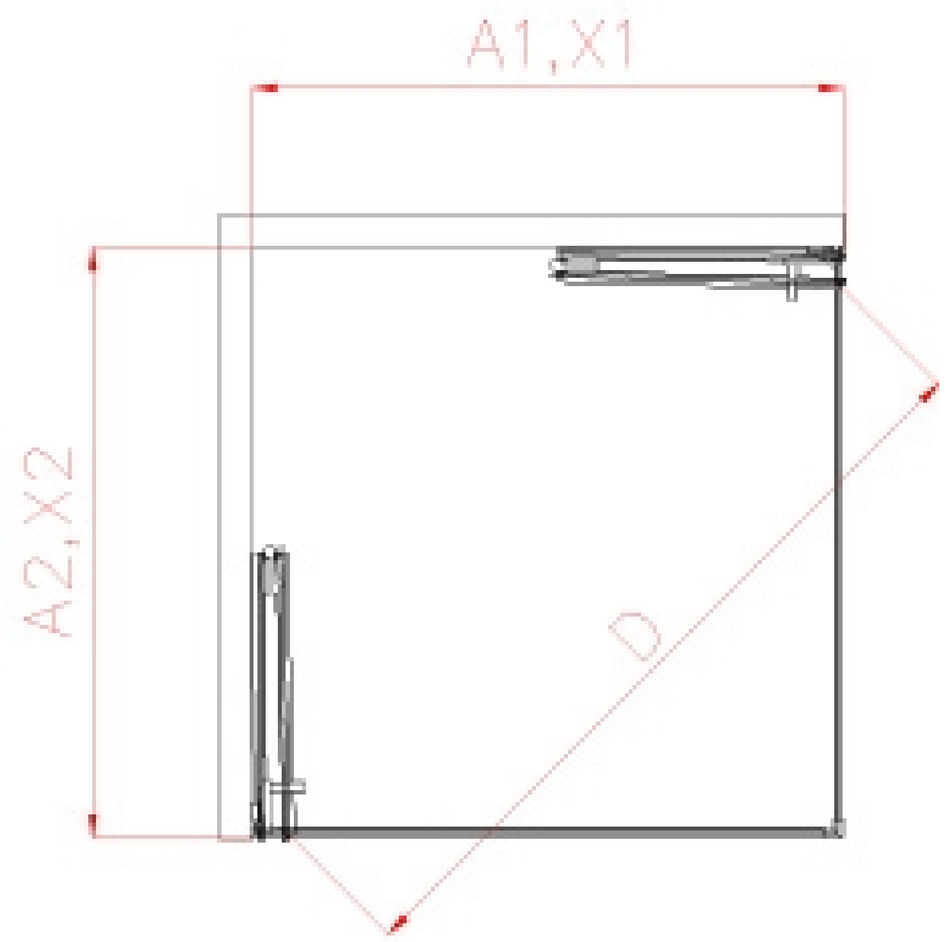

X1=E+E+9+7+14+10

X2=F+F+9+7+14+10

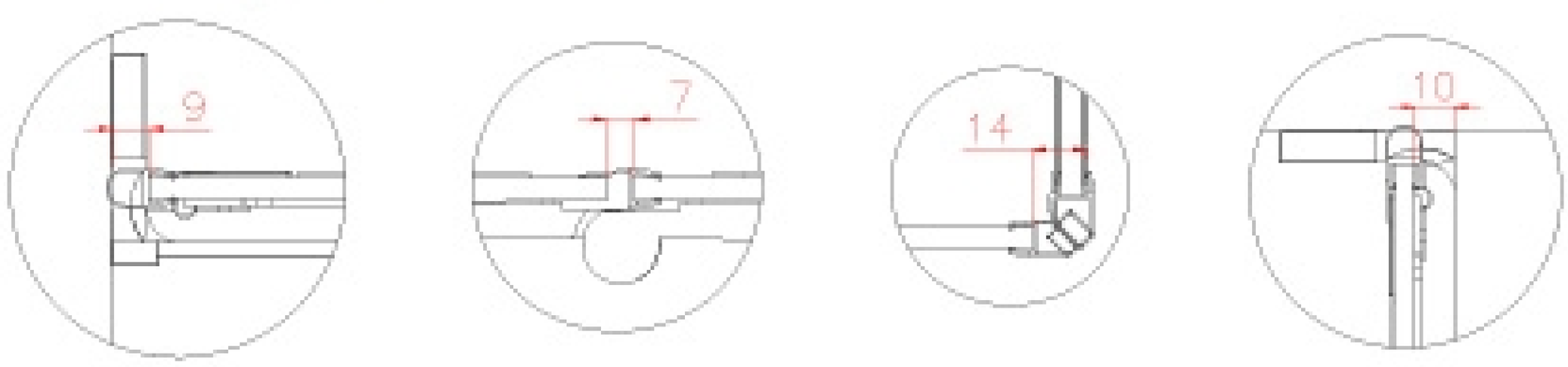

Model	A1	A2	X1	X2	D	H	E	F
60Lx60R	600	600	592-600	592-600	759	2000	276	276
60Lx65R	600	650	592-600	642-650	795	2000	276	301
60Lx70R	600	700	592-600	692-700	832	2000	276	326
60Lx75R	600	750	592-600	742-750	871	2000	276	351
60Lx80R	600	800	592-600	792-800	911	2000	276	376
60Lx85R	600	850	592-600	842-850	952	2000	276	401
60Lx90R	600	900	592-600	892-900	994	2000	276	426
60Lx95R	600	950	592-600	942-950	1036	2000	276	451
60Lx100R	600	1000	592-600	992-1000	1079	2000	276	476
65Lx60R	650	600	642-650	592-600	795	2000	301	276
65Lx65R	650	650	642-650	642-650	829	2000	301	301
65Lx70R	650	700	642-650	692-700	866	2000	301	326
65Lx75R	650	750	642-650	742-750	903	2000	301	351
65Lx80R	650	800	642-650	792-800	942	2000	301	376
65Lx85R	650	850	642-650	842-850	981	2000	301	401
65Lx90R	650	900	642-650	892-900	1022	2000	301	426
65Lx95R	650	950	642-650	942-950	1063	2000	301	451
65Lx100R	650	1000	642-650	992-1000	1105	2000	301	476

MEXEN

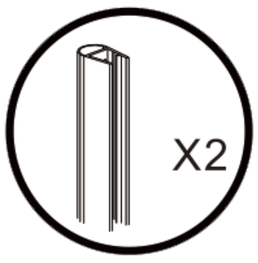

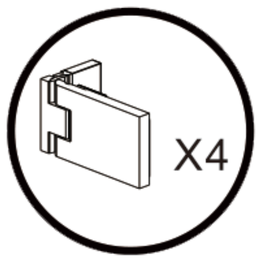

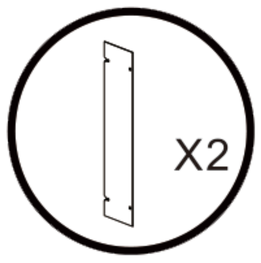

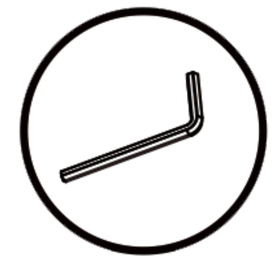

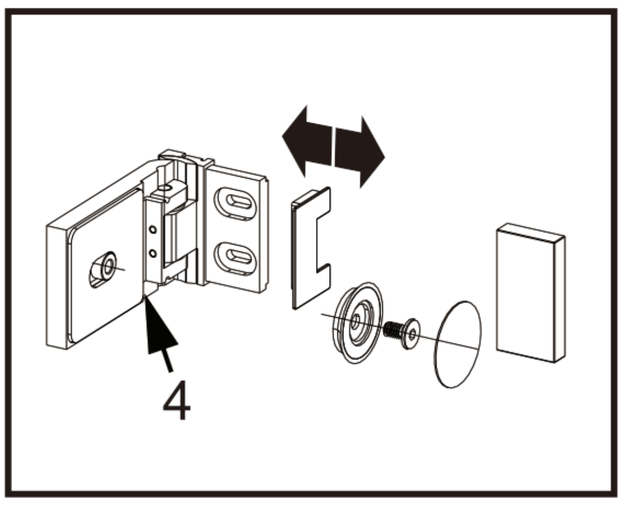

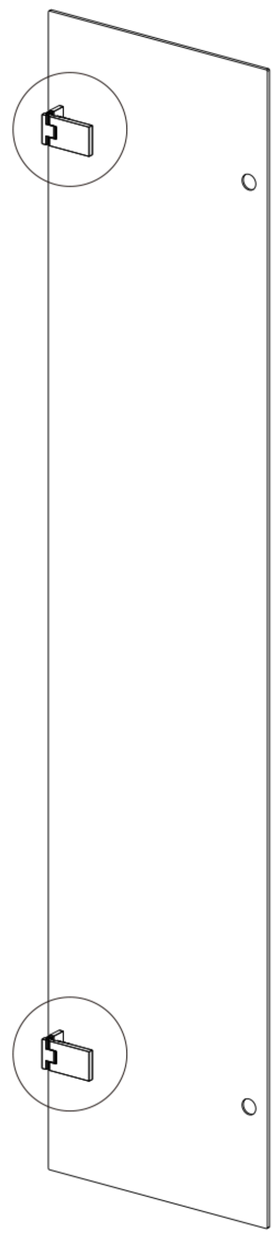

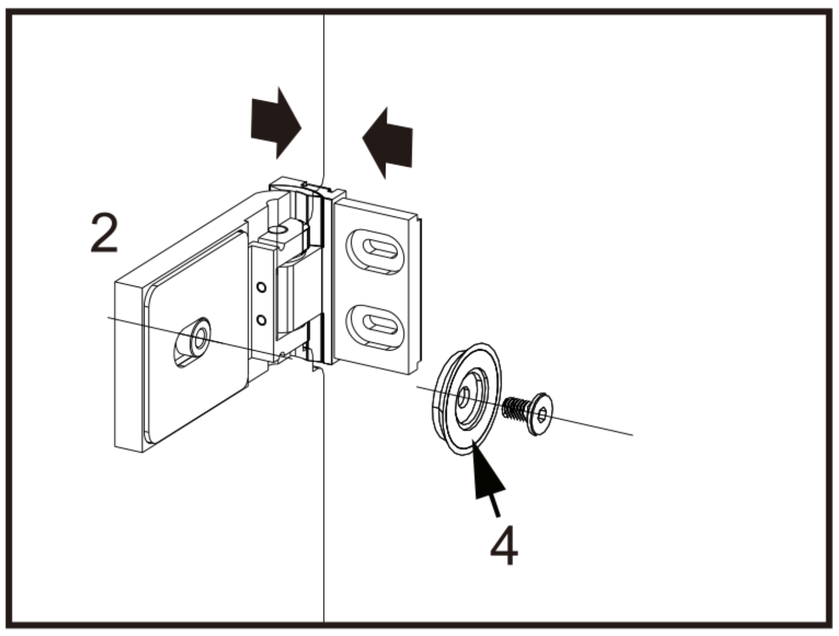

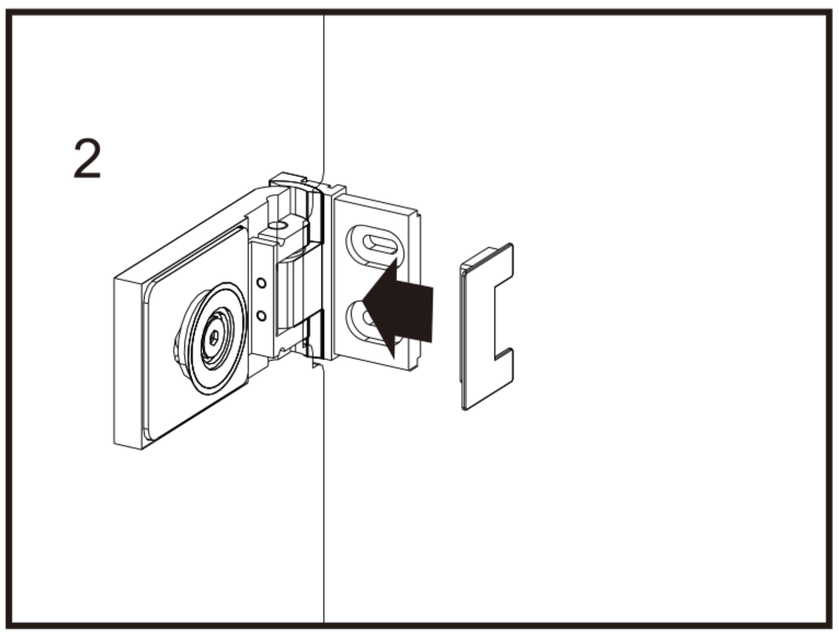

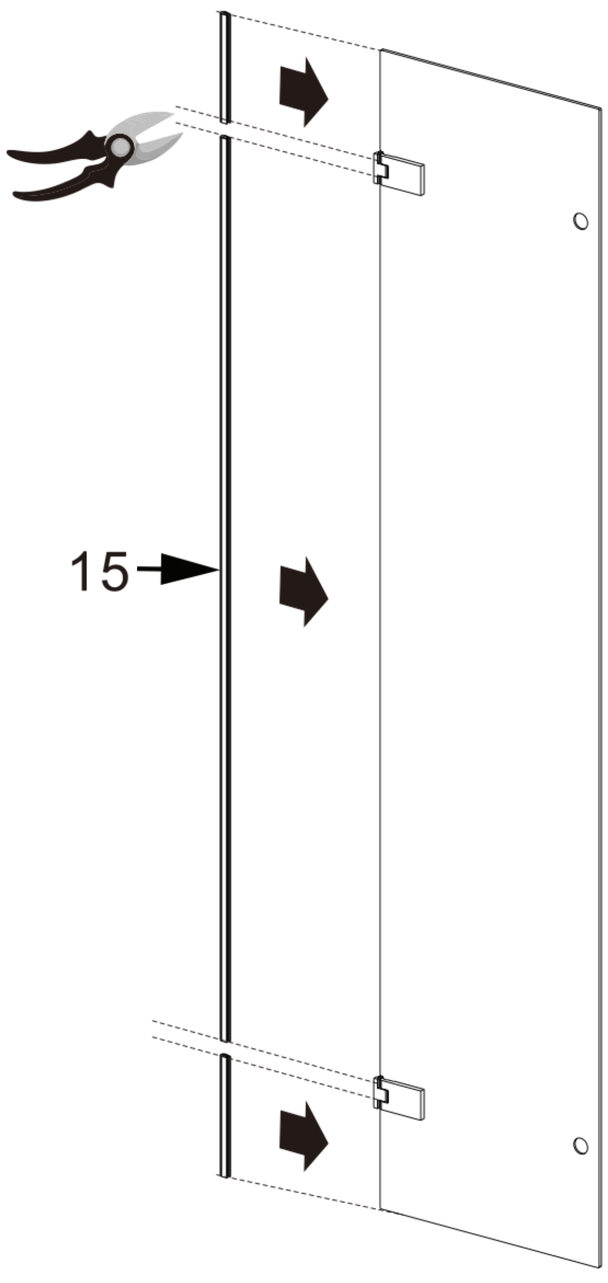

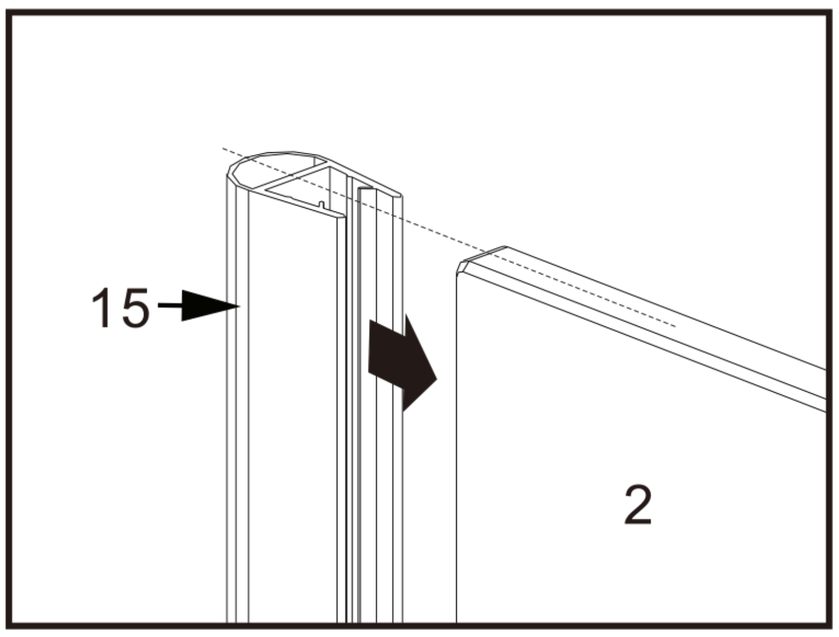

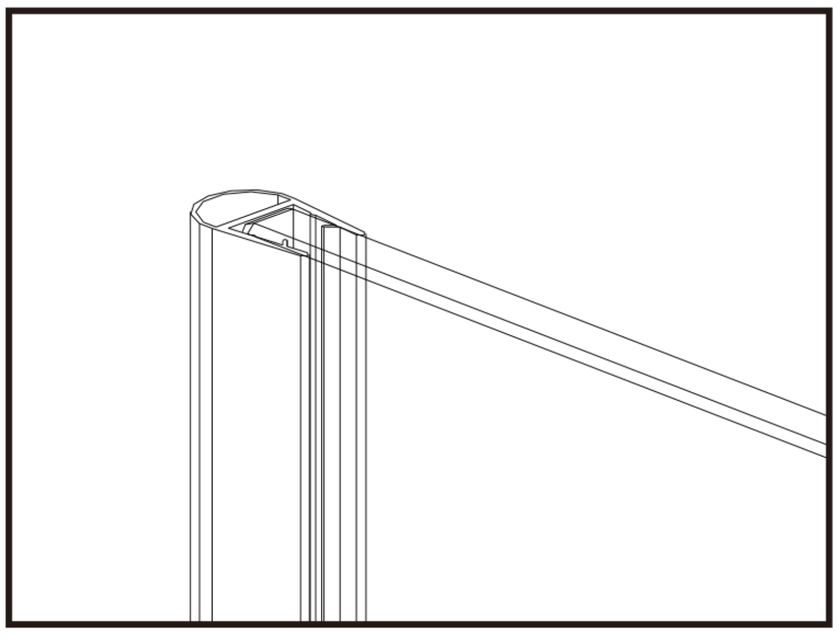

MEXEN

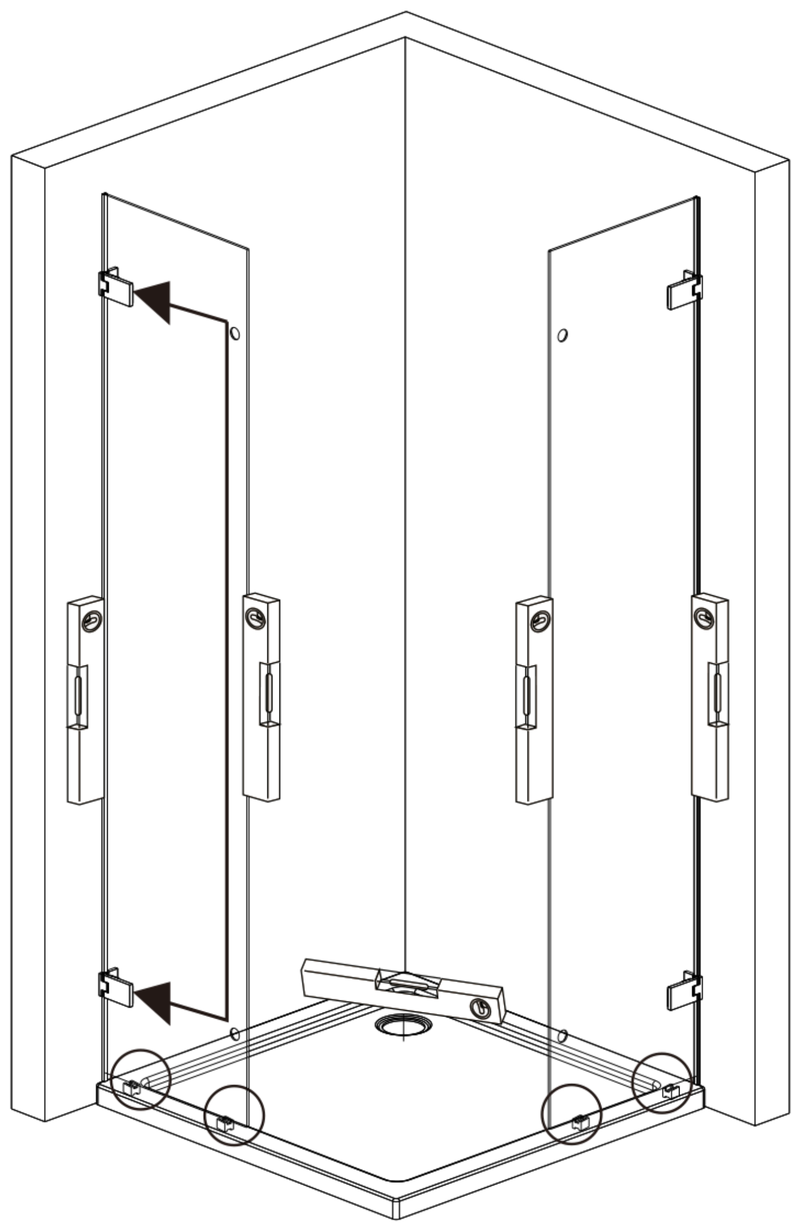

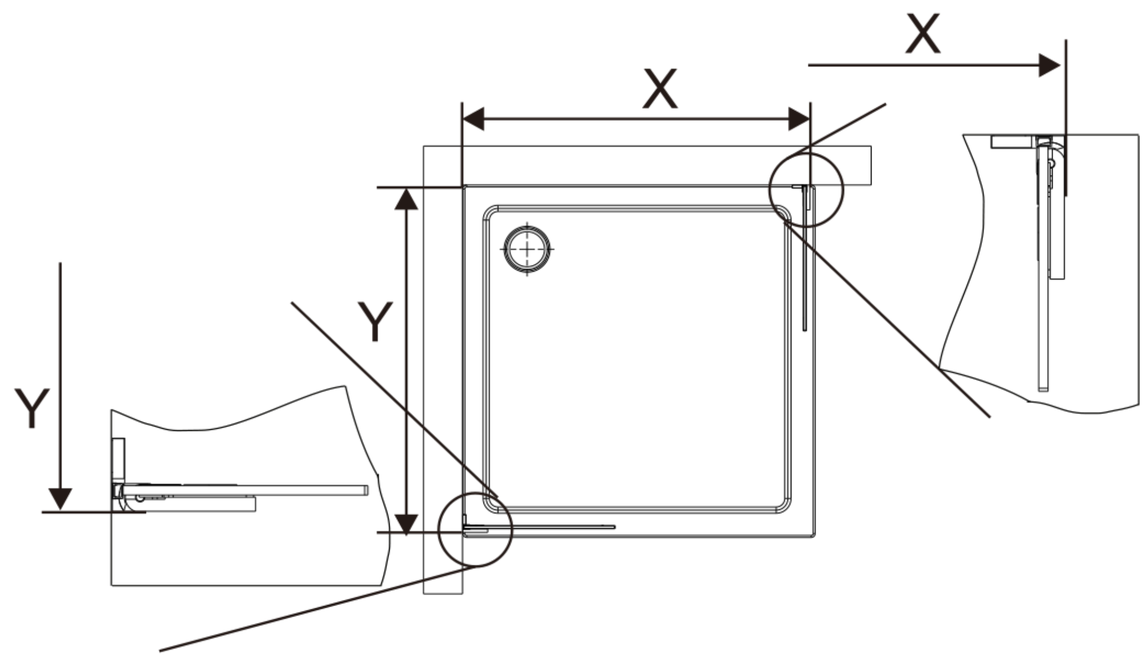

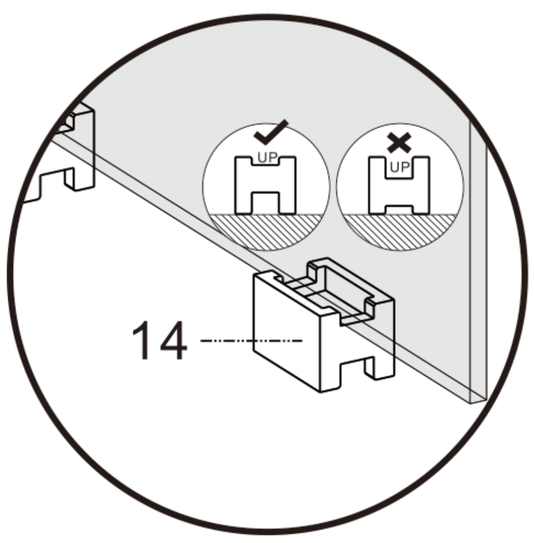

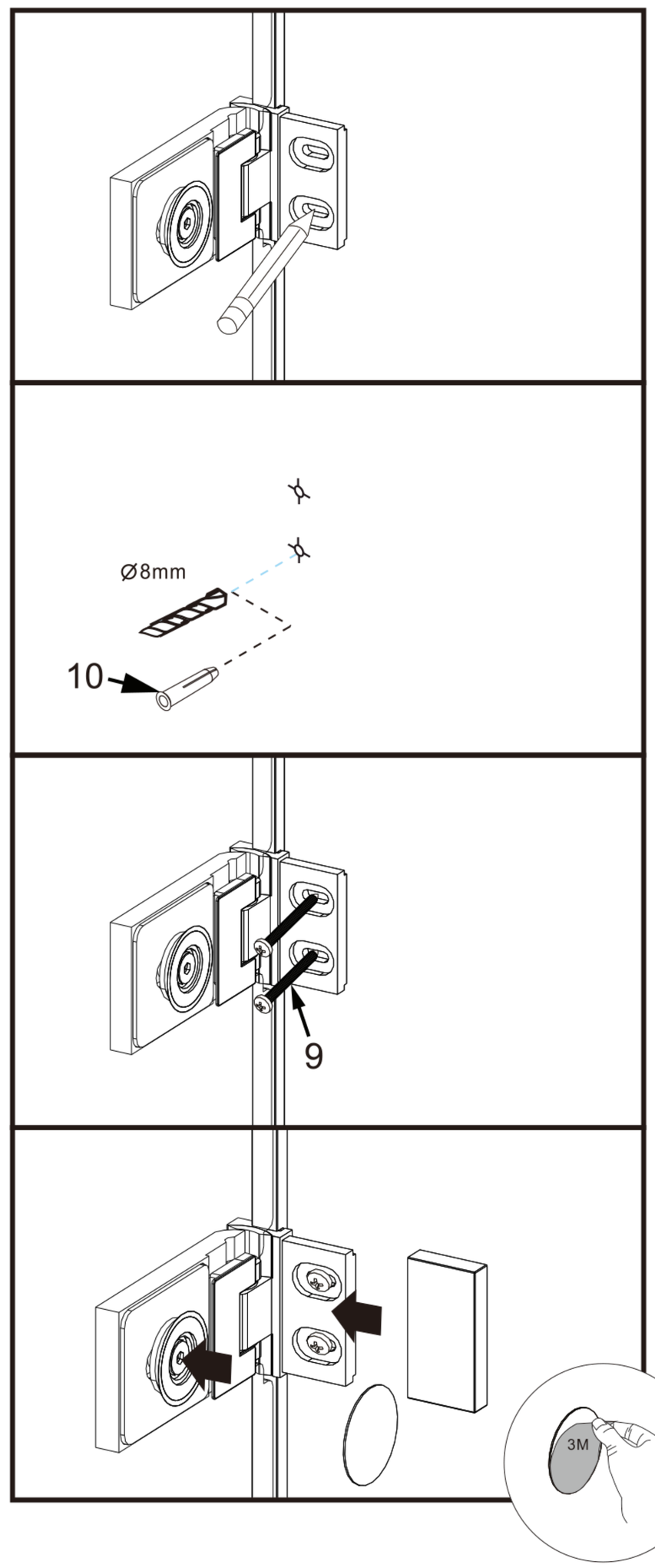

MEXEN

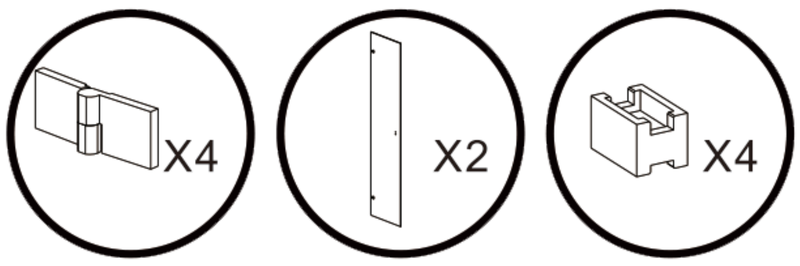

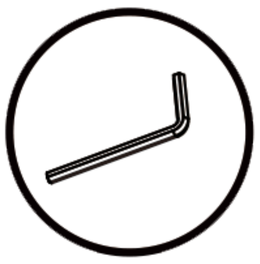

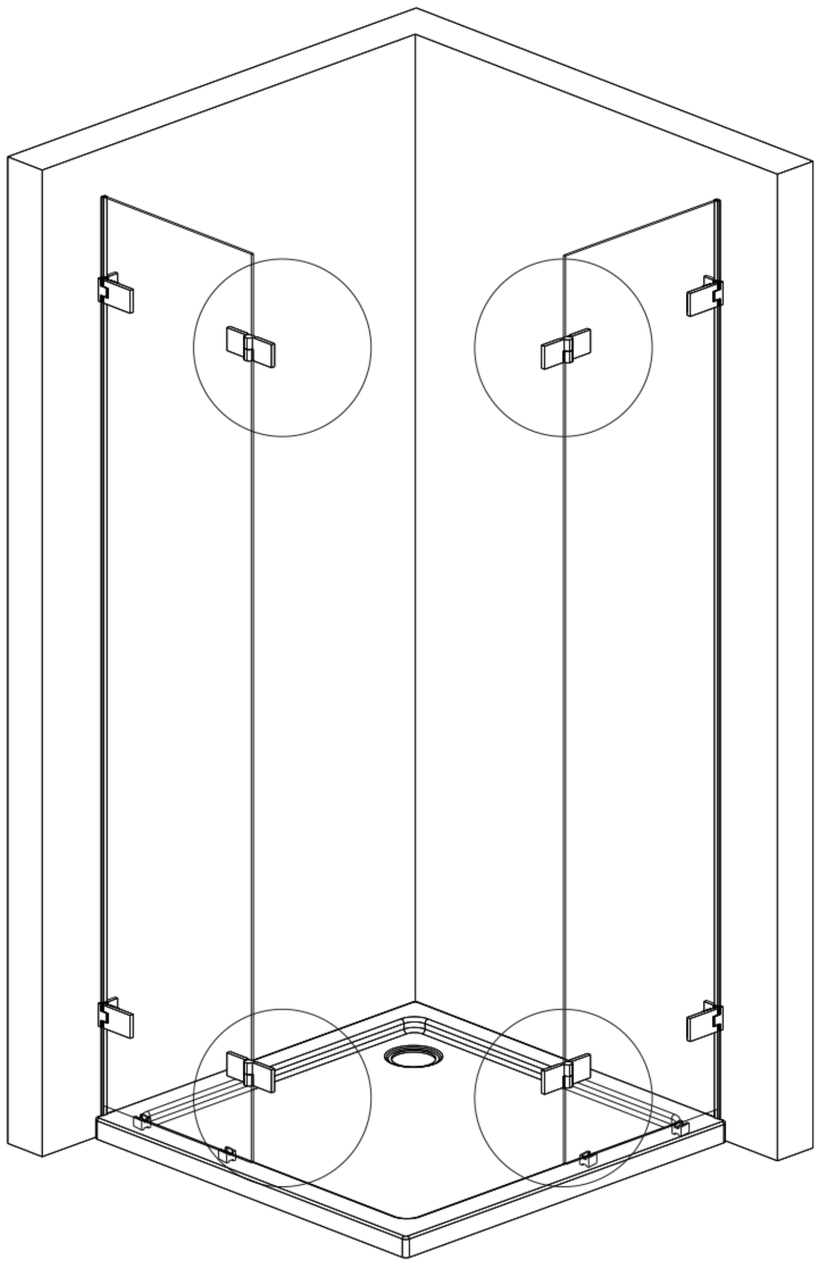

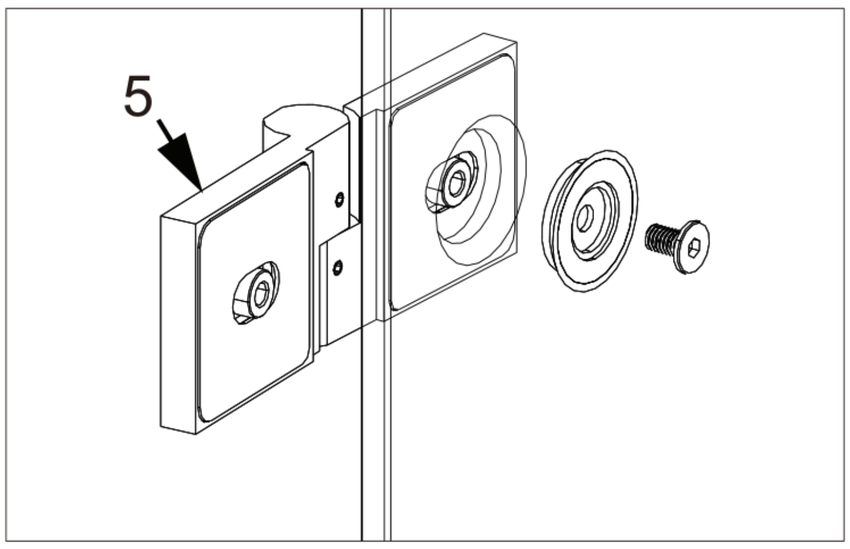

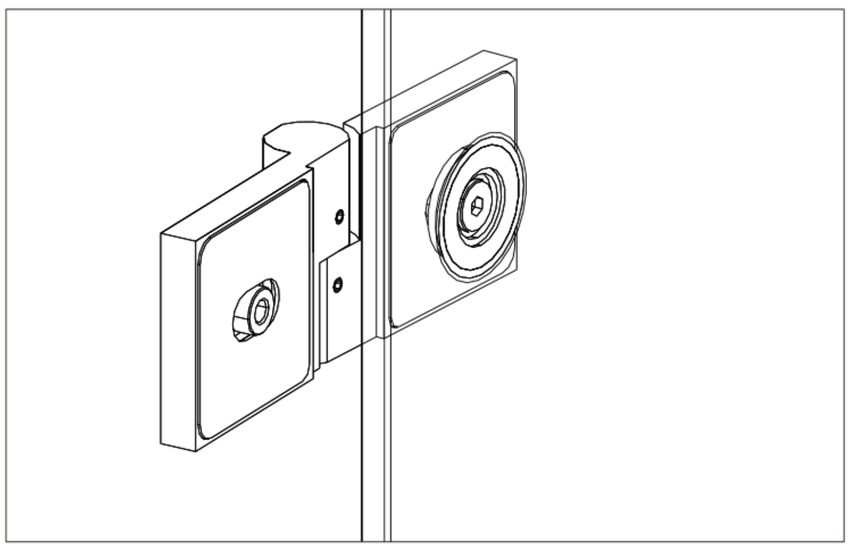

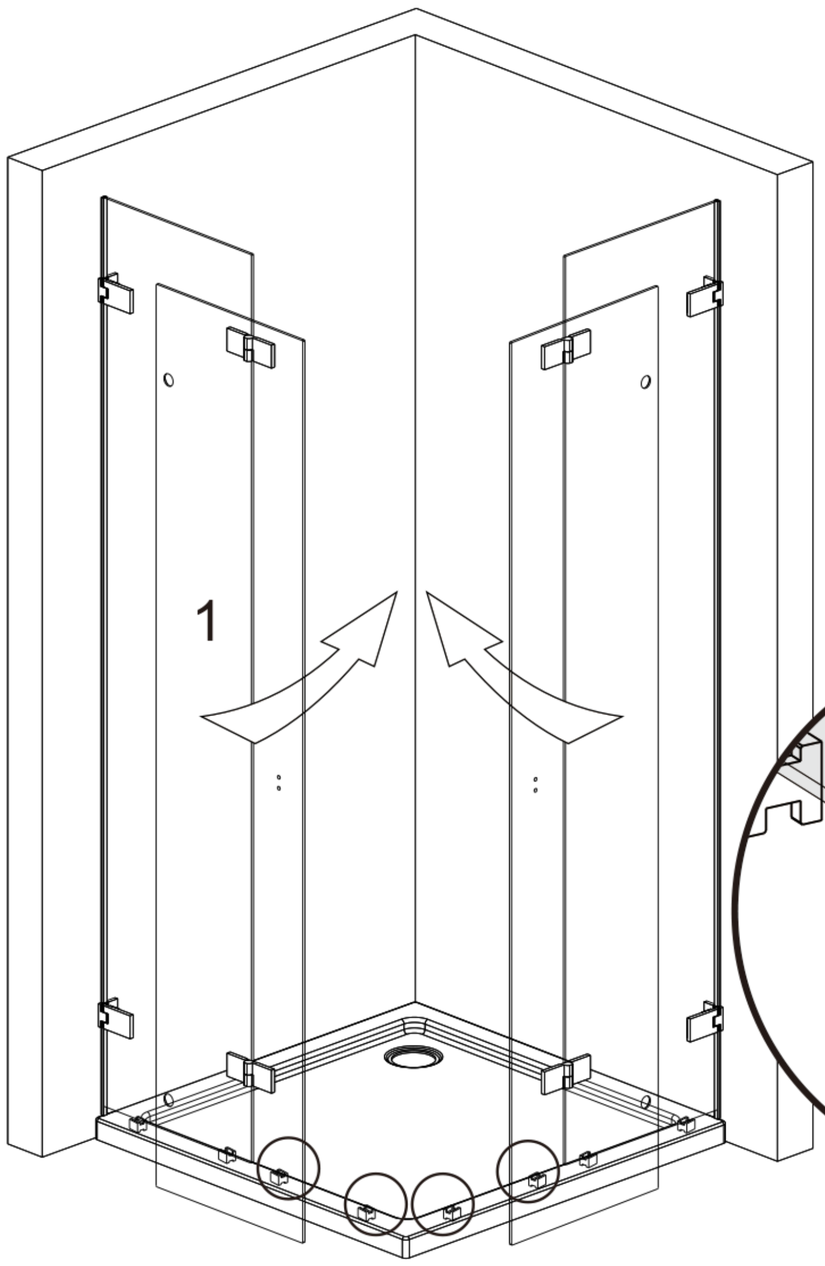

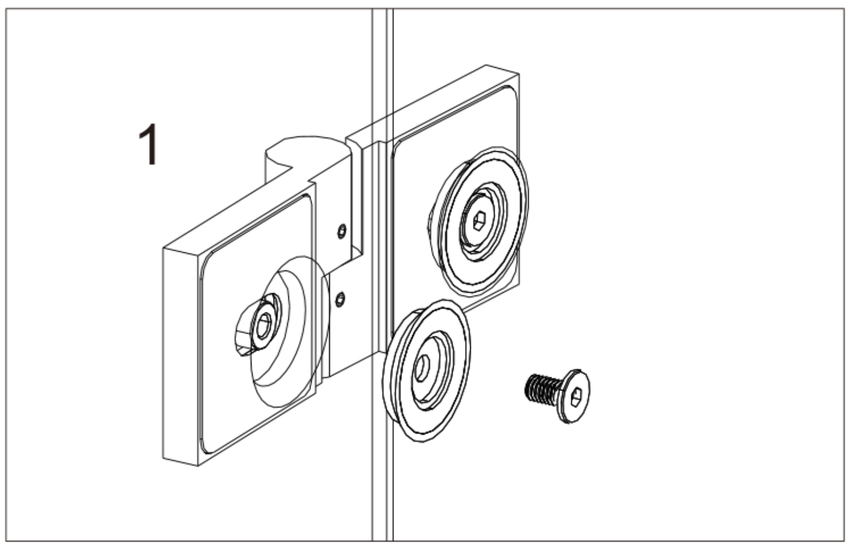

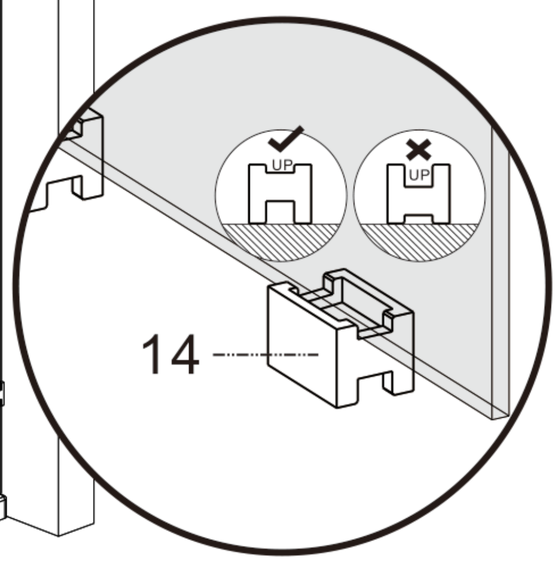

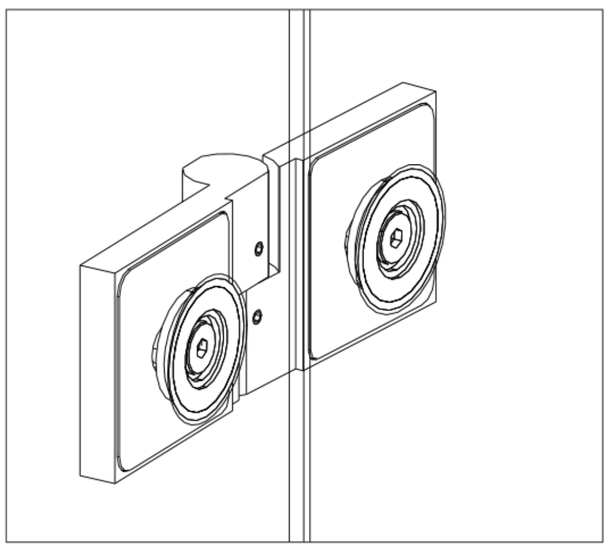

MEXEN

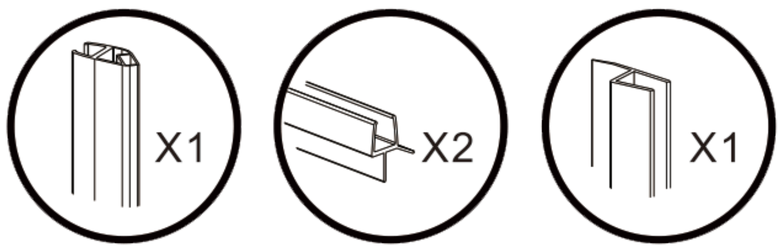

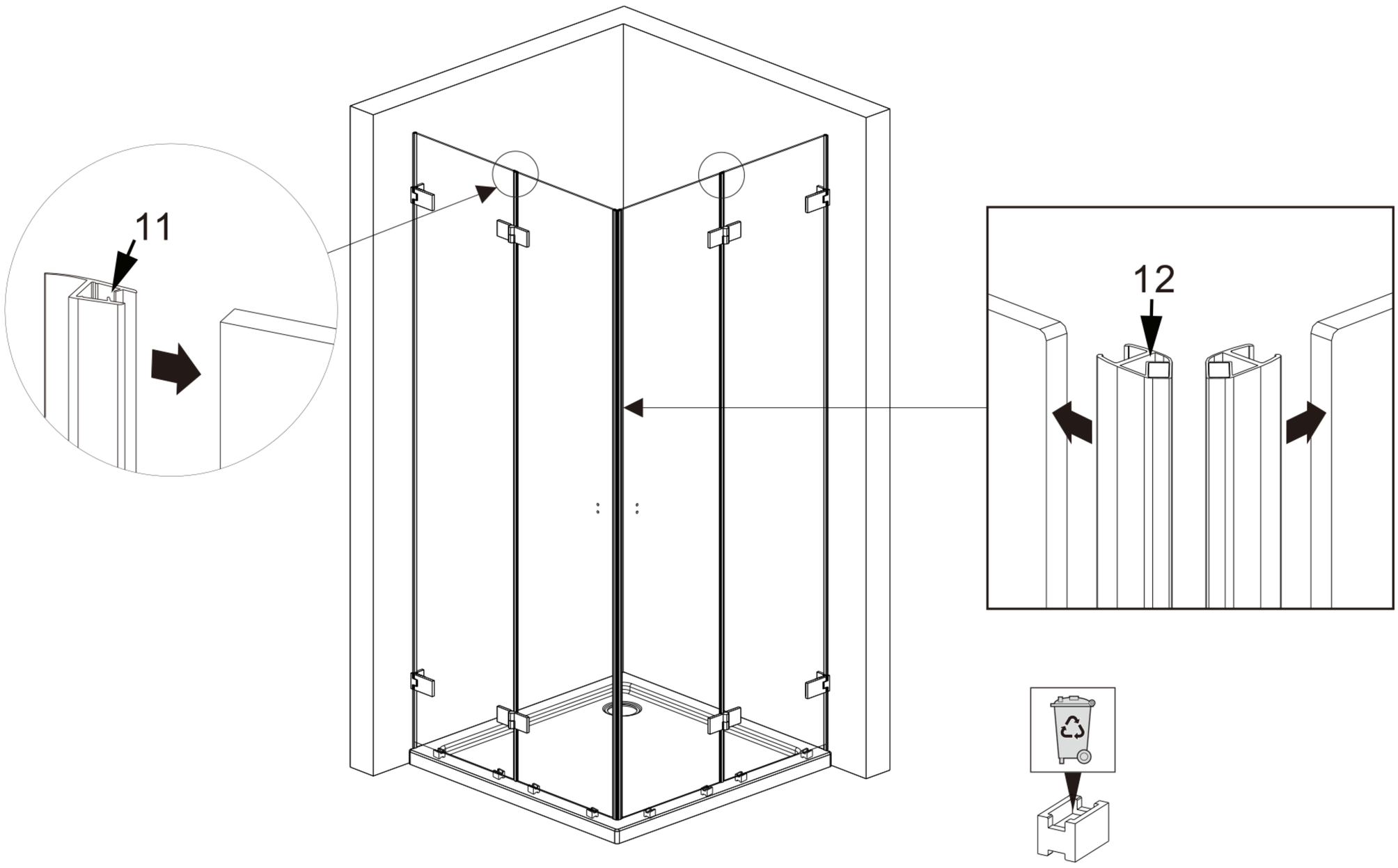

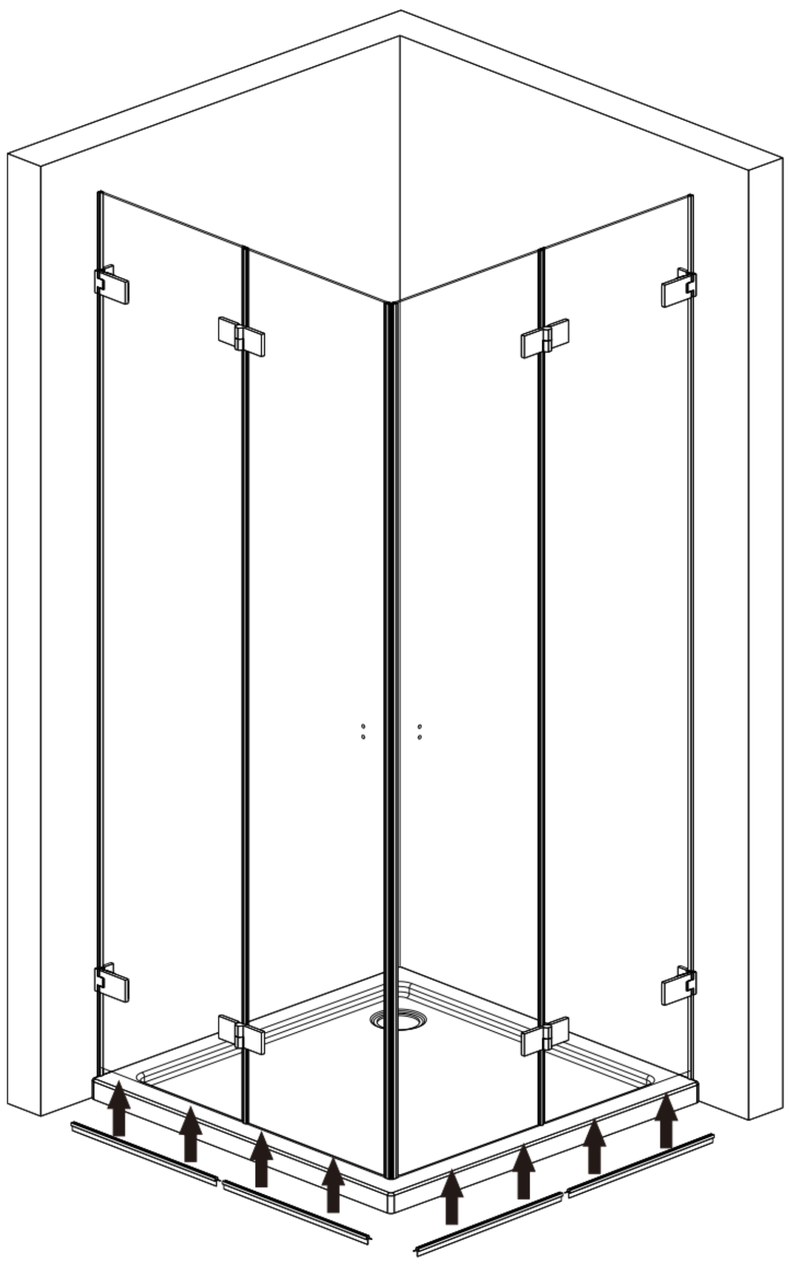

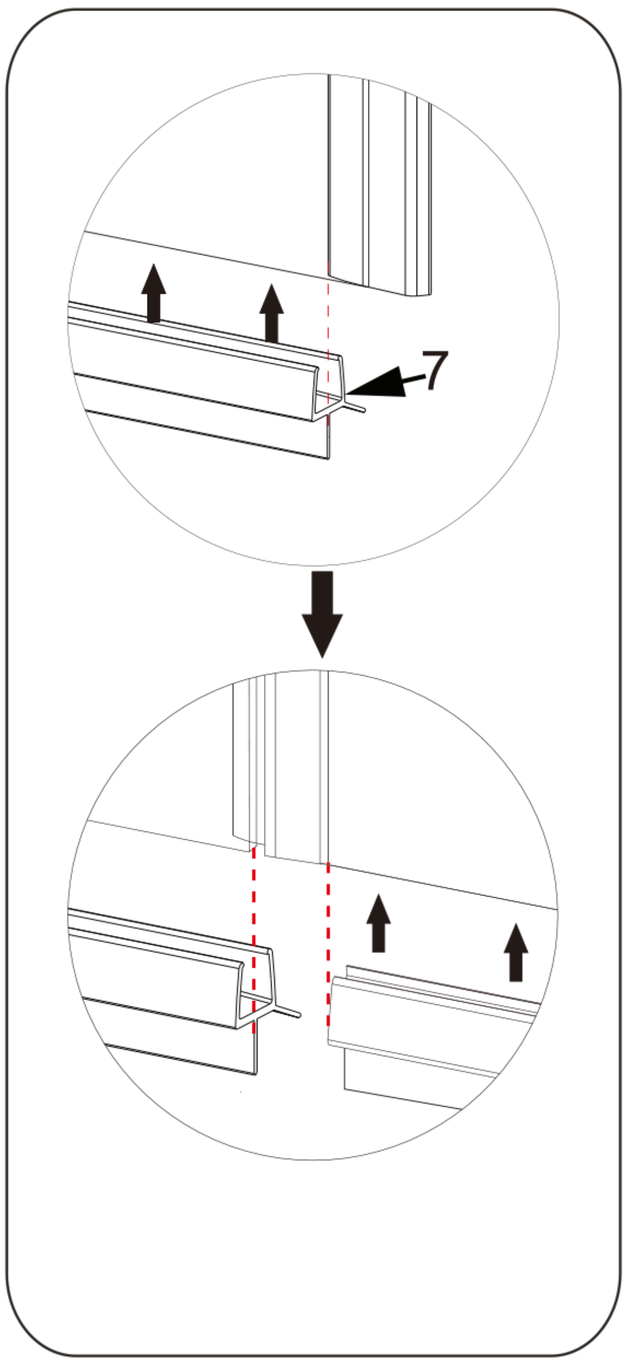

MEXEN

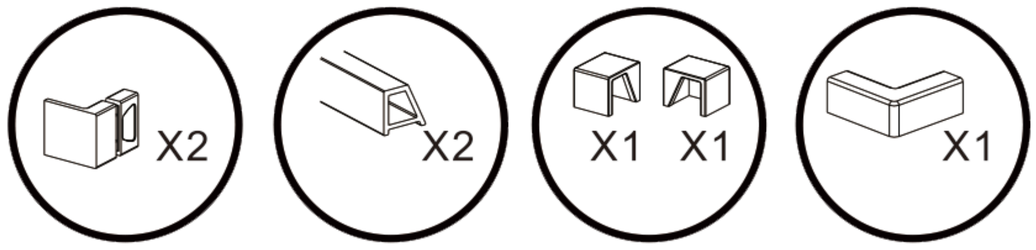

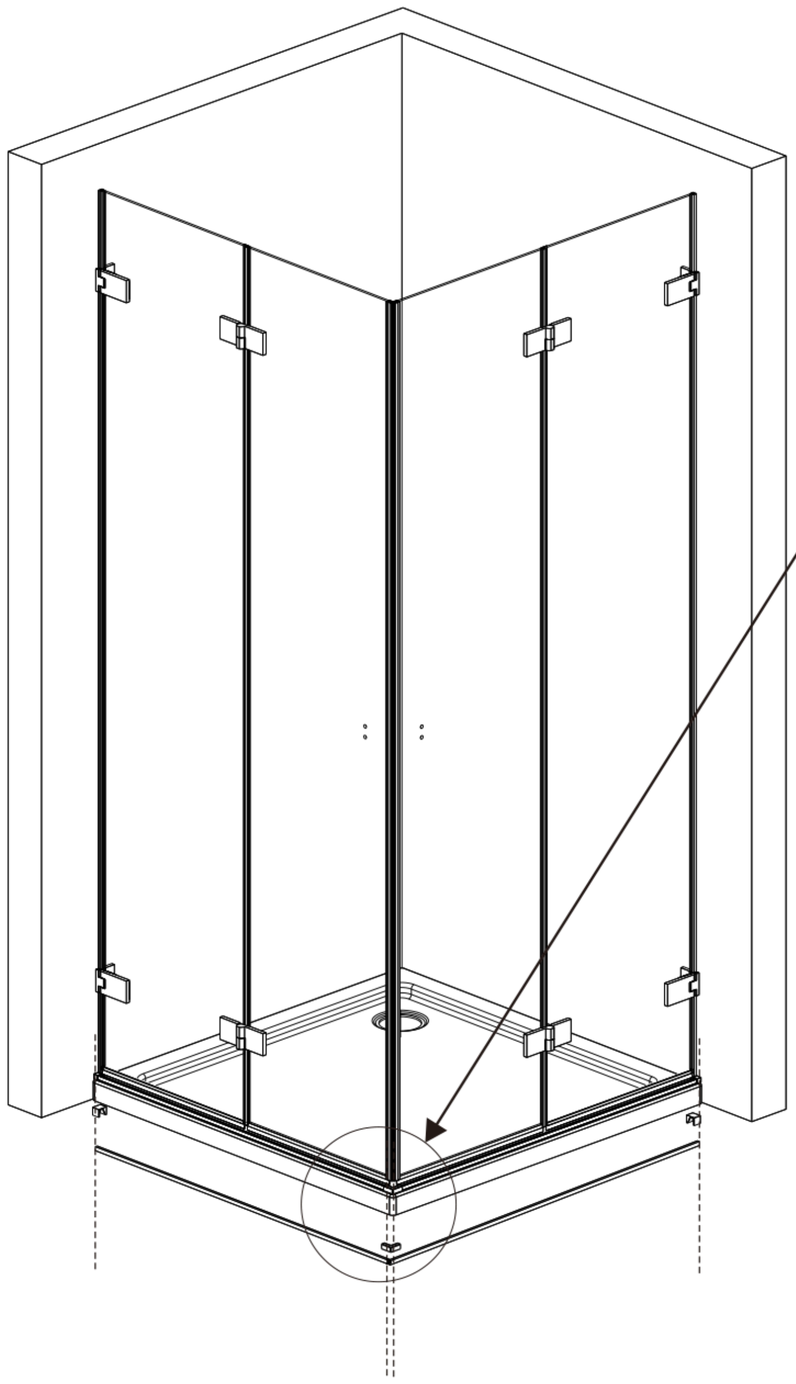

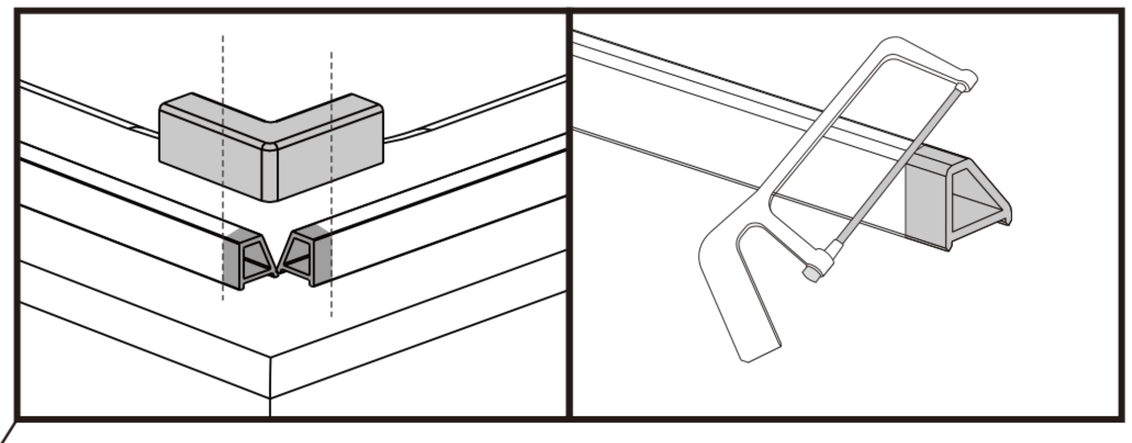

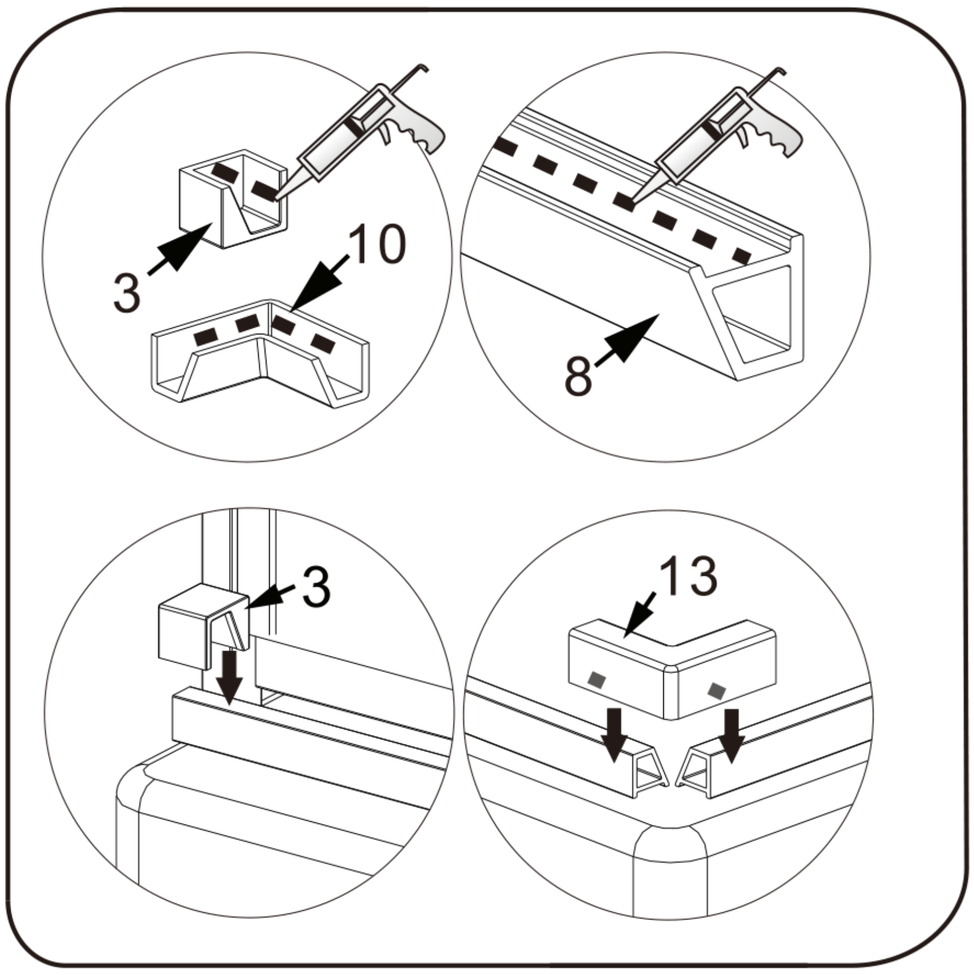

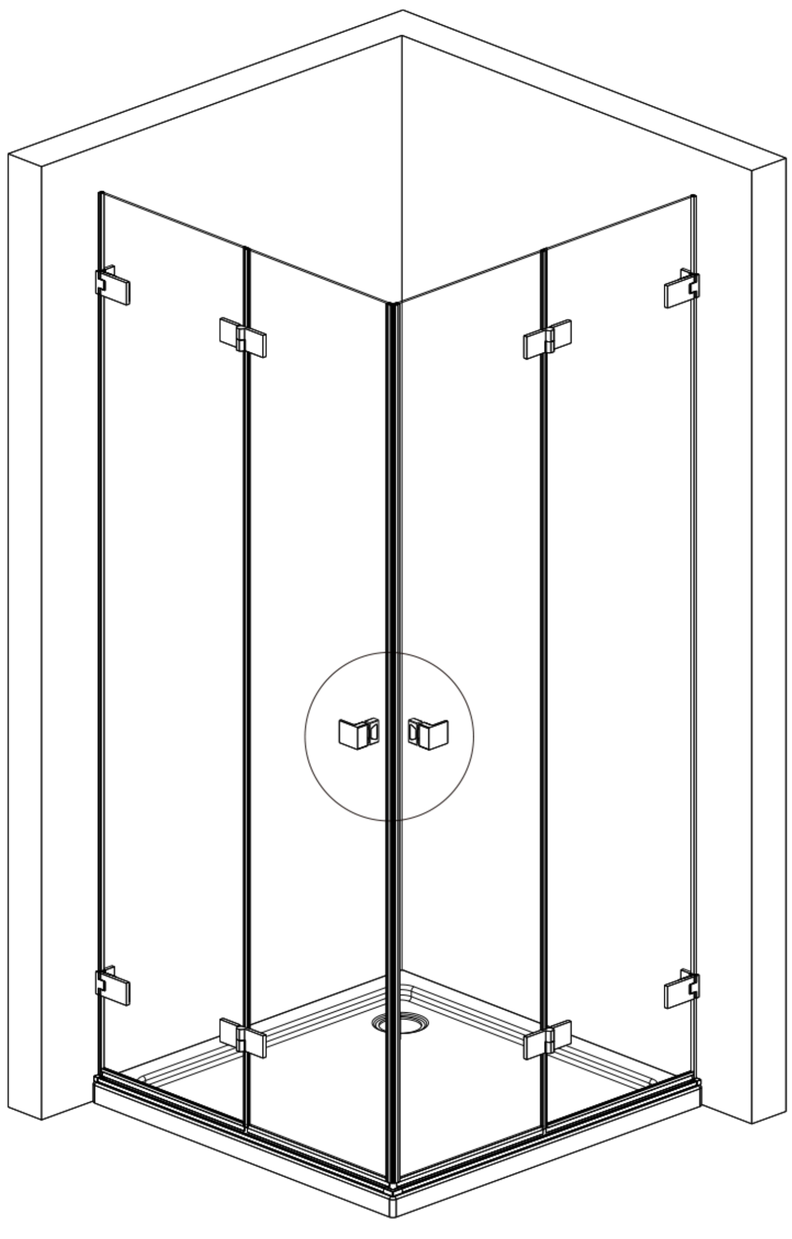

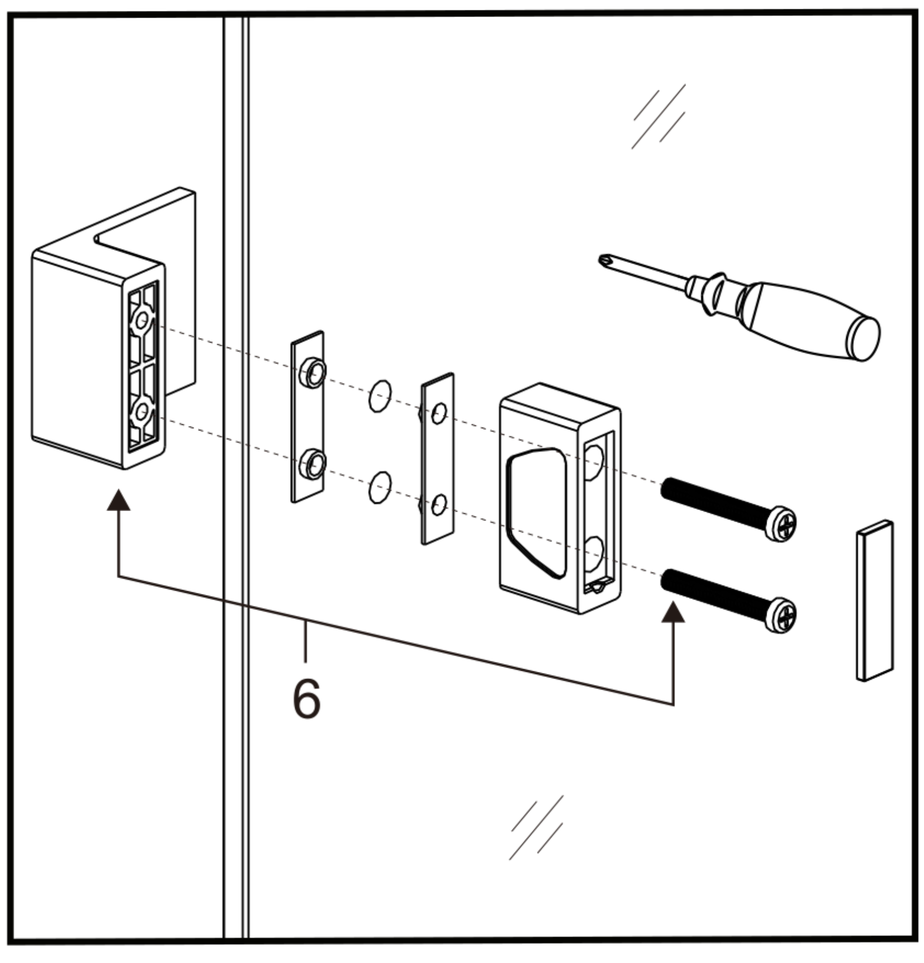
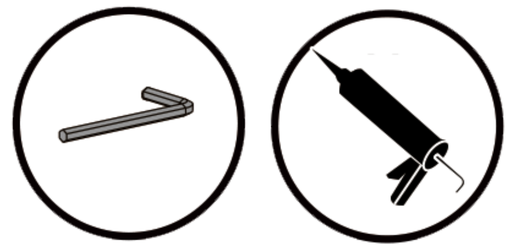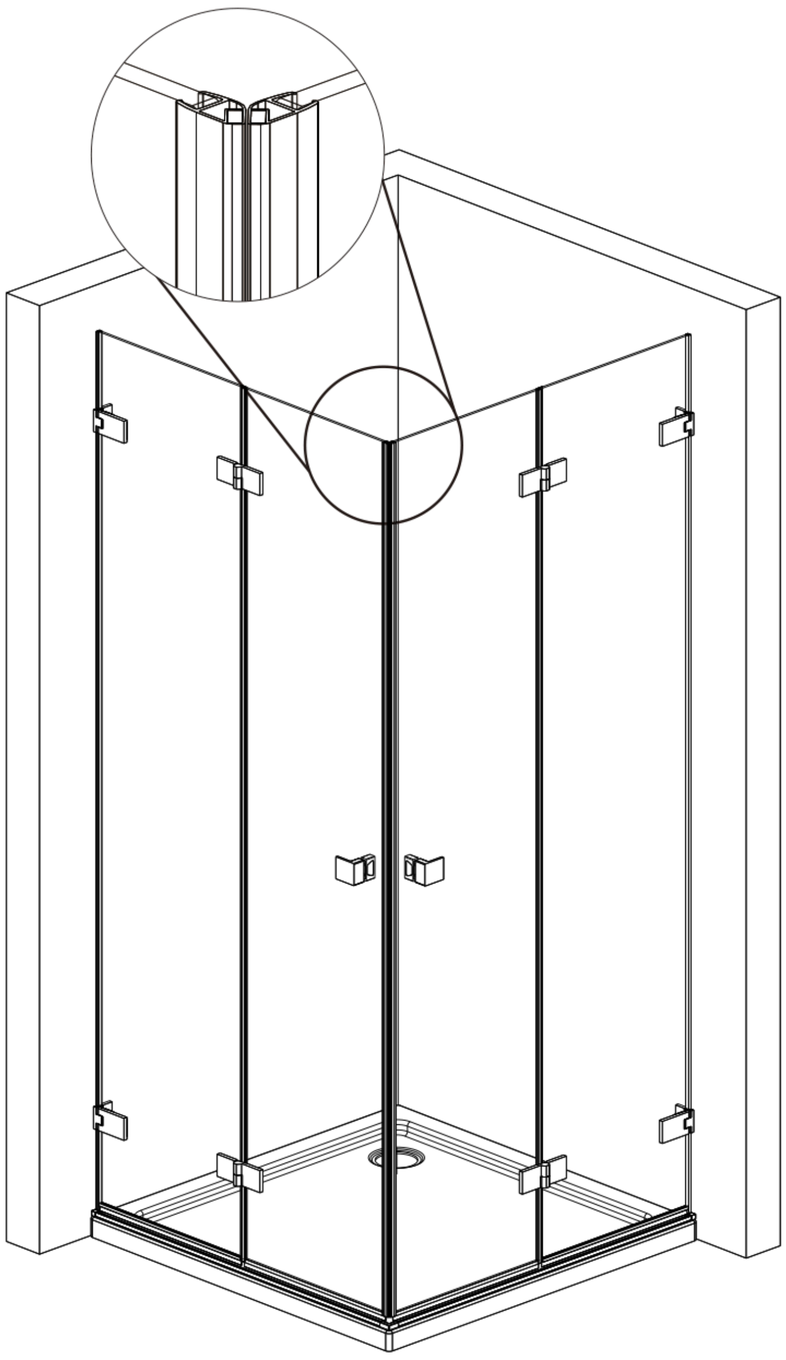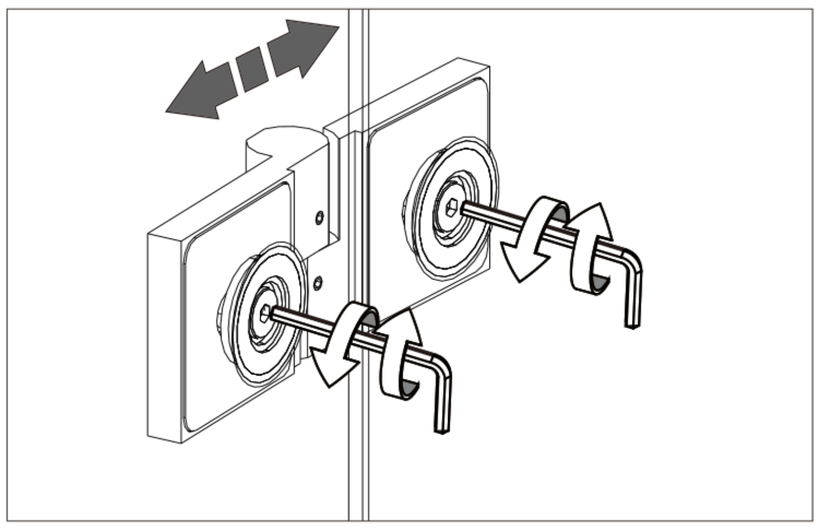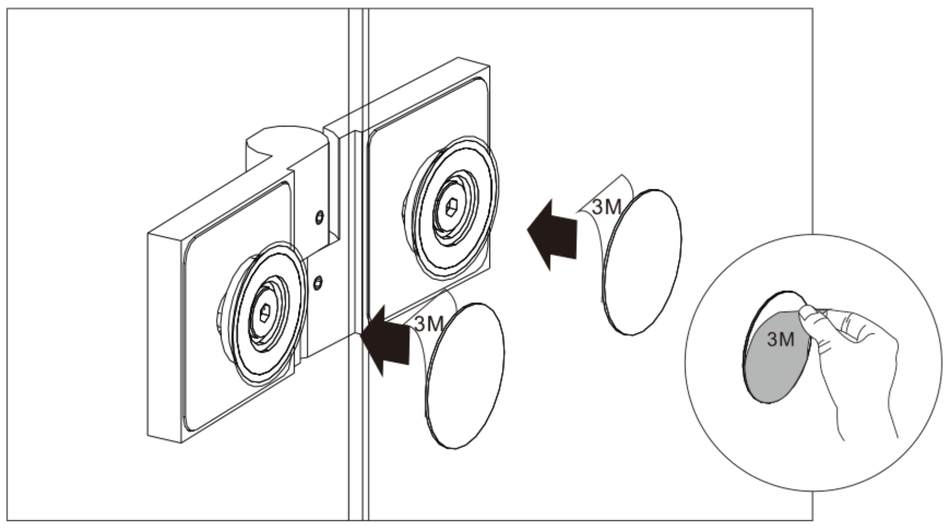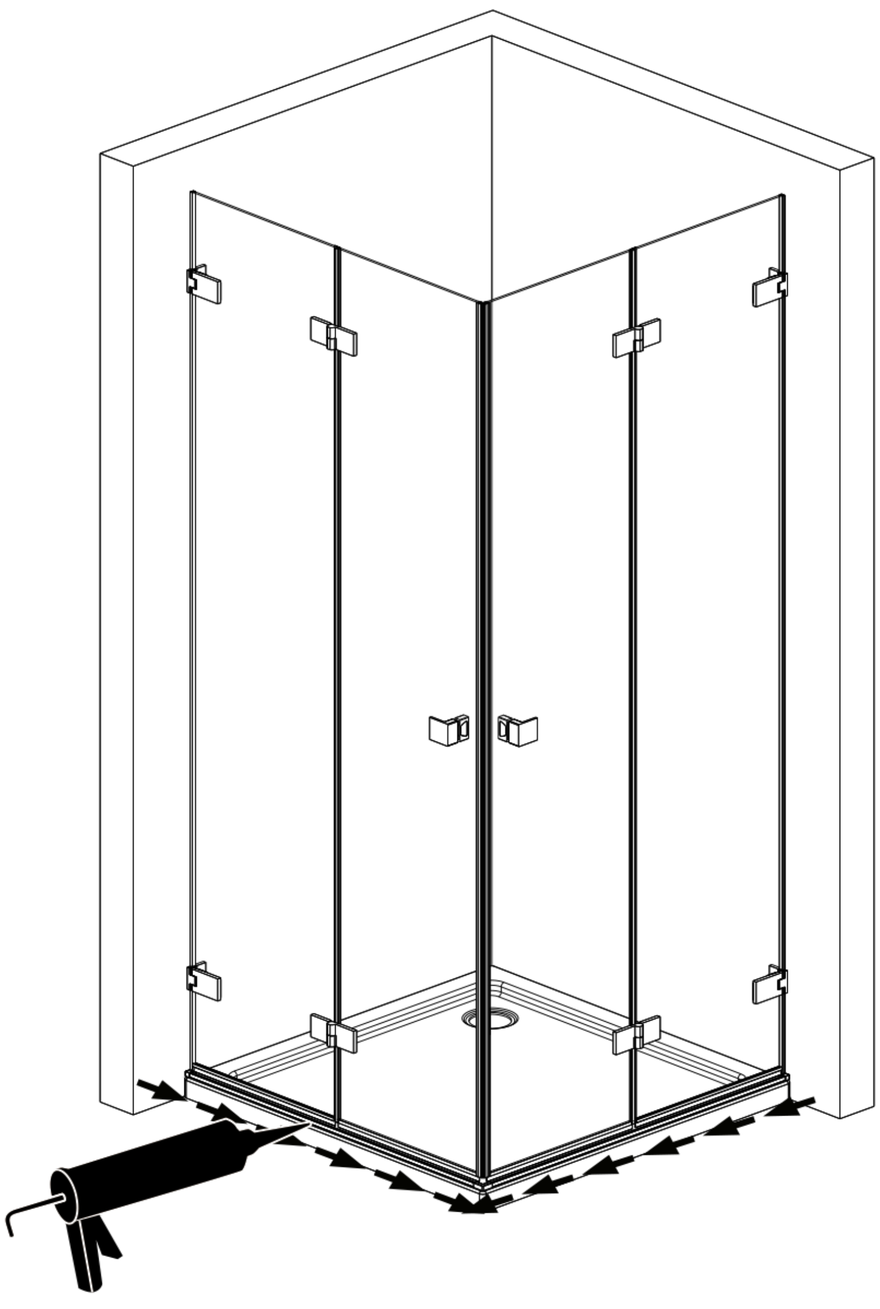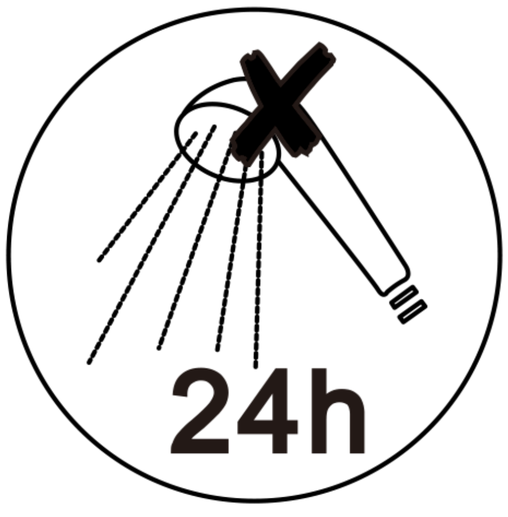
MEXEN