info@grafpolska.pl
www.graf.info

Instrukcja montażu zbiornika podziemnego COMPACT, COMPACT KOMFORT i COMPACT BASIC

Compact 1600 l	**kod W-416**
Compact KOMFORT 1600 l	**kod W-416K**
Compact Basic 1600 l	**kod W-410**
Compact 2650 l	**kod W-412**
Compact KOMFORT 2650 l	**kod W-412K**
Compact Basic 2650 l	**kod W-411**
Zestawy, pakiety i akcesoria	
	kod W-335
	kod W-337
	kod W-462
	kod W-350
	kod W-351
	kod W-352
	kod W-353
	kod W-354
	kod W-355
	kod 202562
	kod 202561
	kod 202574
	kod M-550
	kod M-603

Postanowień niniejszej instrukcji należy przestrzegać obowiązkowo, w przeciwnym razie wszelkie roszczenia z tytułu rękojmi i gwarancji stają się nieważne.

Szczegółowe warunki i zasady gwarancji znajdują się na str. 17.

Obowiązkowo należy skontrolować wszystkie zbiorniki pod kątem uszkodzeń przed umieszczeniem ich w wykopie.

Wersja: 02/2024

Spis treści

1. **INFORMACJE OGÓLNE – str. 2**
2. **WARUNKI MONTAŻU – str. 2**
3. **DANE TECHNICZNE – str. 3**
4. **BUDOWA ZBIORNIKA – str. 5**
5. **TRANSPORT I PRZECHOWYWANIE – str. 5**
6. **INSTALACJA ZBIORNIKA – str. 6**
7. **INSTALACJA JAKO ZBIORNIK BEZODPŁYWOWY – str. 11**
8. **ZESTAWY, PAKIETY I AKCESORIA – str. 11**
9. **PRZYKŁADOWE KONFIGURACJE ZBIORNIKA Z FILTREM ZEWNĘTRZNYM I PAKIETAMI WYPOSAŻENIA – str. 15**
10. **KONTROLA I SERWIS – str. 16**
11. **GWARANCJA PRODUCENTA – str. 17**
12. **ZASADY BHP – str. 18**

1. Informacje ogólne

1.1 Bezpieczeństwo

W trakcie wszystkich prac należy przestrzegać właściwych przepisów BHP.

Ponadto, właściwe przepisy i normy należy uwzględniać w trakcie montażu, konserwacji, naprawy, itp.

W przypadku wszystkich prac przy urządzeniu albo jego częściach, całość urządzenia należy wyłączyć z eksploatacji i zabezpieczyć je przed ponownym uruchomieniem.

Pokrywa zbiornika musi być zamknięta i zabezpieczona przed niekontrolowanym otwarciem (przy pomocy wkrętów), poza pracami wewnątrz zbiornika, gdyż w przeciwnym razie zachodzi wysokie zagrożenie wypadkiem.

Należy stosować wyłącznie oryginalne nadbudowy i pokrywy GRAF.

Firma GRAF oferuje szeroką gamę akcesoriów, które są dopasowane do siebie i mogą być rozbudowane do kompletnych systemów.

Stosowanie innych części wyposażenia może spowodować nieprawidłowe działanie instalacji i wygaśnięcie odpowiedzialności producenta za wszelkie wynikające z tego tytułu szkody.

1.2 Obowiązek oznakowania

Wszystkie przewody i punkty poboru wody użytkowej należy oznakować tabliczką z napisem „Woda niezdatna do picia“ lub odpowiednim piktogramem, aby również po latach zapobiec pomyleniu z wodą wodociągową. Również przy prawidłowym oznakowaniu może dojść do pomyłek, na przykład przez dzieci. Dlatego wszystkie punkty poboru wody użytkowej muszą być wyposażone w zawory posiadające zabezpieczenie przed dziećmi.

2. Warunki montażu

Obciążenie ruchem pieszym:

- Podziemne zbiorniki Compact, Compact KOMFORT i Compact Basic z pokrywą z tworzywa sztucznego należy instalować jedynie w terenach nieobciążonych ruchem kołowym.
- Dopuszczalne krótkotrwałe obciążenia pokrywy o średnicy 500mm w zbiorniku Compact to 100kg, długotrwałe 50kg.
- Dopuszczalne obciążenie pokrywy KOMFORT w zbiorniku Compact to 150kg.
- Pokrywa gwintowana o średnicy 400mm w zbiorniku Compact Basic jest nieprzechodnia.

Uwaga:

- W przypadku wystąpienia wody gruntowej lub montażu w sąsiedztwie zbocza, pagórka lub skarpy należy przestrzegać wytycznych montażu opisanych w punktach 6.2.1 i 6.2.2.
- W przypadku instalacji sąsiadującej z terenem obciążonym ruchem pojazdów ciężarowych należy przestrzegać wytycznych montażu z punktu 6.2.3.
- Zaleca się, aby maksymalna wysokość naziomu nad zbiornikiem nie przekraczała 1m.

3. Dane techniczne

Zbiornik podziemny

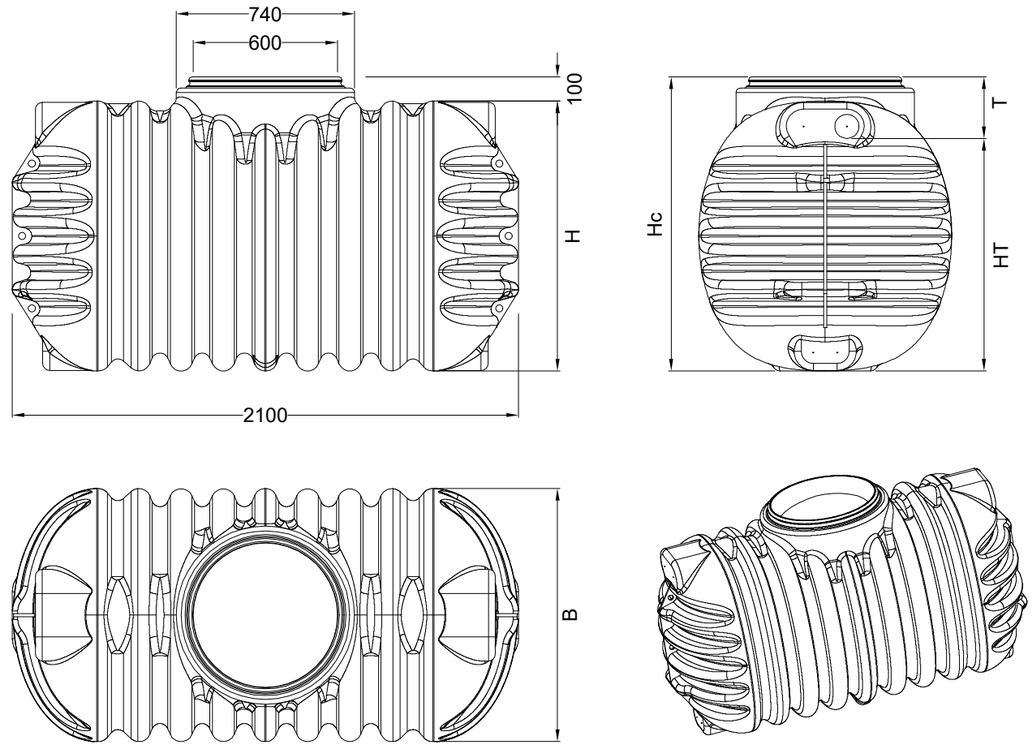

Pojemność	B	Hc	HT	T	H
1600 l	1050 mm	1220 mm	965 mm	255 mm	1120 mm
2650 l	1300 mm	1500 mm	1240 mm	260 mm	1400 mm
2800 l*	1300 mm	1500 mm	–	–	1400 mm

*Pojemność zbiornika przy wlocie w nadbudowie.
Wszystkie wymiary z tolerancją ± 3%

3. Dane techniczne

Nadbudowa z pokrywą do zbiornika Compact D500 H400-780 – kod 295596

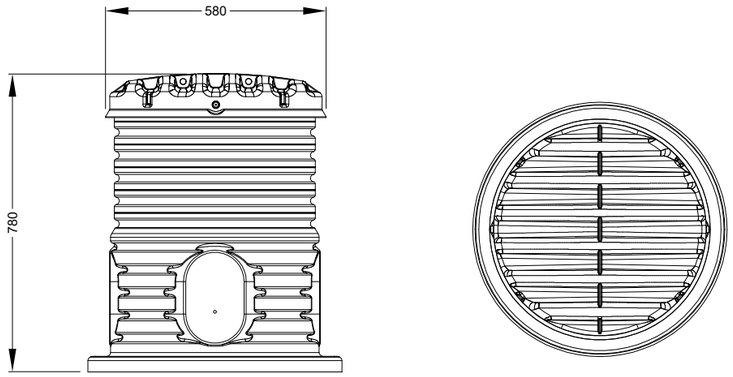

Nadbudowa z pokrywą KOMFORT do zbiornika Compact D500 H400-760 – kod 295581

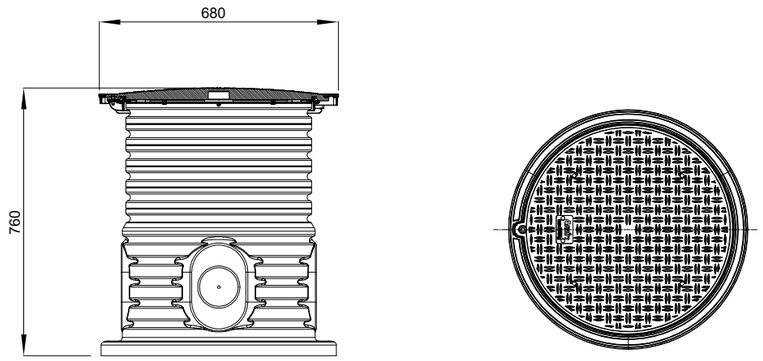

Nadbudowa do zbiornika Compact Basic D400 H250 – kod W-004G

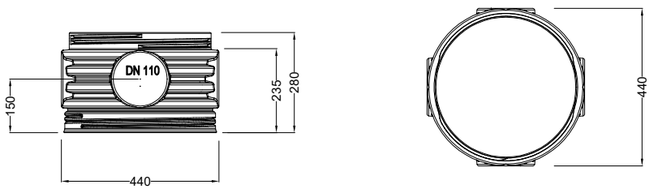

Dodatkowa nadbudowa do zbiornika Compact Basic D400 H550 – kod W-307G (opcja)

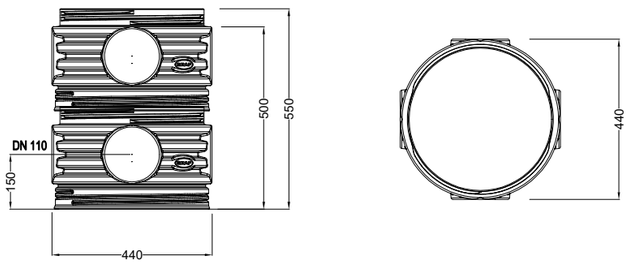

4. Budowa zbiornika

1. Pokrywa:
   - Compact - zintegrowana z nadbudową, kod 295596
   - Compact Basic, kod 106594
   - Compact KOMFORT - zintegrowana z nadbudową, kod 295581
2. Nadbudowa
   - Compact - D500 H400-780 z możliwością skrócenia, kod 295596
   - Compact Basic – D400 H250, kod W-004G (opcja)
   - Compact Basic – D400 H550, kod W-307G (opcja)
   - Compact KOMFORT – D500 H400-760 z możliwością skrócenia, kod 295581
3. Uszczelka
4. Zbiornik Compact/Compact Basic

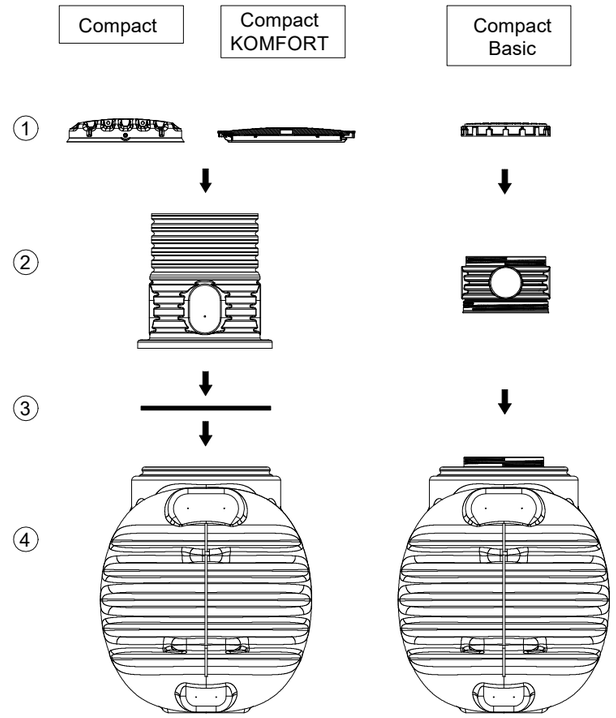

5. Transport i przechowywanie

5.1 Transport

- Podczas transportu zbiorniki należy zabezpieczyć przed przesunięciem i upadkiem. Jeśli zbiorniki są zabezpieczone podczas transportu za pomocą pasów ładunkowych, należy upewnić się, że zbiorniki pozostaną nieuszkodzone. Zaciskanie lub podnoszenie zbiorników za pomocą stalowych lin lub łańcuchów jest niedopuszczalne
- Należy unikać naprężeń spowodowanych uderzeniami
- Nie wolno toczyć ani ciągnąć zbiorników po ziemi

5.2 Przechowywanie

Należy przechowywać zbiorniki na równym podłożu bez ostrych przedmiotów i kamieni oraz unikać negatywnego wpływu zmiennych warunków atmosferycznych, które mogą spowodować uszkodzenia.

Osoby nieupoważnione nie powinny mieć dostępu do magazynowanych produktów.

6. Instalacja zbiornika

1. Zbiornik
2. Podsypka (żwir – 8/16mm lub piasek stabilizowany cementem – 1m³ piasku/200kg cementu)
3. Grunt rodzimy
4. Obsypka (żwir – 8/16mm lub piasek stabilizowany cementem – 1m³ piasku/200kg cementu)
5. Nadbudowa z pokrywą
6. Nawierzchnia

β. Kąt nachylenia skarpy w zależności od głębokości wykopu zgodnie z obowiązującymi przepisami i normami

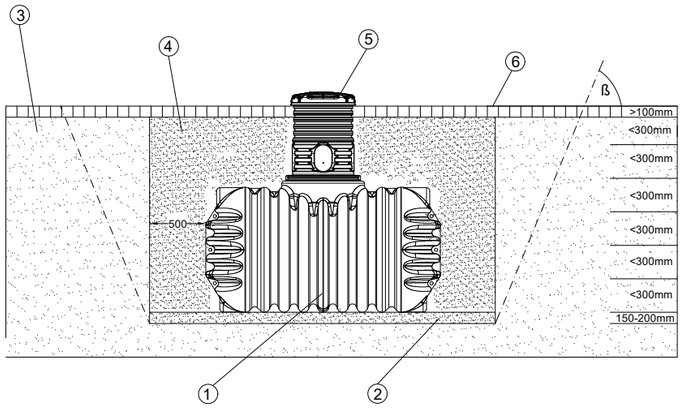

6.1 Miejsce budowy

Przed przystąpieniem do instalacji zbiornika należy ustalić następujące parametry:

- Maksymalny poziom wody gruntowej
- Rodzaje występujących obciążeń, np. ruch pojazdów

W celu ustalenia warunków fizycznych gruntu należy zrobić test perkolacyjny lub zlecić wykonanie badań geologicznych.

6.2 Wykop

W celu zapewnienia wystarczającej przestrzeni roboczej, powierzchnia wykopu musi być ze wszystkich stron szersza o 500mm od zarysu bryły zbiornika. Należy zachować odstęp co najmniej 1200mm od stałych elementów budowlanych.

Skarpy wykopu należy odpowiednio zabezpieczyć. Teren w miejscu posadowienia zbiornika musi być wyrównany i wypoziomowany oraz wykazywać dostateczną nośność.

Głębokość wykopu musi być zwymiarowana tak, aby nie zostało przekroczone maksymalne przykrycie gruntem (zgodnie z pkt. 2 niniejszej instrukcji) nad zbiornikiem. W przypadku instalacji w strefie przemarzania należy opróżnić zbiornik przed zimą.

Jako podsypkę stosuje się warstwę zagęszczonego żwiru okrągłego (8/16mm, gr. 150-200mm) lub piasku stabilizowanego cementem (1m³ piasku/200kg cementu, gr. 150-200mm).

6.2.1 Montaż w wodzie gruntowej i gruntach spoistych

- Zbiornik można montować maks. 500mm w wodach gruntowych/warstwowych.
- Jeżeli spodziewane jest ich podniesienie albo wymagany poziom nie może być dotrzymany, należy uwzględnić konieczność odprowadzenia wód gruntowych poprzez drenaż odwadniający oraz montaż zbiornika na płycie fundamentowej wraz z jego zakotwieniem.

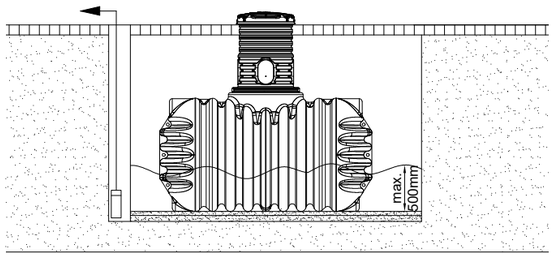

6. Instalacja zbiornika

6.2.2 Położenie na zboczu/skarpie

Przy posadowieniu zbiornika w bezpośrednim sąsiedztwie (<5 m) zbocza, pagórka lub skarpy należy wykonać odpowiednio zaprojektowany mur oporowy, który przejmowałby nacisk gruntu.

Mur musi być wyższy o co najmniej 500mm od bryły zbiornika i znajdować się w odległości przynajmniej 1200mm od zbiornika.

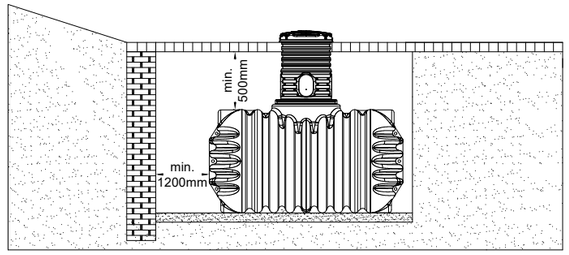

6.2.3 Montaż w sąsiedztwie terenów obciążonych ruchem samochodów ciężarowych

Jeżeli podziemne zbiorniki są instalowane w bezpośrednim sąsiedztwie nawierzchni jezdnej z ruchem ciężkich pojazdów o masie ponad 3,5 tony, wówczas minimalna odległość zbiornika od tej nawierzchni powinna być równa przynajmniej głębokości wykopu.

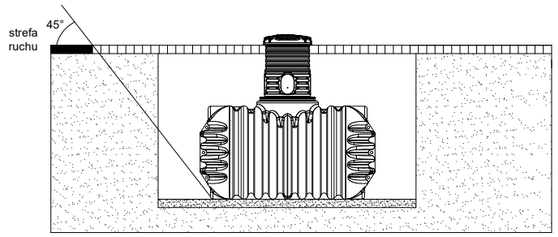

Minimalna odległość od terenu z ruchem kołowym:

Zbiornik [l]	1600	2650
Odległość [mm]	2200	2500

6.3 Łączenie wielu zbiorników

Dwa lub więcej zbiorników należy połączyć w miejscach do tego przeznaczonych - wspawane króćce DN50 w górnej i dolnej części zbiornika. Należy pamiętać, że odległość między zbiornikami instalowanymi jeden za drugim wynosi co najmniej 1000mm lub 1300mm, jeżeli zbiorniki mają być instalowane obok siebie.

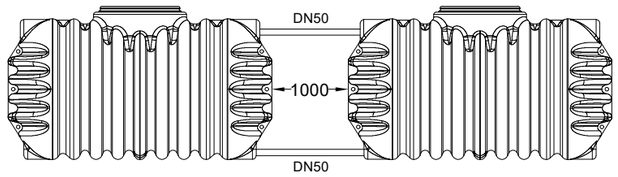

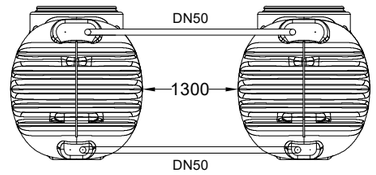

6.4 Posadowienie i napełnienie zbiornika

Posadowić zbiorniki za pomocą odpowiedniego sprzętu opuszczając je płynnie i bez wstrząsów do przygotowanego wcześniej wykopu (p. 5 – Transport i przechowywanie).

Zasypywanie zbiornika wykonywać stopniowo, warstwami gruntu maks. 30cm, równocześnie napełniając go wodą aż do przelewu, w celu zrównoważenia parcia gruntu. Poszczególne warstwy muszą być dobrze zagęszczone.

Jako obsypkę należy użyć żwiru (8/16mm) lub piasku stabilizowanego cementem (1m³ piasku na 200kg cementu).

Szerokość obsypki min. 500mm.

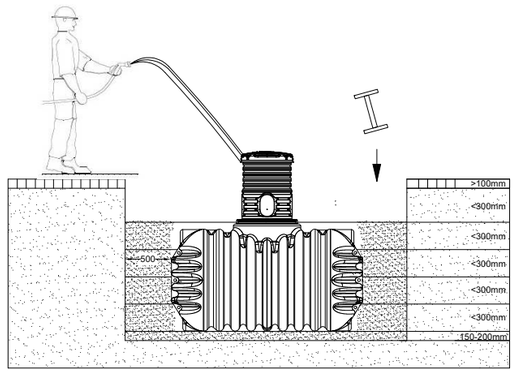

6. Instalacja zbiornika

Materiał obsypki:

- Obsypka musi być odpowiednia do zagęszczania
- Najlepszym materiałem jest żwir okrągły o uziarnieniu 8/16 mm lub piasek stabilizowany cementem (1m³ piasku/200kg cementu)
- Nie należy używać gruntu rodzimego
- Nie należy używać gruntów ciężkich (nieprzepuszczalnych)

6.5 Układanie przyłączy

Wszystkie rury dopływowe i przelewowe należy układać ze spadkiem co najmniej 1% w kierunku przepływu (uwzględnić przy tym późniejsze osiadanie gruntu). Jeżeli rura przelewowa zbiornika jest podłączona do publicznej kanalizacji, należy ją zabezpieczyć przed cofką (cofaniem się przepływu) za pomocą urządzenia podnoszącego (kanał mieszany) lub urządzenia przeciwzalewowego (kanał odprowadzający wyłącznie wodę deszczową).

Wszystkie przewody ssawne, tłoczne i sterujące muszą być poprowadzone w rurze osłonowej, którą należy ułożyć ze spadkiem w stosunku do zbiornika, bez zagięć i możliwie w linii prostej. Wymagane łuki należy wykonać z kształtek rurowych 30°.

Ważne: Rurę osłonową należy podłączyć do otworu wykonanego powyżej maksymalnego poziomu wody.

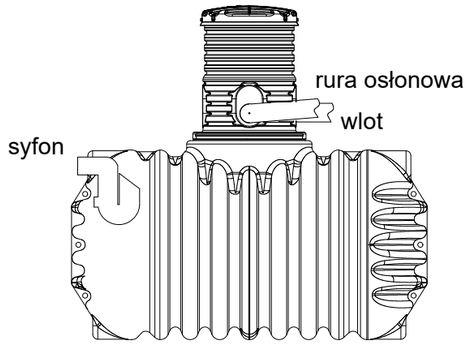

6.6 Montaż nadbudowy

Nadbudowę do zbiornika Compact (H400-780) i Compact KOMFORT (H400-760) można skrócić w miejscach do tego przeznaczonych, co umożliwia przykrycie zbiornika gruntem od 400 do 780 i 760mm.

Nadbudowa montowana jest na uszczelce włożonej w otwór zbiornika, następnie przykręcana wkrętami (nie wchodzą w zakres dostawy).

Nadbudowa do zbiornika Compact Basic (H250 i H550) jest gwintowana i montujemy ją bezpośrednio nakręcając na zbiornik.

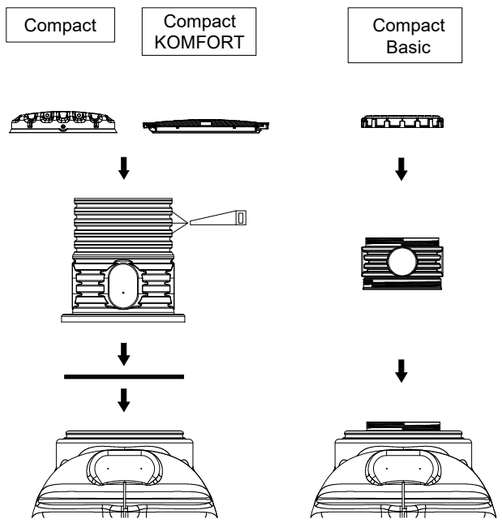

6.7 Montaż pokrywy

Z wyjątkiem prac wykonywanych w zbiorniku, pokrywa zbiornika musi przez cały czas pozostawać szczelnie zamknięta (ochrona przed dziećmi), ponieważ w przeciwnym razie stanowi wysokie ryzyko wypadku.

Pokrywa mocowana jest przy pomocy śrub w miejscach do tego przeznaczonych.

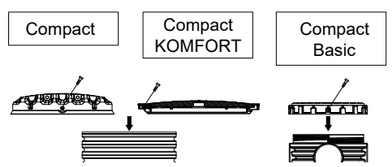

6. Instalacja zbiornika

- **Zbiorników nie należy instalować na terenach z obciążeniem ruchem kołowym**
- **Po każdym otwarciu pokrywa musi być szczelnie zamknięta i zabezpieczona przed dziećmi**
- **Należy stosować tylko i wyłącznie nadbudowy i pokrywy firmy GRAF**
- **W przeciwnym razie wszelkie roszczenia z tytułu rękojmi i gwarancji stają się nieważne**

6.8 Przykładowe przekroje całej instalacji

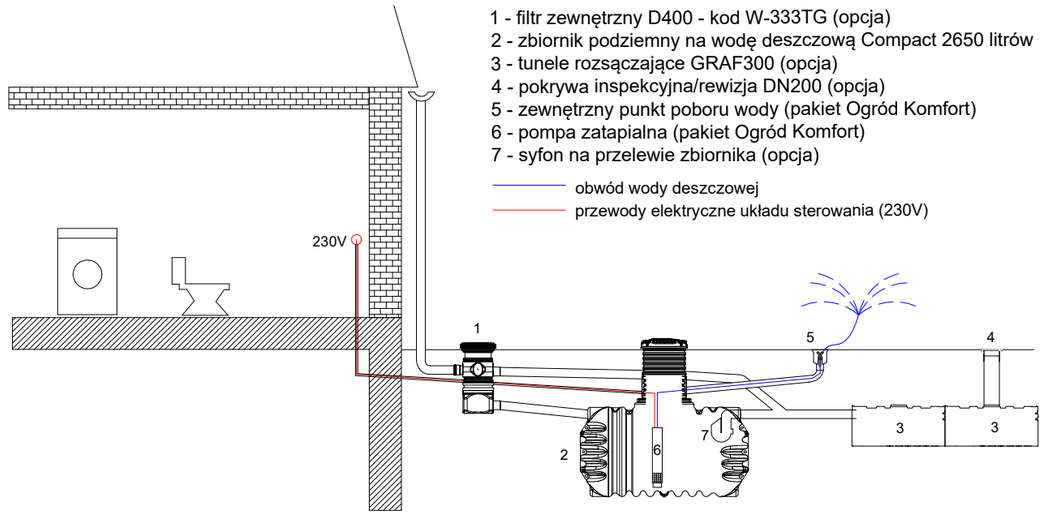

Schemat instalacji zbiornika Compact z filtrem zewnętrznym i pakietem Ogród Komfort

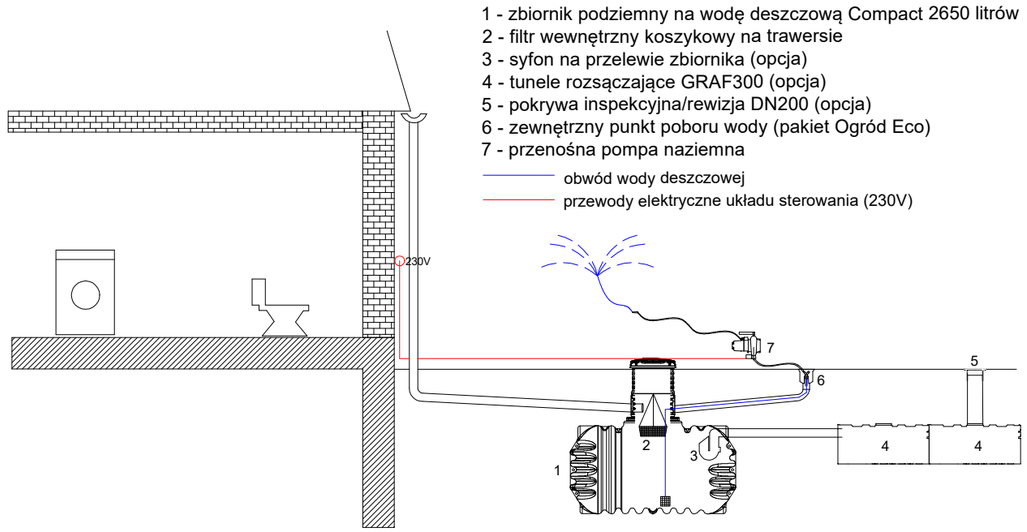

Schemat instalacji zbiornika Compact z filtrem zewnętrznym i pakietem Ogród Eco

6. Instalacja zbiornika

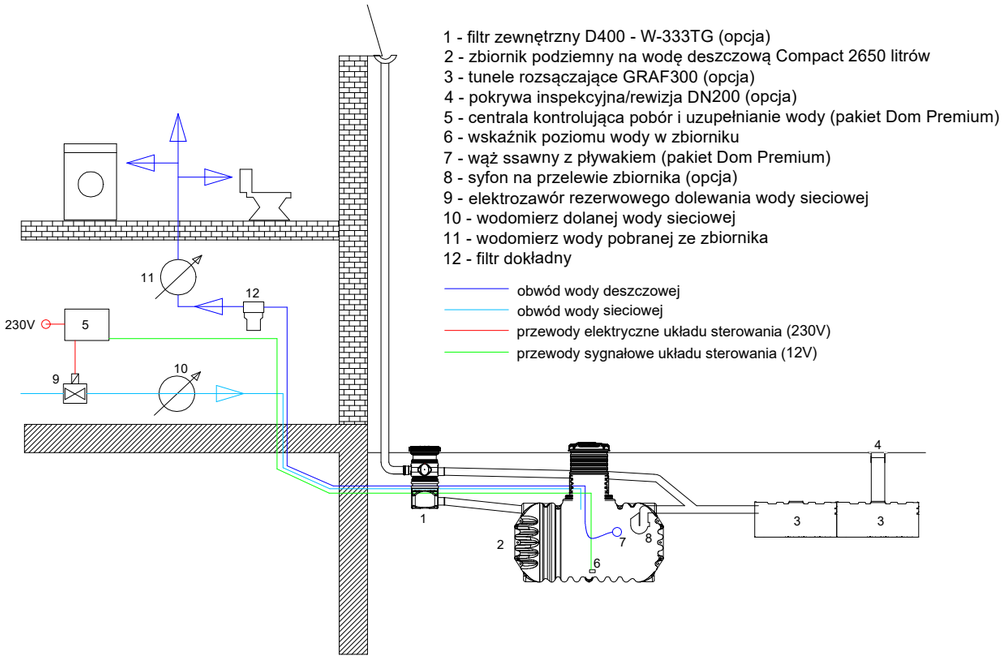

Schemat instalacji zbiornika Compact z filtrem zewnętrznym i pakietem Dom Premium

- Opcjonalne zastosowanie tuneli rozsączających za zbiornikiem ma na celu rozsączenie nadmiaru deszczówki.
- Głębokość wykopów pod układ tuneli zależna jest od:
  - Głębokości posadowienia zbiornika
  - Poziomu wód gruntowych i rodzaju gruntu
  - Odległości złoża rozsączającego z tuneli od zbiornika
- Dno wykopu powinno być usytuowane w odległości co najmniej 1m od najwyższego poziomu wód gruntowych. Minimalna szerokość wykopu wynosi 90cm, a odległość pomiędzy ciągami co najmniej 1,5m (w osi tunelu).
- Pod tunelami zaleca się wyłożyć podsypkę o grubości minimum 8cm ze żwiru o uziarnieniu 8-16mm (dla gruntów bardzo dobrze przepuszczalnych, np. piasków średnich i drobnych). Na podsypce umieszcza się tunele rozsączające i łączy ze sobą jeden za drugim. Całość od góry zabezpieczamy geowłókniną, ułożoną z zapasem na końcu przewodów na co najmniej 30-50cm.
- Należy upewnić się, że połączenia tuneli są wykonane prawidłowo, a obsypka jest równomierna bez luk i martwych obszarów. Pierwszą warstwę wykonuje się z tłucznia 20-40mm do górnej krawędzi tunelu. Następnie jako materiał wypełniający można wykorzystać grunt rodzimy. Na koniec wykop należy stopniowo zasypać równomiernie warstwami. Nawierzchnię i podbudowę należy przygotować odpowiednio do przewidywanego obciążenia, a wysokość naziomu zgodnie z wytycznymi szczegółowymi instrukcji montażu tuneli.
- Układ tuneli należy zakończyć rurą rewizyjno-napowietrzającą DN200 / DN110.
- W przypadku montażu tuneli w gruntach średnio przepuszczalnych (np. piaski gliniaste), należy zastosować dodatkową warstwę tłucznia lub kamienia płukanego do wysokości komory, a warstwę podsypki zwiększać w zależności od rodzaju gruntu.
- W celu uniknięcia zarastania tuneli rozsączających przez korzenie roślin, powierzchnia terenu nad złożem rozsączającym nie powinna być porośnięta roślinami o długim systemie korzeniowym, a w bliskim sąsiedztwie ciągów złoża nie należy sadzić drzew.

7. Instalacja jako zbiornik bezodpływowy

Jeśli podziemne zbiorniki serii Compact są instalowane jako zbiorniki bezodpływowe, obowiązują wszystkie powyższe etapy pracy i zalecenia.

Pomija się przelew awaryjny i pusty rurociąg techniczny, a montuje końcówkę wentylacyjną DN110 (kod 369017).

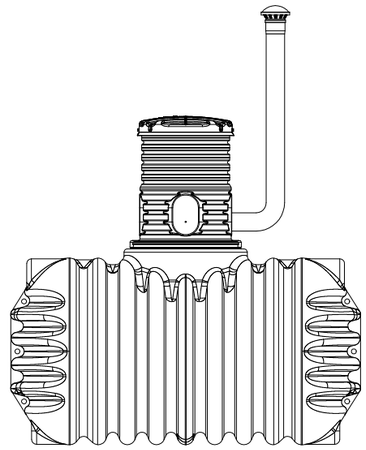

8. Zestawy, pakiety i akcesoria

8.1 Zestaw Ogród Basic Promo 5600l – kod W-335

- Dwa zbiorniki Compact Basic 2800l
- Wspawane króćce DN50 do połączenia zbiorników
- Filtr koszykowy wewnątrz nadbudowy
- Przelew awaryjny w nadbudowie z kratką zapobiegającą przelewaniu zanieczyszczeń i dostawaniu się gryzoni
- Syfon na przelewie zbiornika
- Pokrywy gwintowane zielone DN400

8.2 Zestaw Ogród Komfort Promo 5600l – kod W-337

- Zestaw Ogród Basic Promo 5600l – kod W-335
- Pakiet Ogród Komfort Garantia:
  - Automatyczna pompa zatapialna
  - Zewnętrzny punkt poboru wody (2 szybkozłącza z zaworkami do węża 25mm, 1”)
  - Wąż ciśnieniowy o długości 10m

8.3 Zestaw Ogród 4rain Promo 3000l – kod W-462

- Zbiornik Compact 2800l z nadbudową D500 H400-780 i pokrywą do ruchu pieszego
- Filtr koszykowy na trawersie wewnątrz nadbudowy
- Syfon na przelewie zbiornika
- Zbiornik naziemny ROUND 210l w kolorze zielonym i kranikiem w zestawie (podstawa nie wchodzi w zakres dostawy)

8. Zestawy, pakiety i akcesoria

8.4 Zestaw Compact 5600 l (2 x 2800 l) – kod W-350

- Zbiornik podziemny Compact 2800l z nadbudową D500 H400-780 (3 x DN110)
- Zbiornik podziemny Compact 2800 l
- Króćce DN50 z uszczelką do połączenia zbiorników

8.5 Zestaw Compact 5600 l (2 x 2800 l) – kod W-351

- Zbiornik podziemny Compact 2800l z nadbudową D500 H400-780 (3 x DN110)
- Zbiornik podziemny Compact 2800 l z pokrywą rewizyjną DN200 (bez rury kanalizacyjnej)
- Króćce DN50 z uszczelką do połączenia zbiorników

8.6 Zestaw Compact 5600 l (2 x 2800 l) – kod W-352

- 2 x zbiornik podziemny Compact 2800 l z nadbudową D500 H400-780 (3 x DN110)
- Króćce DN50 z uszczelką do połączenia zbiorników

8.7 Zestaw Compact 5600l (2x2800) – kod W-353

- Zbiornik podziemny Compact 2800 l z nadbudową KOMFORT D500 H400-760 (3 x DN110)
- Zbiornik podziemny Compact 2800 l
- Króćce DN50 z uszczelką do połączenia zbiorników

8.8 Zestaw Compact 5600l (2x2800) – kod W-354

- Zbiornik podziemny Compact 2800l z nadbudową KOMFORT D500 H400-760 (3xDN110)
- Zbiornik podziemny Compact 2800l z pokrywą rewizyjną DN200 (bez rury kanalizacyjnej)
- Króćce DN50 z uszczelką do połączenia zbiorników

info@grafpolska.pl
www.graf.info

8. Zestawy, pakiety i akcesoria

8.9 Zestaw Compact 5600l (2x2800) – kod W-355

- 2 x zbiornik podziemny Compact 2800 l z nadbudową KOMFORT D500 H400-760 (3 x DN110)
- Króćce DN50 z uszczelką do połączenia zbiorników

8.10 Pakiet Ogród Eco – kod 202562

- Przenośna pompa naziemna
- Zewnętrzny punkt poboru wody (2 szybkozłącza z zaworkami do węża 25mm, 1”)
- Wąż łączący punkt poboru wody z pompą (dł. 1m)

8.11 Pakiet Ogród Komfort – kod 202561

- Automatyczna pompa zatapialna
- Zewnętrzny punkt poboru wody (2 szybkozłącza z zaworkami do węża 25mm, 1”)
- Wąż ciśnieniowy o długości 10m

8.12 Pakiet Dom Premium – kod 202574

- Centrala kontrolująca pobór i uzupełnianie wody Aqua Center Basic 15/4
- Wąż ssawny z pływakiem, filtrem siatkowym i zaworem zwrotnym
- Przejście przez ścianę DN110 z przelotami na rurę 1” i na dwa przewody

8.13 Pakiet Pompy Ogród PROMO – kod M-550

- Pompa zatapialna Multi Diver 1000 EVO 230V (15m)
- Zewnętrzny punkt poboru wody (2 szybkozłącza z zaworkami do węża 25mm, 1”)
- Wąż ciśnieniowy o długości 10m

8.14 Pakiet Pompy Ogród Komfort Plus – kod M-603

- Automatyczna pompa zatapialna z pływakiem
- Zewnętrzny punkt poboru wody (2 szybkozłącza z zaworkami do węża 25mm, 1”)
- Wąż ciśnieniowy o długości 10m

Uwaga! Zdjęcia elementów wyposażenia zestawów i pakietów technicznych mają charakter ilustracyjny i mogą się różnić od dostarczonych.

8. Zestawy, pakiety i akcesoria

8.14 Pozostałe akcesoria (opcja)

Studzienka rozdzielcza W-011TG	**Nadbudowa studzienki rozdzielczej i filtra zewn. W-014T / W-015T H250 / H600**
Filtr wewnętrzny na trawersie 202044	**Filtr wewnętrzny koszykowy M-228**
Filtr zewnętrzny D400 W-333 TG	**Przepompownia wody deszczowej W-405**
Nadbudowa do zbiornika Compact Basic H250 W-004G	**Nadbudowa do zbiornika Compact Basic H550 W-307G**
Geowłóknina PRO1R (0,5 x 50m) M-453 (1,0 x 25m) 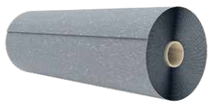	**Zewnętrzny punkt poboru wody 202060**
Tunel rozsączający 300l 230010 **Dekiel 231004-S**	**Komora rozsączająca 130l KOM-ST130** **Dekiel DEK-ST**
Pokrywa inspekcyjna/ rewizja DN200 340527	**Końcówka wentylacyjna DN110 369017**
Moduł uzupełniający wodę w zbiorniku 202039	**Wskaźnik wypełnienia zbiornika 202038**

9. Przykładowe konfiguracje zbiornika z filtrem zewnętrznym i pakietami wyposażenia

9.1 Zbiornik z filtrem zewnętrznym D400 i pakietem Ogród Eco

Praktyczny i ekonomiczny zestaw do magazynowania oraz wykorzystywania deszczówki w ogrodzie.

Przenośną pompę naziemną można wykorzystać do innych celów lub zabrać po sezonie w przypadku domów letniskowych.

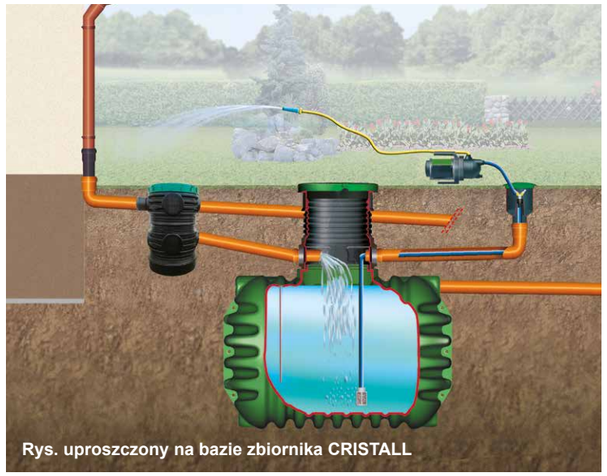
Rys. uproszczony na bazie zbiornika CRISTALL

9.2 Zbiornik z filtrem zewnętrznym i pakietem Ogród Komfort

Idealne rozwiązanie dla tych, którzy cenią komfort użytkowania i chcą wykorzystywać deszczówkę w ogrodzie.

- Pompa z zabezpieczeniem przed suchobiegiem automatycznie załącza się po otwarciu wylewki węża
- Układ może zasilać system zraszaczy – uruchomi się po otwarciu zaworu danej sekcji
- Zaworki odcinające w punkcie poboru zapobiegają przypad-kowemu uruchomieniu pompy

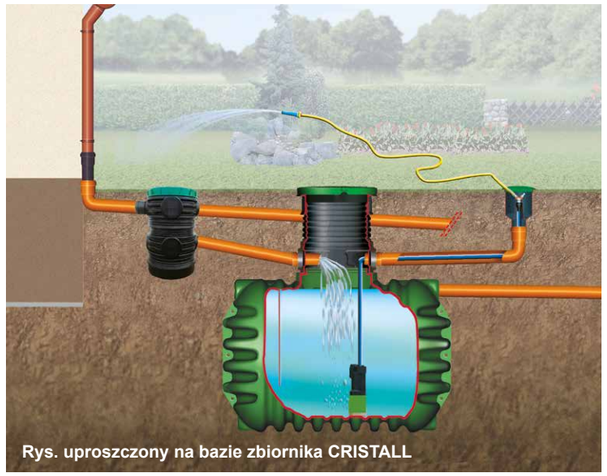
Rys. uproszczony na bazie zbiornika CRISTALL

9.3 Zbiornik z filtrem zewnętrznym i pakietem Dom Premium

System wyposażony w bezobsługowe rozwiązania do magazynowania oraz wykorzystywania wody deszczowej w domu i ogrodzie.

- Pozwala przez cały rok oszczędzać do 50% wody pitnej poprzez wykorzystanie deszczówki
- Dodatkowy pakiet Ogród Komfort umożliwi korzystanie z tego samego zbiornika na deszczówkę również do podlewania ogrodu
- System bezobsługowy, za wyjątkiem czyszczenia filtra

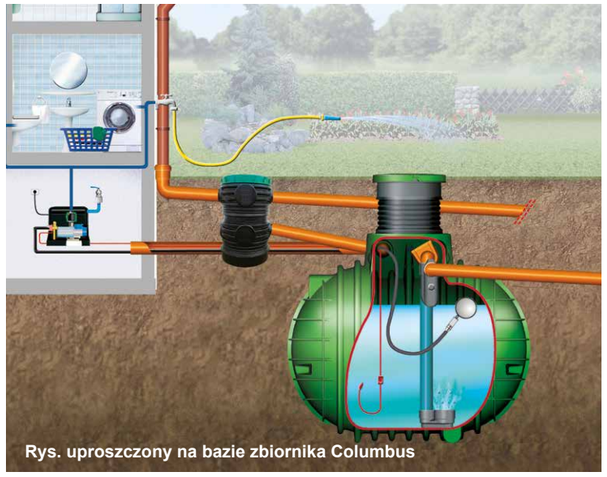
Rys. uproszczony na bazie zbiornika Columbus

10. Kontrola i serwis

Cały system należy sprawdzać pod kątem przecieków, czystości i stabilności przynajmniej co 3 miesiące.

Serwis całego system powinien być przeprowadzany w odstępach ok. pięcioletnich. W tym przypadku wszystkie części systemu muszą być wyczyszczone oraz sprawdzone pod kątem prawidłowego funkcjonowania. Czynności serwisowe powinny polegać na:

- Całkowitym opróżnieniu zbiornika
- Usunięciu osadów za pomocą niemetalowego skrobaka
- Umyciu wodą powierzchni zbiornika oraz jego wewnętrznych części
- Usunięciu wszystkich zanieczyszczeń ze zbiornika
- Sprawdzeniu czy wszystkie elementy są prawidłowo zamontowane

11. Gwarancja producenta

GRAF Polska Sp. z o. o. z siedzibą przy ul. Unii Europejskiej 26 w Skierniewicach (96-100) oświadcza, że zbiorniki podziemne, opisane w niniejszym dokumencie są odpowiednie do stosowania przy wykonywaniu robót budowlanych zgodnie z ustawą o wyrobach budowlanych z dnia 16 kwietnia 2004 r. (Dz.U.nr 92, poz. 881 z późn. zm.), co zostało potwierdzone Krajową deklaracją właściwości użytkowych, stanowiącą oświadczenie Producenta na jego wyłączną odpowiedzialność, że wyrób budowlany jest zgodny z Krajową Oceną Techniczną.

- **Producent udziela 10-letniej gwarancji (liczonej od daty sprzedaży) na konstrukcję zbiornika.**
- **Producent oświadcza, że wyżej wymienione urządzenie jest wolne od wad fabrycznych.**

W przypadku wystąpienia w okresie gwarancji wady fabrycznej tkwiącej w urządzeniu, która zostanie potwierdzona przez serwis producenta, dokonywana jest nieodpłatna naprawa urządzenia lub elementy wadliwe urządzenia wymieniane są na nowe (w takim przypadku – wadliwe elementy muszą zostać zwrócone do Producenta). Ewentualnie Producent dostarcza brakujące części.

Użytkownik traci uprawnienia z tytułu Gwarancji, jeżeli w terminie 14 dni od wykrycia wady nie zawiadomi o tym Producenta listem poleconym na adres siedziby producenta lub pocztą elektroniczną na adres:

reklamacje@grafpolska.pl

Użytkownik jest zobowiązany do przesłania wraz z powiadomieniem dokumentu zakupu i na życzenie Producenta okazać go w oryginale.

Dokonywana w ramach gwarancji naprawa urządzenia albo wymiana jego wadliwych elementów zostanie wykonana w możliwie najkrótszym czasie.

W przypadku, gdy nabywcą urządzenia jest konsument w rozumieniu ustawy o szczególnych warunkach sprzedaży konsumenckiej – Kodeks Cywilny art. 22(1), gwarancja Producenta na sprzedane urządzenia nie wyłącza, nie ogranicza ani nie zawiesza uprawnień kupującego wynikających z niezgodności towaru z umową zgodnie z postanowieniami powołanej wyżej Ustawy.

Gwarancja nie obowiązuje w następujących przypadkach:

- Nieprzestrzeganie warunków ustalonych przez GRAF Polska dla doboru typu i wielkości zbiornika do lokalnych warunków gruntowo-wodnych
- Nieprzestrzegania przez wykonawcę zasad montażu instalacji ustalonych przez GRAF Polska
- Nieprzestrzegania przez użytkownika zasad eksploatacji i obsługi instalacji określonych przez GRAF Polska
- Dokonywania przeróbek lub użytkowanie urządzeń i elementów towarzyszących, w sposób niezgodny z przeznaczeniem, określonym przez GRAF Polska
- Uszkodzeń mechanicznych powstałych z przyczyn innych niż spowodowanych zainstalowanym urządzeniem
- Siły wyższej, tj. zadziałania zjawisk nadzwyczajnych (np. atmosferycznych, geologicznych) niezależnych od woli człowieka
- Stosowania innych akcesoriów niż oryginalne firmy GRAF

12. Zasady BHP

Zasady BHP podczas prac montażowych

Szereg prac podczas instalacji zbiornika zaliczane jest do prac szczególnie niebezpiecznych z uwagi na ryzyko wypadku. Są to prace związane z:

- Pracami wykonywanymi poniżej poziomu terenu (wykopy)
- Pracami z użyciem urządzeń elektrycznych
- Pracami podczas instalacji zbiornika

Każdorazowo, niezależnie od tego, kto wykonuje prace przy montażu zbiornika – należy pamiętać o zachowaniu podstawowych wymagań bezpieczeństwa swojego i innych osób obecnych w czasie wykonywania prac. Prace z uwagi na szczególny charakter powinny być wykonywane w zespołach dwuosobowych. Pracownicy powinni używać tylko narzędzi i sprzętu sprawnych technicznie.

Zatrudnieni pracownicy powinni być wyposażeni w podstawową odzież roboczą, środki ochrony osobistej dostosowane do zakresu wykonywanych prac, sprzęt zabezpieczający w miejscu prowadzenia prac. Powinni być przeszkoleni w zakresie stosowania środków zabezpieczających, udzielania pierwszej pomocy przedlekarskiej w miejscu zdarzenia wypadkowego.

Notatki

Odpowiedzi na ewentualne pytania mogą Państwo uzyskać w siedzibie firmy GRAF Polska, kontaktując się mailowo lub telefonicznie:

GRAF Polska Sp. z o.o.
ul. Unii Europejskiej 26, 96-100 Skierniewice
Tel. +48 46 834 86 50
e-mail: **info@grafpolska.pl**
web: **www.graf.info**

Serwis fabryczny:
Tel. +48 603 092 773
Tel. +48 667 704 703
e-mail: **serwis@grafpolska.pl**

Serwisujemy wszystkie urządzenia z gamy produktów GRAF, GARANTIA, 4rain i KLARO.