MENABO

free time on the move

SHADOW CADDY

IT	Istruzioni di montaggio	ET	Paigaldusjuhend	PT	Instruções de Montagem
EN	Fitting instructions	FI	Asennusohje	RO	Instrucțiuni de montare
DE	Montageanleitung	HR	Uputa za sastavljanje	RU	Инструкции по установке
FR	Instructions de montage	HU	A felszerelés módja	SK	Návod na montáž
ES	Instrucciones de montaje	LT	Pritvirtinimo instrukcijos	SL	Navodila za pritrjevanje
BG	инструкции за сглобяване	LV	Stiprināšanas instrukcija	SV	Monteringsanvisning
CS	Návod na montáž	NL	Instrukcja montażu	TK	Uydurma talimat
DA	Monteringsvejledning	NO	Monteringsveiledning	ZH	裝修指導
EL	Οδηγίες συναρμολόγησης	PL	Instrukcja montażu	AR	تعليمات التحميل

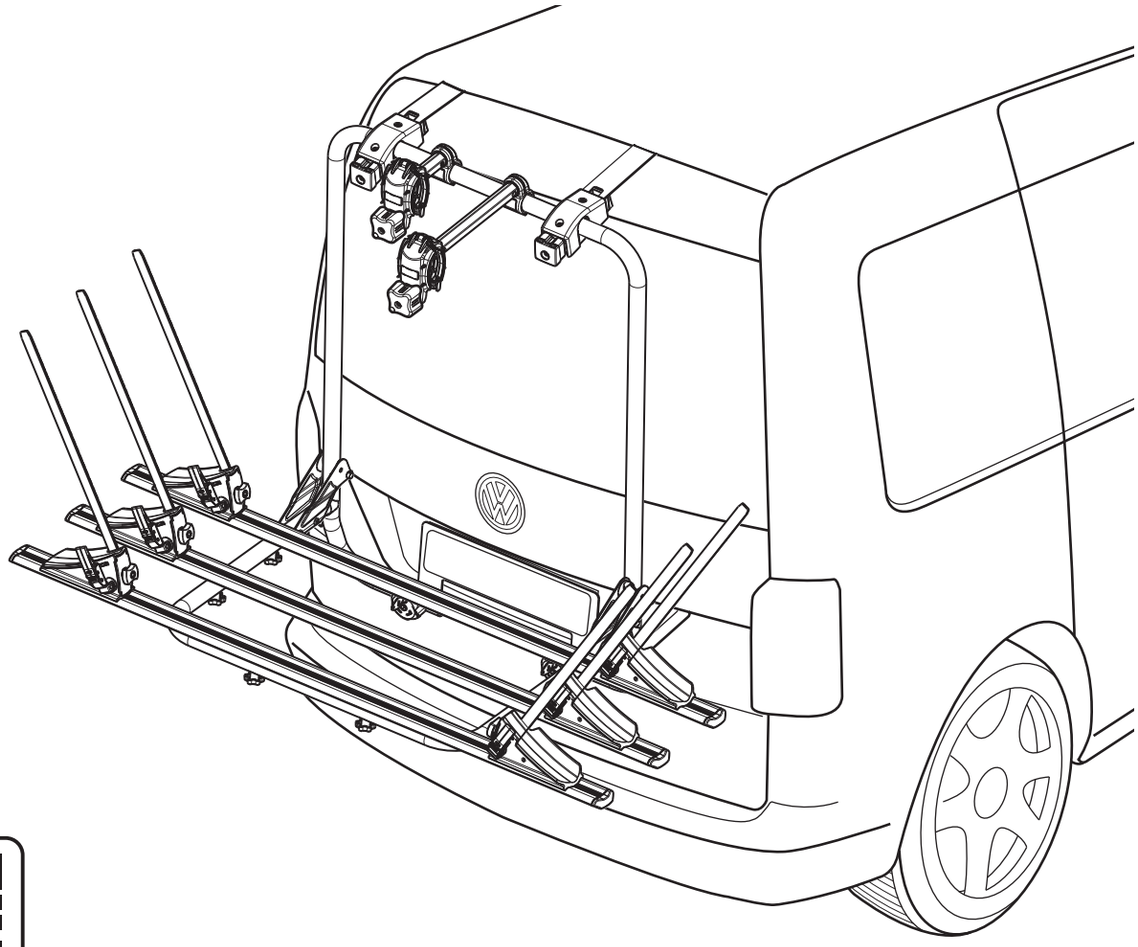

Watch video

Made in Italy

N	[IT]Componenti (Inclusi) [EN]Components (Included) [FR]Composants (Comprises) [DE]Die Komponenten (im Lieferumfang enthalten) [ES]Componentes (Incluido)	Q
1		1
2	sx	1
3	dx	1
4		1
5		3
6		6
7	sx	3
8	dx	3
9		1
10		1
11		1
12		2
13		6
14		4
15	M8x20	2
	M6x20	2
16	6x12	6
17	M6x45	6
18	6x55 mm / 0.3x2.1”	2
19	5mm / 0.2”	1
20	2,5 m / 8.2ft	1
21		4

N	[IT]Ricambi (A Richiesta) [EN]Spare Parts (Made to order) [FR]Pièces de rechange (Sur commande) [DE]E Teile (auf Anfrage) [ES]Piezas de recambio (Previa solicitud)	Q	Codice-Code-Código
4		1	700030200000
6		2	700027100000
7	sx	1	700027900000
8	dx	1	
9		1	700003200000
10		1	700003100000
11		1	700006900000
12		2	700030300000
13		6	700030400000
14		4	
15	M8x20	2	
	M6x20	2	
16	6x12	6	
17	M6x45	6	
18	6x55 mm / 0.3x2.1”	2	700015700000
19	5mm / 0.2”	1	700025000000
20	2,5 m / 8.2ft	1	700001100000
21		1	000026400000
12		2	700041400000
21		4	
A		2	700042700000

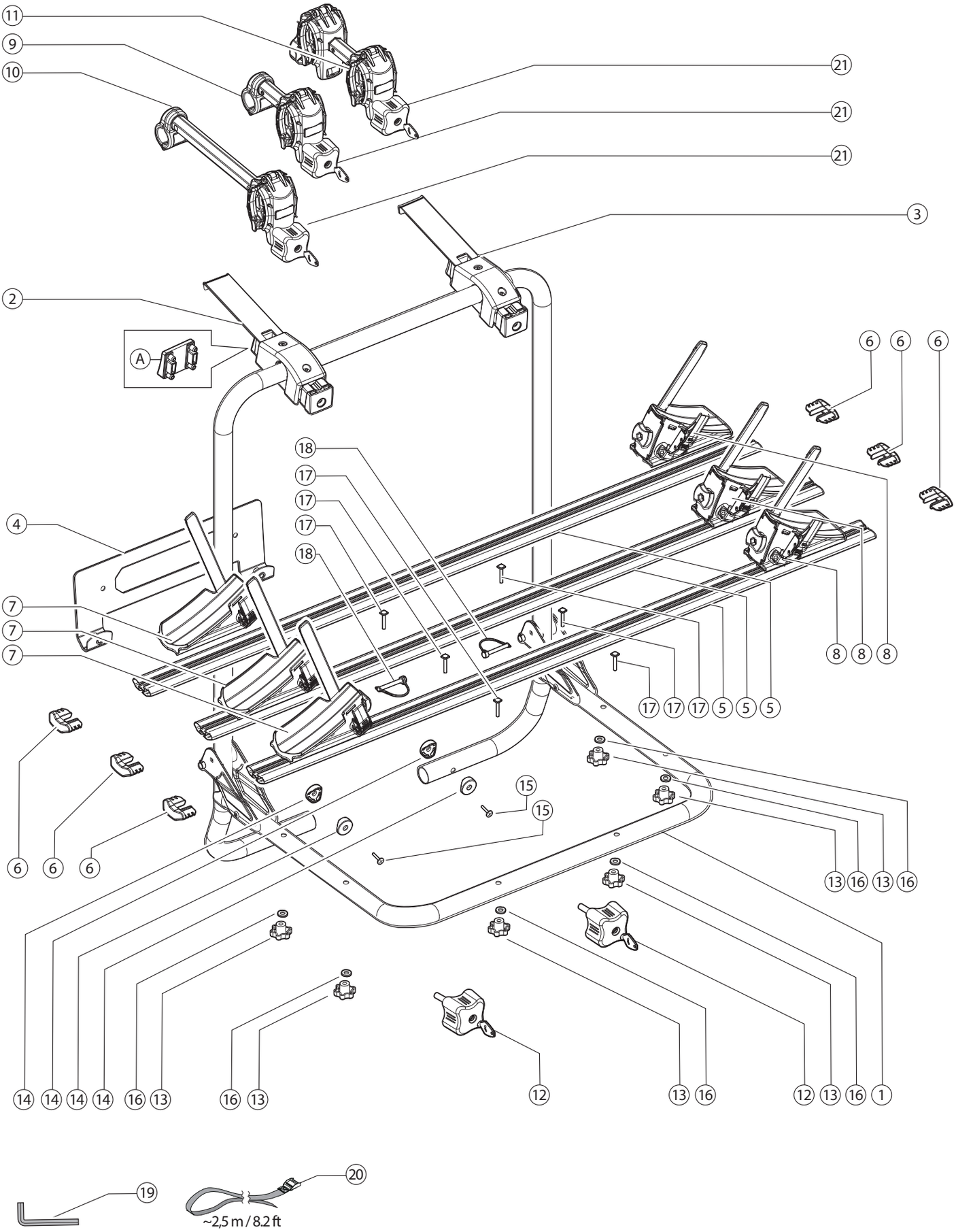
11
9
10
21
21
21
3
2
A
6
6
6
18
17
17
17
18
4
7
7
7
8
8
8
17
17
17
5
5
5
6
6
6
15
15
13
16
13
16
14
14
14
14
16
13
16
13
12
13
16
12
13
16
1
19
20
~2,5 m / 8.2 ft

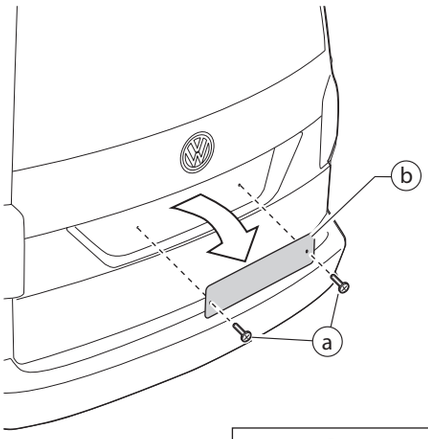

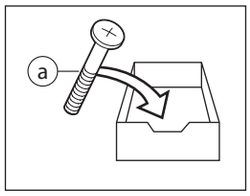

N.		Q.
4		1
15	M8x20	2
	M6x20	2

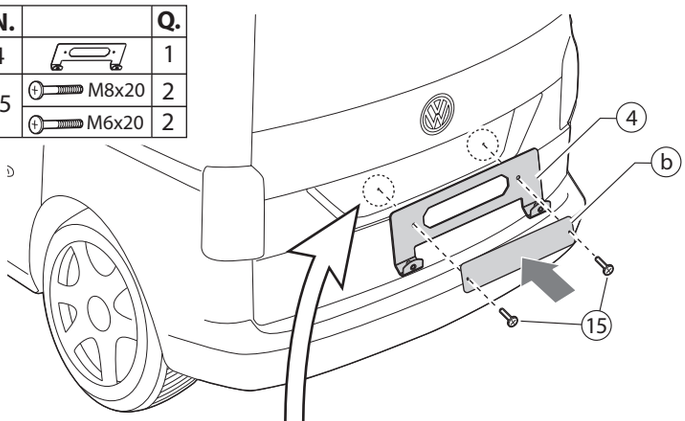

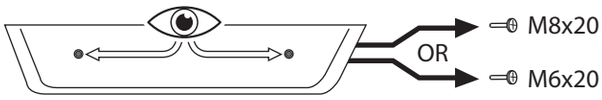

IT) Boccole esclusivamente di metallo.
EN) Only full metal receivers.
ES) Casquillos exclusivamente metálicos.
FR) Douilles uniquement en métal.
DE) Gewindeöffnung muss aus Metall sein.

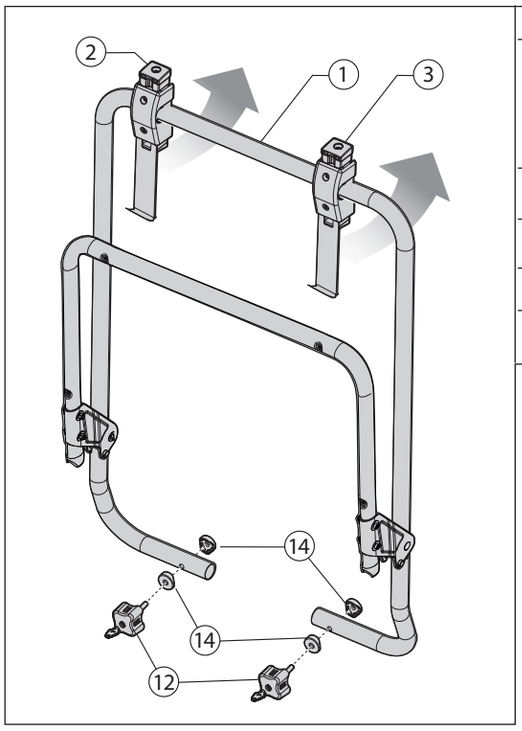

N.		Q.
1		1
2	sx	1
3	dx	1
14		4
12		2

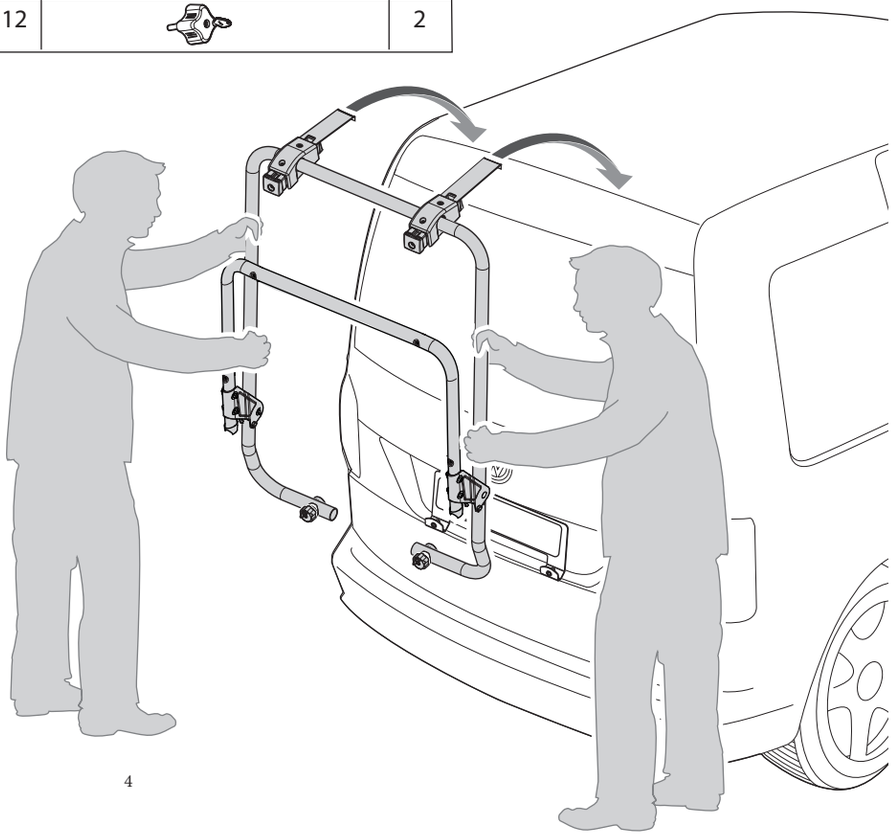

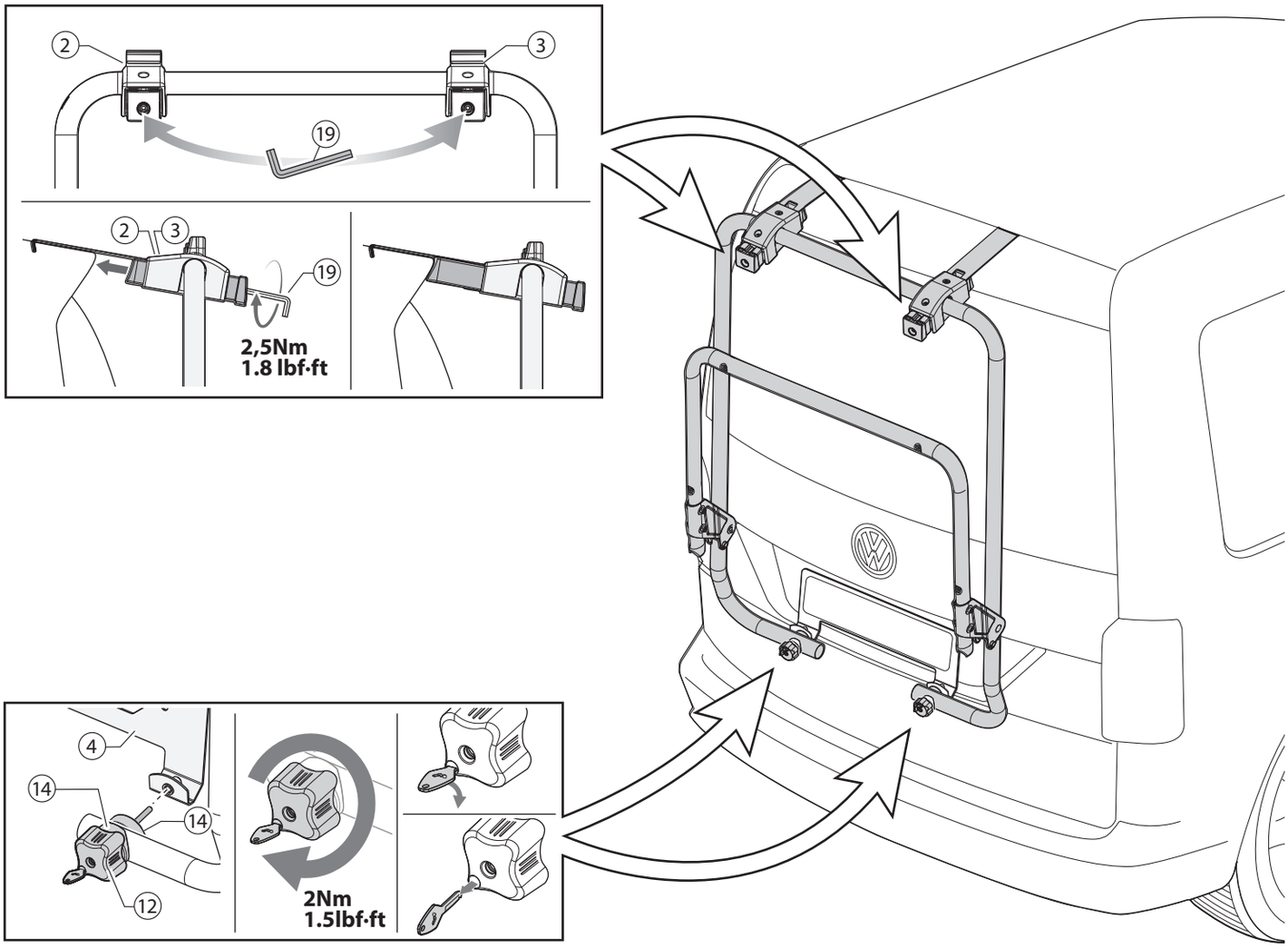

N.		Q.
5		1
7	sx	1
8	dx	1
6		2
17	M6x45	2

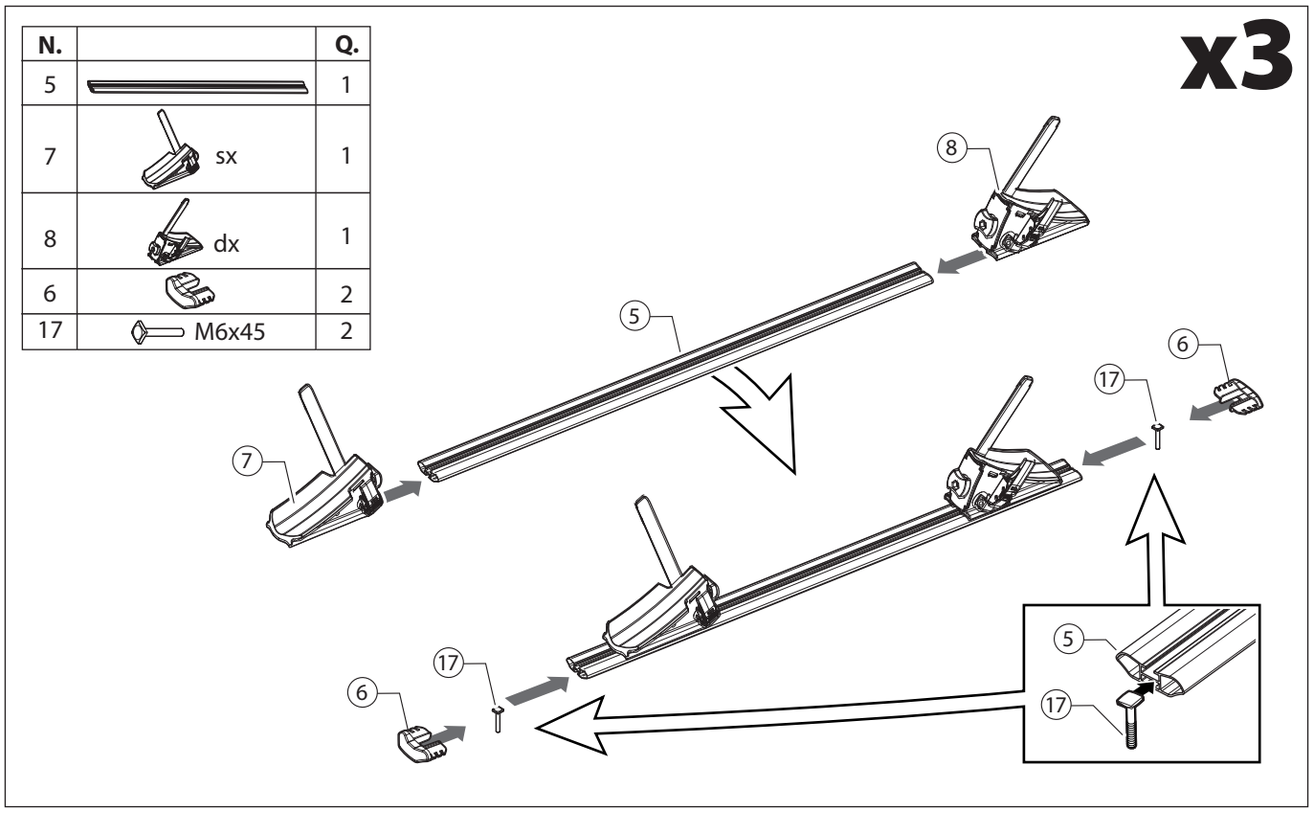

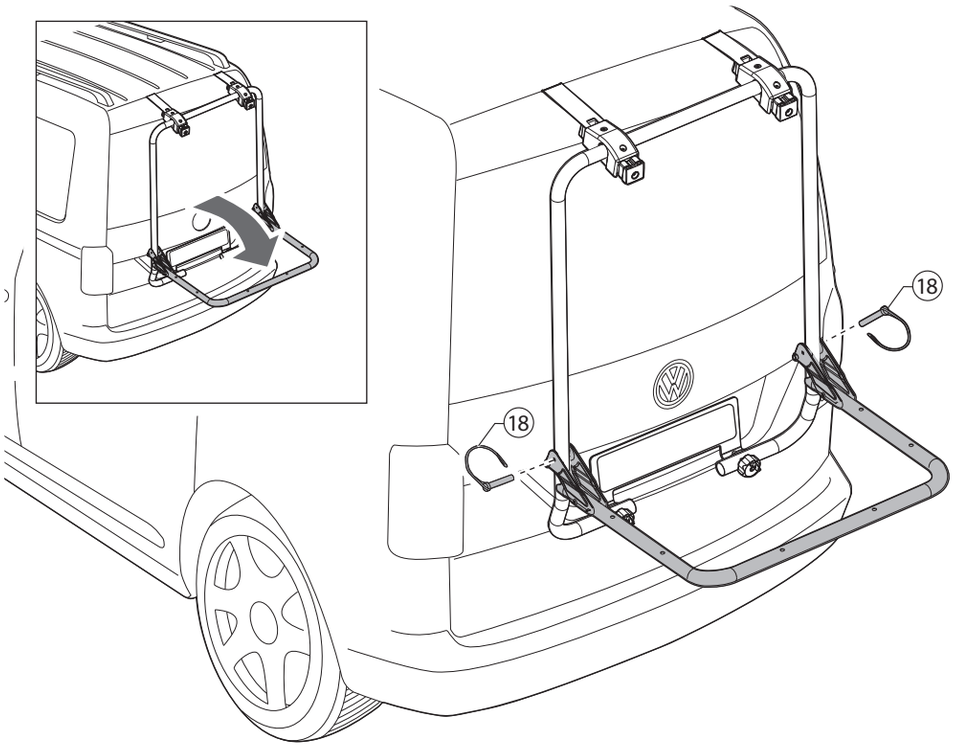

N.		Q.
18	6x55 mm 0.3x2.1”	2

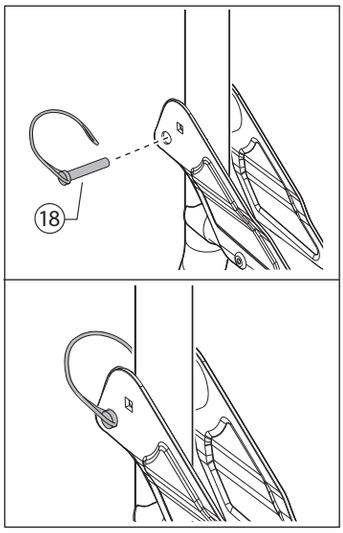

N.		Q.
16		6
13		6

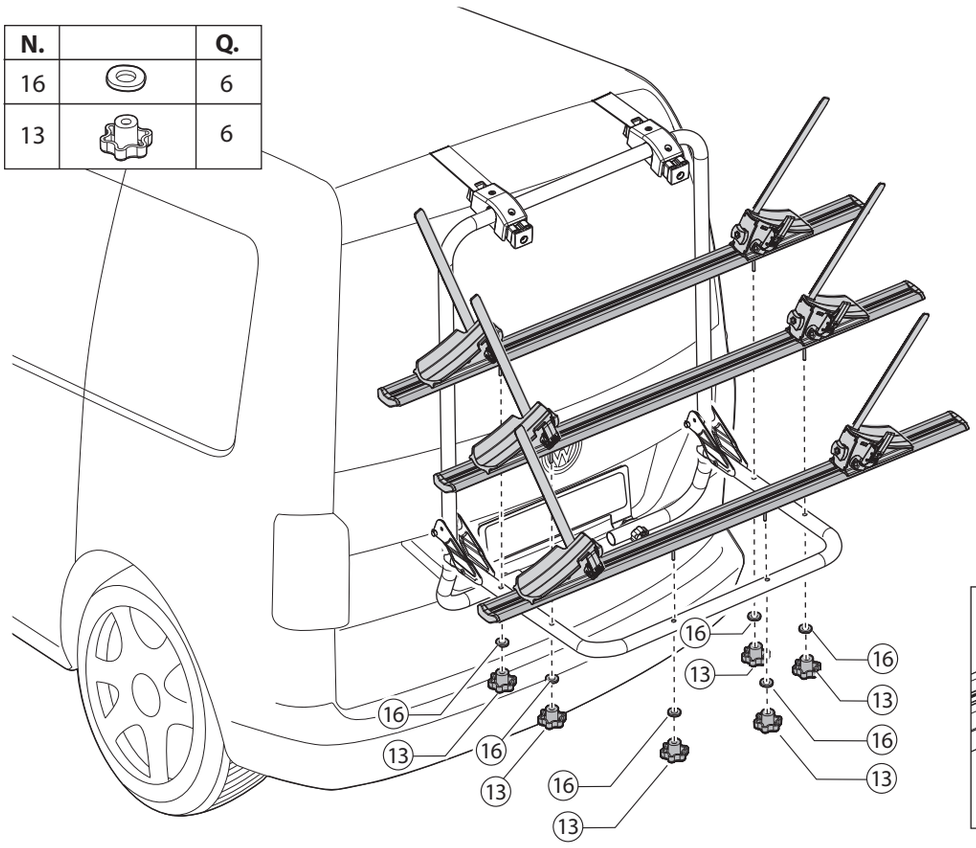

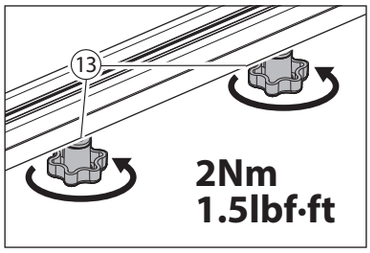

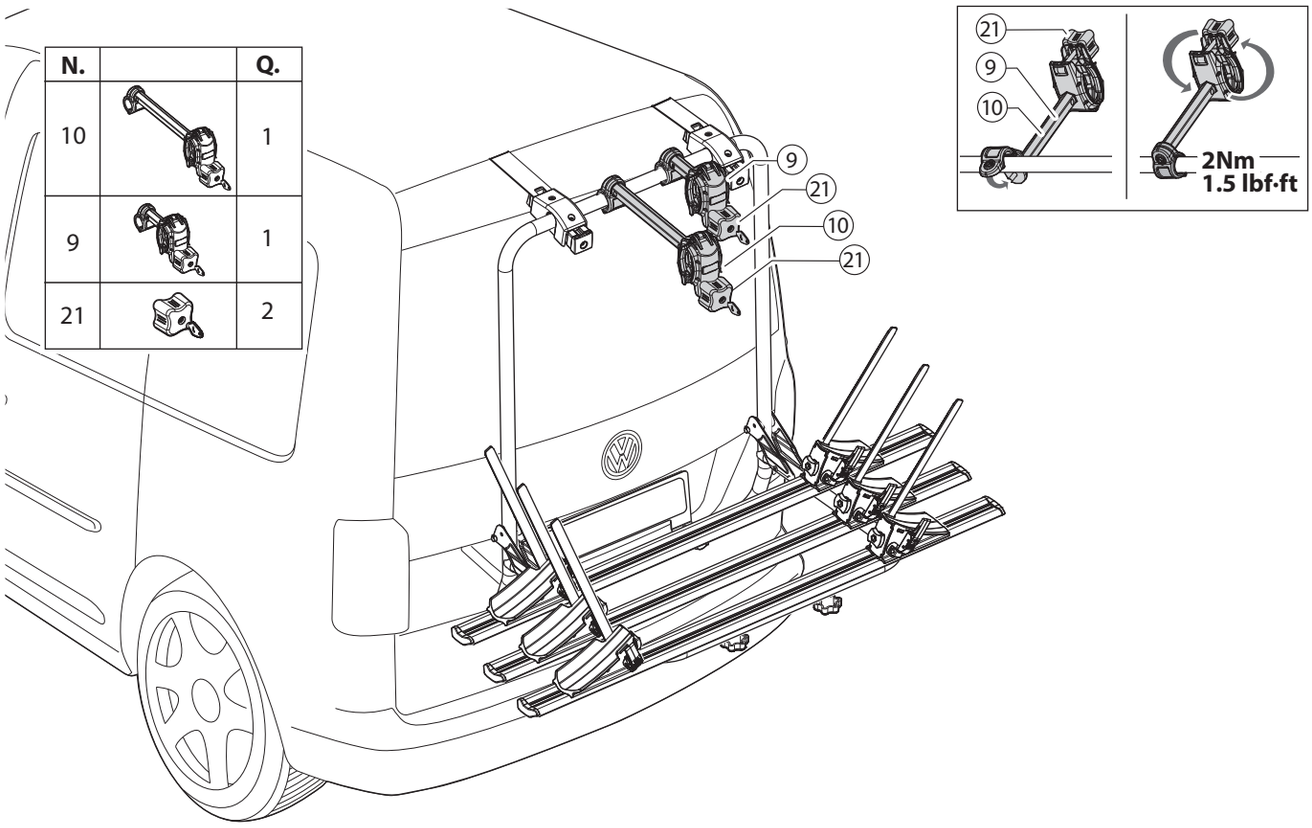
N.
Q.
10
1
9
1
21
2
9
21
10
21
21
9
10
2Nm
1.5 lbf·ft

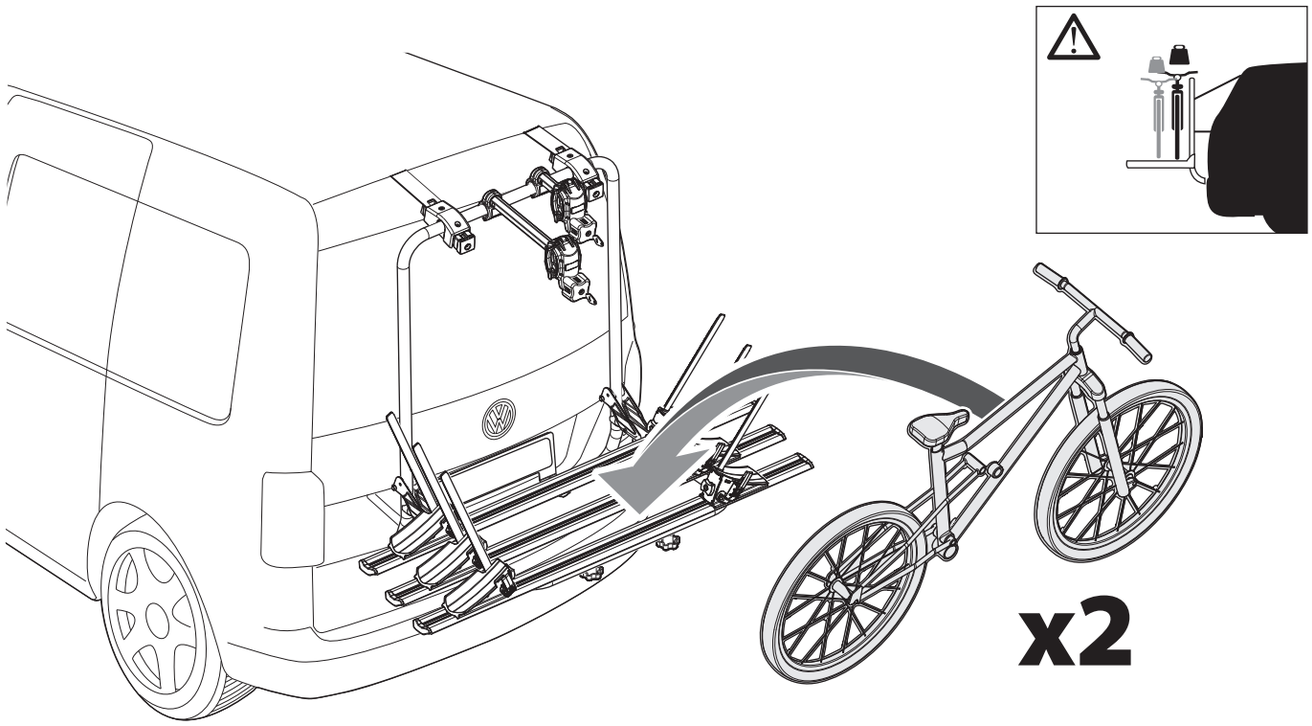
x2

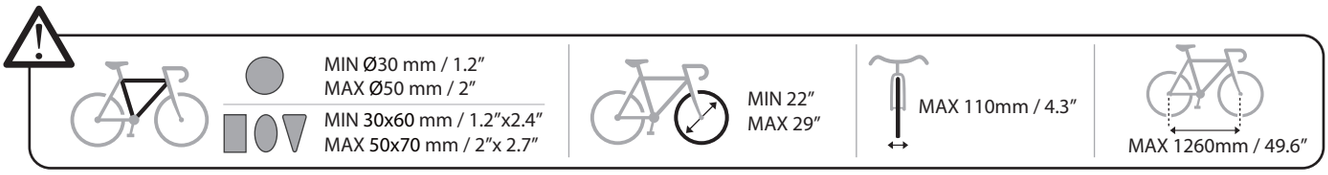
MIN Ø30 mm / 1.2”
MAX Ø50 mm / 2”
MIN 30x60 mm / 1.2”x2.4”
MAX 50x70 mm / 2”x 2.7”
MIN 22”
MAX 29”
MAX 110mm / 4.3”
MAX 1260mm / 49.6”

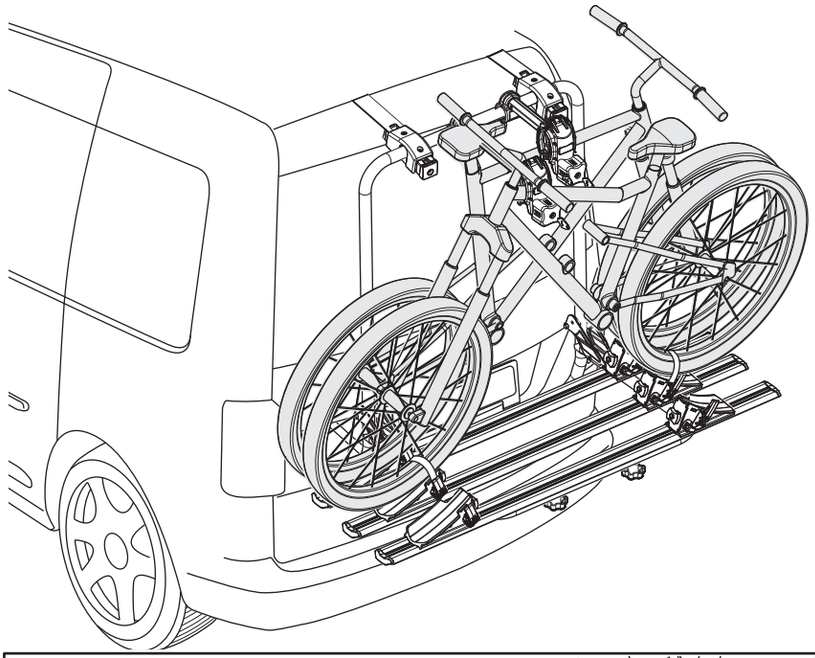

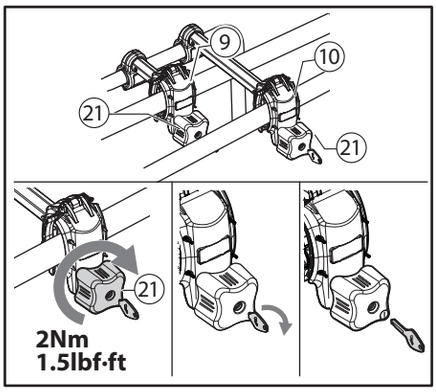
9
10
21
21
21
2Nm
1.5lbf·ft

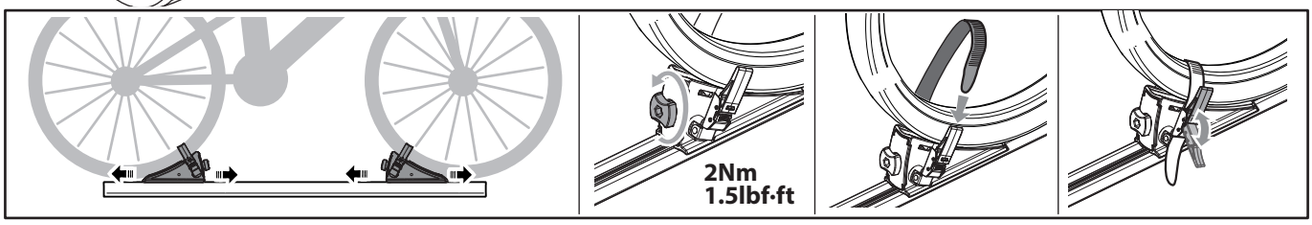
2Nm
1.5lbf·ft

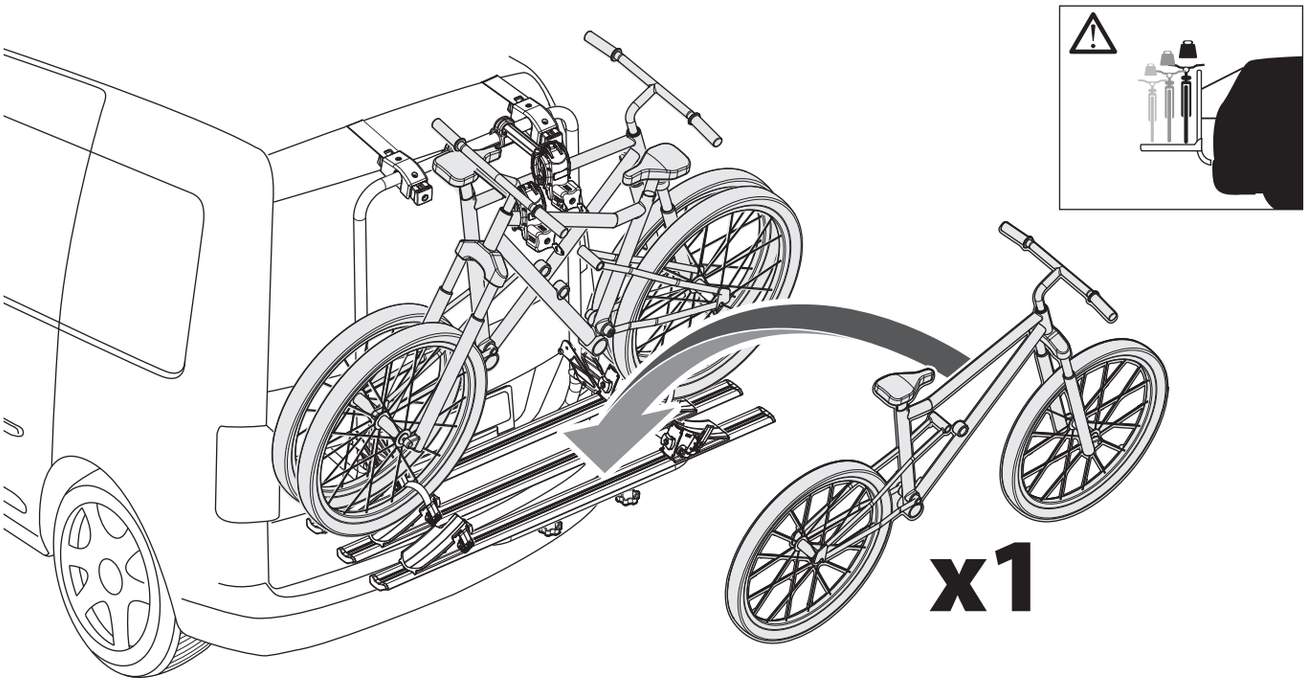
x1

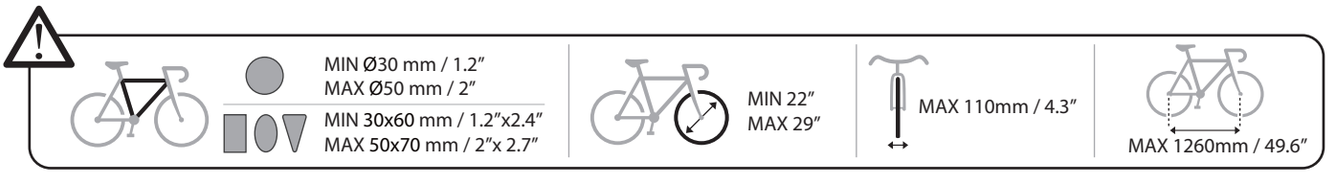
MIN Ø30 mm / 1.2”
MAX Ø50 mm / 2”
MIN 30x60 mm / 1.2”x2.4”
MAX 50x70 mm / 2”x 2.7”
MIN 22”
MAX 29”
MAX 110mm / 4.3”
MAX 1260mm / 49.6”

N.		Q.
11		1
21		2

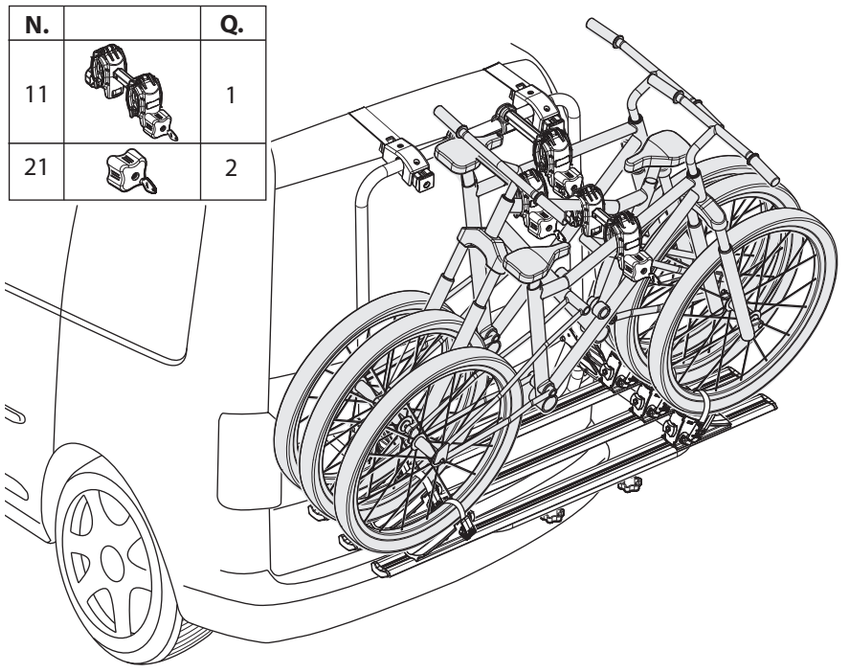

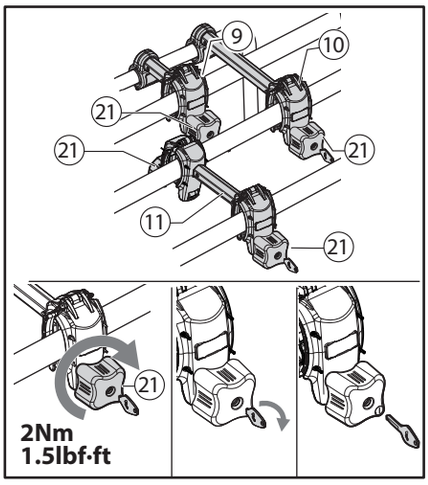

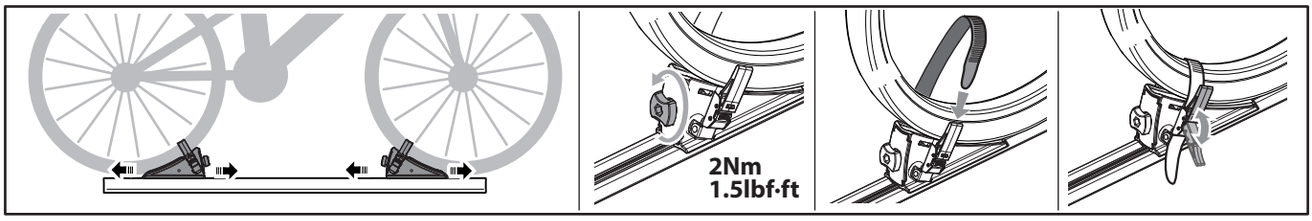

N.		Q.
20	~2,5 m / 8.2ft	1

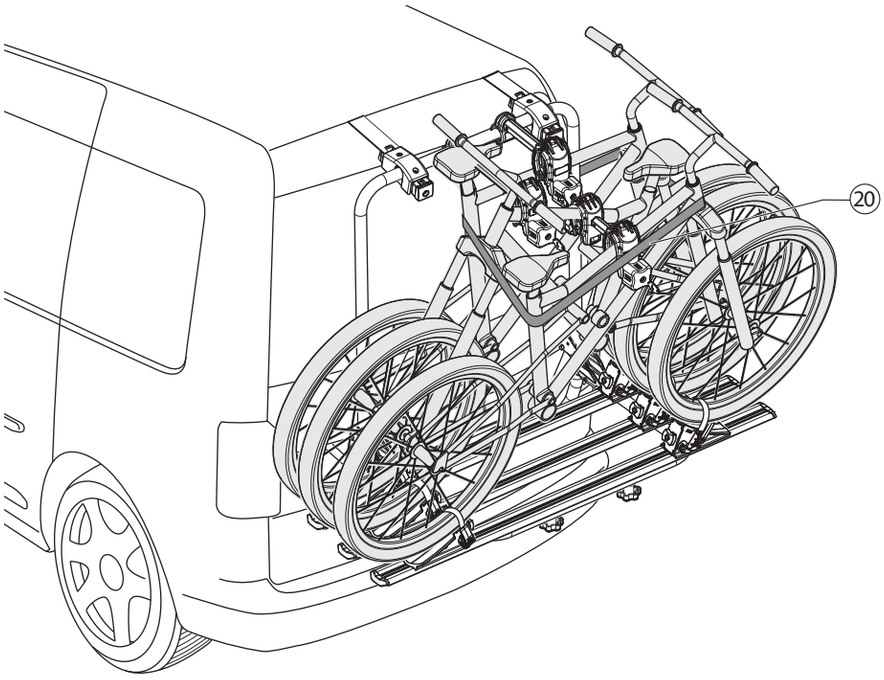

	Standard bike (x3)		E-bike (x2)
Shadow Caddy	MAX 15kg / 33lb	OR	MAX 22kg / 48.5lb
12,9 kg / 28.4lb	MAX 45 kg / 99 lb		

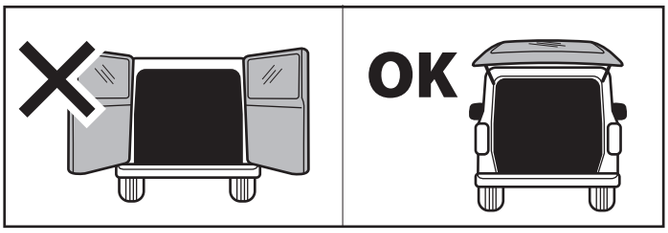

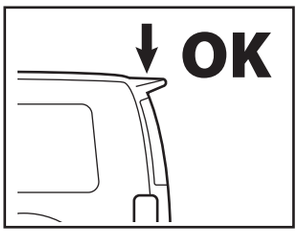

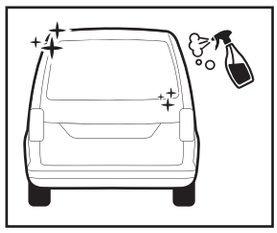

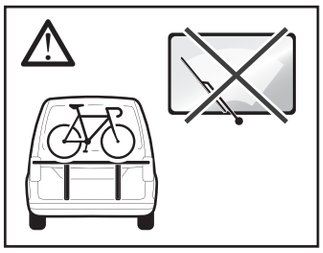

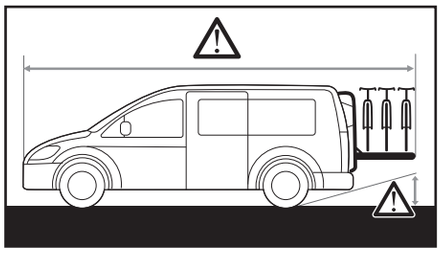

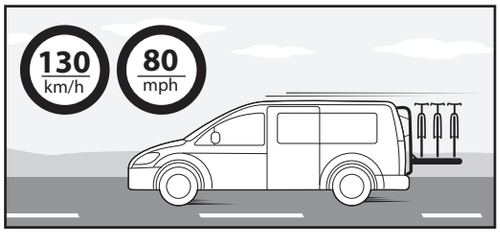

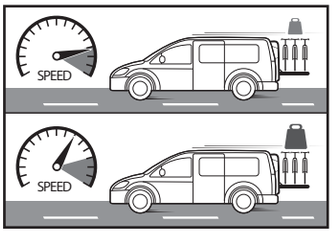

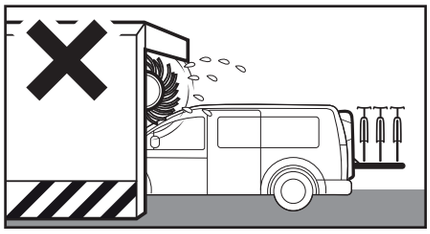

F.lli Menabò S.r.l.
Via 8 Marzo, 3 -Z.I. Corte Tegge
42025 Cavriago (RE) ITALY
customercare@flli-menabo.it
www.menabocaraccessories.com

PRODUCT
REGISTRATION

500036800000
13/06/2023