KOSZ SPRZĘGŁA BĘBEN + HAMULEC OBUDOWA DO PIŁY NAC SPS01-45 TT-CST CHIŃSKIEJ

Galeria Produktu

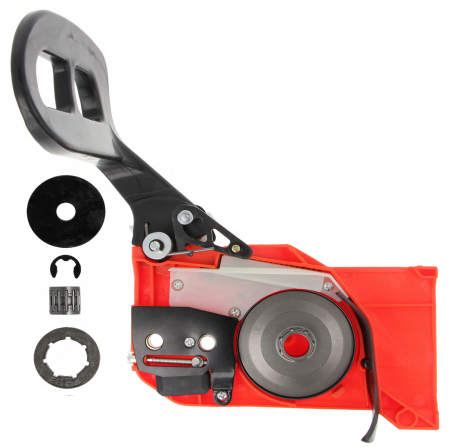

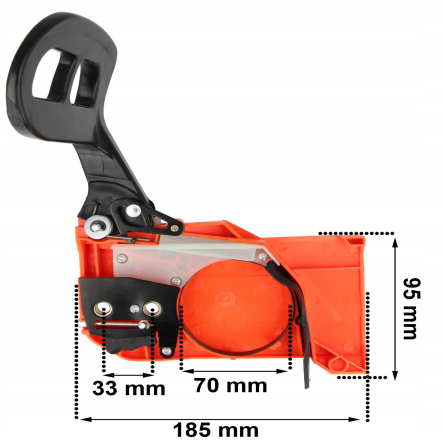

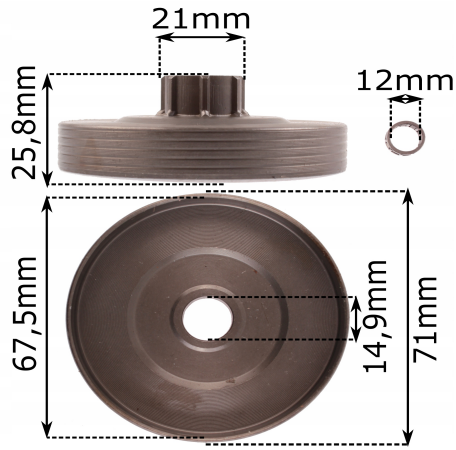

Opis Produktu

Uniwersalna obudowa sprzęgła wraz z hamulcem do piły pilarki spalinowej. Pasuje do większości pilarek na polskim rynku!

➡Montowana w piłach o pojemności:
43cc - 58cc o oznaczeniu:
(PN, YD, CS, TT, TTCS, NO) 45, 4500, 52, 5200, 58, 5800 ➡Zestaw zawiera:
Osłona kompletna - komplet zawiera dźwignie hamulca, osłonę sprzęgła, taśmę hamulca, napinacz łańcucha. Kosz sprzęgła - łożysko igiełkowe, zębatka pływająca .325 7 zębów, sprzęgło kosza, seger * zdjęcie przedstawia rzeczywisty komplet

Parametry Techniczne

Parametr	Wartość
Kod producenta	91-010+101-013
Marka	LSP

LSP_CZESCI

Rodzaj	osłona
Pasuje do modelu	sps0145, yd45, ttcs4500, ttcs5200, cst61-50ac, cst61-50aow, cst45-40tccw, cst45-4
Pasuje do marki	innej
Stan	Nowy
Stan opakowania	oryginalne