CYLINDER TŁOK DO PIŁY HUSQVARNA 36 136 137 141 142 KPL USZCZELKI ŁOŻYSKA

Galeria Produktu

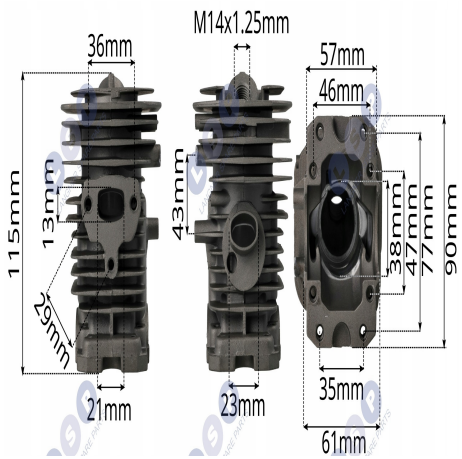

Opis Produktu

Opis produktu:

Zestaw naprawczy cylinder kompletnydo pilarki piły HUSQVARNA

W modelach HUSQVARNA 36 136 137 141 142 o rozmiarze tłoka 38 MM

W zestawie:

Cylinder Podstawa cylindra Sworzeń 10mm Tłok 38 MM Pierścień tłokowy Dwa pierścienie zabezpieczające Filtr powietrza Uszczelniacze wału kompletne (łożyska + uszczelnienia) Uszczelki gaźnika Komplet sprzedawany jak na fotografii.

Indeks produktu : 93-009FLU

Dane techniczne:

* Średnica tłoka: 38 mm ,

* Sworzeń tłoka:10mm x 33 mm

Parametry Techniczne

Parametr	Wartość
Kod producenta	93-009FLU
Marka	LSP
Rodzaj	cylinder
Stan	Nowy