CAME

FA01376M4C

AGT V -AGT V BF

CE

PL	Polski
HU	Magyar
HR	Hrvatski
UK	Українська

CAME S.P.A.
Via Martiri Della Libertà, 15
31030 - Dosson di Casier
Treviso - Italy

CAME.COM

FA01376M4C 02/2020

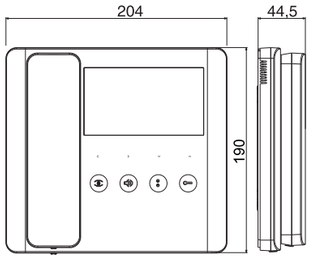

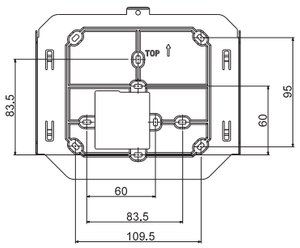

1

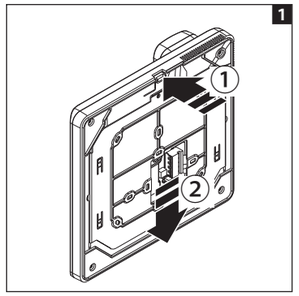

2

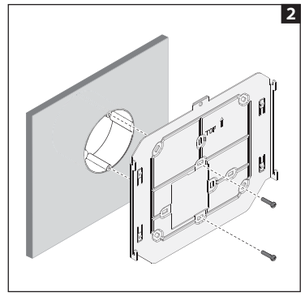

3

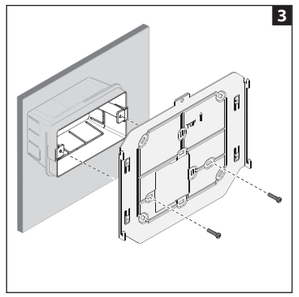

4

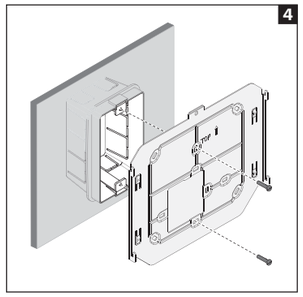

5

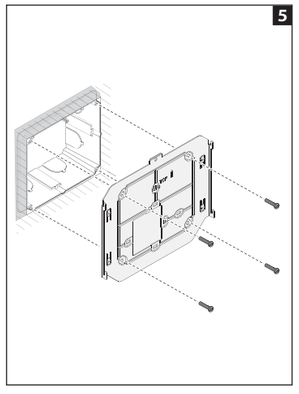

6

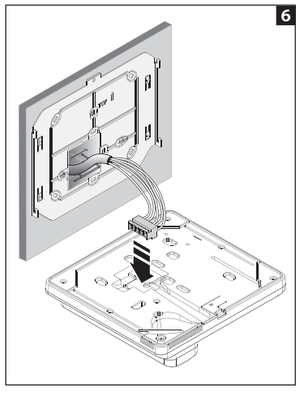

7

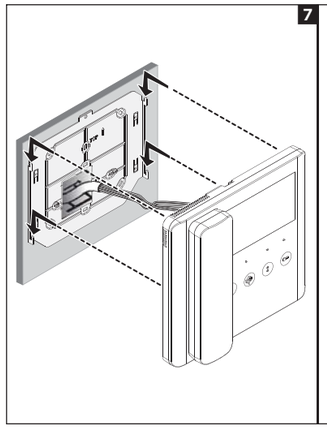

8

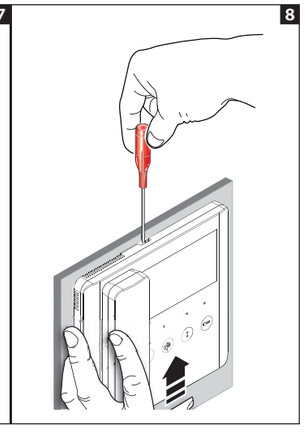

9

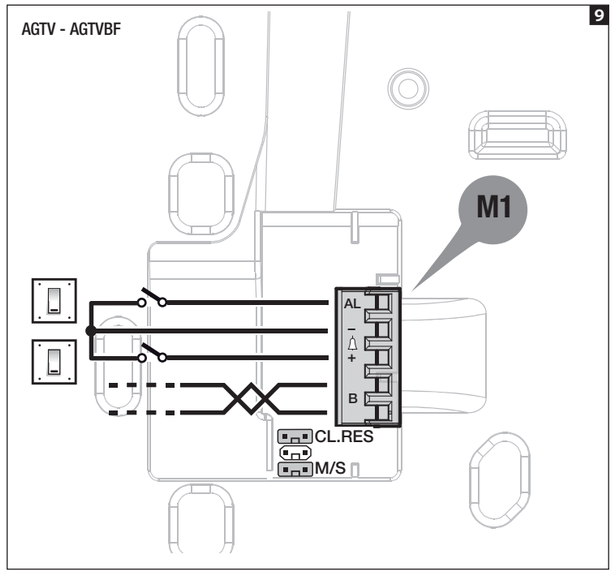

10

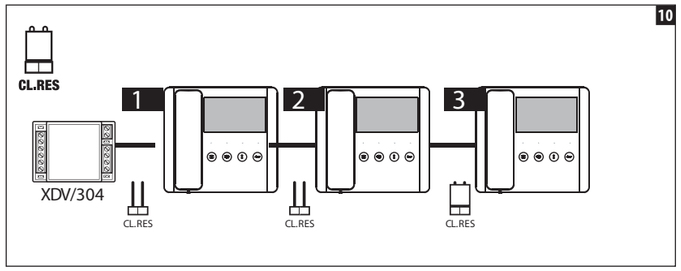

11

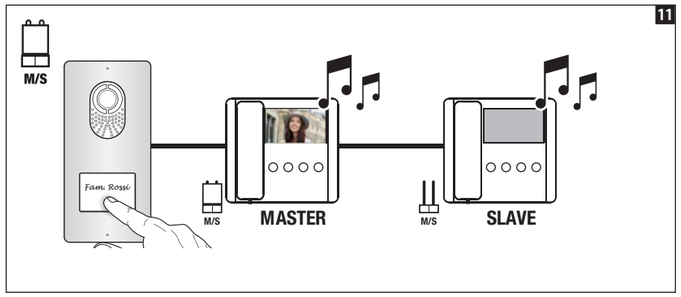

12

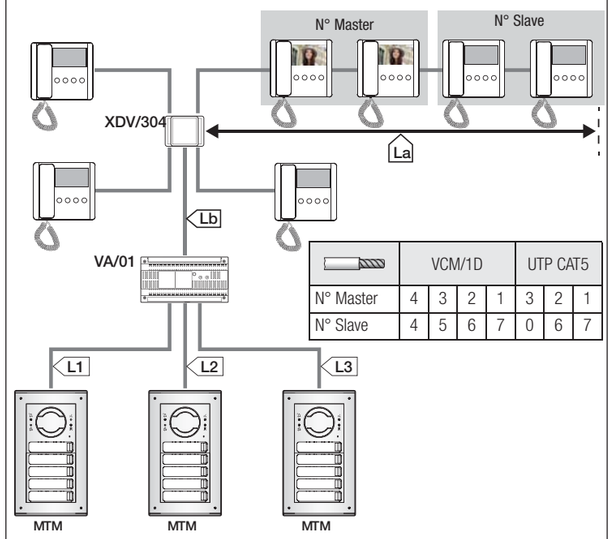

	VCM/1D				UTP CAT5		
N° Master	4	3	2	1	3	2	1
N° Slave	4	5	6	7	0	6	7

	VCM/1D	VCM/2D	UTP/CAT 5	2x2,5mm²
La+Lb	≤100 m	–	≤60 m	–
L1, L2, L3	–	≤100 m	–	–
L1+L2+ L3	–	≤300 m	–	–
La + Lb + L1(L2, L3)	≤150 m			
La + Lb + L1 + L2 + L3	≤600 m			

13

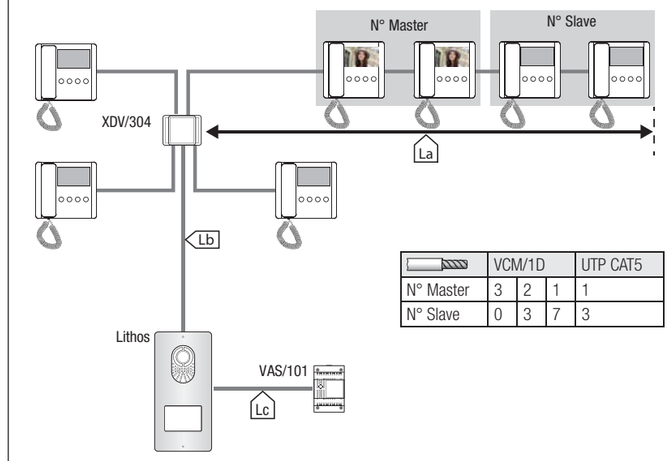

	VCM/1D			UTP CAT5
N° Master	3	2	1	1
N° Slave	0	3	7	3

	VCM/1D	VCM/2D	UTP/CAT 5	2x1mm²	2x2,5mm²
La+Lb	≤100 m	–	≤100 m	–	–
Lc	–	–	–	≤25 m	≤60 m
La+Lb+Lc	≤100 m				

14

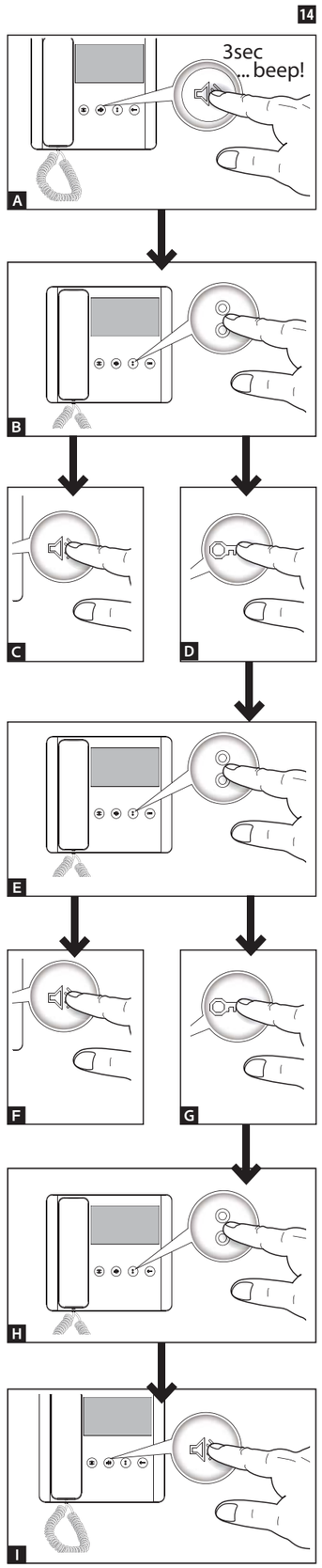

POLSKI

Ostrzeżenia ogólne

• Prosimy o uważne przeczytanie instrukcji przed przystąpieniem do instalacji i wykonaniem czynności wskazanych przez producenta.
• Instalacja, programowanie, użytkowanie i konserwacja produktu muszą być wykonywane wyłącznie przez wykwalifikowany lub odpowiednio przeszkolony personel techniczny, zgodnie z obowiązującymi przepisami, włącznie z przepisami bezpieczeństwa.
• Przed wykonaniem jakiejkolwiek czynności związanej z czyszczeniem lub konserwacją, należy odłączyć zasilanie od urządzenia.
• Z urządzenia można korzystać wyłącznie zgodnie z przeznaczeniem.
• Producent nie ponosi żadnej odpowiedzialności za ewentualne szkody wynikające z błędnego, niewłaściwego lub nierozsądnego użytkowania.

Opis AGT V -AGT V BF 9

Panel wewnętrzny wideodomofonowy.

Zaciski M1

B	Wejście linii magistrali
– △ +	Połączenie z półpiętra
AL	Wejście alarmu

10 Rezystor zamykania (CL.RES)
11 Przełącznik master/slave (M/S)

Dane techniczne

Typ	AGT V AGT V BF
Zasilanie z magistrali (VDC)	15 ÷ 20
Maks. pobór prądu (mA)	175
Pobór prądu w trybie stand-by [mA]	<1
Pobór prądu pojedynczej diody LED (mA)	1
Temperatura pracy (°C)	+5 ÷ +40
Stopień ochrony (IP)	IP 30
Standard wideo	PAL/NTSC
Wyświetlacz LCD TFT (cale)	5

Montaż

• Odczepić urządzenie od metalowego wspornika, przesuwając je wzdłuż niego, po uprzednim wciśnięciu plastikowego przycisku 1.
• Przymocować wspornik ścienny do skrzynki podtynkowej okrągłej Ø 60 mm 2, do skrzynki prostokątnej 503 3 4 lub do skrzynki podtynkowej Ophera 5 (PHI) zgodnie ze wskazaniem TOP.Nie dokręcać zbyt mocno śrub.
• Aby zapewnić większą stabilność wspornika, użyć śrub i kołków rozporowych.
• Skrzynkę należy zamontować na wysokości dostosowanej do użytkownika.
• Po wykonaniu połączeń, przymocować terminal wideo do metalowego wspornika 6 7.
• Aby odłączyć urządzenie od metalowego wspornika, nacisnąć plastikowy hak i podnieść terminal 8.

Ograniczenia instalacji 12 13

Równoczesne włączenie 4 monitorów jest możliwe wyłącznie w instalacjach Jedno-/Dwurodzinnych z panelem zewnętrznym X1+VA/01.

Konfiguracja dzwonków 14

☞ **Należy kolejno wykonać wszystkie opisane poniżej etapy programowania:**

1-Wejście w tryb programowania.
Nacisnąć i przytrzymać wciśnięty przycisk przez 3 sekundy. Krótki sygnał dźwiękowy oraz migająca czerwona dioda LED potwierdzą przejście do trybu programowania A.

2-Programowanie dzwonka przypisanego do połączenia z panelu zewnętrznego.
Aby kolejno odsłuchać dzwonki, nacisnąć przycisk B.
Aby wybrać dzwonek i wyjść z programowania, nacisnąć przycisk C.
Aby wybrać dzwonek i kontynuować programowanie, nacisnąć przycisk D.

3- Programowanie dzwonka przypisanego do połączenia z półpiętra.
Aby kolejno odsłuchać dzwonki, nacisnąć przycisk E.
Aby wybrać dzwonek i wyjść z programowania, nacisnąć przycisk F.
Aby wybrać dzwonek i kontynuować programowanie, nacisnąć przycisk G.

4- Programowanie liczby dzwonków wywoławczych.
Nacisnąć przycisk tyle razy, ile dzwonków chce się zaprogramować (od 1 do 6 dzwonków) H.
Po 3 sekundach od ostatniego naciśnięcia przycisku zostanie odtworzona wybrana liczba dzwonków dla danego połączenia.

Aby wyjść z programowania, nacisnąć przycisk I.

☞ **Informacje na temat programowania połączenia zawarto w dokumentacji paneli zewnętrznych.**

Produkt jest zgodny z obowiązującymi dyrektywami odniesienia.

Wycofanie z eksploatacji i utylizacja. Nie wyrzucać opakowania ani urządzenia w niedozwolonych miejscach po zakończeniu okresu eksploatacji, lecz utylizować je zgodnie z przepisami obowiązującymi w kraju użytkowania produktu. Elementy nadające się do recyklingu są opatrzone odpowiednim symbolem i kodem materiału.

DANE I INFORMACJE ZAWARTE W NINIEJSZEJ INSTRUKCJI MOGĄ ULEGAĆ ZMIANOM W DOWOLNYM MOMENCIE I BEZ KONIECZNOŚCI WCZEŚNIEJSZEGO POWIADOMIENIA. WYMIARY, O ILE NIE ZAZNACZONO INACZEJ, SĄ PODANE W MILIMETRACH.

MAGYAR

Általános figyelmeztetések

• Olvassa el figyelmesen az utasításokat a felszerelés megkezdése előtt, a gyártó által előírt módon végezze el a műveleteket.
• A termék felszerelését, programozását, üzembe helyezését és karbantartását kizárólag képzett és megfelelően betanított műszaki szakember végezze, a hatályos törvények értelmében, beleértve a balesetvédelmi előírásokat.
• Bármilyen karbantartási vagy tisztítási művelet előtt áramtalanítsa a készüléket.
• A készüléket kizárólag a tervezett rendeltetésének megfelelően szabad használni.
• A gyártó nem vállal felelősséget a nem rendeltetésszerű, hibás és ésszerűtlen használatból eredő esetleges károkért.

AGT V -AGT V BF 9 leírása

Videókaputelefon belső leágazás

M1 sorkapocs

B	BUSZ vonal bemenete
– △ +	Lépcsőházi hívás
AL	Riasztás bemenet

10 Záró ellenállás (CL.RES)
11 Master/slave választó (M/S)

Műszaki adatok

Típus	AGT V AGT V BF
Tápfeszültség BUSZ-ról (VDC)	15 ÷ 20
Max. áramfelvétel (mA)	175
Felvett áram stand-by módban (mA)	<1
Egy LED felvett árama (mA)	1
Működési hőmérséklet (°C)	+5 ÷ +40
Érintésvédelmi osztály	IP 30
Videó szabvány	PAL/NTSC
LCD TFT kijelző (hüvelyk)	5

Felszerelés

• Nyomja meg a műanyag gombot 1 és csúsztassa végig a készüléket a fém tartón és akaszsza le.
• Rögzítse a fali tartót a kerek süllyesztett dobozhoz Ø 60 mm 2 az 503-as négyszögletes dobozhoz 3 4 vagy az Ophera 5 (PHI) süllyesztett dobozhoz az útmutatás szerint (TOP).
• Ne húzza meg túl erősen a csavarokat.
• A tartó erősebb rögzítéséhez használjon csavarokat és dübeleket.
• A dobozt a felhasználó igényeinek megfelelő magasságban kell felszerelni.
• Végezze el a bekötéseket és erősítse a videóterminált a fém tartóra 6 7.
• A készülék levételéhez a fém tartóról nyomja meg a műanyag kapcsot és emelje fel a terminált 8.

Alkalmazási határértékek 12 13

A 4 monitor egyidejű bekapcsolása csak X1+-VA/01 kültéri egységgel felszerelt egy/kétlakásos rendszereknél lehetséges.

Csengőhangok konfigurálása 14

☞ **Végezze el egymás után az itt leírt összes programozási fázist:**

1 - Belépés a programozásba
Nyomja meg és tartsa nyomva a gombot 3 másodpercig. Egy rövid hangjelzés és a piros LED villogása jelzi, hogy belépett a programozásba A.

2 - A kültéri egységről érkező híváshoz tartozó csengőhang beprogramozása
A csengőhangok egymás utáni meghallgatásához nyomja meg a B gombot.
A csengőhang kiválasztásához és a programozásból való kilépéshez nyomja meg a C gombot.
A csengőhang kiválasztásához és a programozás folytatásához nyomja meg a D gombot.

3 - A lépcsőházból érkező híváshoz tartozó csengőhang beprogramozása
A csengőhangok egymás utáni meghallgatásához nyomja meg az E gombot.
A csengőhang kiválasztásához és a programozásból való kilépéshez nyomja meg az F gombot.
A csengőhang kiválasztásához és a programozás folytatásához nyomja meg a G gombot.

4 - A hívási kicsengések számának beprogramozása
Annyiszor nyomja meg a gombot, ahány kicsengést kíván beprogramozni (1-től 6-ig) H.
Az utolsó gombnyomástól számított 3 másodperc után a kiválasztott hívás megszólal a beállított kicsengés-számmal.

A programozásból való kilépéshez nyomja meg a gombot I.

☞ **A hívás beprogramozásához lásd a kültéri egységek dokumentációját.**

A termék megfelel a vonatkozó érvényes irányelveknek.

Szétszerelés és semlegesítés A csomagolóanyag és élettartama végén a készülék ne kerüljön a környezetbe, hanem a célországban hatályos előírások szerint kerüljön selejtezésre. Az újrahasznosítási célú szelektív hulladékgyűjtésre alkalmas alkatrészeken fel van tüntetve az anyag szimbóluma és betűjele.

A JELEN KÉZIKÖNYVBEN TALÁLHATÓ ADATOKAT ÉS INFORMÁCIÓKAT BÁRMIKOR ÉS ELŐZETES FIGYELMEZTETÉS NÉLKÜL MÓDOSÍTHATJUK. A MÉRETEK MILLIMÉTERBEN VANNAK MEGADVA, KIVÉVE HA MÁSKÉNT VAN JELŐLVE.

HRVATSKI

Opća upozorenja

• Prije ugradnje i izvođenja drugih postupaka prema preporukama proizvođača pažljivo pročitajte ove upute.
• Ugradnju, programiranje, stavljanje u rad i održavanje proizvoda smije obavljati isključivo kvalificirano i odgovarajuće obučeno tehničko osoblje u skladu s važećim propisima, uključujući i mjere zaštite na radu.
• Prije obavljanja bilo kakvog zahvata vezanog za čišćenje ili održavanje isključite napajanje.
• Ovaj uređaj smije se namijeniti samo onoj upotrebi za koju je osmišljen.
• Proizvođač se ni u kojem slučaju ne može smatrati odgovornim za eventualne štete nastale zbog neprimjerene, pogrešne ili nerazumne upotrebe.

Opis AGT V -AGT V BF 9

Unutarnja jedinica video portafona

Blok redne stezaljke M1

B	Ulaz za sabirničku liniju
– △ +	Poziv sa stubišta
AL	Ulaz za alarm

10 Otpornik zatvaranja (CL. RES)
11 Selektor master/slave (M/S)

Tehnički podatci

Tip	AGT V AGT V BF
Napajanje preko BUS-a (V DC)	15 ÷ 20
Maksimalna apsorpcija (mA)	175
Apsorpcija u standby načinu (mA)	<1
Apsorpcija pojedine LED diode (mA)	1
Radna temperatura (°C)	+5 ÷ +40
Stupanj zaštite IP	IP 30
Video standard	PAL/NTSC
LCD TFT zaslon (inči)	5

Instalacija

• Otkačite uređaj s metalnog nosača, tako što ćete pritisnuti plastičnu tipku i kliznim pokretom izvući uređaj s nosača 1.
• Pričvrstite zidni nosač na okruglu kutiju za ugradnju Ø 60 mm 2, na pravokutnu kutiju 503 3 4 ili na kutiju za ugradnju Ophera (PHI) 5 i vodeći računa o oznaci TOP.
• Vijke nemojte previše stegnuti.
• Radi bolje stabilnosti nosača koristite se vijcima i umetcima.
• Kutija mora biti instalirana na visini koja odgovara korisniku.
• Nakon povezivanja, zakačite video terminal na metalni nosač 6 7.
• Za otkačivanje uređaja s metalnog nosača pritisnite plastičnu kukicu i podignite terminal 8.

Ograničenja uređaja 12 13

Istovremeno uključivanje četiri ekrana moguće je samo u jednoobiteljskim/dvoobiteljskim sustavima s vanjskim mjestom 1+VA/01.

Konfiguracija melodija 14

☞ **Potrebno je izvršiti u nizu sve faze programiranja opisane u nastavku:**

1 - Ulaz u programiranje
Pritisnite i držite pritisnutim tipkalo 3 sekunde. Ulaz u programiranje A potvrđuje se kratkim zvučnim signalom i trepćuća diodom LED.

2 - Programiranje melodije za poziv s vanjske jedinice
Za preslušavanje melodija u nizu, pritisnite tipku B.
Za odabir melodije i izlaz iz programiranja pritisnite tipkalo C.
Za odabir melodije i nastavak programiranja, pritisnite tipku D.

3 - Programiranje melodije za poziv sa stubišta
Za preslušavanje melodija u nizu, pritisnite tipku E.
Za odabir melodije i izlaz iz programiranja, pritisnite tipku F.
Za odabir melodije i nastavak programiranja, pritisnite tipku G.

4 - Programiranje broja zvona za dolazni poziv
Pritisnite tipku onoliko puta koliko zvono treba zvoniti (od 1 do 6 puta) H.
3 sekunde nakon zadnjeg pritiska na tipku, začuti ćete odabrani broj zvona za poziv.

Za izlaz iz programiranja, pritisnite tipku I.

☞ **Za programiranje poziva pročitajte dokumentaciju za vanjske jedinice.**

Proizvod je u skladu s važećim mjerodavnim direktivama.

Prestanak upotrebe i zbrinjavanje. Ambalažu i iskorišteni uređaj na kraju životnog ciklusa ne smijete bacati u okoliš, nego ih zbrinite u skladu s važećim propisima u zemlji upotrebe proizvoda. Na dijelovima koje se mogu reciklirati nalaze se simbol i oznaka materijala.

PODATCI I INFORMACIJE NAVEDENI U OVOM PRIRUČNIKU PODLOŽNI SU IZMJENAMA U BILO KOJEM TRENUTKU BEZ OBVEZE PRETHODNE OBAVIJESTI. MJERE SU IZRAŽENE U MILIMETRIMA, OSIM AKO NIJE DRUGAČIJE NAZNAČENO.

УКРАЇНСЬКА

Загальні попередження

• Уважно прочитайте інструкції перед початком установки і виконання дій, вказаних виробником.
• Установка, програмування, підключення та технічне обслуговування виробу має виконуватися тільки кваліфікованим або підготовленим персоналом у відповідності до вимог діючих норм безпеки та дотриманням правил щодо запобігання нещасних випадків.
• Перед виконанням робіт з очищування або технічного обслуговування відключіть пристрій від електричного живлення.
• Слід використовувати цей пристрій виключно за призначенням.
• Виробник не несе відповідальності за шкоду через неправильне, неналежне або недбале використання.

Опис AGT V -AGT V BF 9

Відеодомофонний абонентський пристрій.

Контактна панель M1

B	Вхід лінії ШИНИ
– △ +	Вхід дверного дзвінка
AL	Вхід сигналізації

10 Опір замикання (CL.RES)
11 Селектор master/slave (M/S)

Технічні характеристики

Модель	AGT V AGT V BF
Живлення від ШИНИ (= В)	15 ÷ +20
Макс. споживаний струм (мА)	175
Споживання струму в режимі очікування (мА)	<1
Споживання струму одним світлодіодом (мА)	1
Діапазон робочих температур (°C)	+5 ÷ +40
Клас IP	IP 30
Відеостандарт	PAL/NTSC
РК-дисплеї TFT (дюйми)	5

Монтаж

• Від'єднайте пристрій від металевого кронштейну, натиснувши на пластикову кнопку і зрушивши його вдовж основи 1.
• Прикріпіть супорт для кріплення на стіні до вмонтовуваного корпусу круглої форми Ø 60 мм 2, прямокутної форми 503 3 4, або до вмонтовуваного корпусу Ophera 5 (PHI), відповідно до вказівки (TOP). Уникайте надмірного затягування гвинтів.
• Скористайтесь гвинтами та дюбелями для забезпечення більшої стабільності.
• Корпус необхідно встановити на зручній висоті для користувача.
• Виконавши підключення, встановіть відеотермінал на металевий кронштейн 6 7.
• Щоб від'єднати пристрій від металевого кронштейну, натисніть на пластикову защіпку та зніміть термінал 8.

Обмеження пристрою 12 13

Паралельне підключення 4 моніторів можливе тільки в системах на одну або дві сім'ї із панеллю виклику X1+VA/01.

Настройка мелодій 14

☞ **Необхідно послідовно виконати всі нижченаведені етапи програмування:**

1 - Вхід у режим програмування.
Натисніть та утримуйте кнопку протягом 3 секунд. Короткий звуковий сигнал та мигання світлодіодного індикатора підтвердять вхід у режим програмування A.

2 - Програмування мелодії, закріпленої за дзвінком з панелі виклику.
Для послідовного прослуховування мелодій натисніть кнопку B.
Щоб вибрати мелодію і вийти з режиму програмування, натисніть кнопку C.
Щоб вибрати мелодію і продовжити програмування, натисніть кнопку D.

3 - Програмування мелодії, закріпленої за дзвінком зі входу.
Для послідовного прослуховування мелодій натисніть кнопку E.
Щоб вибрати мелодію і вийти з режиму програмування, натисніть F.
Щоб вибрати мелодію і продовжити програмування, натисніть кнопку G.

4 - Програмування кількості дзвінків виклику.
Натисніть на кнопку стільки разів, скільки дзвінків потрібно для виклику (від 1 до 6) H.
Через 3 секунди після останнього натискання кнопки вибраний виклик виконає кількість запрограмованих дзвінків.

Для того, щоб вийти з режиму програмування, натисніть кнопку I.

☞ **Інформація про програмування викликів наведена в документації до панелей виклику.**

Прилад відповідає чинному законодавству.

Виведення з експлуатації та утилізація. Не викидайте пакувальний матеріал і прилад після закінчення терміну служби разом із побутовими відходами, а утилізуйте згідно з вимогами законодавства, чинного в країні використання виробу. Компоненти, для яких передбачена повторна переробка, відзначені спеціальним символом із позначенням матеріалу виготовлення.

ВСІ ДАНІ ТА ІНФОРМАЦІЯ, ЯКІ МІСТЯТЬСЯ В ЦІЙ ІНСТРУКЦІЇ, МОЖУТЬ БУТИ ЗМІНЕНІ В БУДЬ-ЯКИЙ МОМЕНТ БЕЗ ПОПЕРЕДНЬОГО ПОВІДОМЛЕННЯ. ВИМІРИ, ЯКЩО НЕ ЗАЗНАЧЕНО ІНШЕ, ВКАЗАНІ В МІЛІМЕТРАХ.