ROYAL
catering

USER MANUAL

Bedienungsanleitung
Instrukcja obsługi
Návod k použití
Manuel d´utilisation
Istruzioni per l'uso
Manual de instrucciones
Használati útmutató Brugsanvisning
Käyttöohje
Gebruiksaanwijzing
Bruksanvisning
Instruções de utilização
Používateľská príručka
Ръководство за употреба
Οδηγιεσ χρησησ
Upute za uporabu
Naudojimo instrukcija
Manual de utilizare
Navodila za uporabo

ELECTRIC FRYER

expondo.com

DE	Produktname	Fettbackgerät
EN	Product name	Electric Fryer
PL	Nazwa produktu	Frytownica elektryczna
CZ	Název výrobku	Elektrická fritéza
FR	Nom du produit	Friteuse électrique
IT	Nome del prodotto	Friggitrice elettrica
ES	Nombre del producto	Freidora eléctrica
HU	Termék neve	Elektromos fritőz
DA	Produktnavn	Elektrisk frituregryde
FI	Tuotteen nimi	Sähkökäristys
NL	Productnaam	Elektrische friteuse
NO	Produktnavn	Elektrisk frityrkoker
SE	Produktnamn	Elektrisk frityrkokare
PT	Nome do produto	Fritadeira elétrica
SK	Názov produktu	Elektrická fritéza
BG	Име на продукта	Електрическа фритюрник
EL	Όνομα προϊόντος	Ηλεκτρική φριτέζα
HR	Naziv proizvoda	Električna friteza
LT	Produkto pavadinimas	Elektrinė fritiūrinė
RO	Numele produsului	Fritărie electrică
SL	Ime izdelka	Električna friteza

DE Modell | **EN** Product model | **PL** Model produktu | **CZ** Model výrobku | **FR** Modèle | **IT** Modello | **ES** Modelo | **HU** Modell | **DA** Model | **FI** Tuotteen malli | **NL** Productmodel | **NO** Produktmodell | **SE** Produktmodell | **PT** Modelo do produto | **SK** Model | **BG** Модел на продукт | **EL** Μοντέλο προϊόντος | **HR** Model proizvoda | **LT:** Gaminio modelis | **RO:** Model de produs | **SL:** Model izdelka	RCPBG 16H RCPKF 26DSH RCPSF 26ETH RCPKF 13DSH RCPSF 13ETH RCPSF 18ETH RCPSF 9ETH
DE Hersteller | **EN** Manufacturer | **PL** Producent | **CZ** Výrobce | **FR** Fabricant | **IT** Produttore | **ES** Fabricante | **HU** Termelő | **DA** Producent | **FI** Valmistaja | **NL** Producent | **NO** Produsent | **SE** Tillverkare | **PT** Fabricante | **SK** Výrobca | **BG** Производител | **EL** Κατασκευαστής | **HR** Proizvođač | **LT** Gamintojas | **RO** Producător | **SL** Proizvajalec	expondo Polska sp. z o.o. sp. k.
DE Anschrift des Herstellers | **EN** Manufacturer Address | **PL** Adres producenta | **CZ** Adresa výrobce | **FR** Adresse du fabricant | **IT** Indirizzo del produttore | **ES** Dirección del fabricante | **HU** A gyártó címe | **DA** Producentens adresse | **FI** Valmistajan osoite | **NL** Adres producent | **NO** Produsentens adresse | **SE** Tillverkarens adress | **PT** Endereço do fabricante | **SK** Adresa výrobcu | **BG** Адрес на производителя | **EL:** Διεύθυνση κατασκευαστή | **HR** Adresa proizvođača | **LT** Gamintojo adresas | **RO** Adresa producătorului | **SL** Naslov proizvajalca	ul. Nowy Kisielin – Innowacyjna 7, 66-002 Zielona Góra | Poland, EU

Dieses Benutzerhandbuch wurde mit Hilfe einer maschinellen Übersetzung erstellt. Wir haben uns nach Kräften bemüht, die Genauigkeit der Übersetzung zu gewährleisten. Bitte beachten Sie jedoch, dass automatische Übersetzungen nicht perfekt sind und menschliche Übersetzer nicht ersetzen können. Die offizielle Version des Benutzerhandbuchs ist in Englisch. Etwaige Unterschiede zwischen der übersetzten Fassung und dem englischen Original sind rechtlich nicht bindend. Sollten Sie Fragen zur Richtigkeit der Übersetzung haben, beziehen Sie sich bitte auf die englische Version, die die offizielle Referenz ist. Weitere Sprachversionen sind auf Anfrage über info@expondo.com erhältlich.

Technische Daten

Beschreibung des Parameters	Parameterwert						
Produktname	Elektrische Fritteuse						
Modell	RCPBG 16H	RCPKF 26DSH	RCPSF 26ETH	RCPKF 13DSH	RCPSF 13ETH	RCPSF 18ETH	RCPSF 9ETH
Nennspannung [V] / Frequenz [Hz]	230/50	400 /50	230/50	400/50	230/50	230/50	230/50
Nennleistung [W]	3000	10 000	6000	5000	3000	6000	3000
Fassungsvermögen [L]	23	26	26	13	13	18	9
Temperaturbereich [°C]	50 – 190	50 – 190	50 – 190	50 – 190	50 – 190	50 – 190	50 – 190
Schutzart IP	-	IPX4	-	IPX4	IPX3	-	IPX3
Abmessungen [Breite x Tiefe x Höhe; mm]	580x562x361	530x730x900	690x510x360	520x360x920	360x540x360	570x460x340	350x500x350
Gewicht [kg]	14	29	16,6	16	9	14	7,3
Höchstgewicht des Frittiereinsatzes [kg]	1,3	-	-	-	-	-	-

1. Allgemeine Beschreibung

Das Benutzerhandbuch soll Ihnen helfen, das Gerät sicher und störungsfrei zu benutzen. Das Produkt wird nach strengen technischen Richtlinien unter Verwendung modernster Technologien und Komponenten entwickelt und hergestellt. Darüber hinaus wird es unter Einhaltung der strengsten Qualitätsstandards hergestellt.

VERWENDEN SIE DAS GERÄT NUR, WENN SIE DIESE BEDIENUNGSANLEITUNG SORGFÄLTIG GELESEN UND VERSTANDEN HABEN.

Um die Lebensdauer des Geräts zu verlängern und einen störungsfreien Betrieb zu gewährleisten, verwenden Sie es gemäß dieser Bedienungsanleitung und führen Sie regelmäßig Wartungsarbeiten durch. Die technischen Daten und Spezifikationen in diesem Benutzerhandbuch sind auf dem neuesten Stand. Der Hersteller behält sich das Recht vor, im Rahmen der Qualitätsverbesserung Änderungen vorzunehmen. Das Gerät ist so konzipiert, dass die Risiken von Lärmemissionen auf ein Minimum reduziert werden, wobei der technische Fortschritt und die Möglichkeiten zur Lärmminderung berücksichtigt werden.

Legende

CE Das Produkt entspricht den einschlägigen Sicherheitsnormen.

Lesen Sie vor dem Gebrauch die Gebrauchsanweisung.

Das Produkt muss recycelt werden.

WARNUNG! oder **VORSICHT!** oder **HINWEIS!** Gilt für die gegebene Situation. (allgemeines Warnzeichen)

ACHTUNG! Warnung vor Stromschlag!

ACHTUNG! Heiße Oberfläche, Verbrennungsgefahr!

Nur in Innenräumen verwenden.

HINWEIS! **Die Zeichnungen in diesem Handbuch dienen nur zur Veranschaulichung und können in einigen Details vom tatsächlichen Produkt abweichen.**

2. Sicherheit bei der Verwendung

ACHTUNG! Lesen Sie alle Sicherheitshinweise und alle Anweisungen. Die Nichtbeachtung der Warnhinweise und Anweisungen kann zu einem elektrischen Schlag, Brand und/oder schweren Verletzungen oder sogar zum Tod führen.
Die Begriffe "Gerät" oder "Produkt" werden in den Warnhinweisen und Anleitungen verwendet und beziehen sich auf
Elektrische Fritteuse.

2.1. Elektrische Sicherheit

a) Der Stecker muss in die Steckdose passen. Nehmen Sie am Stecker keinerlei Modifikationen vor. Die Verwendung von Originalsteckern und passenden Steckdosen verringert das Risiko eines Stromschlags.
b) Vermeiden Sie das Berühren von geerdeten Elementen wie Rohren, Heizungen, Boilern und Kühlschränken. Es besteht ein erhöhtes Risiko eines elektrischen Schlages, wenn das geerdete Gerät Regen ausgesetzt ist, in direkten Kontakt mit einer nassen Oberfläche kommt oder in einer feuchten Umgebung betrieben wird. Wenn Wasser in das Gerät eindringt, erhöht sich das Risiko einer Beschädigung des Geräts und eines Stromschlags.
c) Berühren Sie das Gerät niemals mit nassen oder feuchten Händen.
d) Verwenden Sie das Kabel nur für den vorgesehenen Zweck. Verwenden Sie ihn niemals, um das Gerät zu tragen oder den Stecker aus der Steckdose zu ziehen. Halten Sie das Kabel von Wärmequellen, Öl, scharfen Kanten oder beweglichen Teilen fern. Beschädigte oder verhedderte Kabel erhöhen das Risiko eines Stromschlags.
e) Wenn die Verwendung des Geräts in feuchter Umgebung nicht vermieden werden kann, sollte ein Fehlerstromschutzschalter (RCD) verwendet werden. Die Verwendung eines FI-Schalters verringert das Risiko eines Stromschlags.
f) Verwenden Sie das Gerät nicht, wenn das Netzkabel beschädigt ist oder offensichtliche Verschleißerscheinungen aufweist. Ein beschädigtes Netzkabel sollte von einem qualifizierten Elektriker oder der Kundendienststelle des Herstellers ersetzt werden.
g) Um einen elektrischen Schlag zu vermeiden, tauchen Sie das Kabel, den Stecker oder das Gerät nicht in Wasser oder andere Flüssigkeiten. Verwenden Sie das Gerät nicht auf nassen Oberflächen.
h) ACHTUNG! GEFAHR FÜR DAS LEBEN! Tauchen Sie das Gerät beim Reinigen niemals in Wasser oder andere Flüssigkeiten ein.
i) Nicht in sehr feuchter Umgebung oder in unmittelbarer Nähe von Wassertanks verwenden.
j) Verhindern Sie, dass das Gerät nass wird. Warnung vor Stromschlag!

k) Der Anschluss von Geräten, die 400 V Strom benötigen, sollte von einem qualifizierten Elektriker vorgenommen werden.
l) Es muss ein ausreichender Überlastungsschutz der elektrischen Anlage vorhanden sein.

2.2. Sicherheit am Arbeitsplatz

a) Sorgen Sie dafür, dass der Arbeitsplatz sauber und gut beleuchtet ist. Ein unordentlicher oder schlecht beleuchteter Arbeitsplatz kann zu Unfällen führen. Versuchen Sie, vorausschauend zu denken, das Geschehen zu beobachten und den gesunden Menschenverstand einzusetzen, wenn Sie mit dem Gerät arbeiten.
b) Verwenden Sie das Gerät nicht in einer explosionsgefährdeten Umgebung, z. B. in Gegenwart von brennbaren Flüssigkeiten, Gasen oder Staub.
c) Wenn Sie einen Schaden oder eine Funktionsstörung feststellen, schalten Sie das Gerät sofort aus und melden Sie es unverzüglich einer Aufsichtsperson.
d) Wenn Sie Zweifel an der korrekten Funktion des Geräts haben, wenden Sie sich an den Kundendienst des Herstellers.
e) Das Gerät darf nur von der Servicestelle des Herstellers repariert werden. Versuchen Sie keine eigenständigen Reparaturen!
f) Verwenden Sie im Falle eines Brandes einen Pulver- oder Kohlendioxid (CO2)-Feuerlöscher (der für die Verwendung an stromführenden Geräten vorgesehen ist), um den Brand zu löschen.
g) Kindern oder unbefugten Personen ist das Betreten eines Arbeitsplatzes untersagt. (Eine Ablenkung kann zum Verlust der Kontrolle über das Gerät führen).
h) Verwenden Sie das Gerät in einem gut belüfteten Raum.
i) Bitte bewahren Sie dieses Handbuch zum späteren Nachschlagen auf. Wird dieses Gerät an einen Dritten weitergegeben, muss die Bedienungsanleitung mitgegeben werden.
j) Bewahren Sie Verpackungselemente und kleine Montageteile an einem für Kinder unzugänglichen Ort auf.
k) Halten Sie das Gerät von Kindern und Tieren fern.
l) Wenn dieses Gerät zusammen mit einem anderen Gerät verwendet wird, sind auch die übrigen Gebrauchsanweisungen zu befolgen.

⚠ **Immer beachten!** Schützen Sie bei der Verwendung des Geräts Kinder und andere Unbeteiligte.

2.3. Eigenschutz

a) Benutzen Sie das Gerät nicht, wenn Sie müde oder krank sind oder unter dem Einfluss von Alkohol, Betäubungsmitteln oder Medikamenten stehen, die die Fähigkeit, das Gerät zu bedienen, erheblich beeinträchtigen können.
b) Das Gerät ist nicht dafür bestimmt, durch Personen (einschließlich Kinder) mit eingeschränkten geistigen oder sensorischen Fähigkeiten oder durch Personen mit mangelnder Erfahrung und/oder mangelndem Wissen benutzt zu werden, es sei denn, sie werden durch eine für ihre Sicherheit zuständige Person beaufsichtigt oder erhielten von ihr Anweisungen, wie das Gerät zu benutzen ist.
c) Das Gerät darf nur von körperlich fitten Personen gehandhabt werden, die dazu in der Lage sind, entsprechend geschult, mit dieser Anleitung vertraut und im Rahmen des Arbeitsschutzes ausgebildet sind.
d) Verwenden Sie bei der Arbeit mit dem Gerät Ihren gesunden Menschenverstand und bleiben Sie aufmerksam. Vorübergehender Konzentrationsverlust bei der Benutzung des Geräts kann zu schweren Verletzungen führen.
e) Um ein versehentliches Einschalten des Geräts zu vermeiden, vergewissern Sie sich, dass der Schalter in der Position OFF steht, bevor Sie das Gerät an eine Stromquelle anschließen.
f) Überschätzen Sie Ihre Fähigkeiten nicht. Achten Sie bei der Benutzung des Geräts auf Ihr Gleichgewicht und bleiben Sie stets stabil. Dadurch wird eine bessere Kontrolle über das Gerät in unerwarteten Situationen gewährleistet.
g) Das Gerät ist kein Spielzeug. Kinder müssen beaufsichtigt werden, um sicherzustellen, dass sie nicht mit dem Gerät spielen.
h) Stecken Sie nicht Ihre Hände oder andere Gegenstände in das Gerät, während es in Betrieb ist!

i) HINWEIS: Während des Betriebs werden einige Elemente des Geräts sehr heiß - Verbrühungsgefahr! Berühren Sie diese Elemente nicht mit bloßen Händen! Nehmen Sie gekochte Speisen mit einer Zange oder anderen Küchengeräten heraus.

2.4. Sichere Verwendung des Geräts

a) Verwenden Sie das Gerät nicht, wenn der EIN/AUS-Schalter nicht richtig funktioniert (das Gerät lässt sich nicht ein- und ausschalten). Geräte, die sich nicht mit dem EIN/AUS-Schalter ein- und ausschalten lassen, sind gefährlich, dürfen nicht betrieben werden und müssen repariert werden.
b) Trennen Sie das Gerät von der Stromversorgung, bevor Sie mit der Einstellung, Reinigung und Wartung beginnen. Eine solche Präventivmaßnahme verringert das Risiko einer versehentlichen Aktivierung.
c) Wenn Sie das Gerät nicht benutzen, bewahren Sie es an einem sicheren Ort auf, fern von Kindern und Personen, die mit dem Gerät nicht vertraut sind und die Bedienungsanleitung nicht gelesen haben. Das Gerät kann in den Händen von unerfahrenen Benutzern eine Gefahr darstellen.
d) Halten Sie das Gerät in technisch einwandfreiem Zustand. Überprüfen Sie das Gerät vor jedem Gebrauch auf allgemeine Schäden und insbesondere auf gerissene Teile oder Elemente sowie auf alle anderen Bedingungen, die den sicheren Betrieb des Geräts beeinträchtigen können. Wenn Sie einen Schaden feststellen, geben Sie das Gerät vor der Benutzung zur Reparatur.
e) Bewahren Sie das Gerät außerhalb der Reichweite von Kindern auf.
f) Die Reparatur oder Wartung des Geräts darf nur von qualifizierten Personen und unter Verwendung von Originalersatzteilen durchgeführt werden. Dies gewährleistet eine sichere Verwendung.
g) Um die Unversehrtheit des Geräts zu gewährleisten, dürfen die werkseitig angebrachten Schutzvorrichtungen nicht entfernt und keine Schrauben gelöst werden.
h) Beachten Sie beim Transport und bei der Handhabung des Geräts zwischen Lager und Bestimmungsort die Arbeitsschutzgrundsätze für manuelle Transportvorgänge, die in dem Land gelten, in dem das Gerät eingesetzt wird.
i) Bewegen, verstellen oder drehen Sie das Gerät während der Arbeit nicht.
j) Lassen Sie das Gerät nicht unbeaufsichtigt, während es in Betrieb ist.
k) Reinigen Sie das Gerät regelmäßig, damit sich kein hartnäckiger Schmutz ansammeln kann.
l) Das Gerät ist kein Spielzeug. Reinigungs- und Wartungsarbeiten dürfen von Kindern nicht ohne Aufsicht durch eine erwachsene Person durchgeführt werden.
m) Lassen Sie das Gerät nicht im leeren Zustand laufen.
n) Es ist verboten, in die Struktur des Geräts einzugreifen, um seine Parameter oder Konstruktion zu verändern.
o) Halten Sie das Gerät von Feuer- und Wärmequellen fern.
p) Decken Sie die Lüftungsöffnungen nicht ab!
q) Es ist verboten, die Fritteuse mit heißem Öl zu bewegen! Das Öl kann sogar 6-7 Stunden lang eine hohe Temperatur halten.
r) Drehen Sie die Fritteuse nicht "auf den Kopf", da sie sonst beschädigt werden kann.
s) Es ist verboten, das Gerät einzuschalten, wenn der Behälter nicht mit Öl gefüllt ist.
t) Es besteht Brandgefahr, wenn der Ölstand in der Fritteuse unter dem Mindestwert liegt.
u) HINWEIS! Altes Öl hat einen niedrigeren Flammpunkt und ist anfälliger für schnelles Sieden.
v) Das Gerät muss so installiert werden, dass heißes Öl oder Lebensmittel nicht mit Wasser in Berührung kommen.
w) Prüfen Sie immer, ob der Ölstand zwischen den beiden Markierungen an der Seite des Tanks liegt.
x) Während des Betriebs erreicht das Gerät hohe Temperaturen. Stellen Sie das Gerät nicht in der Nähe von brennbaren oder leicht schmelzenden Oberflächen oder in der Nähe von brennbaren Materialien auf.

⚠ **ACHTUNG! Trotz der sicheren Konstruktion des Geräts und seiner Schutzvorrichtungen sowie trotz der Verwendung zusätzlicher Elemente zum Schutz des Bedieners besteht bei der Verwendung des Geräts ein geringes Unfall- oder Verletzungsrisiko. Bleiben Sie wachsam und nutzen Sie Ihren gesunden Menschenverstand, wenn Sie das Gerät benutzen.**

3. Leitlinien verwenden

Die Fritteuse ist ausschließlich zum Frittieren von Lebensmitteln bestimmt.
Verwenden Sie die Fritteuse nicht zum:

- Erhitzen anderer Stoffe oder Gegenstände.
- Erwärmen Sie Flüssigkeiten, die Zucker, Süßstoffe, Säuren, Basen oder Alkohole enthalten.
- Erwärmen oder Aufwärmen von brennbaren, schädlichen, besonders flüchtigen oder anderen giftigen Stoffen.

Das Gerät ist für die gewerbliche Nutzung bestimmt. Es kann in Restaurants, Hotels, Kantinen, usw. verwendet werden. Verwenden Sie das Gerät nicht ständig zur Massenproduktion von Lebensmitteln.

Der Benutzer haftet für alle Schäden, die durch eine nicht bestimmungsgemäße Verwendung des Geräts entstehen.

3.1. Beschreibung des Geräts

RCPBG 16H

RCPKF 26DSH

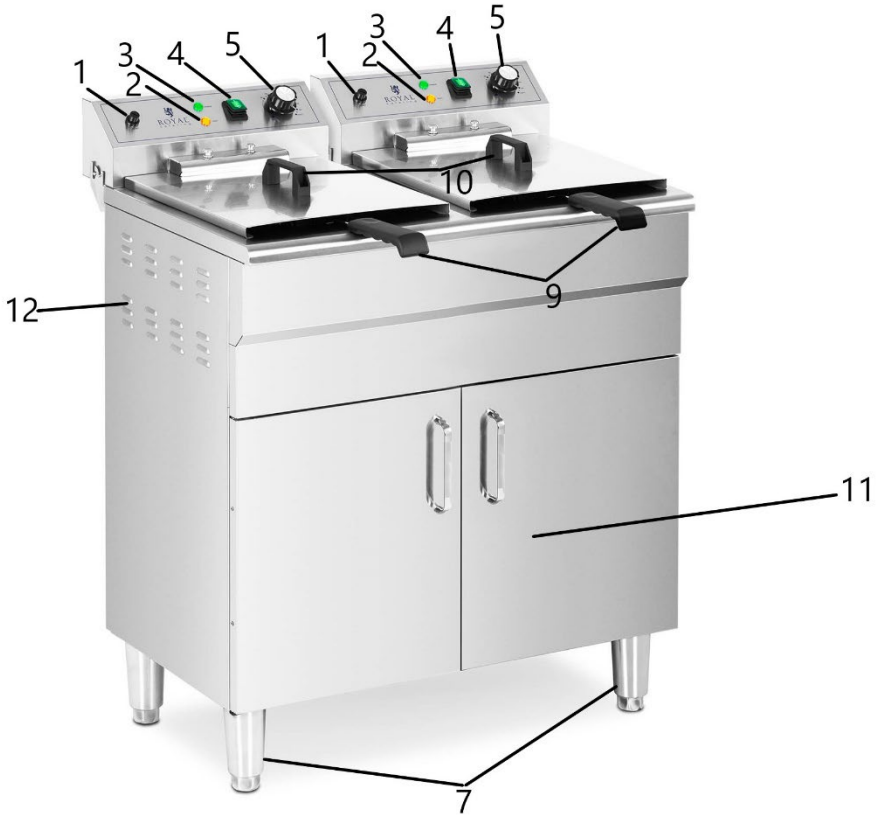

RCPKF 13DSH

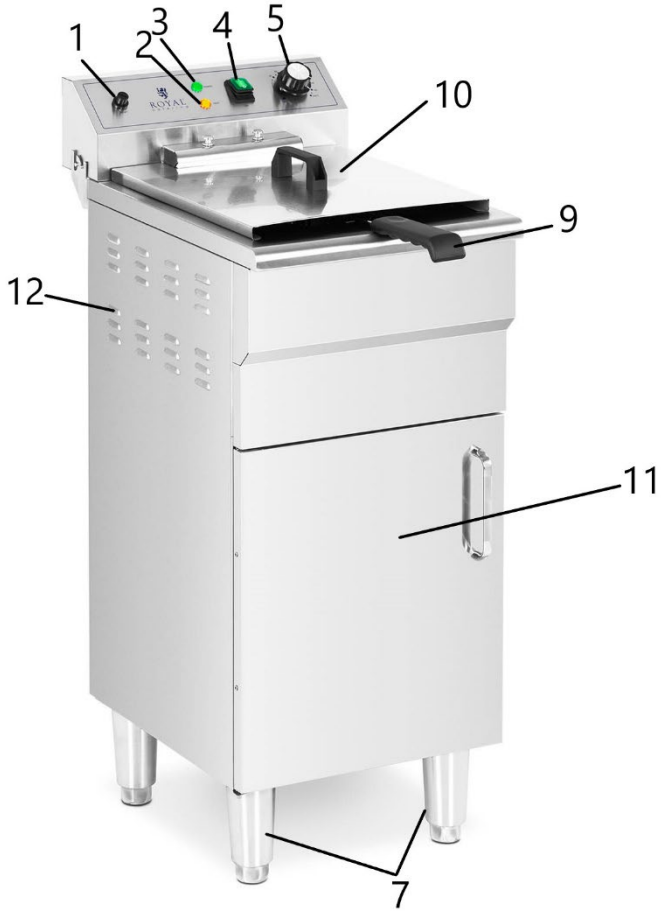

RCPSF 26ETH, RCPSF 13ETH, RCPSF 18ETH, RCPSF 9ETH

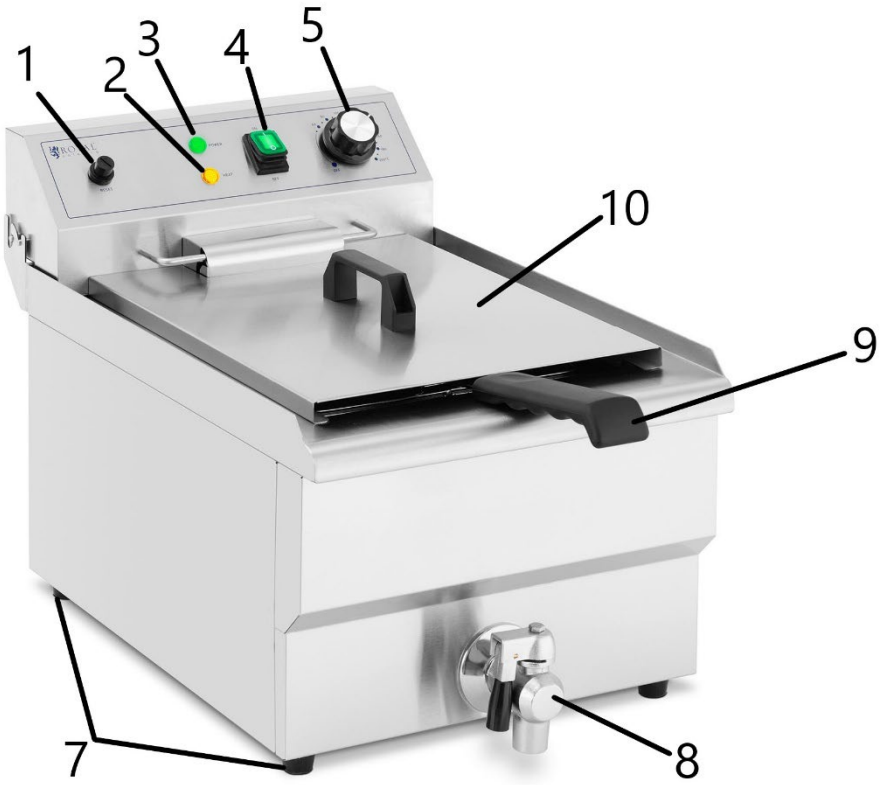

Die Abbildung oben zeigt den RCPSF 13ETH und den RCPSF 9ETH. Der RCPSF 26ETH und der RCPSF 18ETH sind Zwillingsmodelle. Alle Tasten, Knöpfe und Funktionen sind die gleichen wie bei den Einzelmodellen.

1. RESET-Taste
2. Heizung LED
3. Macht Licht
4. Ein/Aus-Taste
5. Temperaturregelknopf
6. Griff des Bedienfelds
7. Füße
8. Ölablasshahn
9. Korbgriff
10. Abdeckung
11. Kabinett
12. Belüftungslöcher

3.2. Vorbereitung der Nutzung

GERÄTESTANDORT

Die Umgebungstemperatur darf nicht höher als 40°C sein und die relative Luftfeuchtigkeit sollte weniger als 85% betragen. Sorgen Sie für eine gute Belüftung des Raums, in dem das Gerät verwendet wird. Zwischen jeder Seite des Geräts und der Wand oder anderen Gegenständen sollte ein Abstand von mindestens 10 cm bestehen.

Stellen Sie das Gerät auf eine hitzebeständige Unterlage!

Das Gerät sollte immer auf einem ebenen, stabilen, sauberen, feuerfesten und trockenen Untergrund und außerhalb der Reichweite von Kindern und Personen mit eingeschränkten geistigen und sensorischen Fähigkeiten verwendet werden. Stellen Sie das Gerät so auf, dass Sie immer Zugang zum Netzstecker haben.

Das an das Gerät angeschlossene Netzkabel muss ordnungsgemäß geerdet sein und den technischen Angaben auf dem Produktetikett entsprechen.
Verwenden Sie das Gerät nur in horizontaler Lage. Schütteln Sie das Gerät nicht.
Demontieren Sie das Gerät und alle seine Komponenten und reinigen Sie sie vor der ersten Benutzung.
Bei der ersten Verwendung kann es zu einem verbrannten Geruch kommen - dies ist ein normaler Vorgang bei neuen Produkten, die sich in der Aufheizphase befinden. Bitte sorgen Sie für eine gute Belüftung.

ZUSAMMENBAU DES GERÄTS

Befestigen Sie vor dem Gebrauch den Griff am Korb. Bringen Sie die Halterung wie in der Zeichnung unten gezeigt an. (Das Anbringen des Griffs gilt nicht für das Modell RCPBG 16H).

Montieren Sie den Korbgriff in der richtigen Weise.
Bild wie unten:

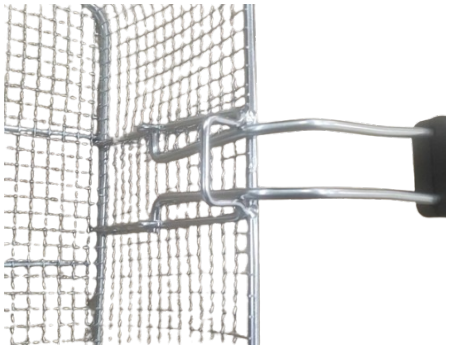

Falsch

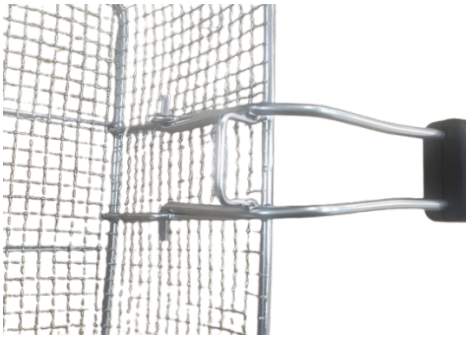

Korrekt

Achtung! Rückstände von gebratenen Gegenständen können einen Spalt im inneren Ventil des Wasserhahns verursachen und zum Austritt von Öl führen!

Anschluss an die Stromversorgung

Alle Modelle des Geräts, die mit einer Spannung von 400 V betrieben werden, benötigen einen Stromanschluss. Schließen Sie die vom Gerät kommenden Drähte (L1, L2, L3, PE und N) an den Netzstecker an. Der Anschluss sollte von einer Elektrofachkraft vorgenommen werden.

3.3. Verwendung des Geräts

1. Erden Sie das Gerätegehäuse über die Erdungsklemme auf der Rückseite des Geräts.
2. Füllen Sie die Tanks mit Öl, so dass der Füllstand zwischen den Markierungen für den Mindest- und Höchststand liegt.
3. Bevor Sie das Gerät an das Stromnetz anschließen, überprüfen Sie immer, ob der Temperaturregler auf "0" steht.
4. Schließen Sie das Netzkabel an eine Netzsteckdose an.
5. Schalten Sie das Gerät mit dem ON/OFF-Schalter ein (bei Zwillingsmodellen gibt es für jedes Modul einen eigenen Schalter, eine Anzeige und einen Temperaturregler). Das grüne Licht leuchtet auf. Wählen Sie dann die gewünschte Temperatur (im Uhrzeigersinn); das orangefarbene Licht leuchtet auf und das Heizelement beginnt zu heizen. Sobald die gewünschte Temperatur erreicht ist, erlischt die orangefarbene Heizlampe. Der Thermostat hält die gewünschte Temperatur aufrecht, indem er das Heizelement automatisch ein- und ausschaltet. Dadurch wird die gewünschte Temperatur aufrechterhalten und Strom gespart. Sie können mit dem Frittieren beginnen.
6. Verwenden Sie zum Frittieren die mitgelieferten Körbe und bringen Sie zuerst die Griffe an (der Zusammenbau gilt nicht für das Modell RCPBG 16H). Legen Sie die Lebensmittel in den Korb und tauchen Sie sie in das Öl ein. Wenn das Essen probiert ist, hängen Sie den Korb an den Nagel, damit das Öl abtropfen kann. Tragen Sie den Korb immer am Griff.
7. Die Abdeckungen sind so konzipiert, dass sie den Inhalt warm halten und ihn vor Schmutz schützen. Wenn Sie die Bezüge verwenden wollen, achten Sie darauf, dass sie nicht nass sind.
8. Stellen Sie nach Beendigung der Arbeit den Temperaturregler auf "0" und schalten Sie das Gerät mit der Ein/Aus-Taste aus.
9. Ordnen Sie dann die Heizelemente wie in der Abbildung unten gezeigt an. Bewegen Sie die Platte um 90° und stellen Sie die Heizelemente senkrecht über den Tank. Auf diese Weise fließt der Rest des Öls in den Tank.

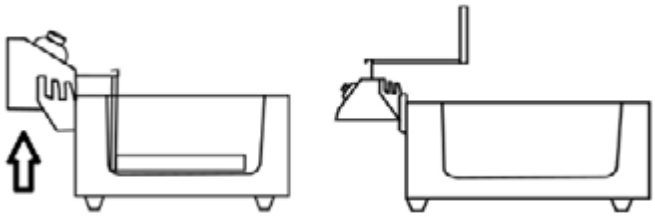

10. Unsere Friteusen sind mit einer Sicherheitstaste ausgestattet. Wenn das Heizelement nach hinten gekippt wird, dreht es sich automatisch, um Unfälle zu vermeiden.
11. Es wird empfohlen, nur flüssiges Öl oder Fett in der Fritteuse zu verwenden, um Beschädigungen des Temperaturbegrenzers zu vermeiden. Es wird nicht empfohlen, Blockfett in die Fritteuse zu geben - Blockfett sollte geschmolzen werden, bevor es in die Fritteuse gegeben wird.
12. ACHTUNG! Das Gerät ist mit einem Sensor ausgestattet, der eine Überhitzung verhindert. Wenn das Gerät während der Benutzung überhitzt, schaltet es sich automatisch ab. Dann muss man warten, bis das Gerät abgekühlt ist, und den Schutz durch Drücken von "RESET" zurücksetzen. Das Gerät darf wieder verwendet werden.
13. Lassen Sie das Altöl über den Ablasshahn aus dem Tank in einen separaten Behälter ab. Bei Modellen mit Schränken befinden sich die Ablasshähne in den Schränken. Entsorgen Sie das Öl in Übereinstimmung mit den örtlichen Vorschriften.

3.4. Reinigung und Wartung

a) Ziehen Sie den Netzstecker und lassen Sie das Gerät vollständig abkühlen, bevor Sie es reinigen, einstellen oder Zubehörteile austauschen, oder wenn das Gerät nicht benutzt wird.
b) Verwenden Sie zur Reinigung der Oberfläche nur nicht ätzende Reinigungsmittel.
c) Verwenden Sie zum Waschen des Geräts nur milde, lebensmittelechte Reinigungsmittel.
d) Nach der Reinigung des Geräts sollten alle Teile vollständig getrocknet sein, bevor Sie es wieder benutzen.

e) Bewahren Sie das Gerät an einem trockenen, kühlen Ort auf, an dem es weder Feuchtigkeit noch direkter Sonneneinstrahlung ausgesetzt ist.
f) Spritzen Sie das Gerät nicht mit einem Wasserstrahl ab und tauchen Sie es nicht in Wasser ein.
g) Achten Sie darauf, dass kein Wasser durch die Öffnungen im Gehäuse des Geräts in das Innere des Geräts gelangt.
h) Reinigen Sie die Lüftungsöffnungen mit einer Bürste und Druckluft.
i) Das Gerät muss regelmäßig inspiziert werden, um seine technische Leistungsfähigkeit zu überprüfen und eventuelle Schäden festzustellen.
j) Verwenden Sie zur Reinigung keine scharfen und/oder metallischen Gegenstände (z. B. eine Drahtbürste oder einen Metallspatel), da diese das Oberflächenmaterial des Geräts beschädigen können.
k) Reinigen Sie das Gerät nicht mit säurehaltigen Substanzen, Mitteln für medizinische Zwecke, Verdünnern, Kraftstoffen, Ölen oder anderen chemischen Substanzen, da dies das Gerät beschädigen kann.

This User Manual has been translated using machine translation. We have made every effort to ensure the translation is accurate, but please note that automated translations are not perfect and are not meant to replace human translators. The official version of the User Manual is in English. Any differences between the translated version and the original English are not legally binding. If you have any questions about the accuracy of the translation, please refer to the English version, which is the official reference. More language versions are available upon request via info@expondo.com.

Technical data

Parameter description	Parameter value						
Product name	Electric fryer						
Model	RCPBG 16H	RCPKF 26DSH	RCPSF 26ETH	RCPKF 13DSH	RCPSF 13ETH	RCPSF 18ETH	RCPSF 9ETH
Rated voltage [V~] / Frequency [Hz]	230/50	400 /50	230/50	400/50	230/50	230/50	230/50
Rated power [W]	3000	10 000	6000	5000	3000	6000	3000
Capacity [L]	23	26	26	13	13	18	9
Temperature range [°C]	50 – 190	50 – 190	50 – 190	50 – 190	50 – 190	50 – 190	50 – 190
Protection rating IP	-	IPX4	-	IPX4	IPX3	-	IPX3
Dimensions [Width x Depth x Height; mm]	580x562 x361	530x730x9 00	690x510x3 60	520x360 x920	360x540x3 60	570x460x34 0	350x500x3 50
Weight [kg]	14	29	16,6	16	9	14	7,3
Maximum weight of the frying insert [kg]	1.3	-	-	-	-	-	-

1. General description

The user manual is designed to assist in the safe and trouble-free use of the device. The product is designed and manufactured in accordance with strict technical guidelines, using state-of-the-art technologies and components. Additionally, it is produced in compliance with the most stringent quality standards.

DO NOT USE THE DEVICE UNLESS YOU HAVE THOROUGHLY READ AND UNDERSTOOD THIS USER MANUAL.

To increase the product life of the device and to ensure trouble-free operation, use it in accordance with this user manual and regularly perform maintenance tasks. The technical data and specifications in this user manual are up to date. The manufacturer reserves the right to make changes associated with quality improvement. The device is designed to reduce noise emission risks to a minimum, taking into account technological progress and noise reduction opportunities.

Legend

The product satisfies the relevant safety standards.

Read instructions before use.

The product must be recycled.

WARNING! or **CAUTION!** or **REMEMBER!** Applicable to the given situation. (general warning sign)

ATTENTION! Electric shock warning!

ATTENTION! Hot surface, risk of burns!

Only use indoors.

PLEASE NOTE! Drawings in this manual are for illustration purposes only and in some details may differ from the actual product.

2. Usage safety

ATTENTION! Read all safety warnings and all instructions. Failure to follow the warnings and instructions may result in electric shock, fire and/or serious injury or even death.
The terms "device" or "product" are used in the warnings and instructions to refer to
Electric fryer.

2.1. Electrical safety

a) The plug must fit the socket. Do not modify the plug in any way. Using original plugs and matching sockets reduces the risk of electric shock.
b) Avoid touching earthed elements such as pipes, heaters, boilers and refrigerators. There is an increased risk of electric shock if the earthed device is exposed to rain, comes into direct contact with a wet surface or is operating in a damp environment. Water getting into the device increases the risk of damage to the device and of electric shock.
c) Do not touch the device with wet or damp hands.
d) Use the cable only for its designated use. Never use it to carry the device or to pull the plug out of a socket. Keep the cable away from heat sources, oil, sharp edges or moving parts. Damaged or tangled cables increase the risk of electric shock.
e) If using the device in a damp environment cannot be avoided, a residual current device (RCD) should be applied. The use of an RCD reduces the risk of electric shock.
f) Do not use the device if the power cord is damaged or shows obvious signs of wear. A damaged power cord should be replaced by a qualified electrician or the manufacturer‘s service centre.
g) To avoid electric shock, do not immerse the cord, plug or device in water or other liquids. Do not use the device on wet surfaces.
h) ATTENTION! DANGER TO LIFE! While cleaning, never immerse the device in water or other liquids.
i) Do not use in very humid environments or in the direct vicinity of water tanks.
j) Prevent the device from getting wet. Risk of electric shock!
k) The connection of devices requiring the 400V current should be done by a qualified electrician.
l) Adequate overload protection of the electrical installation must be provided.

2.2. Safety in the workplace

a) Make sure the workplace is clean and well lit. A messy or poorly lit workplace may lead to accidents. Try to think ahead, observe what is going on and use common sense when working with the device.
b) Do not use the device in a potentially explosive environment, for example in the presence of flammable liquids, gases or dust.
c) If you discover damage or irregular operation, immediately switch the device off and report it to a supervisor without delay.

d) If there are any doubts as to the correct operation of the device, contact the manufacturer's support service.
e) Only the manufacturer's service point may repair the device. Do not attempt any repairs independently!
f) In case of fire, use a powder or carbon dioxide (CO2) fire extinguisher (one intended for use on live electrical devices) to put it out.
g) Children or unauthorised persons are forbidden to enter a work station. (A distraction may result in loss of control over the device).
h) Use the device in a well-ventilated space.
i) Please keep this manual available for future reference. If this device is passed on to a third party, the manual must be passed on with it.
j) Keep packaging elements and small assembly parts in a place not available to children.
k) Keep the device away from children and animals.
l) If this device is used together with another equipment, the remaining instructions for use shall also be followed.

Remember! When using the device, protect children and other bystanders.

2.3. Personal safety

a) Do not use the device when tired, ill or under the influence of alcohol, narcotics or medication which can significantly impair the ability to operate the device.
b) The device is not designed to be handled by persons (including children) with limited mental and sensory functions or persons lacking relevant experience and/or knowledge unless they are supervised by a person responsible for their safety or they have received instruction on how to operate the device.
c) The device can be handled only by physically fit persons who are capable of handling it, properly trained, familiar with this manual and trained within the scope of occupational health and safety.
d) When working with the device, use common sense and stay alert. Temporary loss of concentration while using the device may lead to serious injuries.
e) To prevent the device from accidentally switching on, make sure the switch is on the OFF position before connecting to a power source.
f) Do not overestimate your abilities. When using the device, keep your balance and remain stable at all times. This will ensure better control over the device in unexpected situations.
g) The device is not a toy. Children must be supervised to ensure that they do not play with the device.
h) Do not put your hands or other items inside the device while it is in use!
i) NOTE: During operation, some elements of the device become very hot – scalding hazard! Do not touch these elements with your bare hands! Take out cooked meals using tongs or other kitchenware.

2.4. Safe device use

a) Do not use the device if the ON/OFF switch does not function properly (does not switch the device on and off). Devices which cannot be switched on and off using the ON/OFF switch are hazardous, should not be operated and must be repaired.
b) Disconnect the device from the power supply before commencement of adjustment, cleaning and maintenance. Such a preventive measure reduces the risk of accidental activation.
c) When not in use, store in a safe place, away from children and people not familiar with the device who have not read the user manual. The device may pose a hazard in the hands of inexperienced users.
d) Keep the device in perfect technical condition. Before each use check for general damage and especially check for cracked parts or elements and for any other conditions which may impact the safe operation of the device. If damage is discovered, hand over the device for repair before use.
e) Keep the device out of the reach of children.
f) Device repair or maintenance should be carried out by qualified persons, only using original spare parts. This will ensure safe use.
g) To ensure the operational integrity of the device, do not remove factory-fitted guards and do not loosen any screws.
h) When transporting and handling the device between the warehouse and the destination, observe the occupational health and safety principles for manual transport operations which apply in the country where the device will be used.

i) Do not move, adjust or rotate the device in the course of work.
j) Do not leave this appliance unattended while it is in use.
k) Clean the device regularly to prevent stubborn grime from accumulating.
l) The device is not a toy. Cleaning and maintenance may not be carried out by children without supervision by an adult person.
m) Do not run the device when empty.
n) It is forbidden to interfere with the structure of the device in order to change its parameters or construction.
o) Keep the device away from sources of fire and heat.
p) Do not cover the ventilation openings!
q) It is forbidden to move the fryer with hot oil! The oil can maintain a high temperature even for 6-7h.
r) Do not turn the fryer "upside down", it may cause damage to it.
s) It is forbidden to switch the appliance on if the bowl is not filled with oil.
t) There is a risk of fire if the oil in the fryer is below the minimum level.
u) NOTE! Old oil has a lower flash point and is more prone to rapid boiling.
v) The device must be installed so that hot oil or food are not exposed to water.
w) Always check that the oil level is between the two marks on the side of the tank.
x) During operation, the appliance reaches high temperatures. Do not place the appliance near flammable or easily melting surfaces or near flammable materials.

ATTENTION! Despite the safe design of the device and its protective features, and despite the use of additional elements protecting the operator, there is still a slight risk of accident or injury when using the device. Stay alert and use common sense when using the device.

3. Use guidelines

The fryer is exclusively designed to fry food.
Do not use the fryer to:

- Heat other substances or objects.
- Warm up liquids containing sugar, sweeteners, acids, bases or alcohols.
- Warm or warm up flammable, noxious, particularly volatile, or any other toxic substances.

The device is intended for commercial use. It can be used in restaurants, hotels, canteens, etc. Do not use the device continuously in mass production of food.
The user is liable for any damage resulting from unintended use of the device.

3.1. Device description

RCPBG 16H

RCPKF 26DSH

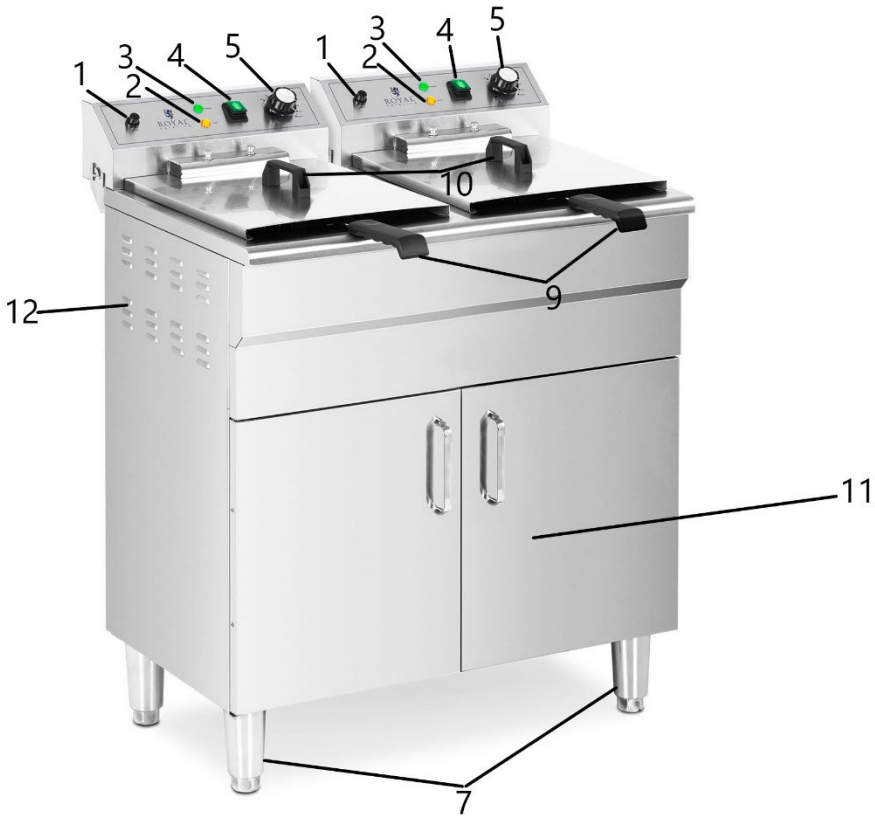

RCPKF 13DSH

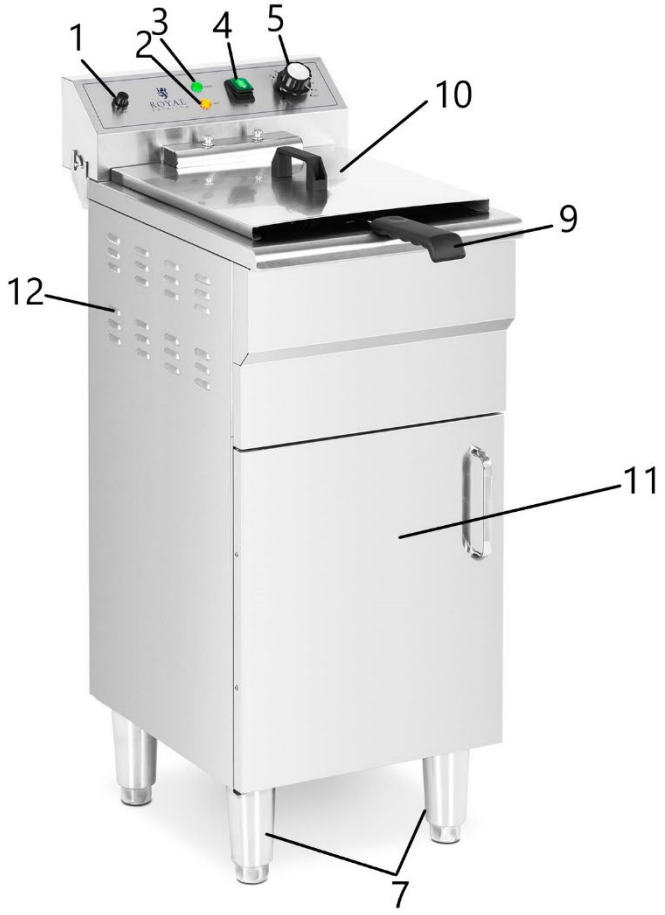

RCPSF 26ETH, RCPSF 13ETH, RCPSF 18ETH, RCPSF 9ETH

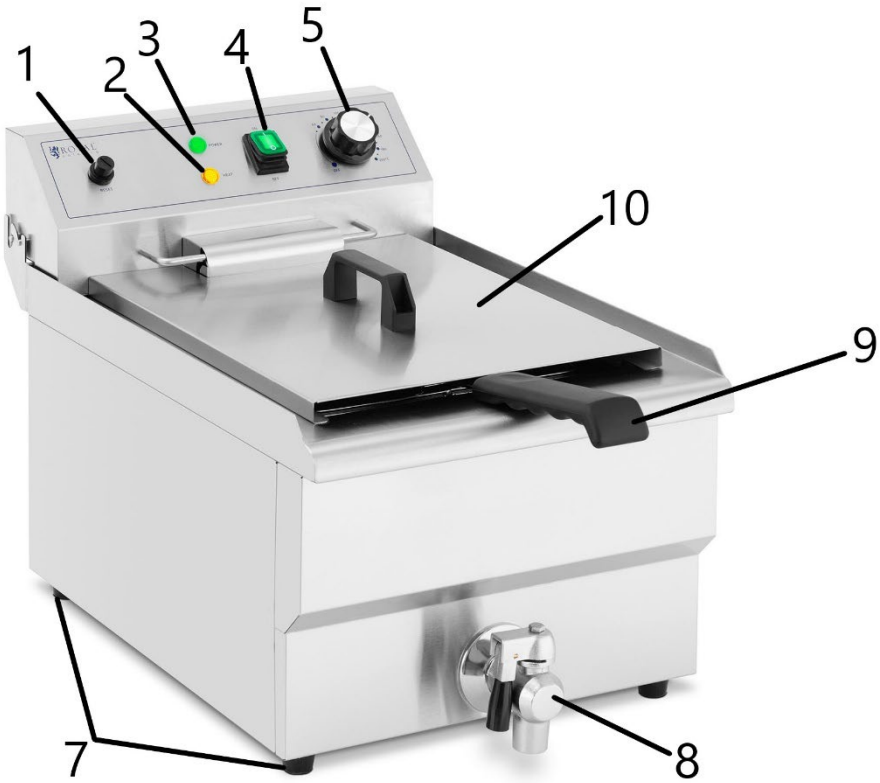

The figure above shows the RCPSF 13ETH and RCPSF 9ETH. The RCPSF 26ETH and RCPSF 18ETH are twin models. All buttons, knobs and functions are the same as on the single models.

1. RESET button
2. Heating LED
3. Power light
4. On/Off button
5. Temperature control knob
6. Control panel handle
7. Feet
8. Oil drain tap
9. Basket handle
10. Cover
11. Cabinet
12. Ventilation holes

3.2. Preparing for use

APPLIANCE LOCATION

The temperature of environment must not be higher than 40°C and the relative humidity should be less than 85%. Ensure good ventilation in the room in which the device is being used. There should be at least 10 cm distance between each side of the device and the wall or other objects.

Place the unit on a heat resistant basis!

The device should always be used when positioned on an even, stable, clean, fireproof and dry surface, and be out of the reach of children and persons with limited mental and sensory functions. Position the device such that you always have access to the power plug. The power cord connected to the appliance must be properly grounded and correspond to the technical details on the product label.

Only use the device in a horizontal position. Do not shake the device.

Disassemble the device and all its components and clean them before the first use.
There may be a burnt smell when first used – this is a normal occurrence of new product in the process of heat up. Please ensure good ventilation.

ASSEMBLING THE APPLIANCE

Before use, attach the handle to the basket. Install the holder as shown in the drawing below. (Attaching the handle does not apply to the RCPBG 16H model).

Assemble the handle of basket in correct way.
Pic as below:

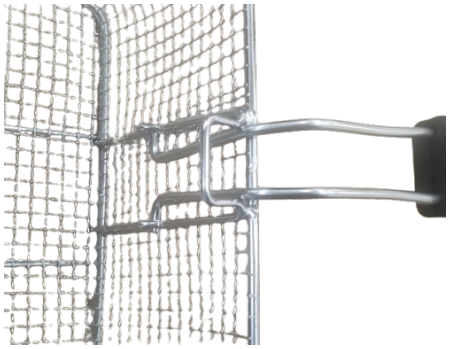

Wrong

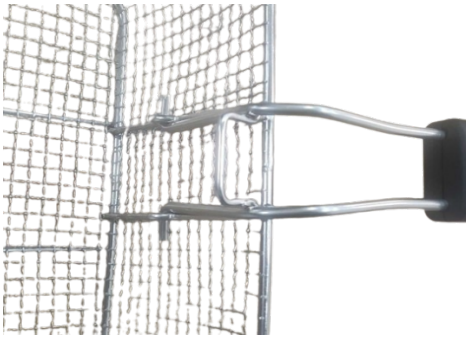

Correct

Attention: Residue of fried objects may cause the gap in internal valve of tap and cause the leakage of oil!

Electrical connection

All models of the device, powered by a voltage of 400V, require an electrical connection. Connect the wires coming from the device (L1, L2, L3, PE and N) to the power plug. The connection should be made by a qualified electrician.

3.3. Device use

1. Ground the device housing using the grounding terminal located on the back of the device.
2. Fill the tanks with oil so that level is between the marks of minimum and maximum level.

3. Before connecting the device to the power supply, always check that the temperature control knob is set to "0".
4. Connect the power cord to a power outlet.
5. Use the ON/OFF switch to turn the device on (twin models have separate switches, indicators and a temperature control knob for each module). The green light will come on. Then select the required temperature (in a clockwise direction); the orange light will come on and the heating element will begin heating up. Once the required temperature has been reached, the heating orange light will go off. The thermostat will maintain the required temperature by automatically switching the heating element on and off. This maintains the required temperature and saves electricity. You may begin frying.
6. For frying, use the provided baskets, attach the handles first (assembly does not apply to the RCPBG 16H model). Place food in the basket and immerse it into the oil. When the food is tried, hang the basket up on the nail to let the oil drop off. Always carry the basket using the handle.
7. The covers are designed to keep the content warm and to protect it from dirt. If you want to use the covers, make sure they are not wet.
8. When you finish work, set the temperature control knob to "0", and then turn the device off using the On/Off button.
9. Then arrange the heating elements as shown in the figure below. Move the panel by 90° and place the heating elements vertically above the tank. This way, the rest of the oil will flow into the tank.

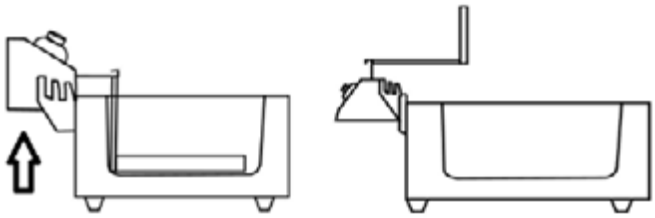

10. Our fryers are equipped with a safety button. When the heating element is tilted back, it turns automatically to prevent from accidents.
11. It is recommended to use only liquid oil or fat in the fryer to avoid damages of the temperature limiter. It is not recommended to put block fat in the fryer – block fat should be melted before putting it into the fryer.
12. ATTENTION! The device has a sensor to prevent it from overheating. If the device overheats when in use it will automatically switch off. Then it is necessary to wait until the device cools down and to reset the protection by pressing „RESET“. The device may be used again.
13. Drain the used oil from the tank into a separate container through the drain tap. In models with cabinets, the drain taps are located inside them. Dispose of the oil in accordance with local regulations.

3.4. Cleaning and maintenance

a) Unplug the mains plug and allow the device to cool completely before each cleaning, adjustment or replacement of accessories, or if the device is not being used.
b) Use only non-corrosive cleaners to clean the surface.
c) Use only mild, food-safe detergents to wash the device.
d) After cleaning the device, all parts should be dried completely before using it again.
e) Store the unit in a dry, cool place, free from moisture and direct exposure to sunlight.
f) Do not spray the device with a water jet or submerge it in water.
g) Do not allow water to get inside the device through vents in the housing of the device.
h) Clean the vents with a brush and compressed air.
i) The device must be regularly inspected to check its technical efficiency and spot any damage.
j) Do not use sharp and/or metal objects for cleaning (e.g. a wire brush or a metal spatula) because they may damage the surface material of the appliance.
k) Do not clean the device with an acidic substance, agents of medical purposes, thinners, fuel, oils or other chemical substances because it may damage the device.

Niniejsza instrukcja obsługi została przetłumaczona za pomocą tłumaczenia maszynowego. Dołożyliśmy wszelkich starań, aby zapewnić dokładność tłumaczenia. Należy jednak pamiętać, że tłumaczenia automatyczne nie są doskonałe i nie mają na celu zastąpienia tłumaczy. Oficjalna wersja instrukcji obsługi jest w języku angielskim. Wszelkie różnice między wersją przetłumaczoną a oryginałem w języku angielskim nie są prawnie wiążące. Jeśli masz jakiekolwiek pytania dotyczące dokładności tłumaczenia, zapoznaj się z wersją angielską, która jest wersją oficjalną. Więcej wersji językowych jest dostępnych na życzenie pod adresem info@expondo.com .

Dane techniczne

Opis parametru	Wartość parametru						
Nazwa produktu	Frytkownica elektryczna						
Model	RCPBG 16H	RCPKF 26DSH	26ETH	RCPKF 13DSH	13ETH	18ETH	RCPSF 9ETH
Napięcie znamionowe [V] / Częstotliwość [Hz]	230/50	400 /50	230/50	400/50	230/50	230/50	230/50
Moc znamionowa [W]	3000	10 000	6000	5000	3000	6000	3000
Pojemność [L]	23	26	26	13	13	18	9
Zakres temperatury [°C]	50 – 190	50 – 190	50 – 190	50 – 190	50 – 190	50 – 190	50 – 190
Stopień ochrony IP	-	IPX4	-	IPX4	IPX3	-	IPX3
Wymiary [Szerokość x Głębokość x Wysokość; mm]	580x562 x361	530x730x9 00	690x510x3 60	520x360 x920	360x540x3 60	570x460x34 0	350x500x3 50
Ciężar [kg]	14	29	16,6	16	9	14	7,3
Maksymalna waga wkładu do smażenia [kg]	1,3	-	-	-	-	-	-

1. Opis ogólny

Instrukcja obsługi ma na celu pomóc w bezpiecznym i bezproblemowym korzystaniu z urządzenia. Produkt zaprojektowano i wyprodukowano zgodnie ze ścisłymi wytycznymi technicznymi, przy użyciu najnowocześniejszych technologii i komponentów. Ponadto jest on produkowany zgodnie z najbardziej rygorystycznymi standardami jakości.

NIE UŻYWAJ URZĄDZENIA, JEŚLI NIE PRZECZYTAŁEŚ DOKŁADNIE I NIE ZROZUMIAŁEŚ TEJ INSTRUKCJI OBSŁUGI.

Aby wydłużyć żywotność urządzenia i zapewnić jego bezawaryjną pracę, należy używać go zgodnie z niniejszą instrukcją obsługi i regularnie wykonywać prace konserwacyjne. Dane techniczne i specyfikacje zawarte w niniejszej instrukcji obsługi są aktualne. Producent zastrzega sobie prawo do wprowadzania zmian związanych z poprawą jakości. Urządzenie zaprojektowano tak, aby zminimalizować ryzyko emisji hałasu, biorąc pod uwagę postęp technologiczny i możliwości redukcji hałasu.

Legenda

Produkt spełnia odpowiednie normy bezpieczeństwa.

Przed użyciem należy przeczytać instrukcję.

Produkt należy poddać recyklingowi.

OSTRZEŻENIE! lub **UWAGA!** lub **PAMIĘTAJ!** Dotyczy danej sytuacji. (ogólny znak ostrzegawczy)

UWAGA! Ostrzeżenie przed porażeniem prądem!

UWAGA! Gorąca powierzchnia, ryzyko poparzenia!

Stosować wyłącznie wewnątrz pomieszczeń.

PAMIĘTAJ! **Rysunki zawarte w niniejszej instrukcji służą wyłącznie celom poglądowym i w niektórych szczegółach mogą różnić się od rzeczywistego produktu.**

2. Bezpieczeństwo użytkowania

UWAGA! Przeczytać wszystkie ostrzeżenia dotyczące bezpieczeństwa oraz wszystkie instrukcje. Niedostosowanie się do ostrzeżeń i instrukcji może skutkować porażeniem prądem, pożarem i/lub poważnymi obrażeniami, a nawet śmiercią.
Terminy „urządzenie” i „produkt” używane są w ostrzeżeniach i instrukcjach w celu odniesienia się do:
Frytkownica elektryczna.

2.1. Bezpieczeństwo elektryczne

a) Wtyczka musi pasować do gniazdka. Nie modyfikować wtyczki w jakikolwiek sposób. Stosowanie oryginalnych wtyczek i pasujących gniazdek zmniejsza ryzyko porażenia prądem.
b) Unikaj dotykania uziemionych elementów, takich jak rury, grzejniki, kotły i lodówki. Ryzyko porażenia prądem elektrycznym wzrasta, jeśli uziemione urządzenie będzie narażone na działanie deszczu, będzie miało bezpośredni kontakt z mokrą powierzchnią lub będzie używane w wilgotnym środowisku. Dostanie się wody do urządzenia zwiększa ryzyko jego uszkodzenia oraz porażenia prądem.
c) Nie wolno dotykać urządzenia mokrymi lub wilgotnymi rękoma.
d) Używaj kabla wyłącznie zgodnie z jego przeznaczeniem. Nigdy nie należy używać go do przenoszenia urządzenia lub wyciągania wtyczki z gniazdka. Trzymaj kabel z dala od źródeł ciepła, oleju, ostrych krawędzi i ruchomych części. Uszkodzone lub splątane kable zwiększają ryzyko porażenia prądem.
e) Jeżeli nie można uniknąć używania urządzenia w wilgotnym otoczeniu, należy zastosować wyłącznik różnicowoprądowy (RCD). Stosowanie wyłącznika różnicowoprądowego zmniejsza ryzyko porażenia prądem elektrycznym.
f) Nie należy używać urządzenia, jeśli przewód zasilający jest uszkodzony lub nosi widoczne ślady zużycia. Uszkodzony przewód zasilający powinien zostać wymieniony przez wykwalifikowanego elektryka lub serwis producenta.
g) Aby uniknąć porażenia prądem elektrycznym, nie zanurzaj przewodu, wtyczki ani urządzenia w wodzie lub innych płynach. Nie należy używać urządzenia na mokrych powierzchniach.
h) UWAGA! NIEBEZPIECZEŃSTWO ŻYCIA! Podczas czyszczenia nigdy nie zanurzaj urządzenia w wodzie ani innych płynach.
i) Nie stosować w środowisku o dużej wilgotności lub w bezpośrednim sąsiedztwie zbiorników z wodą.
j) Chroń urządzenie przed zamoczeniem. Ostrzeżenie przed porażeniem prądem elektrycznym!
k) Podłączenie urządzeń wymagających prądu o napięciu 400 V powinno zostać wykonane przez wykwalifikowanego elektryka.

l) Należy zapewnić odpowiednią ochronę przeciążeniową instalacji elektrycznej.

2.2. Bezpieczeństwo w miejscu pracy

a) Upewnij się, że miejsce pracy jest czyste i dobrze oświetlone. Nieporządek w miejscu pracy i słabe oświetlenie mogą być przyczyną wypadków. Staraj się myśleć perspektywicznie, obserwuj, co się dzieje i kieruj się zdrowym rozsądkiem podczas pracy z urządzeniem.
b) Nie należy używać urządzenia w środowisku potencjalnie zagrożonym wybuchem, na przykład w obecności łatwopalnych cieczy, gazów lub pyłów.
c) W przypadku zauważenia uszkodzenia lub nieprawidłowego działania urządzenia należy natychmiast wyłączyć je i niezwłocznie zgłosić ten fakt przełożonemu.
d) Jeśli pojawią się jakiekolwiek wątpliwości co do prawidłowego działania urządzenia, należy skontaktować się z działem wsparcia producenta.
e) Naprawy urządzenia może dokonać wyłącznie serwis producenta. Nie podejmuj żadnych prób samodzielnej naprawy!
f) W przypadku pożaru należy ugasić go gaśnicą proszkową lub gaśnicą dwutlenkową (CO2) (przeznaczoną do gaszenia urządzeń elektrycznych pod napięciem).
g) Dzieciom i osobom nieupoważnionym zabrania się wstępu na stanowisko pracy. (Rozproszenie uwagi może skutkować utratą kontroli nad urządzeniem).
h) Używaj urządzenia w dobrze wentylowanym pomieszczeniu.
i) Prosimy zachować tę instrukcję do wykorzystania w przyszłości. W przypadku przekazania urządzenia osobie trzeciej należy przekazać jej również instrukcję obsługi.
j) Przechowuj elementy opakowania oraz małe części montażowe w miejscu niedostępnym dla dzieci.
k) Urządzenie trzymać z dala od dzieci i zwierząt.
l) W przypadku stosowania niniejszego urządzenia w połączeniu z innym sprzętem należy przestrzegać także pozostałych instrukcji użytkowania.

Pamiętać! Podczas korzystania z urządzenia należy zapewnić bezpieczeństwo dzieciom i osobom postronnym.

2.3. Bezpieczeństwo osobiste

a) Nie należy używać urządzenia, jeżeli jest się zmęczonym, chorym lub pod wpływem alkoholu, narkotyków lub leków, które mogą znacząco ograniczyć zdolność obsługi urządzenia.
b) Urządzenie nie jest przeznaczone do obsługi przez osoby (w tym dzieci) o ograniczonych funkcjach umysłowych i sensorycznych lub osoby nieposiadające odpowiedniego doświadczenia i/lub wiedzy, chyba że znajdują się pod nadzorem osoby odpowiedzialnej za ich bezpieczeństwo lub otrzymały one instrukcje dotyczące obsługi urządzenia.
c) Urządzeniem mogą posługiwać się wyłącznie osoby sprawne fizycznie, zdolne do jego obsługi, odpowiednio przeszkolone, zaznajomione z niniejszą instrukcją i przeszkolone w zakresie bezpieczeństwa i higieny pracy.
d) Podczas pracy z urządzeniem należy zachować zdrowy rozsądek i czujność. Chwilowa utrata koncentracji podczas korzystania z urządzenia może spowodować poważne obrażenia.
e) Aby zapobiec przypadkowemu włączeniu urządzenia, przed podłączeniem go do źródła zasilania należy upewnić się, że przełącznik jest w pozycji WYŁĄCZONY.
f) Nie przeceniaj swoich umiejętności. Podczas korzystania z urządzenia należy cały czas zachowywać równowagę i stabilność. Dzięki temu będziesz mieć lepszą kontrolę nad urządzeniem w nieoczekiwanych sytuacjach.
g) Urządzenie nie jest zabawką. Dzieci muszą znajdować się pod nadzorem, aby mieć pewność, że nie bawią się urządzeniem.
h) Nie wkładaj rąk ani innych przedmiotów do wnętrza urządzenia, gdy jest ono używane!
i) UWAGA: Podczas pracy niektóre elementy urządzenia stają się bardzo gorące – niebezpieczeństwo poparzenia! Nie dotykaj tych elementów gołymi rękami! Wyjmuj ugotowane posiłki za pomocą szczypiec lub innych przyborów kuchennych.

2.4. Bezpieczne użytkowanie urządzenia

a) Nie należy używać urządzenia, jeżeli przełącznik WŁ./WYŁ. nie działa prawidłowo (nie włącza i nie wyłącza urządzenia). Urządzenia, których nie można włączyć lub wyłączyć za pomocą przełącznika WŁ./WYŁ., są niebezpieczne, nie powinny być używane i muszą zostać naprawione.
b) Przed rozpoczęciem regulacji, czyszczenia lub konserwacji należy odłączyć urządzenie od zasilania. Takie działanie zapobiegawcze zmniejsza ryzyko przypadkowej aktywacji.
c) Gdy nie korzystasz z urządzenia, przechowuj je w bezpiecznym miejscu, poza zasięgiem dzieci i osób niezaznajomionych z urządzeniem i niezapoznających się z instrukcją obsługi. Urządzenie może stwarzać zagrożenie w rękach niedoświadczonych użytkowników.
d) Utrzymuj urządzenie w doskonałym stanie technicznym. Przed każdym użyciem należy sprawdzić, czy nie występują ogólne uszkodzenia, a w szczególności, czy nie ma pękniętych części lub elementów, albo czy nie występują inne warunki, które mogą mieć wpływ na bezpieczną pracę urządzenia. W przypadku stwierdzenia uszkodzeń należy przed użyciem oddać urządzenie do naprawy.
e) Przechowywać urządzenie w miejscu niedostępnym dla dzieci.
f) Naprawy lub konserwacje urządzenia powinny być wykonywane przez osoby wykwalifikowane, przy użyciu wyłącznie oryginalnych części zamiennych. Zapewni to bezpieczne użytkowanie.
g) Aby zapewnić integralność działania urządzenia, nie należy usuwać fabrycznie zamontowanych osłon ani odkręcać żadnych śrub.
h) Podczas transportu i przenoszenia urządzenia pomiędzy magazynem a miejscem przeznaczenia należy przestrzegać zasad bezpieczeństwa i higieny pracy dotyczących ręcznych operacji transportowych obowiązujących w kraju, w którym urządzenie będzie użytkowane.
i) Nie przesuwaj, nie reguluj i nie obracaj urządzenia w trakcie pracy.
j) Nie pozostawiaj urządzenia bez nadzoru, gdy jest używane.
k) Regularnie czyść urządzenie, aby zapobiec gromadzeniu się uporczywych zabrudzeń.
l) Urządzenie nie jest zabawką. Dzieciom nie wolno wykonywać prac czyszczących i konserwacyjnych bez nadzoru osoby dorosłej.
m) Nie uruchamiaj urządzenia, gdy jest puste.
n) Zabrania się ingerencji w konstrukcję urządzenia w celu zmiany jego parametrów lub konstrukcji.
o) Trzymaj urządzenie z dala od źródeł ognia i ciepła.
p) Nie zasłaniaj otworów wentylacyjnych!
q) Zabrania się przesuwania frytkownicy z gorącym olejem! Olej może utrzymać wysoką temperaturę nawet przez 6-7 godzin.
r) Nie należy odwracać frytkownicy „do góry nogami”, gdyż może to spowodować jej uszkodzenie.
s) Zabrania się włączania urządzenia, jeżeli miska nie jest napełniona olejem.
t) Jeśli poziom oleju we frytkownicy spadnie poniżej minimalnego poziomu, istnieje ryzyko pożaru.
u) NOTE! Stary olej ma niższą temperaturę zapłonu i jest bardziej podatny na szybkie wrzenie.
v) Urządzenie należy zainstalować w taki sposób, aby gorący olej lub żywność nie były narażone na działanie wody.
w) Zawsze sprawdzaj, czy poziom oleju mieści się pomiędzy dwoma oznaczeniami na boku zbiornika.
x) Podczas pracy urządzenie nagrzewa się do wysokich temperatur. Nie umieszczaj urządzenia w pobliżu powierzchni łatwopalnych lub łatwotopliwych, a także w pobliżu materiałów łatwopalnych.

UWAGA! Mimo bezpiecznej konstrukcji urządzenia i jego zabezpieczeń, a także zastosowania dodatkowych elementów zabezpieczających operatora, podczas korzystania z urządzenia istnieje niewielkie ryzyko wypadku lub obrażeń. Zachowaj czujność i kieruj się zdrowym rozsądkiem podczas korzystania z urządzenia.

3. Wytyczne użytkowania

Frytkownica jest przeznaczona wyłącznie do smażenia żywności.
Nie używać frytkownicy do:

- Podgrzewanie innych substancji lub przedmiotów.
- Podgrzewania płynów zawierających cukier, substancje słodzące, kwasy, zasady i alkohole.
- Ogrzewania lub podgrzewania substancji łatwopalnych, szkodliwych, szczególnie lotnych lub innych toksycznych.

Urządzenie przeznaczone jest do użytku komercyjnego. Może być używane w restauracjach, hotelach, kantynach itp. Nie należy używać urządzenia w sposób ciągły przy masowej produkcji żywności.

Użytkownik ponosi odpowiedzialność za wszelkie szkody powstałe na skutek niewłaściwego użycia urządzenia.

3.1. Opis urządzenia

RCPBG 16H

RCPKF 26DSH

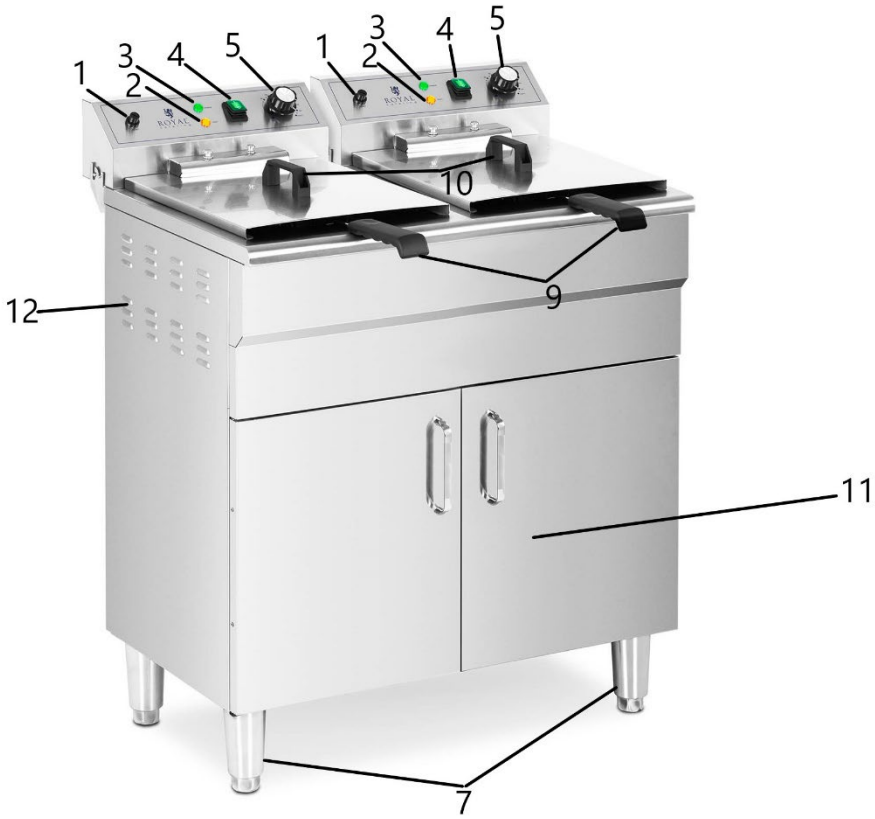

RCPKF 13DSH

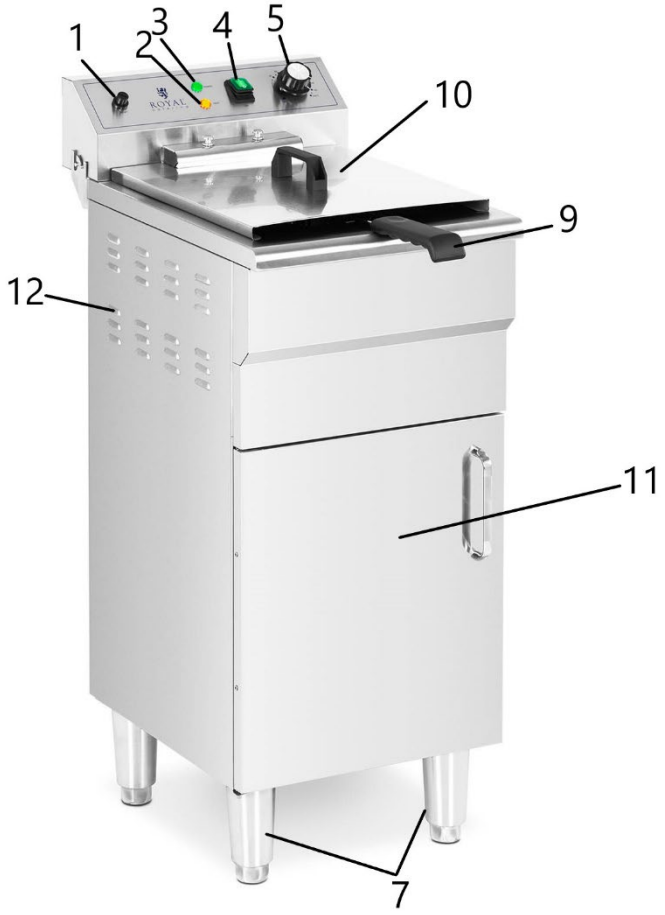

26ETH, 13ETH, 18ETH, 9ETH

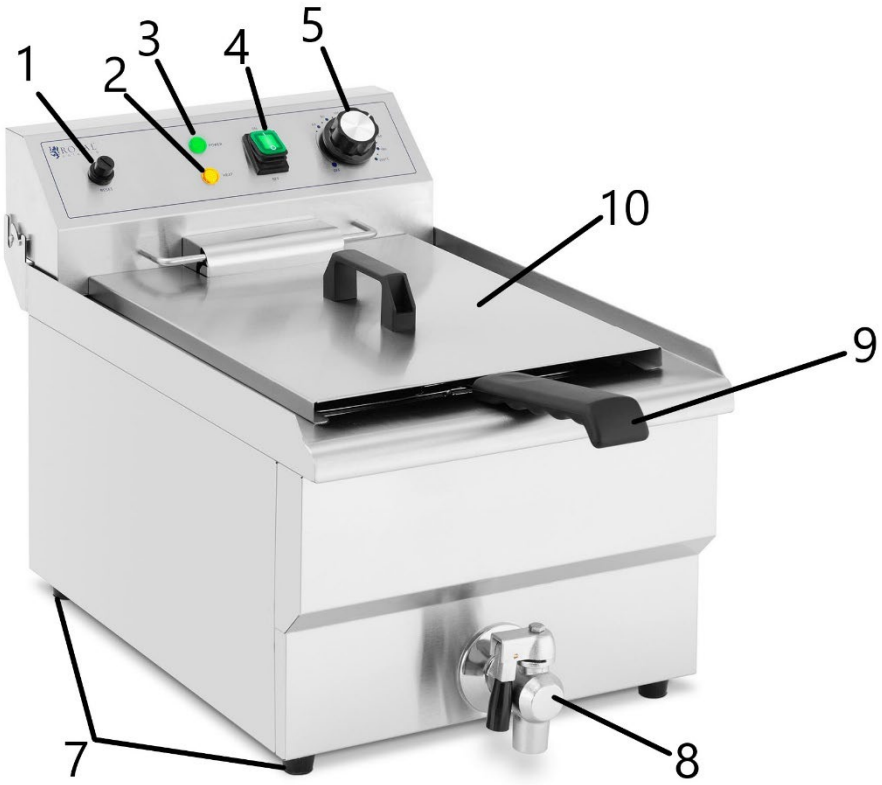

Na powyższym rysunku przedstawiono RCPSF 13ETH i RCPSF 9ETH.
RCPSF 26ETH i RCPSF 18ETH to modele bliźniacze. Wszystkie przyciski, pokrętła i funkcje są takie same jak w pojedynczych modelach.

1. Przycisk RESET
2. Dioda grzewcza LED
3. Lampka zasilania
4. Przycisk włączania/wyłączania
5. Pokrętło regulacji temperatury
6. Uchwyt panelu sterowania
7. Stopy
8. Kran spustowy oleju
9. Uchwyt koszyka
10. Pokrywka
11. Szafka
12. Otwory wentylacyjne

3.2. Przygotowanie do użycia

LOKALIZACJA URZĄDZENIA

Temperatura otoczenia nie może przekraczać 40°C, a wilgotność względna powinna być mniejsza niż 85%. Należy zapewnić dobrą wentylację pomieszczenia, w którym używane jest urządzenie. Odległość między urządzeniem a ścianą lub innymi obiektami powinna wynosić co najmniej 10 cm z każdej strony.
Umieść urządzenie na podłożu odpornym na ciepło!
Urządzenie należy zawsze używać na równej, stabilnej, czystej, ognioodpornej i suchej powierzchni, w miejscu niedostępnym dla dzieci i osób o ograniczonych funkcjach sensorycznych i umysłowych. Umieść urządzenie w taki sposób, aby zawsze mieć dostęp do wtyczki zasilania. Przewód zasilający podłączony do urządzenia musi być prawidłowo uziemiony i odpowiadać danym technicznym podanym na etykiecie produktu.
Używaj urządzenia wyłącznie w pozycji poziomej. Nie potrząsaj urządzeniem.

Przed pierwszym użyciem należy rozmontować urządzenie i wszystkie jego elementy oraz wyczyścić je.
Przy pierwszym użyciu może być wyczuwalny zapach spalenizny – jest to normalne zjawisko występujące w przypadku nowych produktów w trakcie nagrzewania. Proszę zapewnić dobrą wentylację.

MONTAŻ URZĄDZENIA

Przed użyciem należy przymocować uchwyt do koszyka. Zamontuj uchwyt tak, jak pokazano na poniższym rysunku. (Montaż uchwytu nie dotyczy modelu RCPBG 16H).

Montaż uchwytu koszyka w prawidłowy sposób.
Zdjęcie poniżej:

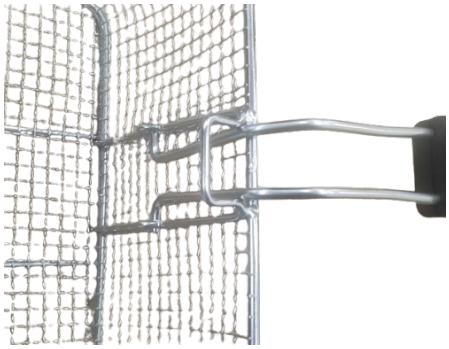

Źle

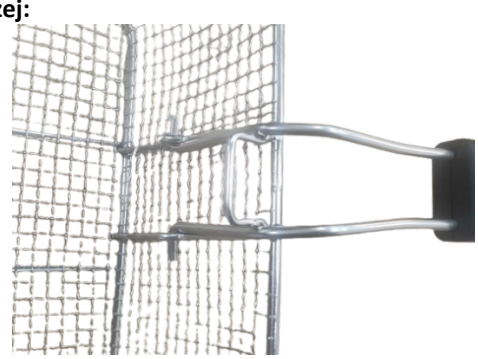

Prawidłowo

Uwaga: Resztki smażonych przedmiotów mogą spowodować pęknięcie wewnętrznego zaworu kranu i wyciek oleju!

Podłączenie prądu

Wszystkie modele urządzenia, zasilane napięciem 400 V, wymagają podłączenia do sieci elektrycznej. Podłącz przewody wychodzące z urządzenia (L1, L2, L3, PE i N) do wtyczki zasilającej. Podłączenie powinno zostać wykonane przez wykwalifikowanego elektryka.

3.3. Użycie urządzenia

1. Uziem obudowę urządzenia, korzystając z zacisku uziemiającego znajdującego się z tyłu płyty grillowej.
2. Napełnij zbiorniki olejem tak, aby jego poziom znajdował się pomiędzy oznaczeniami poziomu minimalnego i maksymalnego.

3. Przed podłączeniem urządzenia do zasilania należy zawsze sprawdzić, czy pokrętło regulacji temperatury ustawione jest w pozycji „0”.
4. Podłącz przewód zasilający do gniazdka elektrycznego.
5. Włącz urządzenie za pomocą przełącznika ON/OFF (modele bliźniacze mają osobne przełączniki, wskaźniki i pokrętło regulacji temperatury dla każdego modułu). Zapali się zielone światło. Następnie należy wybrać żądaną temperaturę (obracając pokrętło zgodnie z ruchem wskazówek zegara), zaświeci się pomarańczowa lampka i element grzewczy zacznie się nagrzewać. Po osiągnięciu żądanej temperatury pomarańczowa lampka kontrolna ogrzewania zgaśnie. Termostat utrzymuje wymaganą temperaturę poprzez automatyczne włączanie i wyłączanie elementu grzejnego. Dzięki temu utrzymana zostanie wymagana temperatura, a zużycie energii elektrycznej zostanie zmniejszone. Można rozpocząć smażenie.
6. Do smażenia należy używać dołączonych koszyków, najpierw zakładając uchwyty (montaż nie dotyczy modelu RCPBG 16H). Umieść jedzenie w koszyku i zanurz je w oleju. Po spróbowaniu potrawy zawieś koszyk na gwoździu, aby olej mógł spłynąć. Zawsze przenoś koszyk trzymając za uchwyt.
7. Pokrywy mają za zadanie utrzymać ciepło zawartości i chronić ją przed zabrudzeniem. Jeśli chcesz użyć pokrywek, upewnij się, że nie są mokre.
8. Po zakończeniu pracy należy ustawić pokrętło regulacji temperatury na „0”, a następnie wyłączyć urządzenie przyciskiem Włącz/Wyłącz.
9. Następnie rozmieść elementy grzewcze tak, jak pokazano na poniższym rysunku. Obróć panel o 90° i umieść elementy grzewcze pionowo nad zbiornikiem. W ten sposób reszta oleju spłynie do zbiornika.

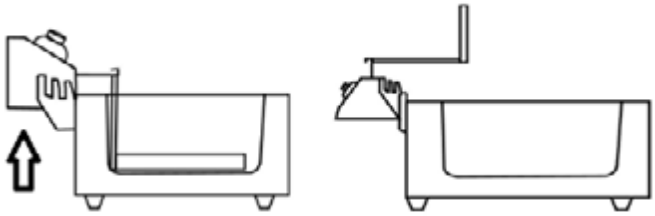

10. Nasze frytkownice wyposażone są w przycisk bezpieczeństwa. Po odchyleniu elementu grzejnego do tyłu, obraca się on automatycznie, co zapobiega wypadkom.
11. Aby uniknąć uszkodzenia ogranicznika temperatury, we frytkownicy zaleca się stosowanie wyłącznie oleju lub tłuszczu płynnego. Nie zaleca się wkładania tłuszczu w kostkach do frytkownicy – tłuszcz w kostkach powinien zostać roztopiony przed włożeniem do frytkownicy.
12. UWAGA! Urządzenie posiada czujnik zapobiegający przegrzaniu. Jeżeli urządzenie przegrzeje się w czasie pracy, wyłączy się automatycznie. Następnie należy odczekać, aż urządzenie ostygnie i zresetować zabezpieczenie naciskając przycisk „RESET”. Urządzenie może być ponownie użyte.
13. Spuść zużyty olej ze zbiornika do oddzielnego pojemnika przez kran spustowy. W modelach z szafkami zawory spustowe znajdują się wewnątrz szafek. Olej należy utylizować zgodnie z lokalnymi przepisami.

3.4. Czyszczenie i konserwacja

a) Przed każdym czyszczeniem, regulacją lub wymianą akcesoriów, a także jeśli urządzenie nie będzie używane, należy odłączyć je od zasilania i odczekać, aż urządzenie całkowicie ostygnie.
b) Do czyszczenia powierzchni należy używać wyłącznie środków czyszczących nie powodujących korozji.
c) Do mycia urządzenia należy używać wyłącznie łagodnych detergentów dopuszczonych do kontaktu z żywnością.
d) Po wyczyszczeniu urządzenia wszystkie jego części powinny być dokładnie wysuszone przed ponownym użyciem.
e) Przechowywać urządzenie w suchym i chłodnym miejscu, chroniąc je przed wilgocią i bezpośrednim działaniem promieni słonecznych.
f) Nie wolno spryskiwać urządzenia strumieniem wody ani zanurzać go w wodzie.
g) Nie należy dopuścić do przedostania się wody do wnętrza urządzenia poprzez otwory wentylacyjne w obudowie urządzenia.
h) Wyczyść otwory wentylacyjne szczotką i sprężonym powietrzem.
i) Urządzenie należy regularnie sprawdzać pod kątem sprawności technicznej i wykryć ewentualne uszkodzenia.

j) Do czyszczenia nie należy używać ostrych i/lub metalowych przedmiotów (np. szczotki drucianej lub metalowej szpatułki), ponieważ mogą one uszkodzić powierzchnię urządzenia.
k) Nie należy czyścić urządzenia substancjami kwaśnymi, środkami medycznymi, rozcieńczalnikami, paliwem, olejami ani innymi substancjami chemicznymi, gdyż może to spowodować uszkodzenie urządzenia.

Tato uživatelská příručka byla přeložena pomocí strojového překladu. Vynaložili jsme maximální úsilí, aby byl překlad přesný, ale uvědomte si, že automatické překlady nejsou dokonalé a nejsou určeny k tomu, aby nahradily lidské překladatele. Oficiální verze uživatelské příručky je v angličtině. Jakékoli rozdíly mezi přeloženou verzí a původní angličtinou nejsou právně závazné. Máte-li jakékoli dotazy ohledně přesnosti překladu, podívejte se prosím na anglickou verzi, která je oficiálním odkazem. Další jazykové verze jsou k dispozici na vyžádání na adrese info@expondo.com.

Technické údaje

Popis parametru	Hodnota parametru						
Název výrobku	Elektrická fritéza						
Model	RCPBG 16H	RCPKF 26DSH	RCPSF 26ETH	RCPKF 13DSH	RCPSF 13ETH	RCPSF 18ETH	RCPSF 9ETH
Jmenovité napětí [V] / Frekvence [Hz]	230/50	400 /50	230/50	400/50	230/50	230/50	230/50
Jmenovitý výkon[W]	3000	10 000	6000	5000	3000	6000	3000
Kapacita [L]	23	26	26	13	13	18	9
Teplotní rozsah [°C]	50 – 190	50 – 190	50 – 190	50 – 190	50 – 190	50 – 190	50 – 190
Krytí IP	-	IPX4	-	IPX4	IPX3	-	IPX3
Rozměry [šířka x hloubka x výška; mm]	580x562 x361	530x730x9 00	690x510x3 60	520x360 x920	360x540x3 60	570x460x34 0	350x500x3 50
Hmotnost [kg]	14	29	16,6	16	9	14	7,3
Maximální hmotnost fritovací vložky [kg]	1,3	-	-	-	-	-	-

1. Obecný popis

Uživatelská příručka je navržena tak, aby pomohla bezpečnému a bezproblémovému používání zařízení. Výrobek je navržen a vyroben v souladu s přísnými technickými směrnicemi, za použití nejmodernějších technologií a komponentů. Navíc se vyrábí v souladu s nejpřísnějšími standardy kvality.

NEPOUŽÍVEJTE ZAŘÍZENÍ, POKUD JSTE DŮKLADNĚ PŘEČETLI A POROZUMĚLI TUTO UŽIVATELSKOU PŘÍRUČKU.

Chcete-li prodloužit životnost zařízení a zajistit bezporuchový provoz, používejte jej v souladu s tímto návodem k použití a pravidelně provádějte údržbu. Technické údaje a specifikace v této uživatelské příručce jsou aktuální. Výrobce si vyhrazuje právo na změny spojené se zlepšováním kvality. Zařízení je navrženo tak, aby snižovalo rizika emisí hluku na minimum, s ohledem na technologický pokrok a možnosti snížení hluku.

Legenda

Výrobek splňuje příslušné bezpečnostní normy.

Před použitím si přečtěte pokyny.

Výrobek musí být recyklován.

VAROVÁNÍ! nebo **POZOR!** nebo **PAMATUJ!** Použitelné na danou situaci. (všeobecné varovné znamení)

POZOR! Varování před úrazem elektrickým proudem!

POZOR! Horký povrch, nebezpečí popálení!

Používejte pouze uvnitř.

NEZAPOMEŇTE! Výkresy v tomto návodu jsou pouze pro ilustrační účely a v některých detailech se mohou lišit od skutečného produktu.

2. Bezpečnost používání

POZOR! Přečte si všechny výstrahy, které se týkají bezpečnosti, a také všechny návody. Nedodržení varování a pokynů může mít za následek úraz elektrickým proudem, požár a/nebo vážné zranění nebo dokonce smrt.
Pojmy „zařízení“ nebo „produkt“ se používají ve varováních a pokynech, na které se odkazuje
Elektrická fritéza.

2.1. Elektrická bezpečnost

a) Zástrčka musí pasovat do zásuvky. Zástrčku v žádném případě nijak neupravujte. Použití originálních zástrček a odpovídajících zásuvek snižuje riziko úrazu elektrickým proudem.
b) Nedotýkejte se uzemněných prvků, jako jsou potrubí, ohřívače, kotle a chladničky. Pokud je uzemněné zařízení vystaveno dešti, přímému kontaktu s mokrým povrchem nebo pokud je provozováno ve vlhkém prostředí, existuje zvýšené riziko úrazu elektrickým proudem. Vniknutí vody do přístroje zvyšuje riziko poškození přístroje a úrazu elektrickým proudem.
c) Nedotýkejte se zařízení mokrýma nebo vlhkýma rukama.
d) Používejte kabel pouze k účelu, ke kterému je určen. Nikdy jej nepoužívejte k přenášení zařízení nebo k vytahování zástrčky ze zásuvky. Udržujte kabel mimo zdroje tepla, oleje, ostré hrany nebo pohyblivé části. Poškozené nebo zamotané kabely zvyšují riziko úrazu elektrickým proudem.
e) Pokud se nelze vyhnout použití zařízení ve vlhkém prostředí, měl by být použit proudový chránič (RCD). Použití RCD snižuje riziko úrazu elektrickým proudem.
f) Zařízení nepoužívejte, pokud je napájecí kabel poškozený nebo vykazuje zjevné známky opotřebení. Poškozený napájecí kabel by měl vyměnit kvalifikovaný elektrikář nebo servisní středisko výrobce.
g) Abyste předešli úrazu elektrickým proudem, neponořujte kabel, zástrčku nebo zařízení do vody nebo jiných kapalin. Nepoužívejte zařízení na mokrém povrchu.
h) POZOR! NEBEZPEČÍ ŽIVOTA! Při čištění nikdy neponořujte zařízení do vody nebo jiných kapalin.
i) Nepoužívejte ve velmi vlhkém prostředí nebo v bezprostřední blízkosti vodních nádrží.
j) Zabraňte navlhnutí zařízení. Výstraha před úrazem elektrickým proudem!
k) Připojení zařízení vyžadujících proud 400 V by měl provádět kvalifikovaný elektrikář.
l) Musí být zajištěna odpovídající ochrana proti přetížení elektrické instalace.

2.2. Bezpečnost na pracovišti

a) Ujistěte se, že pracoviště je čisté a dobře osvětlené. Nepořádek nebo špatně osvětlené pracoviště může vést k nehodám. Snažte se myslet dopředu, pozorujte, co se děje a při práci s přístrojem používejte zdravý rozum.
b) Nepoužívejte zařízení v potenciálně výbušném prostředí, například v přítomnosti hořlavých kapalin, plynů nebo prachu.

c) Zjistíte-li poškození nebo nepravidelný provoz, okamžitě zařízení vypněte a neprodleně nahlaste nadřízenému.
d) Máte-li jakékoli pochybnosti o správném fungování zařízení, obraťte se na službu podpory výrobce.
e) Opravu zařízení smí provádět pouze servisní místo výrobce. Nepokoušejte se samostatně provádět jakékoli opravy!
f) V případě požáru použijte k uhašení práškový nebo oxid uhličitý (CO2) hasicí přístroj (určený pro použití na elektrických zařízeních pod napětím).
g) Dětem nebo nepovolaným osobám je vstup na pracoviště zakázán. (Rozptýlení může vést ke ztrátě kontroly nad zařízením).
h) Zařízení používejte v dobře větraném prostoru.
i) Uschovejte prosím tento návod k dispozici pro budoucí použití. Pokud je toto zařízení předáno třetí straně, je nutné s ním předat i návod.
j) Uchovávejte obalové prvky a malé montážní díly na místě, které není dostupné dětem.
k) Zařízení uložte mimo dosah dětí a zvířat.
l) Pokud je toto zařízení používáno společně s jiným zařízením, je třeba také dodržovat zbývající pokyny k použití.

Zapamatujte si! Při používání zařízení chraňte děti a ostatní kolemjdoucí.

2.3. Osobní bezpečnost

a) Zařízení nepoužívejte, jste-li unavení, nemocní nebo pod vlivem alkoholu, omamných látek nebo léků, které mohou výrazně zhoršit schopnost ovládat zařízení.
b) Zařízení není navrženo tak, aby s ním manipulovaly osoby (včetně dětí) s omezenými mentálními a smyslovými funkcemi nebo osoby bez příslušných zkušeností a/nebo znalostí, pokud nejsou pod dohledem osoby odpovědné za jejich bezpečnost nebo neobdržely pokyny, jak zařízení ovládat. zařízení.
c) Se zařízením mohou manipulovat pouze osoby fyzicky zdatné, schopné s ním zacházet, řádně proškolené, seznámené s tímto návodem a proškolené v rámci BOZP.
d) Při práci se zařízením používejte zdravý rozum a buďte ve střehu. Dočasná ztráta koncentrace při používání zařízení může vést k vážným zraněním.
e) Abyste zabránili náhodnému zapnutí zařízení, před připojením ke zdroji napájení se ujistěte, že je vypínač v poloze OFF.
f) Nepřeceňujte své schopnosti. Při používání zařízení udržujte rovnováhu a vždy zůstaňte stabilní. To zajistí lepší kontrolu nad zařízením v neočekávaných situacích.
g) Zařízení není hračka. Děti musí být pod dozorem, aby bylo zajištěno, že si se zařízením nebudou hrát.
h) Nevkládejte ruce ani jiné předměty do zařízení, když je v provozu!
i) POZNÁMKA: Během provozu se některé prvky zařízení velmi zahřívají – nebezpečí opaření! Nedotýkejte se těchto prvků holýma rukama! Uvařená jídla vyndejte pomocí kleští nebo jiného kuchyňského náčiní.

2.4. Bezpečné používání zařízení

a) Zařízení nepoužívejte, pokud vypínač nefunguje správně (nezapíná a nevypíná zařízení). Zařízení, která nelze zapnout a vypnout pomocí vypínače ON/OFF, jsou nebezpečná, neměla by být provozována a musí být opravena.
b) Před zahájením seřizování, čištění a údržby odpojte zařízení od napájení. Takové preventivní opatření snižuje riziko náhodné aktivace.
c) Pokud zařízení nepoužíváte, uložte jej na bezpečném místě, mimo dosah dětí a osob, které nejsou obeznámeny s přístrojem, které si nepřečetly návod k použití. Zařízení může představovat nebezpečí v rukou nezkušených uživatelů.
d) Udržujte zařízení v perfektním technickém stavu. Před každým použitím zkontrolujte, zda nedošlo k obecnému poškození a zejména zkontrolujte, zda nejsou prasklé části nebo prvky a zda nejsou jiné podmínky, které by mohly ovlivnit bezpečný provoz zařízení. Pokud zjistíte poškození, předejte zařízení před použitím k opravě.
e) Udržujte zařízení mimo dosah dětí.
f) Opravu nebo údržbu zařízení by měly provádět kvalifikované osoby, pouze s použitím originálních náhradních dílů. To zajistí bezpečné používání.

g) Aby byla zajištěna provozní integrita zařízení, neodstraňujte ochranné kryty namontované ve výrobě a nepovolujte žádné šrouby.
h) Při přepravě a manipulaci s přístrojem mezi skladem a místem určení dodržujte zásady BOZP pro ruční přepravu platné v zemi, kde bude přístroj používán.
i) Během práce se zařízením nepohybujte, nenastavujte ani neotáčejte.
j) Nenechávejte tento spotřebič bez dozoru, když je v provozu.
k) Zařízení pravidelně čistěte, abyste zabránili hromadění odolných nečistot.
l) Zařízení není hračka. Čištění a údržbu nesmějí provádět děti bez dozoru dospělé osoby.
m) Prázdné zařízení nespouštějte.
n) Je zakázáno zasahovat do konstrukce zařízení za účelem změny jeho parametrů nebo konstrukce.
o) Udržujte zařízení mimo zdroje ohně a tepla.
p) Nezakrývejte větrací otvory!
q) Je zakázáno přemisťovat fritézu s horkým olejem! Olej dokáže udržet vysokou teplotu i po dobu 6-7h.
r) Fritézu neotáčejte „vzhůru nohama“, mohlo by dojít k jejímu poškození.
s) Je zakázáno zapínat spotřebič, pokud není nádoba naplněna olejem.
t) Pokud je hladina oleje ve fritéze pod minimální hladinou, hrozí nebezpečí požáru.
u) POZNÁMKA! Starý olej má nižší bod vzplanutí a je náchylnější k rychlému varu.
v) Zařízení musí být instalováno tak, aby horký olej nebo potraviny nebyly vystaveny vodě.
w) Vždy zkontrolujte, zda je hladina oleje mezi dvěma značkami na boku nádrže.
x) Během provozu dosahuje spotřebič vysokých teplot. Neumisťujte spotřebič do blízkosti hořlavých nebo snadno tavitelných povrchů nebo do blízkosti hořlavých materiálů.

POZOR! I přes bezpečnou konstrukci zařízení a jeho ochranné vlastnosti a přes použití přídavných prvků chránících obsluhu stále existuje mírné riziko nehody nebo zranění při používání zařízení. Při používání zařízení buďte ve střehu a používejte zdravý rozum.

3. Použijte pokyny

Fritéza je určena výhradně ke smažení potravin.
Fritézu nepoužívejte k:

- Zahřívejte jiné látky nebo předměty.
- Zahřívejte tekutiny obsahující cukr, sladidla, kyseliny, zásady nebo alkoholy.
- Zahřejte nebo zahřejte hořlavé, škodlivé, zvláště těkavé nebo jiné toxické látky.

Zařízení je určeno pro komerční použití. Lze jej použít v restauracích, hotelech, jídelnách atd. Nepoužívejte zařízení nepřetržitě při hromadné výrobě potravin.
Uživatel je odpovědný za jakékoli škody způsobené neúmyslným použitím zařízení.

3.1. Popis zařízení

RCPBG 16H

RCPKF 26DSH

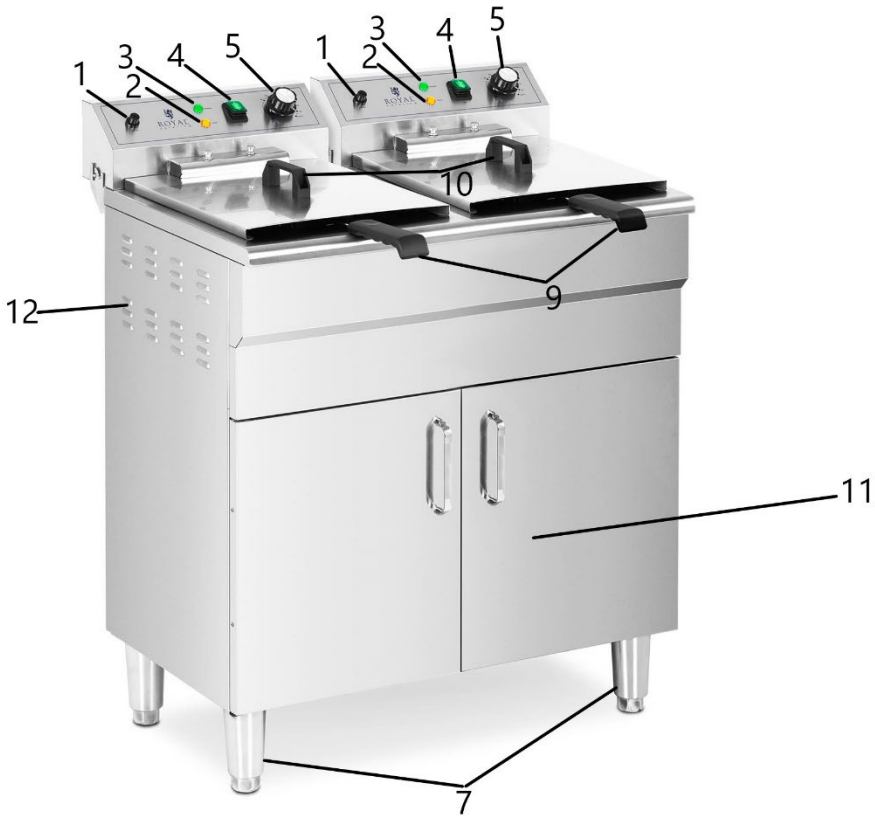

RCPKF 13DSH

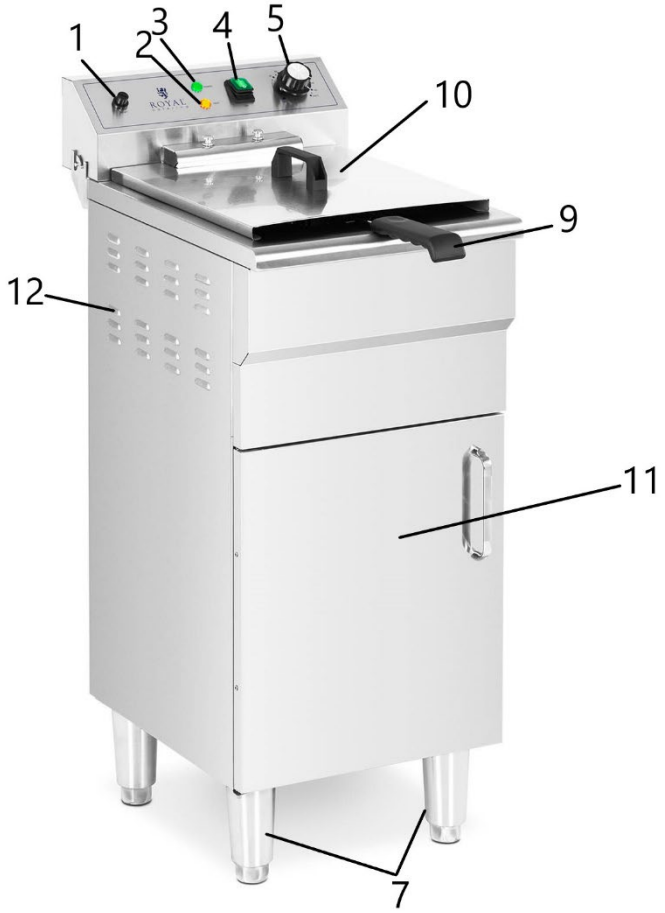

RCPSF 26ETH, RCPSF 13ETH, RCPSF 18ETH, RCPSF 9ETH

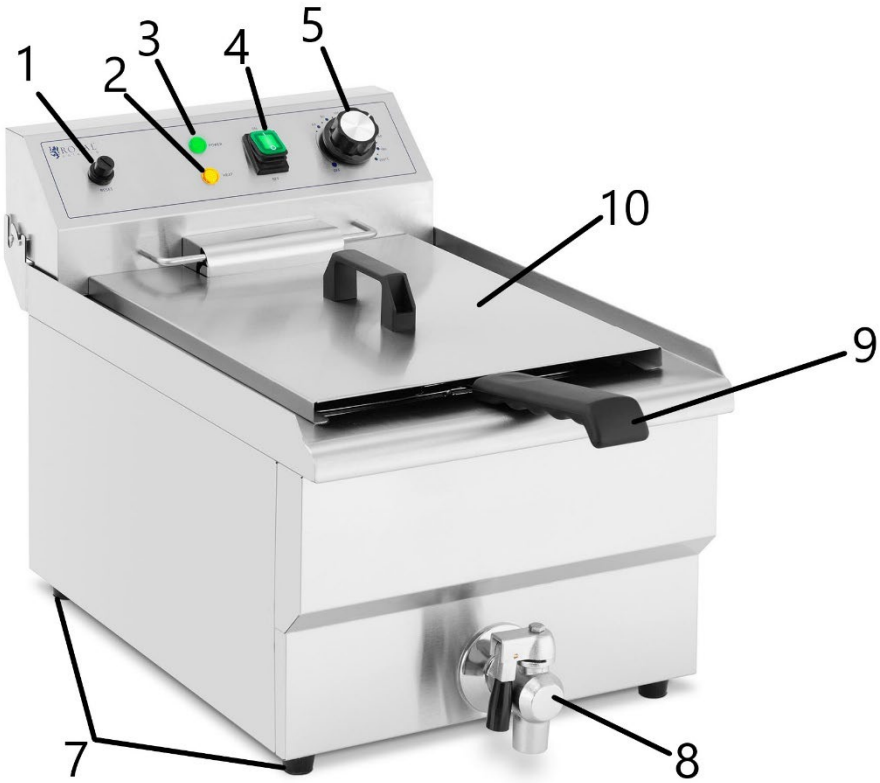

Obrázek výše ukazuje RCPSF 13ETH a RCPSF 9ETH. RCPSF 26ETH a RCPSF 18ETH jsou dva modely. Všechna tlačítka, knoflíky a funkce jsou stejné jako u jednotlivých modelů.

1. Tlačítko RESET
2. LED topení
3. Kontrolka napájení
4. Tlačítko On/Off
5. Knoflík ovládání teploty
6. Rukojeť ovládacího panelu
7. Nohy
8. Vypouštěcí kohout oleje
9. Rukojeť koše
10. Kryt
11. Kabinet
12. Větrací otvory

3.2. Příprava k použití

UMÍSTĚNÍ SPOTŘEBIČE

Teplota prostředí nesmí být vyšší než 40°C a relativní vlhkost nižší než 85%. Zajistěte dobré větrání v místnosti, ve které je zařízení používáno. Mezi každou stranou zařízení a stěnou nebo jinými předměty by měla být vzdálenost alespoň 10 cm.

Umístěte jednotku na tepelně odolný základ!

Zařízení by mělo být vždy používáno, když je umístěno na rovném, stabilním, čistém, ohnivzdorném a suchém povrchu a mimo dosah dětí a osob s omezenými duševními a smyslovými funkcemi. Umístěte zařízení tak, abyste měli vždy přístup k napájecí zástrčce. Napájecí kabel připojený ke spotřebiči musí být řádně uzemněn a odpovídat technickým údajům na štítku výrobku.

Zařízení používejte pouze ve vodorovné poloze. Zařízením netřeste.

Před prvním použitím zařízení a všechny jeho součásti rozeberte a vyčistěte.
Při prvním použití se může objevit zápach spáleniny – to je normální výskyt nového produktu v procesu zahřívání. Zajistěte dobré větrání.

MONTÁŽ SPOTŘEBIČE

Před použitím připevněte rukojeť ke koši. Nainstalujte držák, jak je znázorněno na obrázku níže. (Upevnění rukojeti neplatí pro model RCPBG 16H).

Namontujte rukojeť koše správným způsobem.
Obrázek jako níže:

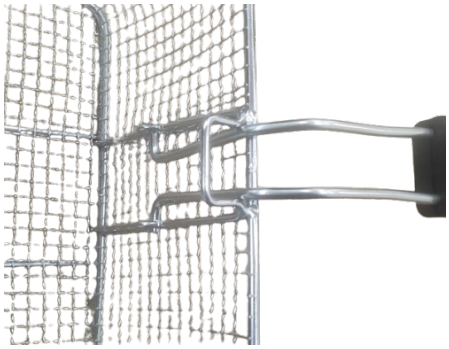

Špatně

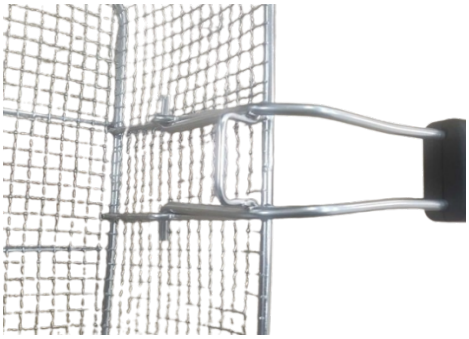

Správné

Pozor : Zbytky smažených předmětů mohou způsobit mezeru ve vnitřním ventilu kohoutku a způsobit únik oleje!

Připojení proudu

Všechny modely zařízení napájené napětím 400V vyžadují elektrické připojení. Připojte vodiče vycházející ze zařízení (L1, L2, L3, PE a N) k napájecí zástrčce. Připojení by měl provést kvalifikovaný elektrikář.

3.3. Použití zařízení

1. Uzemněte kryt zařízení pomocí zemnící svorky umístěné na zadní straně zařízení.
2. Naplňte nádrže olejem tak, aby hladina byla mezi značkami minimální a maximální hladiny.

3. Před připojením zařízení ke zdroji napájení vždy zkontrolujte, zda je knoflík regulace teploty nastaven na "0".
4. Připojte napájecí kabel do elektrické zásuvky.
5. Pomocí vypínače ON/OFF zařízení zapněte (modely se dvěma dvěma samostatnými spínači, indikátory a knoflíkem pro regulaci teploty pro každý modul). Rozsvítí se zelené světlo. Poté zvolte požadovanou teplotu (ve směru hodinových ručiček); oranžová kontrolka se rozsvítí a topné těleso se začne zahřívat. Po dosažení požadované teploty oranžová kontrolka topení zhasne. Termostat bude udržovat požadovanou teplotu automatickým zapínáním a vypínáním topného tělesa. Tím se udržuje požadovaná teplota a šetří se elektrická energie. Můžete začít smažit.
6. Ke smažení použijte přiložené koše, nejprve nasaďte rukojeti (montáž se netýká modelu RCPBG 16H). Vložte potraviny do košíku a ponořte je do oleje. Když je jídlo vyzkoušené, zavěste koš na hřebík, aby olej spadl. Koš vždy přenášejte za rukojeť.
7. Kryty jsou navrženy tak, aby udržely obsah v teple a chránily jej před nečistotami. Pokud chcete použít kryty, ujistěte se, že nejsou mokré.
8. Po dokončení práce nastavte knoflík regulace teploty na "0" a poté vypněte zařízení pomocí tlačítka On/Off.
9. Poté uspořádejte topná tělesa, jak je znázorněno na obrázku níže. Posuňte panel o 90° a topná tělesa umístěte svisle nad nádrž. Zbytek oleje tak vyteče do nádrže.

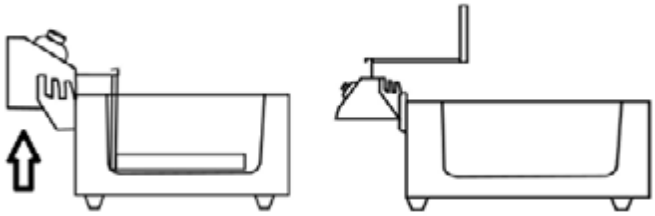

10. Naše fritézy jsou vybaveny bezpečnostním tlačítkem. Když je topné těleso nakloněno dozadu, automaticky se otáčí, aby se zabránilo nehodám.
11. Doporučuje se používat ve fritéze pouze tekutý olej nebo tuk, aby nedošlo k poškození omezovače teploty. Nedoporučuje se vkládat do fritézy blokový tuk – blokový tuk by se měl před vložením do fritézy rozpustit.
12. POZOR! Zařízení má senzor, který zabraňuje jeho přehřátí. Pokud se zařízení během používání přehřeje, automaticky se vypne. Poté je nutné počkat, až zařízení vychladne a resetovat ochranu tlačítkem „RESET“. Zařízení může být znovu použito.
13. Vypusťte použitý olej z nádrže do samostatné nádoby přes vypouštěcí kohout. U modelů se skříňkami jsou vypouštěcí kohouty umístěny uvnitř. Olej zlikvidujte v souladu s místními předpisy.

3.4. ČISTĚNÍ A ÚDRŽBA

a) Před každým čištěním, nastavováním nebo výměnou příslušenství, nebo pokud zařízení nepoužíváte, vytáhněte síťovou zástrčku ze zásuvky a nechte zařízení zcela vychladnout.
b) K čištění povrchu používejte pouze nekorozivní čisticí prostředky.
c) K mytí zařízení používejte pouze jemné čisticí prostředky bezpečné pro potraviny.
d) Po vyčištění zařízení by měly být všechny části před dalším použitím zcela vysušeny.
e) Skladujte jednotku na suchém, chladném místě, bez vlhkosti a přímého slunečního záření.
f) Zařízení nestříkejte proudem vody ani jej neponořujte do vody.
g) Nedovolte, aby se voda dostala dovnitř zařízení přes otvory v krytu zařízení.
h) Vyčistěte větrací otvory kartáčem a stlačeným vzduchem.
i) Zařízení musí být pravidelně kontrolováno, aby byla kontrolována jeho technická účinnost a zjištěno případné poškození.
j) K čištění nepoužívejte ostré a/nebo kovové předměty (např. drátěný kartáč nebo kovovou špachtli), protože by mohly poškodit povrchový materiál spotřebiče.
k) Zařízení nečistěte kyselými látkami, prostředky pro lékařské účely, ředidly, palivy, oleji nebo jinými chemickými látkami, protože by mohly zařízení poškodit.

Ce manuel d'utilisation a été traduit à l'aide d'une traduction automatique. Nous avons fait tout notre possible pour garantir l'exactitude de la traduction, mais veuillez noter que les traductions automatiques ne sont pas parfaites et ne sont pas destinées à remplacer les traducteurs humains. La version officielle du manuel d'utilisation est en anglais. Les éventuelles différences entre la version traduite et l'original anglais ne sont pas juridiquement contraignantes. Si vous avez des questions sur l'exactitude de la traduction, veuillez vous référer à la version anglaise, qui est la référence officielle. D'autres versions linguistiques sont disponibles sur demande via info@expondo.com.

Caractéristiques techniques

Description du paramètre	Valeur du paramètre						
Nom de produit	Friteuse électrique						
Modèle	RCPBG 16H	RCPKF-26DSH	RCPSF 26ETH	RCPKF-13DSH	RCPSF 13ETH	RCPSF 18ETH	RCPSF 9ETH
Tension nominale [V] / Fréquence [Hz]	230/50	400 /50	230/50	400/50	230/50	230/50	230/50
Puissance nominale [W]	3000	10 000	6000	5000	3000	6000	3000
Capacité [L]	23	26	26	13	13	18	9
Plage de température [°C]	50 – 190	50 – 190	50 – 190	50 – 190	50 – 190	50 – 190	50 – 190
Indice de protection IP	-	IPX4	-	IPX4	IPX3	-	IPX3
Dimensions [Largeur x profondeur x hauteur ; mm]	580x562 x361	530x730x900	690x510x360	520x360 x920	360x540x360	570x460x340	350x500x350
Poids [kg]	14	29	16,6	16	9	14	7,3
Poids maximal de l'insert de friture [kg]	1,3	-	-	-	-	-	-

1. Description générale

Le manuel d'utilisation est conçu pour vous aider à utiliser l'appareil en toute sécurité et sans problème. Le produit est conçu et fabriqué conformément à des directives techniques strictes, en utilisant des technologies et des composants de pointe. De plus, il est produit dans le respect des normes de qualité les plus strictes.

N'UTILISEZ PAS L'APPAREIL À MOINS D'AVOIR LU ET COMPRIS ATTENTIVEMENT CE MANUEL D'UTILISATION.

Pour augmenter la durée de vie de l'appareil et garantir un fonctionnement sans problème, utilisez-le conformément à ce manuel d'utilisation et effectuez régulièrement les tâches de maintenance. Les données techniques et spécifications contenues dans ce manuel d'utilisation sont à jour. Le fabricant se réserve le droit d'apporter des modifications liées à l'amélioration de la qualité. L'appareil est conçu pour réduire au minimum les risques d'émission de bruit, en tenant compte des progrès technologiques et des possibilités de réduction du bruit.

Légende

CE Le produit répond aux normes de sécurité en vigueur.

Lire les instructions avant utilisation.

Le produit doit être recyclé.

ATTENTION ! ou **ATTENTION !** ou **SOUVIENS-TOI !** Applicable à la situation donnée. (panneau d'avertissement général)

ATTENTION! Attention aux chocs électriques !

ATTENTION! Surface chaude, risque de brûlures !

Utiliser uniquement à l'intérieur.

N'OUBLIEZ PAS ! Les dessins de ce manuel sont fournis à titre d'illustration uniquement et peuvent différer du produit réel dans certains détails.

2. Sécurité d'utilisation

ATTENTION! Lire tous les avertissements de sécurité et toutes les instructions. Le non-respect des avertissements et des instructions peut entraîner un choc électrique, un incendie et/ou des blessures graves, voire la mort.
Les termes « appareil » ou « produit » sont utilisés dans les avertissements et les instructions pour désigner Friteuse électrique.

2.1. Sécurité électrique

a) La fiche doit s'adapter à la prise. Ne pas modifier la fiche de quelque manière que ce soit. L'utilisation de fiches d'origine et de prises adaptées réduit le risque de choc électrique.
b) Évitez de toucher les éléments reliés à la terre tels que les tuyaux, les radiateurs, les chaudières et les réfrigérateurs. Le risque de choc électrique est accru si l'appareil relié à la terre est exposé à la pluie, entre en contact direct avec une surface humide ou fonctionne dans un environnement humide. La pénétration d'eau dans l'appareil augmente le risque d'endommagement de l'appareil et de choc électrique.
c) Ne pas toucher à l'appareil avec des mains mouillées ou humides.
d) Utilisez le câble uniquement pour l'usage auquel il est destiné. Ne l'utilisez jamais pour transporter l'appareil ou pour débrancher la fiche d'une prise. Gardez le câble éloigné des sources de chaleur, de l'huile, des bords tranchants ou des pièces mobiles. Les câbles endommagés ou emmêlés augmentent le risque de choc électrique.
e) Si l'utilisation de l'appareil dans un environnement humide ne peut être évitée, un dispositif à courant résiduel (RCD) doit être appliqué. L'utilisation d'un DDR réduit le risque de choc électrique.
f) N'utilisez pas l'appareil si le cordon d'alimentation est endommagé ou présente des signes évidents d'usure. Un cordon d'alimentation endommagé doit être remplacé par un électricien qualifié ou par le centre de service du fabricant.
g) Pour éviter tout choc électrique, ne plongez pas le cordon, la fiche ou l'appareil dans l'eau ou d'autres liquides. N'utilisez pas l'appareil sur des surfaces humides.
h) ATTENTION! DANGER DE VIE ! Lors du nettoyage, ne plongez jamais l'appareil dans l'eau ou d'autres liquides.
i) Ne pas utiliser dans des environnements très humides ou à proximité directe de réservoirs d'eau.
j) Évitez que l'appareil ne soit mouillé. Risque d'électrocution !
k) Le raccordement des appareils nécessitant le courant 400V doit être effectué par un électricien qualifié.
l) Une protection adéquate contre les surcharges de l'installation électrique doit être prévue.

2.2. Sécurité au travail

a) Assurez-vous que le lieu de travail est propre et bien éclairé. Un lieu de travail en désordre ou mal éclairé peut entraîner des accidents. Essayez d'anticiper, d'observer ce qui se passe et de faire preuve de bon sens lorsque vous travaillez avec l'appareil.
b) N'utilisez pas l'appareil dans un environnement potentiellement explosif, par exemple en présence de liquides, de gaz ou de poussières inflammables.
c) Si vous constatez des dommages ou un fonctionnement anormal, éteignez immédiatement l'appareil et signalez-le sans délai à un superviseur.
d) En cas de doute sur le bon fonctionnement de l'appareil, contactez le service d'assistance du fabricant.
e) Seul le point de service du fabricant est autorisé à réparer l'appareil. N'essayez pas d'effectuer des réparations vous-même !
f) En cas d'incendie, utilisez un extincteur à poudre ou à dioxyde de carbone (CO2) (destiné à être utilisé sur des appareils électriques sous tension) pour l'éteindre.
g) Il est interdit aux enfants ou aux personnes non autorisées de pénétrer dans un poste de travail. (Une distraction peut entraîner une perte de contrôle de l'appareil).
h) Utiliser l'appareil dans un espace bien aéré.
i) Veuillez conserver ce manuel à disposition pour référence ultérieure. Si cet appareil est transmis à un tiers, le manuel doit être transmis avec lui.
j) Conserver les éléments d'emballage et les petites pièces d'assemblage dans un endroit hors de portée des enfants.
k) Stocker le produit hors de la portée des enfants et des animaux.
l) Si cet appareil est utilisé avec un autre équipement, les autres instructions d'utilisation doivent également être respectées.

Important ! Lors de l'utilisation de l'appareil, protégez les enfants et les autres personnes à proximité.

2.3. Sécurité personnelle

a) N'utilisez pas l'appareil lorsque vous êtes fatigué, malade ou sous l'influence de l'alcool, de stupéfiants ou de médicaments qui peuvent considérablement altérer la capacité d'utilisation de l'appareil.
b) L'appareil n'est pas conçu pour être manipulé par des personnes (y compris des enfants) ayant des fonctions mentales et sensorielles limitées ou des personnes dénuées d'expérience et/ou de connaissances pertinentes, à moins qu'elles ne soient supervisées par une personne responsable de leur sécurité ou qu'elles aient reçu des instructions sur la façon d'utiliser l'appareil.
c) L'appareil ne peut être manipulé que par des personnes physiquement aptes à le manipuler, correctement formées, familiarisées avec ce manuel et formées dans le domaine de la santé et de la sécurité au travail.
d) Lorsque vous travaillez avec l'appareil, faites preuve de bon sens et restez vigilant. Une perte temporaire de concentration lors de l'utilisation de l'appareil peut entraîner des blessures graves.
e) Pour éviter que l'appareil ne s'allume accidentellement, assurez-vous que l'interrupteur est en position OFF avant de le connecter à une source d'alimentation.
f) Ne surestimez pas vos capacités. Lorsque vous utilisez l'appareil, gardez votre équilibre et restez stable à tout moment. Cela garantira un meilleur contrôle de l'appareil dans des situations inattendues.
g) L'appareil n'est pas un jouet. Les enfants doivent être surveillés pour s'assurer qu'ils ne jouent pas avec l'appareil.
h) Ne mettez pas vos mains ou d'autres objets à l'intérieur de l'appareil pendant son utilisation !
i) REMARQUE : Pendant le fonctionnement, certains éléments de l'appareil deviennent très chauds – risque de brûlure ! Ne touchez pas ces éléments à mains nues ! Retirez les plats cuisinés à l'aide de pinces ou d'autres ustensiles de cuisine.

2.4. Utilisation sûre de l'appareil

a) N'utilisez pas l'appareil si l'interrupteur MARCHE/ARRÊT ne fonctionne pas correctement (n'allume et n'éteint pas l'appareil). Les appareils qui ne peuvent pas être allumés et éteints à l'aide de l'interrupteur marche/arrêt sont dangereux, ne doivent pas être utilisés et doivent être réparés.

b) Débranchez l'appareil de l'alimentation électrique avant de commencer le réglage, le nettoyage et l'entretien. Une telle mesure préventive réduit le risque d'activation accidentelle.
c) Lorsqu'il n'est pas utilisé, rangez-le dans un endroit sûr, hors de portée des enfants et des personnes ne connaissant pas l'appareil et n'ayant pas lu le manuel d'utilisation. L'appareil peut présenter un danger entre les mains d'utilisateurs inexpérimentés.
d) Maintenez l'appareil en parfait état technique. Avant chaque utilisation, vérifiez l'absence de dommages généraux et en particulier l'absence de pièces ou d'éléments fissurés et toute autre condition pouvant avoir un impact sur le fonctionnement sûr de l'appareil. Si des dommages sont constatés, remettez l'appareil en réparation avant utilisation.
e) Gardez l'appareil hors de portée des enfants.
f) La réparation ou l'entretien de l'appareil doit être effectué par des personnes qualifiées, en utilisant uniquement des pièces de rechange d'origine. Cela garantira une utilisation sûre.
g) Pour garantir l'intégrité opérationnelle de l'appareil, ne retirez pas les protections montées en usine et ne desserrez aucune vis.
h) Lors du transport et de la manutention de l'appareil entre l'entrepôt et la destination, respectez les principes de santé et de sécurité au travail relatifs aux opérations de transport manuel qui s'appliquent dans le pays où l'appareil sera utilisé.
i) Ne pas déplacer, régler ou faire pivoter l'appareil pendant le travail.
j) Ne laissez pas cet appareil sans surveillance pendant son utilisation.
k) Nettoyez régulièrement l'appareil pour éviter l'accumulation de saletés tenaces.
l) L'appareil n'est pas un jouet. Le nettoyage et l'entretien ne peuvent pas être effectués par des enfants sans la surveillance d'un adulte.
m) Ne pas faire fonctionner l'appareil lorsqu'il est vide.
n) Il est interdit d'intervenir sur la structure de l'appareil afin d'en modifier les paramètres ou la construction.
o) Gardez l'appareil loin des sources de feu et de chaleur.
p) Ne pas couvrir les ouvertures de ventilation !
q) Il est interdit de déplacer la friteuse avec de l'huile chaude ! L'huile peut maintenir une température élevée même pendant 6 à 7 heures.
r) Ne retournez pas la friteuse « à l'envers », cela pourrait l'endommager.
s) Il est interdit de mettre l'appareil en marche si le bol n'est pas rempli d'huile.
t) Il y a un risque d'incendie si l'huile dans la friteuse est inférieure au niveau minimum.
u) NOTE! L'huile usagée a un point d'éclair plus bas et est plus sujette à une ébullition rapide.
v) L'appareil doit être installé de manière à ce que l'huile ou les aliments chauds ne soient pas exposés à l'eau.
w) Vérifiez toujours que le niveau d'huile se situe entre les deux repères situés sur le côté du réservoir.
x) Pendant le fonctionnement, l'appareil atteint des températures élevées. Ne placez pas l'appareil à proximité de surfaces inflammables ou facilement fondantes ou à proximité de matériaux inflammables.

ATTENTION! Malgré la conception sûre de l'appareil et ses dispositifs de protection, et malgré l'utilisation d'éléments supplémentaires protégeant l'opérateur, il existe toujours un léger risque d'accident ou de blessure lors de l'utilisation de l'appareil. Restez vigilant et faites preuve de bon sens lorsque vous utilisez l'appareil.

3. Directives d'utilisation

La friteuse est exclusivement conçue pour frire des aliments.
N'utilisez pas la friteuse pour :

- Chauffer d'autres substances ou objets.
- Réchauffer des liquides contenant du sucre, des édulcorants, des acides, des bases ou des alcools.
- Réchauffer ou réchauffer des substances inflammables, nocives, particulièrement volatiles ou toute autre substance toxique.

L'appareil est destiné à un usage commercial. Il peut être utilisé dans les restaurants, les hôtels, les cantines, etc. N'utilisez pas l'appareil en continu dans la production alimentaire de masse.
L'utilisateur est responsable de tout dommage résultant d'une utilisation non conforme de l'appareil.

3.1. Description de l'appareil

RCPBG 16H

RCPKF-26DSH

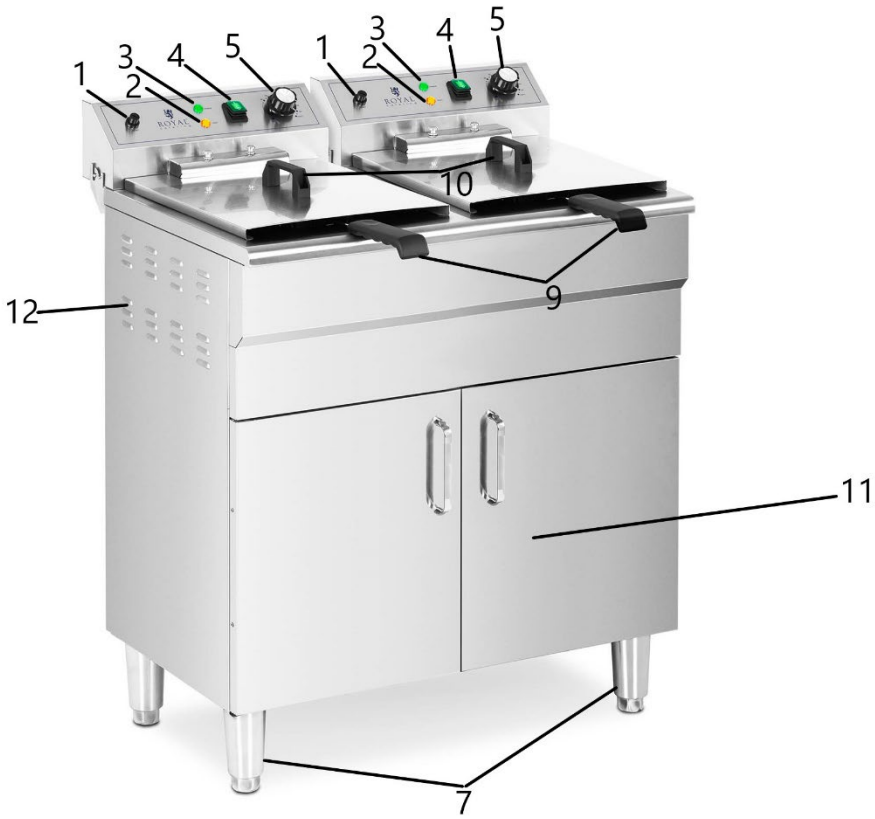

RCPKF-13DSH

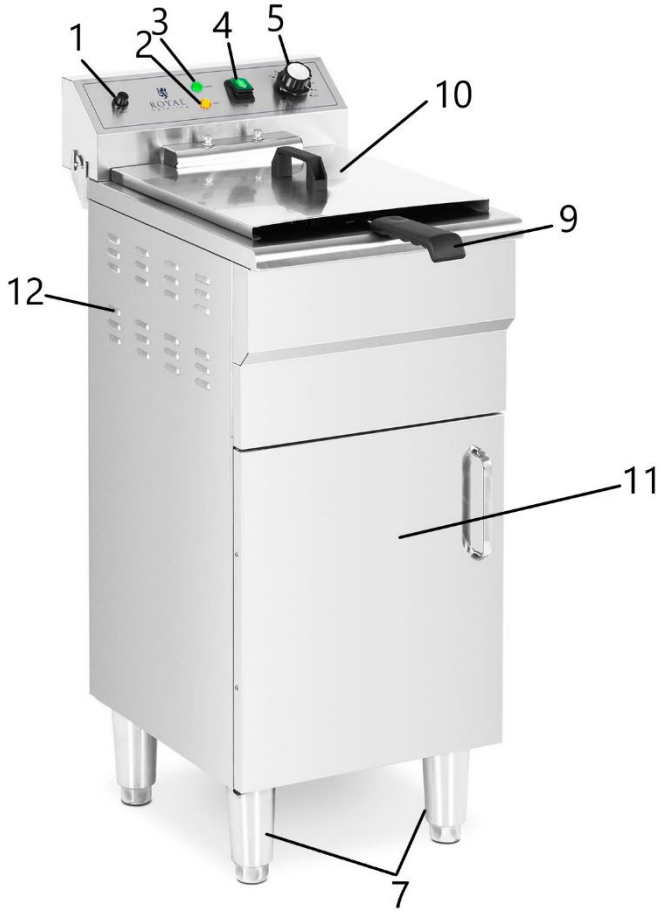

RCPSF 26ETH, RCPSF 13ETH, RCPSF 18ETH, RCPSF 9ETH

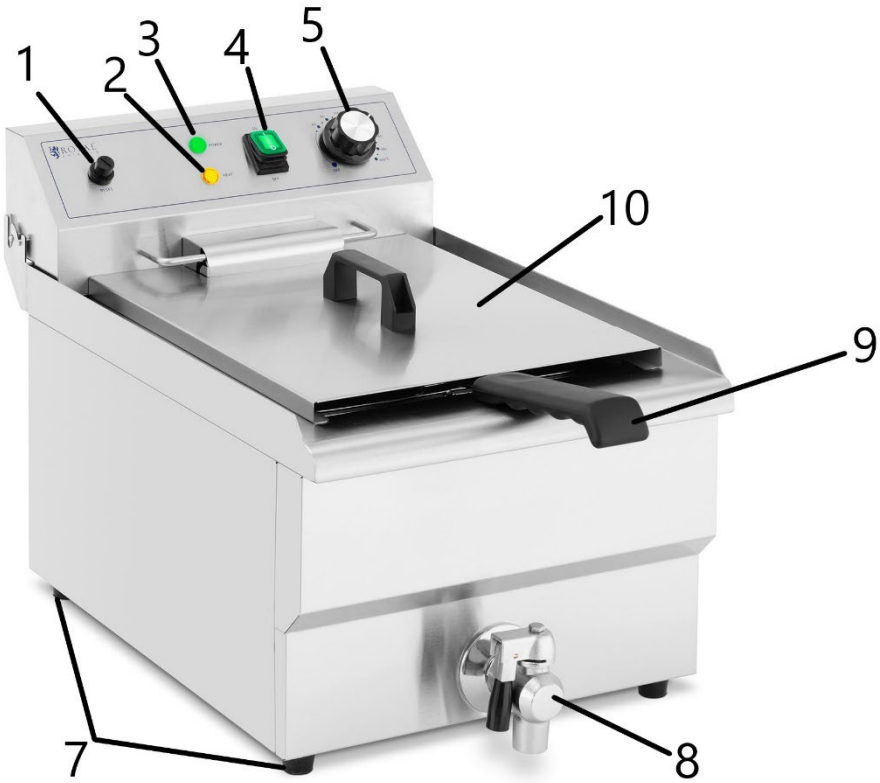

La figure ci-dessus montre le RCPSF 13ETH et le RCPSF 9ETH. Le RCPSF 26ETH et le RCPSF 18ETH sont des modèles jumeaux. Tous les boutons, boutons et fonctions sont les mêmes que sur les modèles simples.

1. Bouton RESET
2. LED de chauffage
3. Témoin d'alimentation
4. Bouton marche/arrêt
5. Bouton de contrôle de la température
6. Poignée du panneau de commande
7. Pieds
8. Robinet de vidange d'huile
9. Anse de panier
10. Couverture
11. Cabinet
12. Trous de ventilation

3.2. Préparation à l'utilisation

EMPLACEMENT DE L'APPAREIL

La température ambiante ne doit pas être supérieure à 40°C et l'humidité relative doit être inférieure à 85%. Assurez une bonne ventilation dans la pièce dans laquelle l'appareil est utilisé. Il doit y avoir une distance d'au moins 10 cm entre chaque côté de l'appareil et le mur ou d'autres objets.

Placez l'appareil sur une base résistante à la chaleur !

L'appareil doit toujours être utilisé lorsqu'il est placé sur une surface plane, stable, propre, ignifuge et sèche, et être hors de portée des enfants et des personnes ayant des fonctions mentales et sensorielles limitées. Positionnez l'appareil de manière à avoir toujours accès à la prise d'alimentation. Le cordon d'alimentation connecté à l'appareil doit être correctement mis à la terre et correspondre aux détails techniques figurant sur l'étiquette du produit.

Utiliser l'appareil uniquement en position horizontale. Ne secouez pas l'appareil.
Démontez l'appareil et tous ses composants et nettoyez-les avant la première utilisation.
Une odeur de brûlé peut se dégager lors de la première utilisation. Il s'agit d'un phénomène normal lorsque le produit est neuf et qu'il chauffe. Assurez une bonne ventilation.

ASSEMBLAGE DE L'APPAREIL

Avant utilisation, fixez la poignée au panier. Installez le support comme indiqué sur le dessin ci-dessous. (La fixation de la poignée ne s'applique pas au modèle RCPBG 16H).

Assemblez la poignée du panier de manière correcte.
Photo comme ci-dessous :

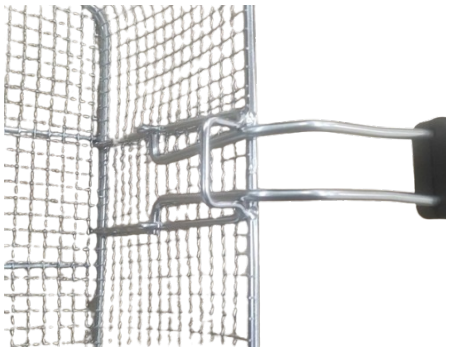

Faux

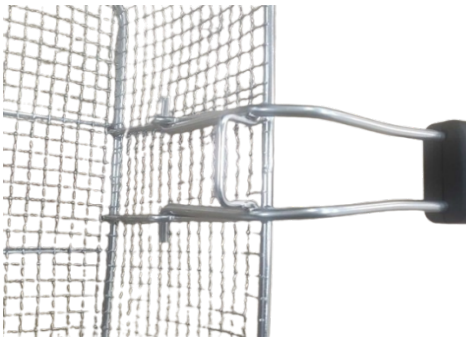

Correcte

Attention : Les résidus d'objets frits peuvent provoquer un espace dans la valve interne du robinet et provoquer une fuite d'huile !

Connexion électrique

Tous les modèles de l'appareil, alimentés par une tension de 400V, nécessitent un raccordement électrique. Connectez les fils provenant de l'appareil (L1, L2, L3, PE et N) à la prise d'alimentation. Le raccordement doit être effectué par un électricien qualifié.

3.3. Utilisation de l'appareil

1. Reliez le boîtier de l’appareil à la terre à l’aide de la borne de mise à la terre située à l’arrière de l’appareil.

2. Remplissez les réservoirs d'huile de manière à ce que le niveau soit compris entre les repères de niveau minimum et maximum.
3. Avant de brancher l'appareil à l'alimentation électrique, vérifiez toujours que le bouton de contrôle de la température est réglé sur « 0 ».
4. Branchez le cordon d'alimentation sur une prise de courant.
5. Utilisez l'interrupteur ON/OFF pour allumer l'appareil (les modèles jumeaux ont des interrupteurs, des indicateurs et un bouton de contrôle de température séparés pour chaque module). Le voyant vert s'allumera. Sélectionnez ensuite la température souhaitée (dans le sens des aiguilles d'une montre) ; le voyant orange s'allumera et l'élément chauffant commencera à chauffer. Une fois la température souhaitée atteinte, le voyant orange de chauffage s'éteint. Le thermostat maintiendra la température requise en allumant et en éteignant automatiquement l'élément chauffant. Cela permet de maintenir la température requise et d'économiser de l'électricité. Vous pouvez commencer à faire frire.
6. Pour la friture, utilisez les paniers fournis, fixez d'abord les poignées (le montage ne concerne pas le modèle RCPBG 16H). Placez les aliments dans le panier et plongez-les dans l'huile. Lorsque la nourriture est goûtée, accrochez le panier sur le clou pour laisser l'huile s'écouler. Transportez toujours le panier en utilisant la poignée.
7. Les couvertures sont conçues pour garder le contenu au chaud et le protéger de la saleté. Si vous souhaitez utiliser les housses, assurez-vous qu'elles ne sont pas mouillées.
8. Une fois le travail terminé, réglez le bouton de contrôle de la température sur « 0 », puis éteignez l'appareil à l'aide du bouton Marche/Arrêt.
9. Disposez ensuite les éléments chauffants comme indiqué sur la figure ci-dessous. Déplacez le panneau de 90° et placez les éléments chauffants verticalement au dessus du réservoir. De cette façon, le reste de l'huile s'écoulera dans le réservoir.

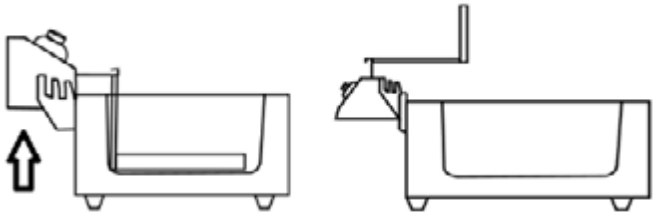

10. Nos friteuses sont équipées d'un bouton de sécurité. Lorsque l'élément chauffant est incliné vers l'arrière, il tourne automatiquement pour éviter les accidents.
11. Il est recommandé d'utiliser uniquement de l'huile ou de la graisse liquide dans la friteuse pour éviter d'endommager le limiteur de température. Il n'est pas recommandé de mettre de la graisse en bloc dans la friteuse – la graisse en bloc doit être fondue avant de la mettre dans la friteuse.
12. ATTENTION! L'appareil dispose d'un capteur pour éviter toute surchauffe. Si l'appareil surchauffe pendant son utilisation, il s'éteint automatiquement. Il faut ensuite attendre que l'appareil refroidisse et réinitialiser la protection en appuyant sur « RESET ». L'appareil peut être réutilisé.
13. Vidangez l'huile usagée du réservoir dans un récipient séparé via le robinet de vidange. Dans les modèles avec armoires, les robinets de vidange sont situés à l'intérieur de celles-ci. Éliminer l'huile conformément aux réglementations locales.

3.4. Nettoyage et entretien

a) Débranchez la fiche secteur et laissez l'appareil refroidir complètement avant chaque nettoyage, réglage ou remplacement d'accessoires, ou si l'appareil n'est pas utilisé.
b) Utilisez uniquement des nettoyants non corrosifs pour nettoyer la surface.
c) Utilisez uniquement des détergents doux et adaptés à un usage alimentaire pour laver l'appareil.
d) Après avoir nettoyé l'appareil, toutes les pièces doivent être complètement séchées avant de l'utiliser à nouveau.
e) Conservez l'appareil dans un endroit sec et frais, à l'abri de l'humidité et de l'exposition directe au soleil.
f) Ne pas pulvériser l'appareil avec un jet d'eau ni l'immerger dans l'eau.
g) Ne laissez pas l'eau pénétrer à l'intérieur de l'appareil par les orifices d'aération du boîtier de l'appareil.
h) Nettoyez les évents avec une brosse et de l'air comprimé.

i) L'appareil doit être inspecté régulièrement pour vérifier son efficacité technique et repérer d'éventuels dommages.
j) N'utilisez pas d'objets tranchants et/ou métalliques pour le nettoyage (par exemple une brosse métallique ou une spatule métallique) car ils pourraient endommager le matériau de surface de l'appareil.
k) Ne nettoyez pas l'appareil avec une substance acide, des agents à usage médical, des diluants, du carburant, des huiles ou d'autres substances chimiques car cela pourrait endommager l'appareil.

Questo manuale utente è stato tradotto utilizzando la traduzione automatica. Abbiamo fatto ogni sforzo per garantire l'accuratezza della traduzione, ma tieni presente che le traduzioni automatiche non sono perfette e non intendono sostituire i traduttori umani. La versione ufficiale del Manuale d'uso è in inglese. Eventuali differenze tra la versione tradotta e quella originale in inglese non sono giuridicamente vincolanti. In caso di dubbi sull'accuratezza della traduzione, fare riferimento alla versione inglese, che è il riferimento ufficiale. Versioni in altre lingue sono disponibili su richiesta scrivendo a info@expondo.com.

Dati tecnici

Descrizione del parametro	Valore del parametro						
Nome del prodotto	Friggitrice elettrica						
Modello	16H del RCPB	RCPKF26D SH- ...	26° anniversario della RCPSF	RCPKF13 DSH- ...	13° anno di liceo scientifico RCPSF	18° anno di RCPSF	9° ETH di RCPS
Tensione nominale [V] / Frequenza [Hz]	230/50	400 /50	230/50	400/50	230/50	230/50	230/50
Potenza nominale [W]	3000	10 000	6000	5000	3000	6000	3000
Capacità [L]	23	26	26	13	13	18	9
Intervallo di temperatura [°C]	50 – 190	50 – 190	50 – 190	50 – 190	50 – 190	50 – 190	50 – 190
Grado di protezione IP	-	IPX4	-	IPX4	IPX3	-	IPX3
Dimensioni [Larghezza x Profondità x Altezza; mm]	Dimensioni: 580x562 x361	Dimensioni: 530x730x900	Dimensioni: 690x510x360	Dimensioni: 520x360 x920	Dimensioni: 360x540x360	Dimensioni: 570x460x340	Dimensioni: 350x500x350
Peso [kg]	14	29	16,6	16	9	14	7,3
Peso massimo dell'inserto di frittura [kg]	1,3	-	-	-	-	-	-

1. Descrizione generale

Il manuale utente è concepito per aiutare a utilizzare il dispositivo in modo sicuro e senza problemi. Il prodotto è progettato e realizzato secondo rigide linee guida tecniche, utilizzando tecnologie e componenti all'avanguardia. Inoltre, viene prodotto nel rispetto dei più rigorosi standard qualitativi.

NON UTILIZZARE IL DISPOSITIVO SE NON SI È LETTO E COMPRESO ATTENTAMENTE IL PRESENTE MANUALE D'USO.

Per aumentare la durata di vita del dispositivo e garantirne un funzionamento senza problemi, utilizzarlo secondo le istruzioni contenute nel presente manuale d'uso ed eseguire regolarmente interventi di manutenzione. I dati tecnici e le specifiche riportati nel presente manuale utente sono aggiornati. Il produttore si riserva il diritto di apportare modifiche volte al miglioramento della qualità. Il dispositivo è progettato per ridurre al minimo i rischi di emissione di rumore, tenendo conto del progresso tecnologico e delle opportunità di riduzione del rumore.

Leggenda

Il prodotto soddisfa le norme di sicurezza pertinenti.

Leggere le istruzioni prima dell'uso.

Il prodotto deve essere riciclato.

ATTENZIONE! o **ATTENZIONE!** o **RICORDA!** Applicabile alla situazione data. (segnale di avvertimento generale)

ATTENZIONE! Attenzione al rischio di scosse elettriche!

ATTENZIONE! Superficie calda, rischio di ustioni!

Utilizzare solo in ambienti chiusi.

ATTENZIONE! I disegni presenti nel presente manuale hanno solo scopo illustrativo e potrebbero differire in alcuni dettagli dal prodotto reale.

2. Sicurezza d'uso

ATTENZIONE! Leggere tutte le avvertenze relative alla sicurezza e tutte le istruzioni. La mancata osservanza delle avvertenze e delle istruzioni può causare scosse elettriche, incendi e/o lesioni gravi o addirittura la morte. I termini "dispositivo" o "prodotto" sono utilizzati nelle avvertenze e nelle istruzioni per fare riferimento a Friggitrice elettrica.

2.1. Sicurezza elettrica

a) La spina deve adattarsi alla presa. Non modificare la spina in alcun modo. Utilizzando spine originali e prese adatte si riduce il rischio di scosse elettriche.
b) Evitare di toccare elementi collegati a terra come tubi, riscaldatori, caldaie e frigoriferi. Il rischio di scosse elettriche aumenta se il dispositivo con messa a terra viene esposto alla pioggia, entra in contatto diretto con una superficie bagnata o funziona in un ambiente umido. L'infiltrazione di acqua nel dispositivo aumenta il rischio di danni al dispositivo stesso e di scosse elettriche.
c) Non toccare il dispositivo con mani bagnate o umide.
d) Utilizzare il cavo solo per l'uso cui è destinato. Non utilizzarlo mai per trasportare l'apparecchio o per staccare la spina dalla presa di corrente. Tenere il cavo lontano da fonti di calore, olio, spigoli vivi o parti in movimento. I cavi danneggiati o aggrovigliati aumentano il rischio di scosse elettriche.
e) Se non è possibile evitare l'uso del dispositivo in un ambiente umido, è necessario installare un interruttore differenziale (RCD). L'uso di un RCD riduce il rischio di scosse elettriche.
f) Non utilizzare il dispositivo se il cavo di alimentazione è danneggiato o mostra evidenti segni di usura. Un cavo di alimentazione danneggiato deve essere sostituito da un elettricista qualificato o dal centro di assistenza del produttore.
g) Per evitare scosse elettriche, non immergere il cavo, la spina o il dispositivo in acqua o altri liquidi. Non utilizzare il dispositivo su superfici bagnate.
h) ATTENZIONE! PERICOLO PER LA VITA! Durante la pulizia, non immergere mai il dispositivo in acqua o altri liquidi.
i) Non utilizzare in ambienti molto umidi o nelle immediate vicinanze di serbatoi d'acqua.
j) Evitare che il dispositivo si bagni. Pericolo di folgorazione!
k) Il collegamento di dispositivi che richiedono corrente a 400 V deve essere effettuato da un elettricista qualificato.
l) Deve essere garantita un'adeguata protezione da sovraccarico dell'impianto elettrico.

2.2. Sicurezza sul posto di lavoro

a) Assicurarsi che il posto di lavoro sia pulito e ben illuminato. Un ambiente di lavoro disordinato o scarsamente illuminato può causare incidenti. Cercate di pensare in anticipo, osservate cosa sta succedendo e usate il buon senso quando lavorate con il dispositivo.
b) Non utilizzare il dispositivo in un ambiente potenzialmente esplosivo, ad esempio in presenza di liquidi, gas o polveri infiammabili.
c) Se si riscontrano danni o un funzionamento anomalo, spegnere immediatamente l'apparecchio e segnalarlo senza indugio a un supervisore.
d) In caso di dubbi sul corretto funzionamento del dispositivo, contattare il servizio di assistenza del produttore.
e) Solo il centro di assistenza del produttore può riparare il dispositivo. Non tentare di effettuare riparazioni in modo indipendente!
f) In caso di incendio, utilizzare un estintore a polvere o ad anidride carbonica (CO2) (idoneo all'uso su apparecchi elettrici sotto tensione) per spegnerlo.
g) È vietato l'accesso alla postazione di lavoro ai bambini e alle persone non autorizzate. (Una distrazione potrebbe causare la perdita del controllo del dispositivo).
h) Utilizzare il dispositivo in un luogo ben ventilato.
i) Si prega di conservare questo manuale a portata di mano per eventuali riferimenti futuri. Se questo apparecchio viene ceduto a terzi, anche il manuale deve essere consegnato insieme all'apparecchio.
j) Conservare gli elementi dell'imballaggio e le piccole parti di montaggio in un luogo non accessibile ai bambini.
k) Tenere il dispositivo lontano dalla portata dei bambini e degli animali.
l) Se questo dispositivo viene utilizzato insieme ad altre apparecchiature, è necessario seguire anche le restanti istruzioni per l'uso.

Ricordati! Durante l'uso del dispositivo, proteggere i bambini e le altre persone presenti.

2.3. Sicurezza personale

a) Non utilizzare l'apparecchio quando si è stanchi, malati o sotto l'effetto di alcol, narcotici o farmaci che possono compromettere significativamente la capacità di utilizzare l'apparecchio.
b) Il dispositivo non è progettato per essere utilizzato da persone (bambini compresi) con capacità mentali e sensoriali limitate o prive di esperienza e/o conoscenza in materia, a meno che non siano supervisionate da una persona responsabile della loro sicurezza o abbiano ricevuto istruzioni su come utilizzare il dispositivo.
c) L'apparecchio può essere utilizzato solo da persone idonee e in grado di utilizzarlo, adeguatamente formate, che abbiano familiarità con il presente manuale e siano state formate nell'ambito della salute e sicurezza sul lavoro.
d) Quando si lavora con il dispositivo, usare il buon senso e rimanere vigili. La perdita temporanea di concentrazione durante l'uso del dispositivo può causare gravi lesioni.
e) Per evitare che il dispositivo si accenda accidentalmente, assicurarsi che l'interruttore sia in posizione OFF prima di collegarlo a una fonte di alimentazione.
f) Non sopravvalutare le tue capacità. Durante l'utilizzo del dispositivo, mantenere sempre l'equilibrio e la stabilità. Ciò garantirà un migliore controllo del dispositivo in situazioni impreviste.
g) Il dispositivo non è un giocattolo. I bambini devono essere sorvegliati per assicurarsi che non giochino con il dispositivo.
h) Non mettere le mani o altri oggetti all'interno del dispositivo mentre è in uso!
i) NOTA: Durante il funzionamento, alcuni elementi dell'apparecchio diventano molto caldi: pericolo di scottature! Non toccare questi elementi a mani nude! Togliere i pasti cotti utilizzando pinze o altri utensili da cucina.

2.4. Utilizzo sicuro del dispositivo

a) Non utilizzare l'apparecchio se l'interruttore ON/OFF non funziona correttamente (non accende e spegne l'apparecchio). I dispositivi che non possono essere accesi e spenti tramite l'interruttore ON/OFF sono pericolosi, non devono essere utilizzati e devono essere riparati.

b) Scollegare l'apparecchio dall'alimentazione elettrica prima di iniziare la regolazione, la pulizia e la manutenzione. Tale misura preventiva riduce il rischio di attivazione accidentale.
c) Quando non lo si utilizza, conservarlo in un luogo sicuro, lontano dalla portata dei bambini e delle persone che non hanno familiarità con il dispositivo e che non hanno letto il manuale d'uso. Il dispositivo potrebbe rappresentare un pericolo nelle mani di utenti inesperti.
d) Mantenere il dispositivo in perfette condizioni tecniche. Prima di ogni utilizzo, controllare che non vi siano danni generali e in particolare che non vi siano parti o elementi rotti e che non vi siano altre condizioni che potrebbero compromettere il funzionamento sicuro del dispositivo. Se si riscontrano danni, consegnare l'apparecchio per la riparazione prima dell'uso.
e) Tenere il dispositivo fuori dalla portata dei bambini.
f) La riparazione o la manutenzione dell'apparecchio devono essere eseguite da personale qualificato, utilizzando esclusivamente ricambi originali. Ciò garantirà un utilizzo sicuro.
g) Per garantire l'integrità funzionale del dispositivo, non rimuovere le protezioni montate in fabbrica e non allentare alcuna vite.
h) Durante il trasporto e la movimentazione del dispositivo tra il magazzino e la destinazione, osservare i principi di salute e sicurezza sul lavoro per le operazioni di trasporto manuale in vigore nel paese in cui il dispositivo verrà utilizzato.
i) Non spostare, regolare o ruotare l'apparecchio durante il lavoro.
j) Non lasciare l'apparecchio incustodito mentre è in uso.
k) Pulire regolarmente il dispositivo per evitare l'accumulo di sporcizia ostinata.
l) Il dispositivo non è un giocattolo. La pulizia e la manutenzione non devono essere eseguite da bambini senza la supervisione di un adulto.
m) Non far funzionare il dispositivo quando è vuoto.
n) È vietato intervenire sulla struttura del dispositivo per modificarne i parametri o la costruzione.
o) Tenere il dispositivo lontano da fonti di fuoco e di calore.
p) Non coprire le aperture di ventilazione!
q) È vietato spostare la friggitrice con l'olio caldo! L'olio può mantenere una temperatura elevata anche per 6-7 ore.
r) Non capovolgere la friggitrice, potrebbe danneggiarsi.
s) È vietato accendere l'apparecchio se la ciotola non è piena di olio.
t) Se il livello dell'olio nella friggitrice è inferiore al livello minimo, sussiste il rischio di incendio.
u) NOTA! L'olio vecchio ha un punto di infiammabilità più basso ed è più soggetto a ebollizione rapida.
v) Il dispositivo deve essere installato in modo che l'olio o gli alimenti bollenti non entrino in contatto con l'acqua.
w) Controllare sempre che il livello dell'olio sia compreso tra le due tacche presenti sul lato del serbatoio.
x) Durante il funzionamento l'apparecchio raggiunge temperature elevate. Non posizionare l'apparecchio in prossimità di superfici infiammabili o facilmente fondenti oppure di materiali infiammabili.

ATTENZIONE! Nonostante la progettazione sicura del dispositivo e le sue caratteristiche di protezione, e nonostante l'impiego di elementi aggiuntivi per la protezione dell'operatore, sussiste comunque un leggero rischio di incidenti o lesioni durante l'utilizzo del dispositivo. Siate vigili e usate il buon senso quando utilizzate il dispositivo.

3. Linee guida per l'uso

La friggitrice è progettata esclusivamente per friggere alimenti.
Non utilizzare la friggitrice per:

- Riscaldare altre sostanze o oggetti.
- Riscaldare liquidi contenenti zucchero, dolcificanti, acidi, basi o alcoli.
- Riscaldare o scaldare sostanze infiammabili, nocive, particolarmente volatili o altre sostanze tossiche.

Il dispositivo è destinato all'uso commerciale. Può essere utilizzato in ristoranti, alberghi, mense, ecc. Non utilizzare il dispositivo in modo continuativo nella produzione alimentare in serie.
L'utente è responsabile di eventuali danni derivanti da un uso improprio del dispositivo.

3.1. Descrizione del dispositivo

16H del RCPB

RCPKF26DSH- ...

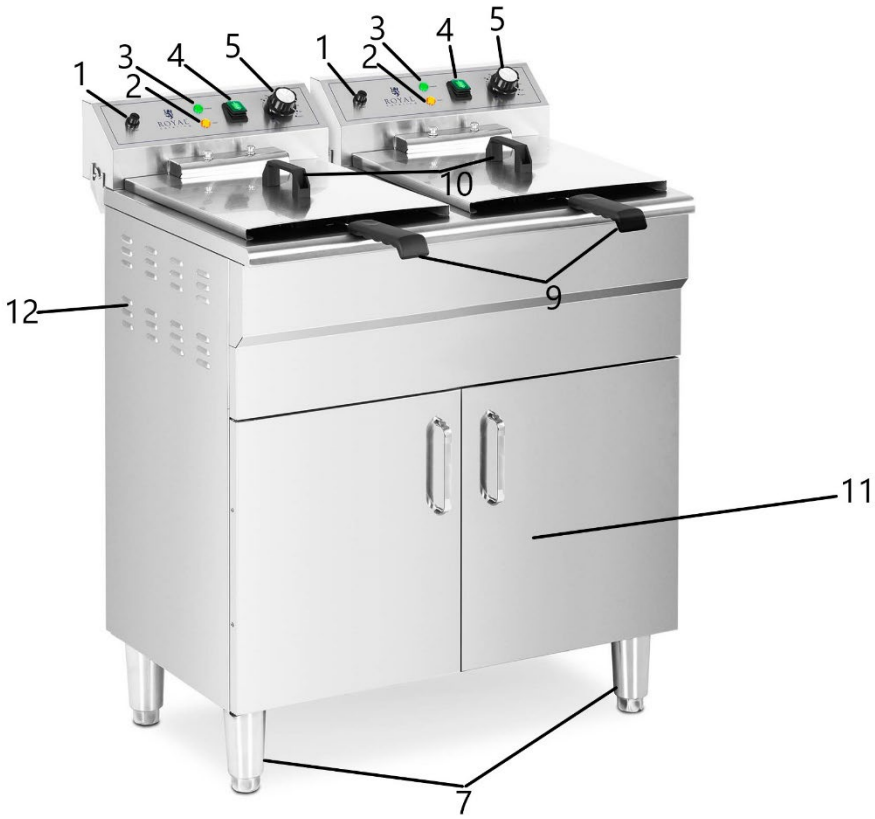

RCPKF13DSH- ...

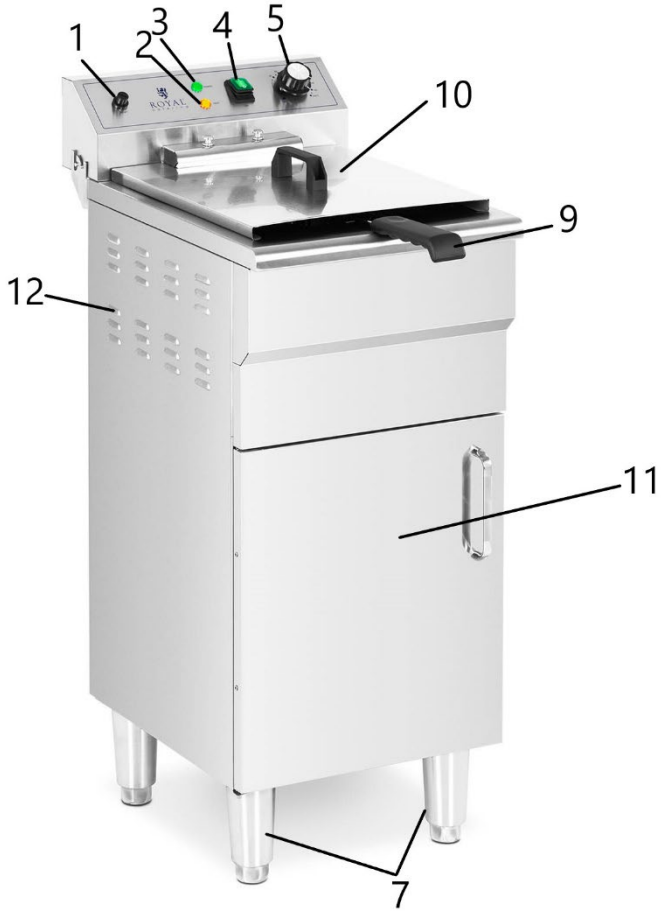

26° anno di liceo, 13° anno di liceo, 18° anno di liceo, 9° anno di liceo

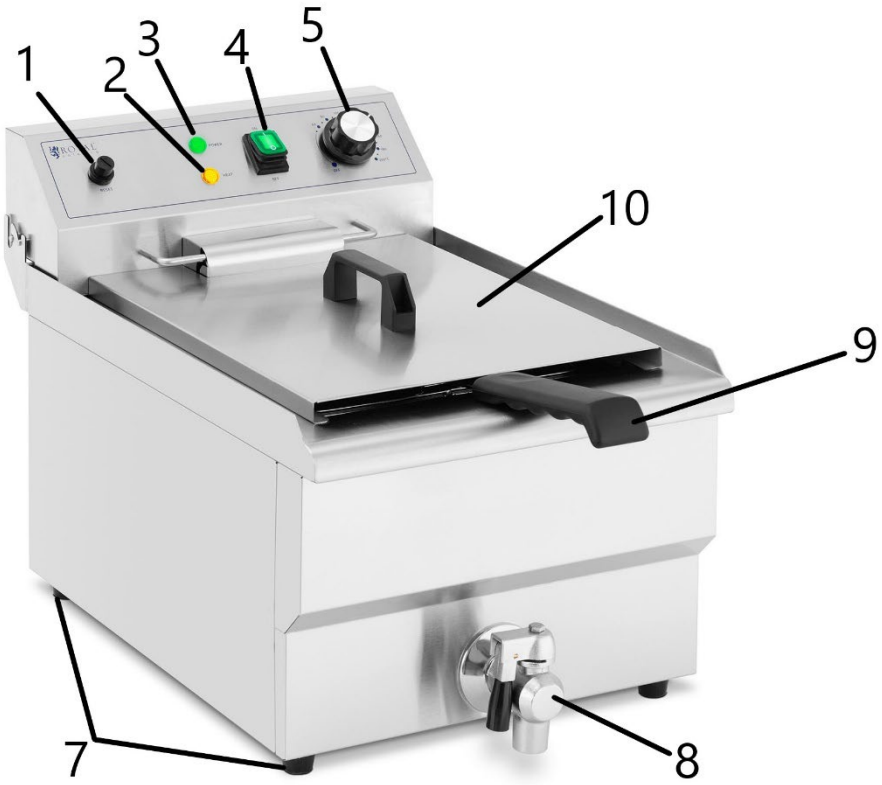

La figura sopra mostra RCPSF 13ETH e RCPSF 9ETH. I modelli RCPSF 26ETH e RCPSF 18ETH sono gemelli. Tutti i pulsanti, le manopole e le funzioni sono gli stessi dei modelli singoli.

1. Pulsante RESET
2. Riscaldamento a LED
3. Spia di alimentazione
4. Pulsante On/Off
5. Manopola di controllo della temperatura
6. Maniglia del pannello di controllo
7. Piedi
8. Rubinetto di scarico dell'olio
9. Manico del cestino
10. Copertura
11. Mobiletto
12. Fori di ventilazione

3.2. Preparazione all'uso

POSIZIONE DELL'APPARECCHIO

La temperatura ambiente non deve essere superiore a 40°C e l'umidità relativa deve essere inferiore all'85%. Assicurare una buona ventilazione nella stanza in cui viene utilizzato il dispositivo. Dovrebbe esserci almeno 10 cm di distanza tra ciascun lato del dispositivo e la parete o altri oggetti.

Posizionare l'unità su una base resistente al calore!

Il dispositivo deve essere sempre utilizzato su una superficie piana, stabile, pulita, ignifuga e asciutta e deve essere tenuto fuori dalla portata dei bambini e delle persone con capacità mentali e sensoriali ridotte. Posizionare il dispositivo in modo da avere sempre accesso alla spina di alimentazione. Il cavo di alimentazione collegato all'apparecchio deve essere correttamente collegato a terra e corrispondere ai dati tecnici riportati sull'etichetta del prodotto.

Utilizzare il dispositivo solo in posizione orizzontale. Non scuotere il dispositivo.
Smontare l'apparecchio e tutti i suoi componenti e pulirli prima del primo utilizzo.
Al primo utilizzo potrebbe verificarsi un odore di bruciato: si tratta di un fenomeno normale quando un prodotto nuovo si riscalda. Garantire una buona ventilazione.

MONTAGGIO DELL'APPARECCHIO

Prima dell'uso, fissare la maniglia al cestello. Installare il supporto come mostrato nel disegno sottostante. (Il fissaggio della maniglia non si applica al modello RCPBG 16H).

Montare correttamente il manico del cestino.
Immagine come sotto:

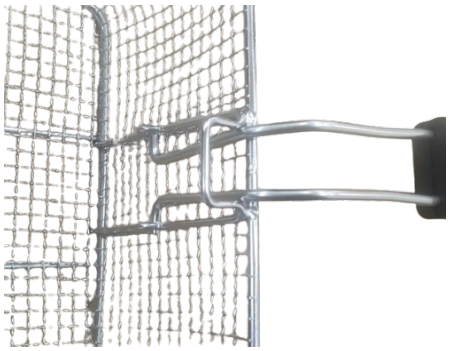

Sbagliato

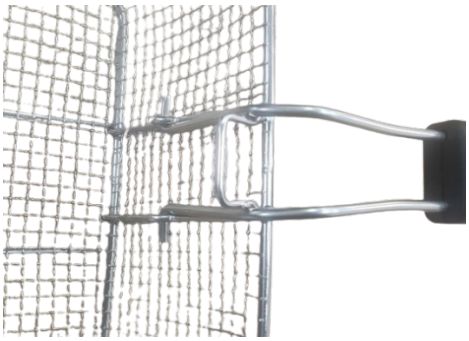

Corretta

Attenzione : i residui di oggetti fritti possono causare la fessura nella valvola interna del rubinetto e causare la perdita di olio!

Collegare la corrente

Tutti i modelli dell'apparecchio, alimentati con una tensione di 400V, necessitano di un collegamento elettrico. Collegare i fili provenienti dal dispositivo (L1, L2, L3, PE e N) alla spina di alimentazione. Il collegamento deve essere effettuato da un elettricista qualificato.

3.3. Utilizzo del dispositivo

1. Mettere a terra l'alloggiamento del dispositivo utilizzando il terminale di messa a terra situato sul retro del dispositivo.

2. Riempire i serbatoi con l'olio in modo che il livello sia compreso tra i segni di minimo e massimo.
3. Prima di collegare l'apparecchio alla rete elettrica, verificare sempre che la manopola di regolazione della temperatura sia impostata su "0".
4. Collegare il cavo di alimentazione a una presa di corrente.
5. Utilizzare l'interruttore ON/OFF per accendere il dispositivo (i modelli gemelli hanno interruttori, indicatori e una manopola di controllo della temperatura separati per ciascun modulo). Si accenderà la luce verde. Quindi selezionare la temperatura desiderata (in senso orario); la spia arancione si accenderà e l'elemento riscaldante inizierà a riscaldarsi. Una volta raggiunta la temperatura desiderata, la spia arancione del riscaldamento si spegne. Il termostato manterrà la temperatura richiesta accendendo e spegnendo automaticamente l'elemento riscaldante. In questo modo si mantiene la temperatura richiesta e si risparmia energia elettrica. Potete iniziare a friggere.
6. Per friggere, utilizzare i cestelli in dotazione, fissando prima le maniglie (il montaggio non è necessario per il modello RCPBG 16H). Mettere gli alimenti nel cestello e immergerli nell'olio. Dopo aver assaggiato il cibo, appendi il cestino al chiodo per far cadere l'olio. Trasportare sempre il cestino utilizzando il manico.
7. Le coperture sono progettate per mantenere il contenuto caldo e proteggerlo dallo sporco. Se si desidera utilizzare le coperture, assicurarsi che non siano bagnate.
8. Una volta terminato il lavoro, impostare la manopola di controllo della temperatura su "0", quindi spegnere l'apparecchio utilizzando il pulsante On/Off.
9. Quindi disporre gli elementi riscaldanti come mostrato nella figura sottostante. Spostare il pannello di 90° e posizionare gli elementi riscaldanti verticalmente sopra il serbatoio. In questo modo il resto dell'olio fluirà nel serbatoio.

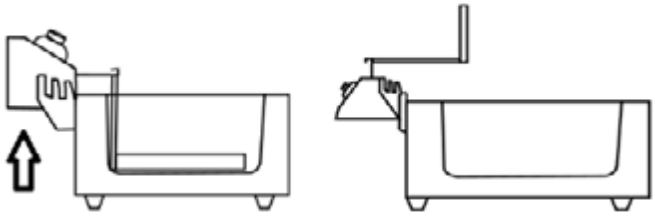

10. Le nostre friggitrici sono dotate di un pulsante di sicurezza. Quando l'elemento riscaldante viene inclinato all'indietro, ruota automaticamente per evitare incidenti.
11. Si consiglia di utilizzare nella friggitrice solo olio o grasso liquido per evitare danni al limitatore di temperatura. Si sconsiglia di mettere il grasso in blocchi nella friggitrice: il grasso in blocchi deve essere sciolto prima di metterlo nella friggitrice.
12. ATTENZIONE! Il dispositivo è dotato di un sensore per evitare il surriscaldamento. Se il dispositivo si surriscalda durante l'uso, si spegne automaticamente. Successivamente è necessario attendere che il dispositivo si raffreddi e ripristinare la protezione premendo „RESET“. Il dispositivo può essere riutilizzato.
13. Scaricare l'olio usato dal serbatoio in un contenitore separato attraverso il rubinetto di scarico. Nei modelli con mobile, i rubinetti di scarico si trovano all'interno degli stessi. Smaltire l'olio in conformità alle normative locali.

3.4. Pulizia e manutenzione

a) Prima di ogni pulizia, regolazione o sostituzione di accessori oppure quando l'apparecchio non viene utilizzato, staccare la spina dalla presa di corrente e lasciare raffreddare completamente l'apparecchio.
b) Per pulire la superficie utilizzare solo detergenti non corrosivi.
c) Per lavare il dispositivo utilizzare solo detergenti delicati e adatti al contatto con gli alimenti.
d) Dopo aver pulito il dispositivo, tutte le parti devono essere asciugate completamente prima di utilizzarlo nuovamente.
e) Conservare l'unità in un luogo asciutto e fresco, al riparo dall'umidità e dall'esposizione diretta alla luce solare.
f) Non spruzzare l'apparecchio con un getto d'acqua né immergerlo in acqua.
g) Non far penetrare acqua all'interno del dispositivo attraverso le aperture di ventilazione poste sul suo alloggiamento.

h) Pulire le prese d'aria con una spazzola e aria compressa.
i) L'apparecchio deve essere ispezionato regolarmente per verificarne l'efficienza tecnica e individuare eventuali danni.
j) Per la pulizia non utilizzare oggetti appuntiti e/o metallici (ad esempio una spazzola metallica o una spatola metallica) perché potrebbero danneggiare la superficie dell'apparecchio.
k) Non pulire il dispositivo con sostanze acide, agenti per uso medico, diluenti, carburante, oli o altre sostanze chimiche perché potrebbero danneggiarlo.

Este manual de usuario ha sido traducido mediante traducción automática. Hemos hecho todo lo posible para garantizar que la traducción sea precisa, pero tenga en cuenta que las traducciones automáticas no son perfectas y no están destinadas a reemplazar a los traductores humanos. La versión oficial del Manual del Usuario está en inglés. Cualquier diferencia entre la versión traducida y el original en inglés no es legalmente vinculante. Si tiene alguna pregunta sobre la exactitud de la traducción, consulte la versión en inglés, que es la referencia oficial. Están disponibles versiones en más idiomas previa solicitud a info@expondo.com.

Características técnicas

Descripción del parámetro	Valor del parámetro						
Nombre del producto	Freidora eléctrica						
Modelo	16H de la RCPB	RCPKF26D SH	26.° aniversario de la RCPSF	RCPKF13 DSH	13.ª ed. del RCPSF	18.ª ed. del RCPSF	9.° período de sesiones de la RCPSF
Voltaje nominal [V] / Frecuencia [Hz]	230/50	400 /50	230/50	400/50	230/50	230/50	230/50
Potencia nominal [W]	3000	10 000	6000	5000	3000	6000	3000
Capacidad [L]	23	26	26	13	13	18	9
Rango de temperatura [°C]	50 – 190	50 – 190	50 – 190	50 – 190	50 – 190	50 – 190	50 – 190
Grado de protección IP	-	IPX4	-	IPX4	IPX3	-	IPX3
Dimensiones [anchura × profundidad × altura; mm]	580x562 x361	530x730x9 00	690x510x3 60	520x360 x920	360x540x3 60	570x460x34 0	350x500x3 50
Peso [kg]	14	29	16,6	16	9	14	7,3
Peso máximo del inserto de fritura [kg]	1,3	-	-	-	-	-	-

1. Descripción general

El manual del usuario está diseñado para ayudar en el uso seguro y sin problemas del dispositivo. El producto está diseñado y fabricado de acuerdo con estrictas pautas técnicas, utilizando tecnologías y componentes de última generación. Además, se produce cumpliendo los más estrictos estándares de calidad.

NO UTILICE EL DISPOSITIVO A MENOS QUE HAYA LEÍDO Y ENTENDIDO COMPLETAMENTE ESTE MANUAL DEL USUARIO.

Para aumentar la vida útil del dispositivo y garantizar un funcionamiento sin problemas, utilícelo de acuerdo con este manual del usuario y realice tareas de mantenimiento periódicamente. Los datos técnicos y las especificaciones de este manual de usuario están actualizados. El fabricante se reserva el derecho de realizar cambios asociados a la mejora de la calidad. El dispositivo está diseñado para reducir al mínimo los riesgos de emisión de ruido, teniendo en cuenta el progreso tecnológico y las posibilidades de reducción de ruido.

Leyenda

El producto cumple con las normas de seguridad pertinentes.

Lea las instrucciones antes de usar.

El producto debe ser reciclado.

¡ADVERTENCIA! o **¡PRECAUCIÓN!** o **¡RECUERDA!** Aplicable a la situación dada. (señal de advertencia general)

¡ATENCIÓN! ¡Advertencia de descarga eléctrica!

¡ATENCIÓN! Superficie caliente, ¡riesgo de quemaduras!

Utilizar únicamente en interiores.

¡RECUERDE! **Los dibujos de este manual son sólo para fines ilustrativos y en algunos detalles pueden diferir del producto real.**

2. Seguridad de uso

¡ATENCIÓN! Leer todas las advertencias de seguridad y todos los manuales e instrucciones. No seguir las advertencias e instrucciones puede provocar descarga eléctrica, incendio y/o lesiones graves o incluso la muerte. Los términos "dispositivo" o "producto" se utilizan en las advertencias e instrucciones para referirse a Freidora eléctrica.

2.1. Seguridad eléctrica

a) El enchufe debe encajar en la toma. Nunca modificar el enchufe de ninguna manera. El uso de enchufes y tomas de corriente originales reduce el riesgo de descarga eléctrica.
b) Evite tocar elementos conectados a tierra como tuberías, calentadores, calderas y refrigeradores. Existe un mayor riesgo de descarga eléctrica si el dispositivo conectado a tierra está expuesto a la lluvia, entra en contacto directo con una superficie húmeda o funciona en un entorno húmedo. La entrada de agua en el dispositivo aumenta el riesgo de daños en el dispositivo y de descarga eléctrica.
c) No tocar el dispositivo con las manos mojadas o húmedas.
d) Utilice el cable únicamente para el uso previsto. Nunca lo utilice para transportar el dispositivo ni para desenchufarlo de una toma de corriente. Mantenga el cable alejado de fuentes de calor, aceite, bordes afilados o piezas móviles. Los cables dañados o enredados aumentan el riesgo de descarga eléctrica.
e) Si no se puede evitar el uso del dispositivo en un entorno húmedo, se debe utilizar un dispositivo de corriente residual (RCD). El uso de un RCD reduce el riesgo de descarga eléctrica.
f) No utilice el dispositivo si el cable de alimentación está dañado o muestra signos evidentes de desgaste. Un cable de alimentación dañado debe ser reemplazado por un electricista calificado o por el centro de servicio del fabricante.
g) Para evitar descargas eléctricas, no sumerja el cable, el enchufe ni el dispositivo en agua ni en otros líquidos. No utilice el dispositivo sobre superficies mojadas.
h) ¡ATENCIÓN! ¡PELIGRO DE VIDA! Durante la limpieza, nunca sumerja el dispositivo en agua ni en otros líquidos.
i) No utilizar en ambientes muy húmedos o en la proximidad directa de tanques de agua.
j) Evite que el dispositivo se moje. ¡Advertencia de descarga eléctrica!
k) La conexión de dispositivos que requieran corriente de 400 V deberá ser realizada por un electricista calificado.
l) Se debe proporcionar una protección adecuada contra sobrecargas en la instalación eléctrica.

2.2. Seguridad en el lugar de trabajo

a) Asegúrese de que el lugar de trabajo esté limpio y bien iluminado. Un lugar de trabajo desordenado o mal iluminado puede provocar accidentes. Intente pensar con anticipación, observar lo que sucede y usar el sentido común al trabajar con el dispositivo.
b) No utilice el dispositivo en un entorno potencialmente explosivo, por ejemplo en presencia de líquidos, gases o polvos inflamables.
c) Si detecta algún daño o funcionamiento irregular, apague inmediatamente el dispositivo e infórmelo a un supervisor sin demora.
d) Si tiene alguna duda sobre el correcto funcionamiento del dispositivo, póngase en contacto con el servicio de soporte del fabricante.
e) Sólo el punto de servicio del fabricante puede reparar el dispositivo. ¡No intente realizar ninguna reparación usted mismo!
f) En caso de incendio, utilice un extintor de polvo o de dióxido de carbono (CO2) (diseñado para uso en dispositivos eléctricos activos) para apagarlo.
g) Está prohibido el acceso a los puestos de trabajo a niños o personas no autorizadas (una distracción puede provocar la pérdida de control sobre el dispositivo).
h) Utilice el dispositivo en un espacio bien ventilado.
i) Conserve este manual disponible para futuras consultas. Si este dispositivo se entrega a un tercero, se deberá entregar el manual junto con el mismo.
j) Conservar los elementos de embalaje y las pequeñas piezas de montaje fuera del alcance de los niños.
k) Mantener el equipo fuera del alcance de los niños y los animales.
l) Si este dispositivo se utiliza junto con otro equipo, también se deberán seguir las demás instrucciones de uso.

¡Recuerde! Al utilizar el dispositivo, proteja a los niños y a otras personas cercanas.

2.3. Seguridad personal

a) No utilice el dispositivo si está cansado, enfermo o bajo la influencia de alcohol, narcóticos o medicamentos que puedan afectar significativamente la capacidad para utilizar el dispositivo.
b) El dispositivo no está diseñado para ser manipulado por personas (incluidos niños) con funciones mentales y sensoriales limitadas o personas que carezcan de la experiencia y/o conocimientos pertinentes, a menos que estén supervisadas por una persona responsable de su seguridad o hayan recibido instrucciones sobre cómo operar el dispositivo.
c) El dispositivo sólo puede ser manipulado por personas físicamente aptas para su manejo, debidamente formadas, familiarizadas con este manual y capacitadas en materia de seguridad y salud en el trabajo.
d) Al trabajar con el dispositivo, use el sentido común y manténgase alerta. La pérdida temporal de concentración durante el uso del dispositivo puede provocar lesiones graves.
e) Para evitar que el dispositivo se encienda accidentalmente, asegúrese de que el interruptor esté en la posición APAGADO antes de conectarlo a una fuente de alimentación.
f) No sobreestimes tus habilidades. Al utilizar el dispositivo, mantenga el equilibrio y permanezca estable en todo momento. Esto garantizará un mejor control del dispositivo en situaciones inesperadas.
g) El dispositivo no es un juguete. Los niños deben ser supervisados para garantizar que no jueguen con el dispositivo.
h) ¡No coloque las manos ni otros objetos dentro del dispositivo mientras esté en uso!
i) NOTA: Durante el funcionamiento, algunos elementos del dispositivo se calientan mucho: ¡peligro de quemaduras! ¡No toques estos elementos con las manos desnudas! Saque las comidas cocinadas utilizando pinzas u otros utensilios de cocina.

2.4. Uso seguro del dispositivo

a) No utilice el dispositivo si el interruptor de ENCENDIDO/APAGADO no funciona correctamente (no enciende ni apaga el dispositivo). Los dispositivos que no se pueden encender y apagar con el interruptor ON/OFF son peligrosos, no deben operarse y deben repararse.
b) Desconecte el dispositivo de la fuente de alimentación antes de comenzar el ajuste, la limpieza y el mantenimiento. Esta medida preventiva reduce el riesgo de activación accidental.

c) Cuando no esté en uso, guárdelo en un lugar seguro, lejos de los niños y de personas que no estén familiarizadas con el dispositivo y que no hayan leído el manual del usuario. El dispositivo puede suponer un peligro en manos de usuarios inexpertos.
d) Mantener el dispositivo en perfecto estado técnico. Antes de cada uso, compruebe que no haya daños generales y, especialmente, que no haya piezas o elementos agrietados ni ninguna otra condición que pueda afectar al funcionamiento seguro del dispositivo. Si se detectan daños, entregue el dispositivo para su reparación antes de usarlo.
e) Mantenga el dispositivo fuera del alcance de los niños.
f) La reparación o el mantenimiento del dispositivo deben ser realizados por personas cualificadas, utilizando únicamente repuestos originales. Esto garantizará un uso seguro.
g) Para garantizar la integridad operativa del dispositivo, no retire las protecciones instaladas de fábrica ni afloje ningún tornillo.
h) Al transportar y manipular el dispositivo entre el almacén y el destino, observe los principios de seguridad y salud ocupacional para las operaciones de transporte manual que se aplican en el país donde se utilizará el dispositivo.
i) No mueva, ajuste ni gire el dispositivo durante el trabajo.
j) No deje este aparato desatendido mientras esté en uso.
k) Limpie el dispositivo periódicamente para evitar que se acumule suciedad persistente.
l) El dispositivo no es un juguete. La limpieza y el mantenimiento no podrán ser realizados por niños sin la supervisión de una persona adulta.
m) No haga funcionar el dispositivo cuando esté vacío.
n) Está prohibido intervenir en la estructura del dispositivo para cambiar sus parámetros o construcción.
o) Mantenga el dispositivo alejado de fuentes de fuego y calor.
p) ¡No cubra las aberturas de ventilación!
q) ¡Está prohibido mover la freidora con aceite caliente! El aceite puede mantener una temperatura alta incluso durante 6-7 horas.
r) No coloque la freidora “boca abajo”, podría dañarla.
s) Está prohibido encender el aparato si el recipiente no está lleno de aceite.
t) Existe riesgo de incendio si el aceite de la freidora está por debajo del nivel mínimo.
u) ¡NOTA! El aceite viejo tiene un punto de inflamación más bajo y es más propenso a hervir rápidamente.
v) El dispositivo debe instalarse de manera que el aceite o los alimentos calientes no queden expuestos al agua.
w) Compruebe siempre que el nivel de aceite esté entre las dos marcas situadas en el lateral del depósito.
x) Durante el funcionamiento, el aparato alcanza altas temperaturas. No coloque el aparato cerca de superficies inflamables o que se derritan fácilmente ni cerca de materiales inflamables.

¡ATENCIÓN! A pesar del diseño seguro del dispositivo y de sus características de protección, y a pesar del uso de elementos adicionales que protegen al operador, todavía existe un ligero riesgo de accidente o lesiones al utilizar el dispositivo. Manténgase alerta y use el sentido común al utilizar el dispositivo.

3. Pautas de uso

La freidora está diseñada exclusivamente para freír alimentos.
No utilice la freidora para:

- Calentar otras sustancias u objetos.
- Calentar líquidos que contengan azúcar, edulcorantes, ácidos, bases o alcoholes.
- Calentar o calentar sustancias inflamables, nocivas, particularmente volátiles o cualquier otra sustancia tóxica.

El dispositivo está destinado para uso comercial. Se puede utilizar en restaurantes, hoteles, comedores, etc. No utilice el dispositivo de forma continuada en la producción en masa de alimentos.
El usuario es responsable de cualquier daño resultante de un uso no previsto del dispositivo.

3.1. Descripción del dispositivo

16H de la RCPB

RCPKF26DSH

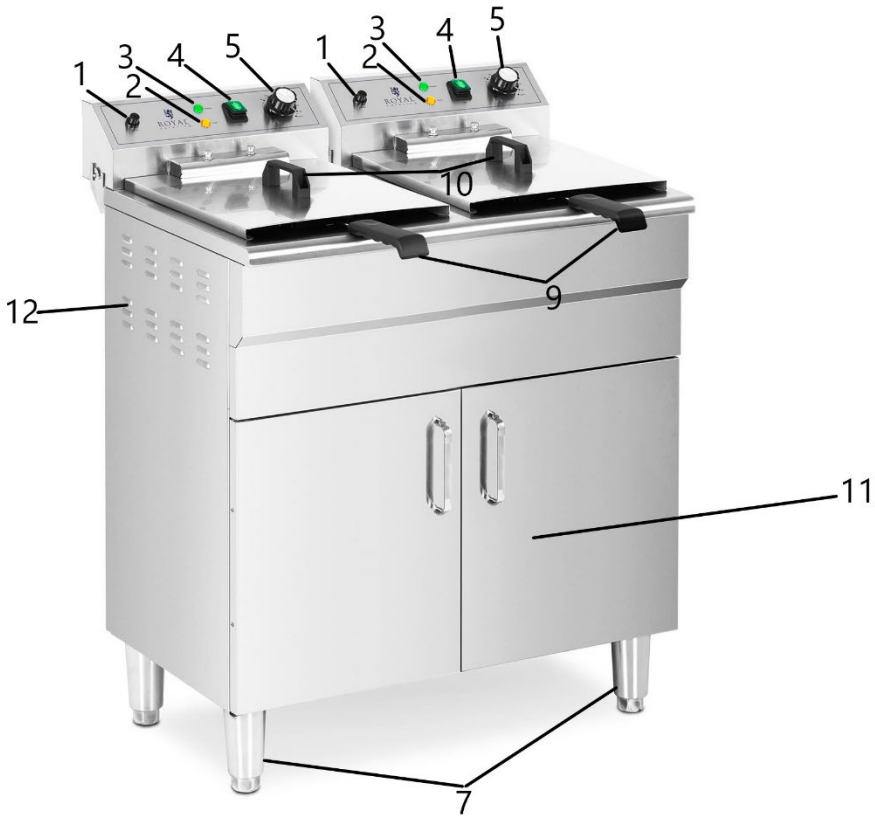

RCPKF13DSH

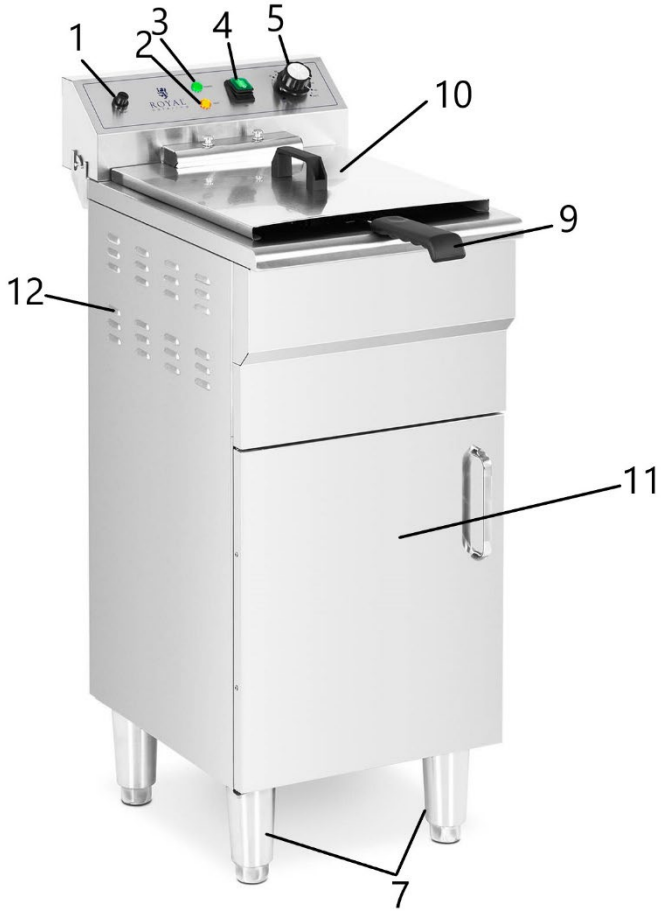

26 ETH, 13 ETH, 18 ETH, 9 ETH

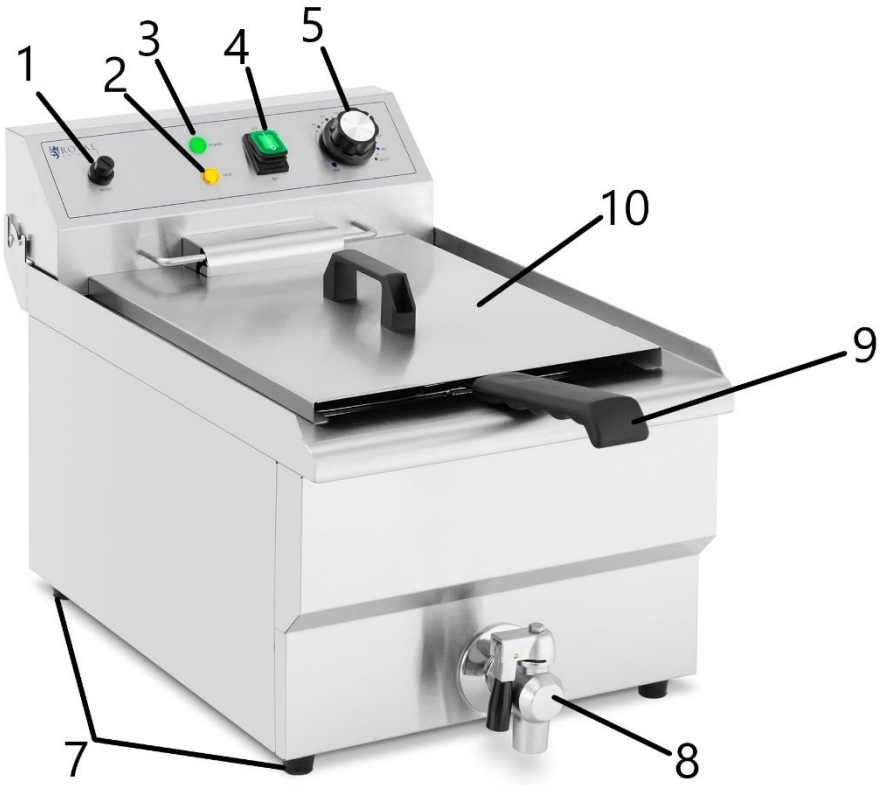

La figura de arriba muestra el RCPSF 13ETH y el RCPSF 9ETH. El RCPSF 26ETH y el RCPSF 18ETH son modelos gemelos. Todos los botones, perillas y funciones son los mismos que en los modelos individuales.

1. Botón RESET
2. LED de calefacción
3. Luz de encendido
4. Botón de encendido/apagado
5. Perilla de control de temperatura
6. Mango del panel de control
7. Pies
8. Grifo de vaciado de aceite
9. Asa de cesta
10. Cobertura
11. Gabinete
12. Orificios de ventilación

3.2. Preparación para el uso

UBICACIÓN DEL APARATO

La temperatura del ambiente no debe ser superior a 40°C y la humedad relativa debe ser inferior al 85%. Asegúrese de que haya una buena ventilación en la habitación en la que se utiliza el dispositivo. Debe haber al menos 10 cm de distancia entre cada lado del dispositivo y la pared u otros objetos.

¡Coloque la unidad sobre una base resistente al calor!

El dispositivo debe utilizarse siempre sobre una superficie plana, estable, limpia, ignífuga y seca, y fuera del alcance de los niños y de las personas con funciones mentales y sensoriales limitadas. Coloque el dispositivo de manera que siempre tenga acceso al enchufe de alimentación. El cable de alimentación conectado al aparato debe estar correctamente conectado a tierra y corresponder a los detalles técnicos de la etiqueta del producto. Utilice el dispositivo únicamente en posición horizontal. No agite el dispositivo.

Desmontar el dispositivo y todos sus componentes y limpiarlos antes del primer uso.
Puede haber un olor a quemado cuando se utiliza por primera vez: esto es algo normal en un producto nuevo en proceso de calentamiento. Asegúrese de que haya una buena ventilación.

MONTAJE DEL APARATO

Antes de usar, coloque el asa en la cesta. Instale el soporte como se muestra en el dibujo a continuación. (La fijación del mango no se aplica al modelo RCPBG 16H).

Monte el asa de la cesta de forma correcta.
Imagen como la siguiente:

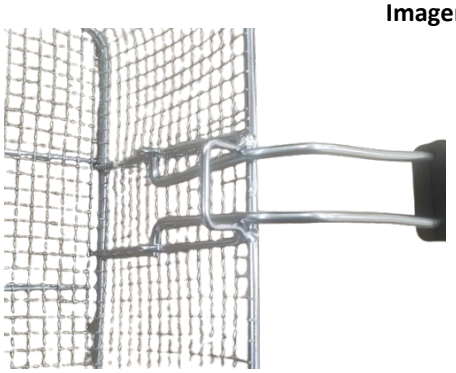

Equivocado

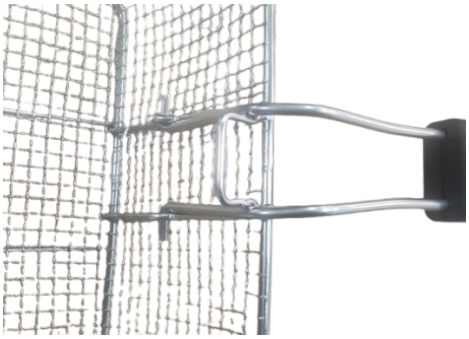

Correcto

Atención : ¡Los residuos de objetos fritos pueden provocar una abertura en la válvula interna del grifo y provocar fugas de aceite!

Conexión eléctrica

Todos los modelos del dispositivo, alimentados por una tensión de 400 V, requieren una conexión eléctrica. Conecte los cables que vienen del dispositivo (L1, L2, L3, PE y N) al enchufe de alimentación. La conexión debe ser realizada por un electricista calificado.

3.3. Uso del dispositivo

1. Conecte a tierra la carcasa del dispositivo utilizando el terminal de conexión a tierra ubicado en la parte posterior del dispositivo.
2. Llene los tanques con aceite hasta que el nivel esté entre las marcas de nivel mínimo y máximo.

3. Antes de conectar el aparato a la red eléctrica, compruebe siempre que el mando de control de temperatura esté en posición “0”.
4. Conecte el cable de alimentación a una toma de corriente.
5. Utilice el interruptor ON/OFF para encender el dispositivo (los modelos gemelos tienen interruptores separados, indicadores y una perilla de control de temperatura para cada módulo). La luz verde se encenderá. Luego seleccione la temperatura deseada (en el sentido de las agujas del reloj); la luz naranja se encenderá y el elemento calefactor comenzará a calentarse. Una vez alcanzada la temperatura requerida, la luz naranja de calefacción se apagará. El termostato mantendrá la temperatura requerida encendiendo y apagando automáticamente el elemento calefactor. Esto mantiene la temperatura requerida y ahorra electricidad. Puedes empezar a freír.
6. Para freír, utilice las cestas proporcionadas, coloque primero las asas (el montaje no aplica al modelo RCPBG 16H). Coloque los alimentos en la cesta y sumérjalos en el aceite. Una vez probada la comida, cuelgue la cesta sobre el clavo para que caiga el aceite. Transporte siempre la cesta utilizando el asa.
7. Las cubiertas están diseñadas para mantener el contenido caliente y protegerlo de la suciedad. Si desea utilizar las fundas asegúrese de que no estén mojadas.
8. Cuando termine de trabajar, coloque la perilla de control de temperatura en "0" y luego apague el dispositivo usando el botón de Encendido/Apagado.
9. A continuación, disponga los elementos calefactores como se muestra en la siguiente figura. Mueva el panel 90° y coloque los elementos calefactores verticalmente sobre el tanque. De esta manera el resto del aceite fluirá hacia el tanque.

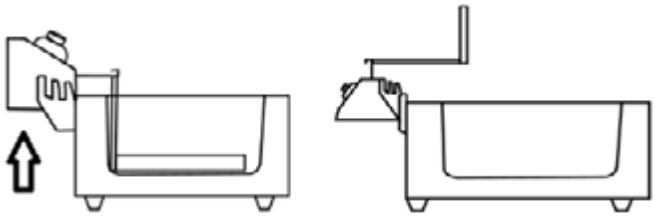

10. Nuestras freidoras están equipadas con un botón de seguridad. Cuando el elemento calefactor se inclina hacia atrás, gira automáticamente para evitar accidentes.
11. Se recomienda utilizar únicamente aceite líquido o grasa en la freidora para evitar daños en el limitador de temperatura. No se recomienda colocar grasa en bloques en la freidora: la grasa en bloques debe derretirse antes de colocarla en la freidora.
12. ¡ATENCIÓN! El dispositivo tiene un sensor para evitar que se sobrecaliente. Si el dispositivo se sobrecalienta durante su uso, se apagará automáticamente. Luego es necesario esperar hasta que el dispositivo se enfríe y reiniciar la protección pulsando “RESET”. El dispositivo podrá ser utilizado nuevamente.
13. Drene el aceite usado del tanque en un recipiente separado a través del grifo de drenaje. En los modelos con armarios, los grifos de vaciado se encuentran en el interior de los mismos. Deseche el aceite de acuerdo con las regulaciones locales.

3.4. Limpieza y mantenimiento

a) Desconecte el enchufe de la red eléctrica y deje que el dispositivo se enfríe completamente antes de cada limpieza, ajuste o reemplazo de accesorios, o si el dispositivo no está siendo utilizado.
b) Utilice únicamente limpiadores no corrosivos para limpiar la superficie.
c) Utilice únicamente detergentes suaves y aptos para uso alimentario para lavar el dispositivo.
d) Después de limpiar el dispositivo, todas las piezas deben secarse completamente antes de volver a usarlo.
e) Guarde la unidad en un lugar seco y fresco, libre de humedad y exposición directa a la luz solar.
f) No rocíe el dispositivo con un chorro de agua ni lo sumerja en agua.
g) No permita que entre agua en el interior del dispositivo a través de los orificios de ventilación de la carcasa del mismo.
h) Limpie las rejillas de ventilación con un cepillo y aire comprimido.
i) El dispositivo debe inspeccionarse periódicamente para comprobar su eficiencia técnica y detectar posibles daños.

j) No utilice objetos afilados y/o metálicos para limpiar (por ejemplo, un cepillo de alambre o una espátula de metal) porque pueden dañar el material de la superficie del aparato.
k) No limpie el dispositivo con sustancias ácidas, agentes de uso médico, diluyentes, combustibles, aceites u otras sustancias químicas porque pueden dañar el dispositivo.

Ezt a felhasználói kézikönyvet gépi fordítással fordították le. Minden erőfeszítést megtettünk a fordítás pontosságának biztosítása érdekében, de kérjük, vegye figyelembe, hogy az automatizált fordítások nem tökéletesek, és nem az emberi fordítók helyettesítésére szolgálnak. A felhasználói kézikönyv hivatalos változata angol nyelvű. A lefordított változat és az eredeti angol nyelvű változat közötti eltérések nem jogilag kötelező érvényűek. Ha bármilyen kérdése van a fordítás pontosságával kapcsolatban, kérjük, olvassa el az angol nyelvű változatot, amely a hivatalos hivatkozási alap. További nyelvi változatok kérésre a info@expondo.com címen érhetők el.

Műszaki adatok

Paraméter leírása	Paraméter értéke						
Precíziós mérleg	Elektromos fritőz						
Modell	RCPBG 16H	RCPKF 26DSH	RCPSF 26ETH	RCPKF 13DSH	RCPSF 13ETH	RCPSF 18ETH	RCPSF 9ETH
Névleges feszültség [V ~] / Frekvencia [Hz]	230/50	400 /50	230/50	400/50	230/50	230/50	230/50
Névleges teljesítmény [W]	3000	10 000	6000	5000	3000	6000	3000
Kapacitás [L]	23	26	26	13	13	18	9
Hőmérséklet-tartomány [°C]	50 – 190	50 – 190	50 – 190	50 – 190	50 – 190	50 – 190	50 – 190
Védelmi fokozat IP	-	IPX4	-	IPX4	IPX3	-	IPX3
Méretek (Szélesség x mélység x magasság) [mm]	580x562 x361	530x730x9 00	690x510x3 60	520x360 x920	360x540x3 60	570x460x34 0	350x500x3 50
Súly [kg]	14	29	16,6	16	9	14	7,3
A sütőbetét maximális súlya [kg]	1,3	-	-	-	-	-	-

1. Általános leírás

A felhasználói kézikönyv célja, hogy segítse a készülék biztonságos és problémamentes használatát. A terméket szigorú műszaki irányelvek szerint, a legkorszerűbb technológiák és alkatrészek felhasználásával tervezik és gyártják. Ezenkívül a legszigorúbb minőségi előírásoknak megfelelően készül.

NE HASZNÁLJA A KÉSZÜLÉKET, HA NEM OLVASTA ÉS ÉRTETTE MEG ALAPOSAN EZT A HASZNÁLATI ÚTMUTATÓT.

A készülék élettartamának meghosszabbítása és a problémamentes működés biztosítása érdekében használja a készüléket a jelen használati útmutatónak megfelelően, és rendszeresen végezze el a karbantartási feladatokat. A jelen felhasználói kézikönyvben szereplő műszaki adatok és specifikációk naprakészek. A gyártó fenntartja a jogot a minőség javításával kapcsolatos változtatásokra. A készüléket úgy tervezték, hogy a technológiai fejlődés és a zajcsökkentési lehetőségek figyelembevételével a lehető legkisebbre csökkentse a zajkibocsátás kockázatát.

Legenda

CE A termék megfelel a vonatkozó biztonsági előírásoknak.

Használat előtt olvassa el a használati utasítást.

A terméket újra kell hasznosítani.

FIGYELMEZTETÉS! vagy **VIGYÁZAT!** vagy **EMLÉKEZTETÉS!** Az adott helyzetre alkalmazható. (általános figyelmeztető jel)

FIGYELEM! Elektromos áramütésre figyelmeztetés!

FIGYELEM! Forró felület, égési sérülések veszélye!

Csak beltérben használható.

NE FELEDJE! **A jelen kézikönyvben található rajzok csak illusztrációs célokat szolgálnak, és egyes részletek eltérhetnek a tényleges terméktől.**

2. Használati biztonság

FIGYELEM! Olvasson el minden biztonsági figyelmeztetést és útmutatót! A figyelmeztetések és utasítások figyelmen kívül hagyása áramütést, tüzet és/vagy súlyos sérülést vagy akár halált is okozhat.
A "készülék" vagy "termék" kifejezések a figyelmeztetésekben és az utasításokban a következőkre vonatkoznak Elektromos fritőz.

2.1. Elektromosságra vonatkozó biztonsági szabályok

a) A dugónak illeszkednie kell a csatlakozóaljzathoz. A villásdugót semmilyen módon ne módosítsa. Az eredeti dugók és a megfelelő aljzatok használata csökkenti az áramütés veszélyét.
b) Kerülje a földelt elemek, például csövek, fűtőtestek, kazánok és hűtőszekrények érintését. Fokozottan fennáll az áramütés veszélye, ha a földelt készüléket eső éri, nedves felülettel közvetlenül érintkezik, vagy nedves környezetben működik. A készülékbe kerülő víz növeli a készülék károsodásának és az áramütés veszélyét.
c) Ne érintse meg a készüléket vizes vagy nedves kézzel!
d) A kábelt csak a rendeltetésszerű használatra használja. Soha ne használja a készülék hordozására vagy a dugó kihúzására a konnektorból. Tartsa a kábelt távol hőforrásoktól, olajtól, éles szélektől vagy mozgó alkatrészektől. A sérült vagy összegabalyodott kábelek növelik az áramütés veszélyét.
e) Ha a készülék nedves környezetben történő használata nem kerülhető el, akkor egy hibásáramú készüléket (RCD) kell alkalmazni. A megszakító kapcsoló használata csökkenti az áramütés veszélyét.
f) Ne használja a készüléket, ha a tápkábel sérült vagy a kopás nyilvánvaló jeleit mutatja. A sérült tápkábelt szakképzett villanyszerelőnek vagy a gyártó szervizközpontjának kell kicserélnie.
g) Az áramütés elkerülése érdekében ne merítse a kábelt, a dugót vagy a készüléket vízbe vagy más folyadékba. Ne használja a készüléket nedves felületen.
h) FIGYELEM! ÉLETVESZÉLY! Tisztítás közben soha ne merítse a készüléket vízbe vagy más folyadékba.
i) Ne használja nagyon párás környezetben vagy víztartályok közvetlen közelében.
j) Védje meg a készüléket a nedvesedéstől. Vigyázat, áramütés veszélye áll fent!
k) A 400 V-os áramot igénylő készülékek csatlakoztatását szakképzett villanyszerelőnek kell elvégeznie.
l) Az elektromos berendezés megfelelő túlterhelés elleni védelméről gondoskodni kell.

2.2. Munkahelyre vonatkozó biztonsági szabályok

a) Győződjön meg arról, hogy a munkahely tiszta és jól megvilágított. A rendetlen vagy rosszul megvilágított munkahely balesetekhez vezethet. Próbáljon előre gondolkodni, figyelje meg, mi történik, és használja a józan eszét, amikor a készülékkel dolgozik.

b) Ne használja a készüléket robbanásveszélyes környezetben, például gyúlékony folyadékok, gázok vagy por jelenlétében.
c) Ha sérülést vagy szabálytalan működést észlel, azonnal kapcsolja ki a készüléket, és haladéktalanul jelentse a felügyelőnek.
d) Ha kétségei vannak a készülék helyes működésével kapcsolatban, forduljon a gyártó ügyfélszolgálatához.
e) A készüléket csak a gyártó szervizpontja javíthatja. Ne próbálkozzon önállóan semmilyen javítással!
f) Tűz esetén por- vagy szén-dioxid (CO2) tűzoltó készülékkel oltsa el a tüzet (olyan készülékkel, amelyet feszültség alatt álló elektromos berendezésekre szántak).
g) Gyermekeknek vagy illetéktelen személyeknek tilos a munkahelyre belépni. (A figyelemelterelés a készülék feletti irányítás elvesztését eredményezheti).
h) A készüléket jól szellőző helyen használja.
i) Kérjük, hogy ezt a kézikönyvet a későbbi használathoz tartsa kéznél. Ha ezt a készüléket harmadik félnek adják át, a kézikönyvet is át kell adni vele együtt.
j) A csomagolóelemeket és az apró szerelési alkatrészeket gyermekek számára nem hozzáférhető helyen tartsa.
k) Tartsa távol a készüléket gyermekektől és háziállatoktól!
l) Ha ezt a készüléket egy másik berendezéssel együtt használják, a többi használati utasítást is be kell tartani.

Ne feledje! A készülék használatakor védje a gyermekeket és a közelben tartózkodókat.

2.3. Személyekre vonatkozó biztonsági szabályok

a) Ne használja a készüléket fáradtan, betegen, illetve alkohol, kábítószerek vagy gyógyszerek hatása alatt, amelyek jelentősen ronthatják a készülék kezelési képességét.
b) A készüléket nem úgy tervezték, hogy korlátozott szellemi és érzékszervi funkciókkal rendelkező személyek (beleértve a gyermekeket is) vagy a megfelelő tapasztalattal és/vagy ismeretekkel nem rendelkező személyek kezeljék, kivéve, ha a biztonságukért felelős személy felügyeli őket, vagy ha a készülék kezelésére vonatkozó utasítást kaptak.
c) A készüléket csak olyan fizikailag alkalmas személyek kezelhetik, akik képesek a készülék kezelésére, megfelelően képzettek, ismerik ezt a kézikönyvet, és a munkavédelem keretein belül képzettek.
d) A készülékkel végzett munka során használja a józan eszét, és maradjon éber. A készülék használata közbeni átmeneti koncentrációvesztés súlyos sérülésekhez vezethet.
e) A készülék véletlen bekapcsolásának elkerülése érdekében győződjön meg arról, hogy a kapcsoló OFF állásban van, mielőtt csatlakoztatja a tápforráshoz.
f) Ne becsülje túl a képességeit. A készülék használatakor mindig tartsa meg az egyensúlyát, és maradjon stabilan. Ez biztosítja a készülék jobb ellenőrzését váratlan helyzetekben.
g) A készülék nem játék. A gyermekeket felügyelni kell, hogy ne játszanak a készülékkel.
h) Ne tegye a kezét vagy más tárgyakat a készülék belsejébe, amíg az használatban van!
i) MEGJEGYZÉS: Működés közben a készülék egyes elemei nagyon forróvá válnak - leforrázási veszély! Ne érintse meg ezeket az elemeket puszta kézzel! Vegye ki a főtt ételeket fogó vagy más konyhai eszközök segítségével.

2.4. Biztonságos eszközhasználat

a) Ne használja a készüléket, ha a ON/OFF kapcsoló nem működik megfelelően (nem kapcsolja be és ki a készüléket). Azok a készülékek, amelyek nem kapcsolhatók be és ki az ON/OFF kapcsolóval, veszélyesek, nem szabad működtetni őket, és meg kell javíttatni.
b) A beállítás, tisztítás és karbantartás megkezdése előtt válassza le a készüléket az áramforrásról. Egy ilyen megelőző intézkedés csökkenti a véletlen aktiválás kockázatát.
c) Amikor nem használja, tárolja biztonságos helyen, gyermekektől és a készüléket nem ismerő személyektől, akik nem olvasták el a használati útmutatót, távol. A készülék veszélyt jelenthet a tapasztalatlan felhasználók kezében.
d) Tartsa a készüléket tökéletes műszaki állapotban. Minden használat előtt ellenőrizze az általános sérüléseket, és különösen a megrepedt alkatrészeket vagy elemeket, valamint minden olyan egyéb

körülményt, amely befolyásolhatja a készülék biztonságos működését. Ha sérülést észlel, használat előtt adja át a készüléket javításra.

e) Tartsa a készüléket gyermekek elől elzárva.
f) A készülék javítását vagy karbantartását csak szakképzett személyek végezhetik, kizárólag eredeti pótalkatrészek felhasználásával. Ez biztosítja a biztonságos használatot.
g) A készülék működési épségének biztosítása érdekében ne távolítsa el a gyárilag felszerelt védőburkolatokat, és ne lazítsa meg a csavarokat.
h) A készülék raktár és a rendeltetési hely közötti szállításakor és kezelésénél tartsa be a kézi szállításra vonatkozó munkavédelmi alapelveket, amelyek abban az országban érvényesek, ahol a készüléket használni fogják.
i) A munka során ne mozgassa, állítsa vagy forgassa a készüléket.
j) Ne hagyja felügyelet nélkül a készüléket használat közben.
k) Rendszeresen tisztítsa meg a készüléket, hogy megakadályozza a makacs szennyeződések felhalmozódását.
l) A készülék nem játék. A tisztítást és karbantartást gyermekek felnőtt személy felügyelete nélkül nem végezhetik.
m) Ne működtesse a készüléket üres állapotban.
n) Tilos beavatkozni a készülék szerkezetébe annak érdekében, hogy annak paramétereit vagy felépítését megváltoztassák.
o) Tartsa a készüléket tűz- és hőforrásoktól távol.
p) Ne takarja le a szellőzőnyílásokat!
q) Tilos a forró olajjal a fritőzt mozgatni! Az olaj 6-7 órán keresztül is képes magas hőmérsékletet tartani.
r) Ne fordítsa a fritőzt "fejjel lefelé", mert kárt okozhat benne.
s) Tilos a készüléket bekapcsolni, ha a tál nincs feltöltve olajjal.
t) Tűzveszély áll fenn, ha a sütőben lévő olaj a minimális szint alatt van.
u) MEGJEGYZÉS! A régi olajnak alacsonyabb a lobbanáspontja, és hajlamosabb a gyors felforrásra.
v) A készüléket úgy kell felszerelni, hogy forró olaj vagy étel ne kerüljön vízzel érintkezésbe.
w) Mindig ellenőrizze, hogy az olajszint a tartály oldalán lévő két jelzés között legyen.
x) Működés közben a készülék magas hőmérsékletet ér el. Ne helyezze a készüléket gyúlékony vagy könnyen olvadó felületek, illetve gyúlékony anyagok közelébe.

⚠ **FIGYELEM! A készülék biztonságos kialakítása és védőfunkciói, valamint a kezelőt védő kiegészítő elemek alkalmazása ellenére a készülék használata során még mindig fennáll a baleset vagy sérülés kockázata. Maradjon éber és használja a józan eszét a készülék használatakor.**

3. Használati iránymutatások

A fritőz kizárólag ételek sütésére szolgál.
Ne használja a sütőt:

- Más anyagok vagy tárgyak felmelegítése.
- Melegítse fel a cukrot, édesítőszert, savakat, lúgokat vagy alkoholokat tartalmazó folyadékokat.
- Gyúlékony, mérgező, különösen illékony vagy egyéb mérgező anyagok felmelegítése vagy felmelegítése.

A készüléket kereskedelmi felhasználásra szánják. Használható éttermekben, szállodákban, étkezdékben stb.
Ne használja a készüléket folyamatosan tömeges élelmiszer-előállításhoz.
A felhasználó felel a készülék nem rendeltetésszerű használatából eredő károkért.

3.1. Eszköz leírása

RCPBG 16H

RCPKF 26DSH

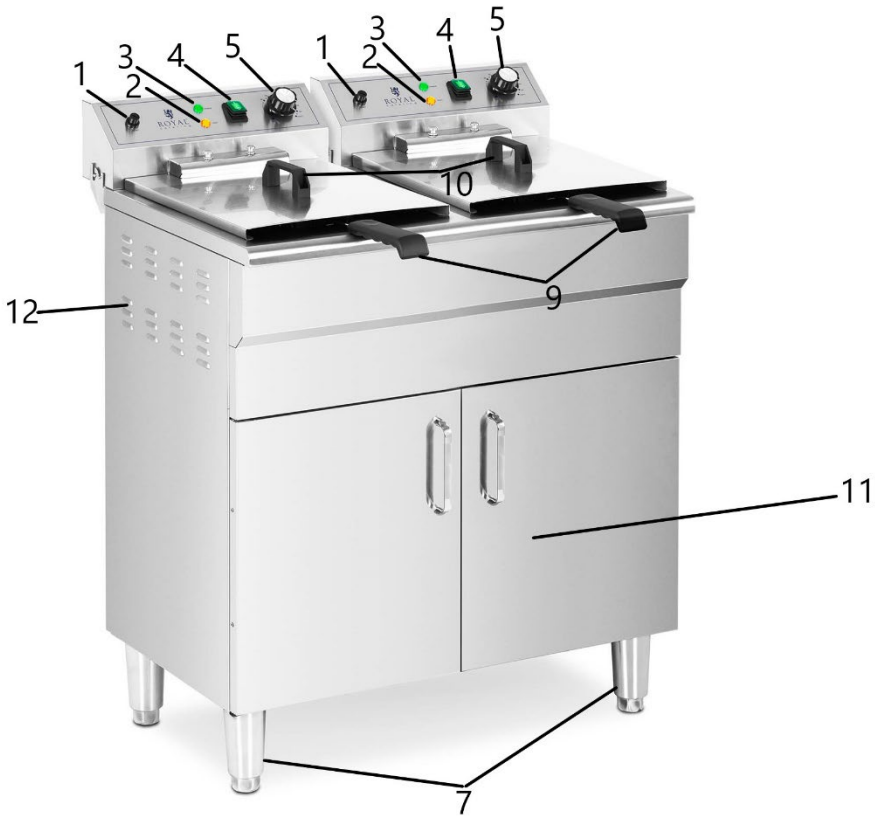

RCPKF 13DSH

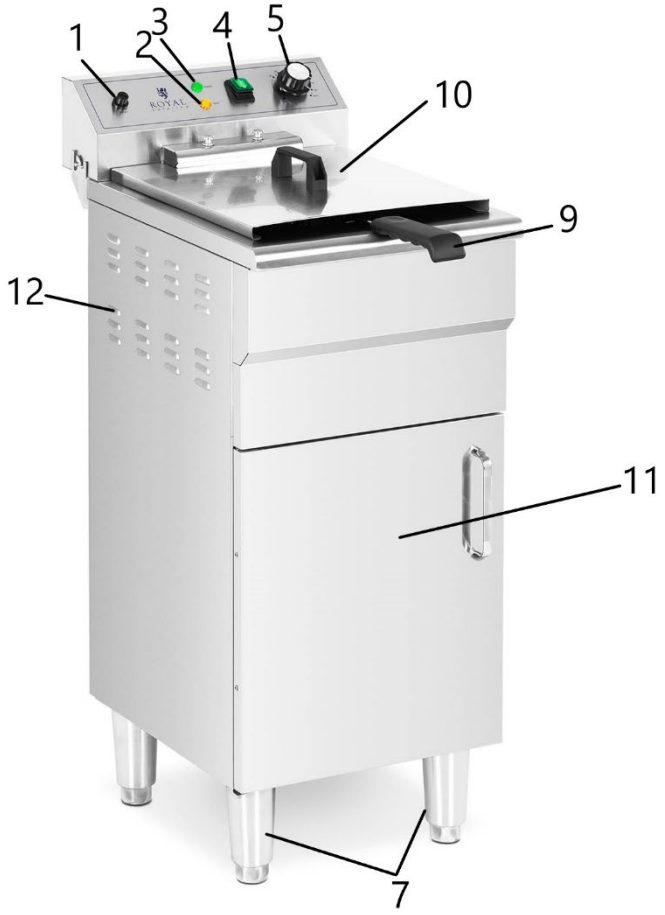

RCPSF 26ETH, RCPSF 13ETH, RCPSF 18ETH, RCPSF 9ETH

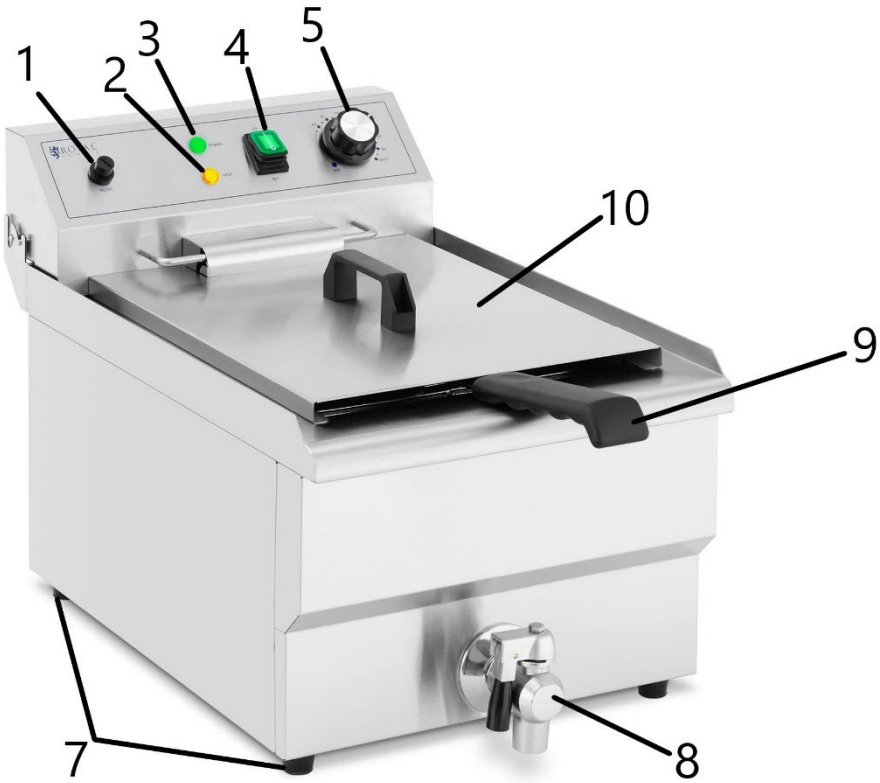

A fenti ábrán az RCPSF 13ETH és az RCPSF 9ETH látható. Az RCPSF 26ETH és az RCPSF 18ETH ikermodellek. Minden gomb, gomb és funkció ugyanaz, mint a szimpla modelleknél.

1. RESET gomb
2. Fűtés LED
3. Táplálólámpa
4. Be/Ki gomb
5. Hőmérsékletszabályozó gomb
6. Vezérlőpanel fogantyú
7. Lábak
8. Olajleeresztő csap
9. Kosár fogantyú
10. Fedél
11. Kabinet
12. Szellőzőnyílások

3.2. Felkészülés a használatra

KÉSZÜLÉK HELYE

A környezet hőmérséklete nem lehet magasabb 40 °C-nál, a relatív páratartalom pedig nem haladhatja meg a 85%-ot. Gondoskodjon a megfelelő szellőzésről abban a helyiségben, ahol a készüléket használják. A készülék mindkét oldala és a fal vagy más tárgyak között legalább 10 cm távolságnak kell lennie.

Helyezze a készüléket hőálló alapra!

A készüléket mindig egyenletes, stabil, tiszta, tűzálló és száraz felületen, gyermekek és korlátozott szellemi és érzékszervi képességekkel rendelkező személyek számára elérhetetlen helyen kell használni. Helyezze el a készüléket úgy, hogy mindig hozzáférjen a hálózati csatlakozóhoz. A készülékhez csatlakoztatott tápkábelnek megfelelően földeltnek kell lennie, és meg kell felelnie a termék címkéjén található műszaki adatoknak.

Csak vízszintes helyzetben használja a készüléket. Ne rázza a készüléket.

Az első használat előtt szerelje szét a készüléket és minden alkatrészét, és tisztítsa meg.
Az első használat során égett szagot érezhet - ez az új termék felmelegedési folyamatában normális jelenség. Kérjük, gondoskodjon a jó szellőzésről.

A KÉSZÜLÉK ÖSSZESZERELÉSE

Használat előtt rögzítse a fogantyút a kosárhoz. Szerelje be a tartót az alábbi rajz szerint. (A fogantyú rögzítése nem vonatkozik az RCPBG 16H modellre).

Szerelje össze a kosár fogantyúját a megfelelő módon.
Kép az alábbiakban:

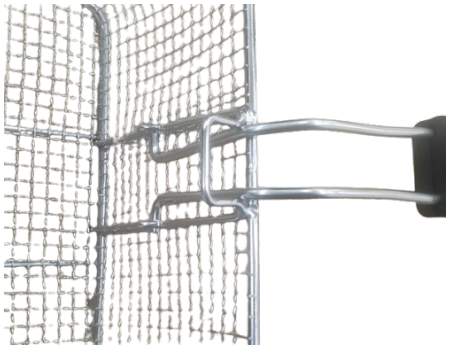

Téves

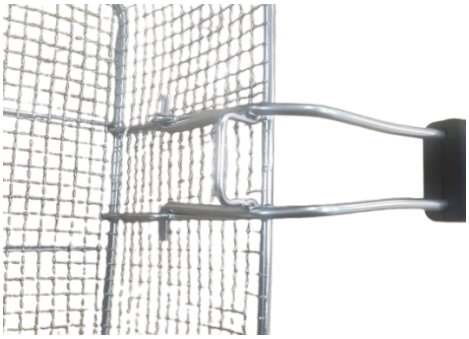

Megfelelő

Figyelem! A sült tárgyak maradványai a csap belső szelepének rését és az olaj szivárgását okozhatják!

Áramra csatlakoztatás

A 400 V-os feszültséggel működő készülék minden modellje elektromos csatlakozást igényel. Csatlakoztassa a készülékből jövő vezetékeket (L1, L2, L3, PE és N) a hálózati csatlakozóhoz. A csatlakoztatást szakképzett villanyszerelőnek kell elvégeznie.

3.3. Eszközhasználat

1. Földelje le a készülékházat a készülék hátoldalán található földelőcsatlakozóval.
2. Töltse fel a tartályokat olajjal úgy, hogy a szint a minimális és a maximális szint jelzései között legyen.

3. Mielőtt csatlakoztatja a készüléket a tápegységhez, mindig ellenőrizze, hogy a hőmérsékletszabályozó gomb "0" állásban van-e.
4. Csatlakoztassa a tápkábelt egy konnektorba.
5. Kapcsolja be a készüléket az ON/OFF kapcsolóval (az ikermodellek külön kapcsolókkal, kijelzőkkel és hőmérsékletszabályozó gombbal rendelkeznek minden modulhoz). A zöld lámpa kigyullad. Ezután válassza ki a kívánt hőmérsékletet (az óramutató járásával megegyező irányban); a narancssárga lámpa kigyullad, és a fűtőelem elkezd melegedni. A kívánt hőmérséklet elérése után a fűtés narancssárga fénye kialszik. A termosztát a fűtőelem automatikus be- és kikapcsolásával fenntartja a kívánt hőmérsékletet. Ez fenntartja a kívánt hőmérsékletet és áramot takarít meg. Elkezdheti a sütést.
6. Sütéshez használja a mellékelt kosarakat, először a fogantyúkat rögzítse (az összeszerelés nem vonatkozik az RCPBG 16H modellre). Helyezze az ételt a kosárba, és merítse az olajba. Amikor az ételt kipróbálta, akassza fel a kosarat a szögre, hogy az olaj lecsepegjen. A kosarat mindig a fogantyú segítségével vigye.
7. A fedeleket úgy tervezték, hogy melegen tartsák a tartalmat, és megvédjék a szennyeződésektől. Ha használni szeretné a fedeleket, győződjön meg róla, hogy nem nedvesek.
8. Ha befejezte a munkát, állítsa a hőmérsékletszabályozó gombot "0" állásba, majd kapcsolja ki a készüléket a Be/Kikapcsoló gombbal.
9. Ezután helyezze el a fűtőelemeket az alábbi ábrán látható módon. Mozgassa el a panelt 90°-kal, és helyezze a fűtőelemeket függőlegesen a tartály fölé. Így a maradék olaj a tartályba folyik.

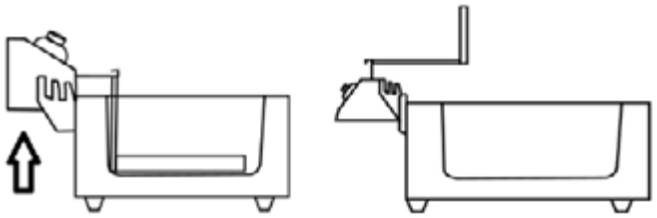

10. Sütőink biztonsági gombbal vannak felszerelve. Ha a fűtőelem hátradől, a balesetek elkerülése érdekében automatikusan elfordul.
11. A hőmérséklet-korlátozó károsodásának elkerülése érdekében ajánlott a sütőben csak folyékony olajat vagy zsírt használni. Nem ajánlott tömbzsírt tenni a fritőzbe - a tömbzsírt a fritőzbe helyezés előtt fel kell olvasztani.
12. FIGYELEM! A készülék érzékelővel rendelkezik, hogy megakadályozza a túlmelegedést. Ha a készülék használat közben túlmelegszik, automatikusan kikapcsol. Ezután meg kell várni, amíg a készülék lehűl, és a "RESET" megnyomásával vissza kell állítani a védelmet. Az eszköz újra használható.
13. A használt olajat a tartályból a leeresztőcsapon keresztül engedje le egy külön tartályba. A szekrényekkel ellátott modelleknél a lefolyócsapok a szekrények belsejében találhatók. Az olajat a helyi előírásoknak megfelelően ártalmatlanítsa.

3.4. Tisztítás és karbantartás

a) Minden tisztítás, beállítás vagy a tartozékok cseréje előtt, illetve ha a készüléket nem használják, húzza ki a hálózati csatlakozót, és hagyja a készüléket teljesen kihűlni.
b) A felület tisztításához csak nem korrozív tisztítószereket használjon.
c) A készülék mosásához csak enyhe, élelmiszeripari tisztítószereket használjon.
d) A készülék tisztítása után, mielőtt újra használná, minden alkatrészt teljesen meg kell szárítani.
e) A készüléket száraz, hűvös, nedvességtől és közvetlen napfénytől védett helyen tárolja.
f) Ne permetezze a készüléket vízsugárral, és ne merítse vízbe.
g) Ne engedje, hogy víz jusson a készülék belsejébe a készülékházban lévő szellőzőnyílásokon keresztül.
h) Tisztítsa meg a szellőzőnyílásokat kefével és sűrített levegővel.
i) A készüléket rendszeresen ellenőrizni kell a műszaki hatékonyság ellenőrzése és az esetleges sérülések kiszűrése érdekében.
j) Ne használjon éles és/vagy fémtárgyakat a tisztításhoz (pl. drótkefét vagy fémspatulát), mert ezek károsíthatják a készülék felületi anyagát.
k) Ne tisztítsa a készüléket savas anyaggal, orvosi célú szerekkel, hígítókkal, üzemanyaggal, olajokkal vagy más vegyi anyagokkal, mert ez károsíthatja a készüléket.

Denne brugervejledning er blevet oversat ved hjælp af maskinoversættelse. Vi har gjort alt for at sikre, at oversættelsen er nøjagtig, men vær opmærksom på, at automatiserede oversættelser ikke er perfekte og ikke er beregnet til at erstatte menneskelige oversættere. Den officielle version af brugervejledningen er på engelsk. Eventuelle forskelle mellem den oversatte version og den oprindelige engelske er ikke juridisk bindende. Hvis du har spørgsmål om nøjagtigheden af oversættelsen, bedes du henvise til den engelske version, som er den officielle reference. Flere sprogversioner er tilgængelige efter anmodning via info@expondo.com.

Tekniske data

Parameterbeskrivelse	Parameterværdi						
Produktnavn	Elektrisk frituregryde						
Model	RCPBG 16H	RCPKF 26DSH	RCPSF 26ETH	RCPKF 13DSH	RCPSF 13ETH	RCPSF 18ETH	RCPSF 9ETH
Nominel spænding [V] / Frekvens [Hz]	230/50	400 /50	230/50	400/50	230/50	230/50	230/50
Nominel effekt[W]	3000	10 000	6000	5000	3000	6000	3000
Kapacitet [L]	23	26	26	13	13	18	9
Temperaturområde [˚C]	50 – 190	50 – 190	50 – 190	50 – 190	50 – 190	50 – 190	50 – 190
Beskyttelsesgrad IP	-	IPX4	-	IPX4	IPX3	-	IPX3
Dimensioner [Bredde x dybde x højde; mm]	580x562x361	530x730x900	690x510x360	520x360x920	360x540x360	570x460x340	350x500x350
Vægt [kg]	14	29	16,6	16	9	14	7,3
Maksimal vægt på stegeindsatsen [kg].	1,3	-	-	-	-	-	-

1. Generel beskrivelse

Brugervejledningen er designet til at hjælpe med sikker og problemfri brug af enheden. Produktet er designet og fremstillet i overensstemmelse med strenge tekniske retningslinjer ved hjælp af de mest avancerede teknologier og komponenter. Desuden er det produceret i overensstemmelse med de strengeste kvalitetsstandarder.

BRUG IKKE ENHEDEN, MEDMINDRE DU HAR LÆST OG FORSTÅET DENNE BRUGERVEJLEDNING GRUNDIGT.

For at forlænge apparatets levetid og sikre problemfri drift skal du bruge det i overensstemmelse med denne brugervejledning og regelmæssigt udføre vedligeholdelsesopgaver. De tekniske data og specifikationer i denne brugervejledning er opdaterede. Producenten forbeholder sig ret til at foretage ændringer i forbindelse med kvalitetsforbedringer. Enheden er designet til at reducere risikoen for støjemission til et minimum under hensyntagen til teknologiske fremskridt og muligheder for støjreduktion.

Legende

Produktet opfylder de relevante sikkerhedsstandarder.

Læs instruktionerne før brug.

Produktet skal genbruges.

ADVARSEL! eller **FORSIGTIG** ! eller **HUSK!** Gælder for den givne situation. (generelt advarselsskilt)

OBS! Advarsel om elektrisk stød!

OBS! Varm overflade, risiko for forbrændinger!

Må kun bruges indendørs.

OBS! **Tegningerne i denne manual er kun til illustration og kan i nogle detaljer afvige fra det faktiske produkt.**

2. Sikkerhed ved brug

OBS! Læs alle sikkerhedsadvarsler og alle instruktioner. Hvis advarslerne og instruktionerne ikke følges, kan det medføre elektrisk stød, brand og/eller alvorlig personskade eller endda død.
Udtrykkene "enhed" eller "produkt" bruges i advarslerne og instruktionerne til at henvise til
Elektrisk frituregryde.

2.1. Elektrisk sikkerhed

a) Stikket skal passe til stikkontakten. Du må ikke ændre stikket på nogen måde. Brug af originale stik og matchende stikkontakter reducerer risikoen for elektrisk stød.
b) Undgå at røre ved jordforbundne elementer som rør, varmeapparater, kedler og køleskabe. Der er en øget risiko for elektrisk stød, hvis den jordede enhed udsættes for regn, kommer i direkte kontakt med en våd overflade eller bruges i et fugtigt miljø. Hvis der trænger vand ind i apparatet, øges risikoen for skader på apparatet og for elektrisk stød.
c) Rør ikke ved apparatet med våde eller fugtige hænder.
d) Brug kun kablet til det formål, det er beregnet til. Brug den aldrig til at bære enheden eller til at trække stikket ud af en stikkontakt. Hold kablet væk fra varmekilder, olie, skarpe kanter eller bevægelige dele. Beskadigede eller sammenfiltrede kabler øger risikoen for elektrisk stød.
e) Hvis det ikke kan undgås at bruge enheden i et fugtigt miljø, skal der anvendes en fejlstrømsafbryder (RCD). Brugen af en fejlstrømsafbryder reducerer risikoen for elektrisk stød.
f) Brug ikke enheden, hvis netledningen er beskadiget eller viser tydelige tegn på slitage. En beskadiget netledning skal udskiftes af en kvalificeret elektriker eller producentens servicecenter.
g) For at undgå elektrisk stød må ledningen, stikket eller apparatet ikke nedsænkes i vand eller andre væsker. Brug ikke apparatet på våde overflader.
h) OBS! LIVSFARE! Sænk aldrig enheden ned i vand eller andre væsker under rengøringen.
i) Må ikke bruges i meget fugtige omgivelser eller i umiddelbar nærhed af vandtanke.
j) Undgå, at enheden bliver våd. Advarsel mod elektrisk stød!
k) Tilslutning af enheder, der kræver 400 V strøm, skal udføres af en kvalificeret elektriker.
l) Der skal være tilstrækkelig beskyttelse mod overbelastning af den elektriske installation.

2.2. Sikkerhed på arbejdspladsen

a) Sørg for, at arbejdspladsen er ren og godt oplyst. En rodet eller dårligt oplyst arbejdsplads kan føre til ulykker. Prøv at tænke fremad, observere, hvad der sker, og brug din sunde fornuft, når du arbejder med apparatet.
b) Brug ikke enheden i et potentielt eksplosivt miljø, f.eks. i nærheden af brandfarlige væsker, gasser eller støv.

c) Hvis du opdager skader eller uregelmæssig drift, skal du straks slukke for enheden og rapportere det til en tilsynsførende uden forsinkelse.
d) Hvis du er i tvivl om, hvorvidt enheden fungerer korrekt, skal du kontakte producentens supporttjeneste.
e) Kun producentens serviceværksted må reparere enheden. Forsøg ikke at reparere på egen hånd!
f) I tilfælde af brand skal du bruge en pulver- eller kuldioxid (CO2)-brandslukker (en, der er beregnet til brug på strømførende elektriske apparater) til at slukke den.
g) Børn eller uautoriserede personer må ikke komme ind på en arbejdsstation. (En distraktion kan resultere i tab af kontrol over enheden).
h) Brug enheden i et godt ventileret rum.
i) Opbevar venligst denne manual til senere brug. Hvis denne enhed overdrages til en tredjepart, skal manualen overdrages sammen med den.
j) Opbevar emballageelementer og små monteringsdele på et sted, der ikke er tilgængeligt for børn.
k) Hold apparatet væk fra børn og kæledyr.
l) Hvis denne enhed bruges sammen med andet udstyr, skal de øvrige brugsanvisninger også følges.

⚠ **OBS!** Beskyt børn og andre tilskuere, når du bruger apparatet.

2.3. Personlig sikkerhed

a) Brug ikke apparatet, hvis du er træt, syg eller påvirket af alkohol, narkotika eller medicin, som i væsentlig grad kan forringe evnen til at betjene apparatet.
b) Apparatet er ikke beregnet til at blive håndteret af personer (herunder børn) med begrænsede mentale og sensoriske funktioner eller personer, der mangler relevant erfaring og/eller viden, medmindre de er under opsyn af en person, der er ansvarlig for deres sikkerhed, eller de har modtaget instruktion i, hvordan apparatet skal betjenes.
c) Apparatet må kun håndteres af fysisk egnede personer, der er i stand til at håndtere det, er korrekt uddannet, har kendskab til denne vejledning og er uddannet inden for rammerne af arbejdsmiljø og sikkerhed.
d) Brug sund fornuft og vær opmærksom, når du arbejder med enheden. Midlertidigt tab af koncentration under brug af apparatet kan føre til alvorlige skader.
e) For at forhindre, at enheden tændes ved et uheld, skal du sørge for, at kontakten står på OFF, før du tilslutter den til en strømkilde.
f) Lad være med at overvurdere dine evner. Når du bruger enheden, skal du holde balancen og være stabil hele tiden. Det sikrer bedre kontrol over enheden i uventede situationer.
g) Enheden er ikke et stykke legetøj. Børn skal være under opsyn for at sikre, at de ikke leger med enheden.
h) Sæt ikke dine hænder eller andre genstande ind i enheden, mens den er i brug!
i) BEMÆRK: Under drift bliver nogle af apparatets elementer meget varme - fare for skoldning! Rør ikke ved disse elementer med dine bare hænder! Tag tilberedte måltider ud ved hjælp af en tang eller andet køkkenudstyr.

2.4. Sikker brug af enheden

a) Brug ikke enheden, hvis ON/OFF-kontakten ikke fungerer korrekt (den tænder og slukker ikke for enheden). Enheder, der ikke kan tændes og slukkes med ON/OFF-knappen, er farlige, bør ikke betjenes og skal repareres.
b) Afbryd enheden fra strømforsyningen, før du påbegynder justering, rengøring og vedligeholdelse. En sådan forebyggende foranstaltning reducerer risikoen for utilsigtet aktivering.
c) Når den ikke er i brug, skal den opbevares på et sikkert sted, væk fra børn og personer, der ikke er fortrolige med enheden, og som ikke har læst brugervejledningen. Apparatet kan udgøre en fare i hænderne på uerfarne brugere.
d) Hold enheden i perfekt teknisk stand. Før hver brug skal du tjekke for generelle skader og især for revnede dele eller elementer og for andre forhold, der kan påvirke den sikre drift af enheden. Hvis du opdager en skade, skal du aflevere enheden til reparation før brug.
e) Opbevar enheden utilgængeligt for børn.
f) Reparation eller vedligeholdelse af enheden skal udføres af kvalificerede personer, og der må kun bruges originale reservedele. Det sikrer en sikker brug.

g) For at sikre enhedens funktionsdygtighed må de fabriksmonterede afskærmninger ikke fjernes, og skruerne må ikke løsnes.
h) Når du transporterer og håndterer enheden mellem lageret og destinationen, skal du overholde de arbejdsmiljø- og sikkerhedsprincipper for manuelle transportoperationer, der gælder i det land, hvor enheden skal bruges.
i) Apparatet må ikke flyttes, justeres eller drejes under arbejdet.
j) Lad ikke dette apparat være uden opsyn, mens det er i brug.
k) Rengør enheden regelmæssigt for at forhindre, at der samler sig genstridigt snavs.
l) Enheden er ikke et stykke legetøj. Rengøring og vedligeholdelse må ikke udføres af børn uden opsyn af en voksen person.
m) Kør ikke enheden, når den er tom.
n) Det er forbudt at gribe ind i enhedens struktur for at ændre dens parametre eller konstruktion.
o) Hold enheden væk fra ild- og varmekilder.
p) Ventilationsåbningerne må ikke dækkes til!
q) Det er forbudt at flytte frituregryden med varm olie! Olien kan holde en høj temperatur selv i 6-7 timer.
r) Vend ikke frituregryden "på hovedet", det kan beskadige den.
s) Det er forbudt at tænde for apparatet, hvis skålen ikke er fyldt med olie.
t) Der er risiko for brand, hvis olien i frituregryden er under minimumsniveauet.
u) BEMÆRK! Gammel olie har et lavere flammepunkt og er mere tilbøjelig til at koge hurtigt.
v) Apparatet skal installeres, så varm olie eller mad ikke udsættes for vand.
w) Kontrollér altid, at oliestanden er mellem de to mærker på siden af tanken.
x) Under drift når apparatet høje temperaturer. Placer ikke apparatet i nærheden af brændbare eller let smeltende overflader eller i nærheden af brændbare materialer.

OBS! På trods af det sikre design af enheden og dens beskyttelsesfunktioner og på trods af brugen af ekstra elementer, der beskytter operatøren, er der stadig en lille risiko for ulykker eller skader, når enheden bruges. Vær opmærksom og brug din sunde fornuft, når du bruger enheden.

3. Brug retningslinjer

Frituregryden er udelukkende designet til at stege mad.
Brug ikke frituregryden til:

- Opvarm andre stoffer eller genstande.
- Opvarm væsker, der indeholder sukker, sødemidler, syrer, baser eller alkoholer.
- Opvarm brandfarlige, skadelige, særligt flygtige eller andre giftige stoffer.

Enheden er beregnet til kommerciel brug. Den kan bruges i restauranter, hoteller, kantiner osv. Brug ikke apparatet kontinuerligt til masseproduktion af fødevarer.
Brugeren er ansvarlig for eventuelle skader som følge af utilsigtet brug af enheden.

3.1. Beskrivelse af enheden

RCPBG 16H

RCPKF 26DSH

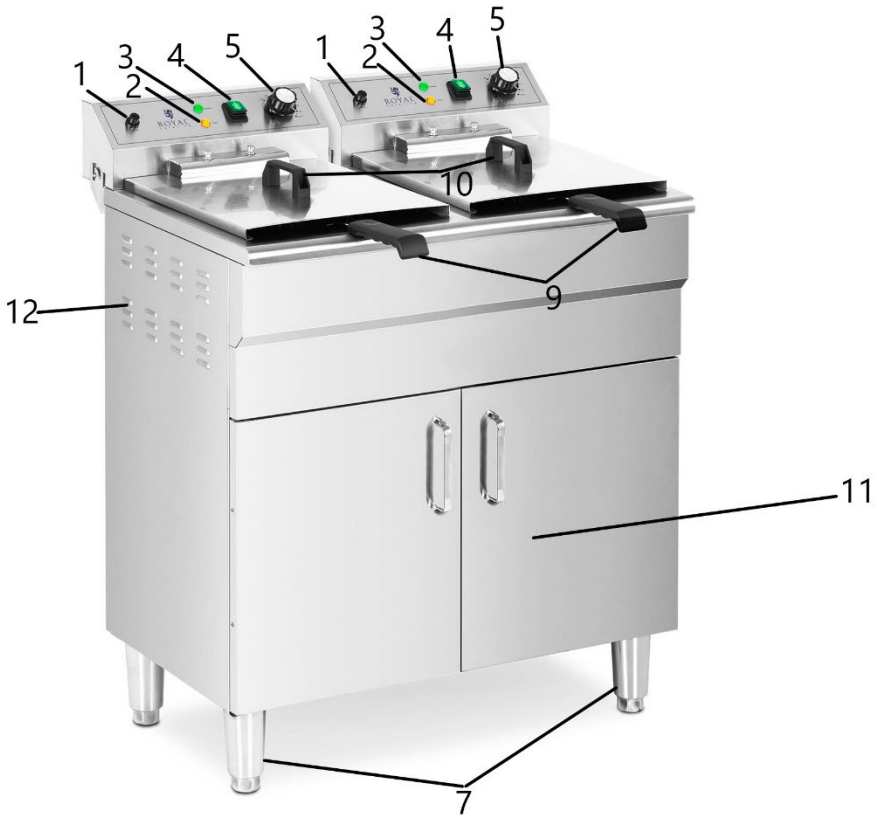

RCPKF 13DSH

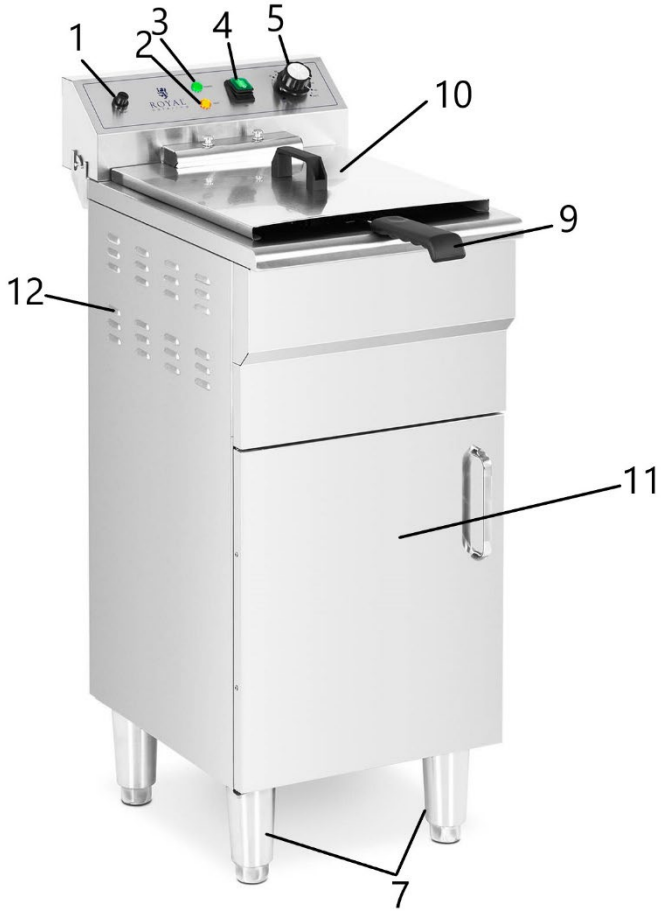

RCPSF 26ETH, RCPSF 13ETH, RCPSF 18ETH, RCPSF 9ETH

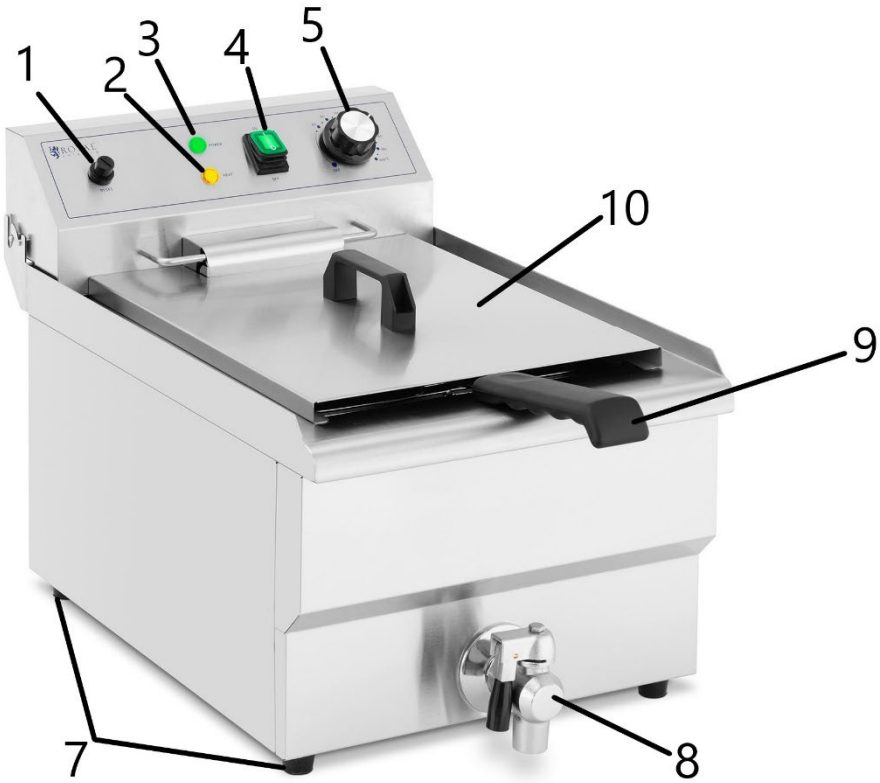

Figuren ovenfor viser RCPSF 13ETH og RCPSF 9ETH. RCPSF 26ETH og RCPSF 18ETH er tvillingemodeller. Alle knapper, drejeknapper og funktioner er de samme som på enkeltmodellerne.

1. RESET-knap
2. LED til opvarmning
3. Strømlampe
4. Tænd/sluk-knap
5. Knap til temperaturkontrol
6. Håndtag til kontrolpanel
7. Fødder
8. Aftapningshane til olie
9. Håndtag til kurv
10. Dækning
11. Skab
12. Ventilationshuller

3.2. Klargøring til brug

APPARATETS PLACERING

Omgivelsernes temperatur må ikke være højere end 40 °C, og den relative luftfugtighed skal være mindre end 85 %. Sørg for god ventilation i det rum, hvor enheden bruges. Der skal være mindst 10 cm afstand mellem hver side af enheden og væggen eller andre genstande.

Placer enheden på et varmebestandigt underlag!

Apparatet skal altid bruges, når det står på en jævn, stabil, ren, brandsikker og tør overflade, og det skal være uden for børns og personer med begrænsede mentale og sensoriske funktioners rækkevidde. Placer enheden, så du altid har adgang til strømstikket. Netledningen, der er tilsluttet apparatet, skal være korrekt jordet og svare til de tekniske oplysninger på produktetiketten.

Brug kun enheden i vandret position. Ryst ikke enheden.

Skil enheden og alle dens komponenter ad, og rengør dem før første brug.
Der kan være en brændt lugt ved første brug - det er normalt for et nyt produkt, der er ved at blive varmet op. Sørg for god ventilation.

SAMLING AF APPARATET

Sæt håndtaget på kurven før brug. Monter holderen som vist på tegningen nedenfor. (Fastgørelse af håndtaget gælder ikke for RCPBG 16H-modellen).

Saml kurvens håndtag på den rigtige måde.
Billede som nedenfor:

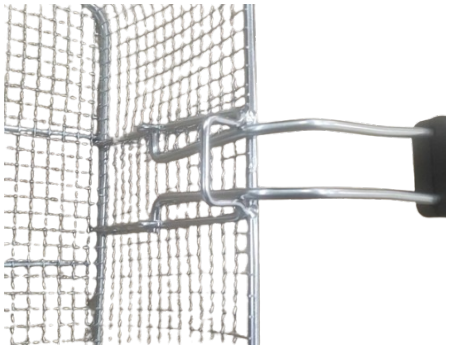

Forkert

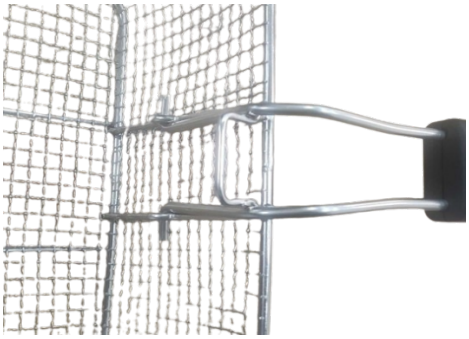

Korrekte

Vær **opmærksom**: Rester af stegte genstande kan forårsage hul i hanens indvendige ventil og forårsage olielækage!

Eltilslutning

Alle modeller af enheden, der drives af en spænding på 400V, kræver en elektrisk forbindelse. Tilslut ledningerne fra enheden (L1, L2, L3, PE og N) til strømstikket. Tilslutningen skal foretages af en kvalificeret elektriker.

3.3. Brug af enhed

1. Jord enhedens hus ved hjælp af jordforbindelsesklemmen på bagsiden af enheden.
2. Fyld tankene med olie, så niveauet er mellem markeringerne for minimums- og maksimumsniveau.

3. Før du slutter enheden til strømforsyningen, skal du altid kontrollere, at temperaturreguleringsknappen er indstillet til "0".
4. Slut netledningen til en stikkontakt.
5. Brug ON/OFF-kontakten til at tænde for enheden (twin-modeller har separate kontakter, indikatorer og en temperaturkontrolknap til hvert modul). Det grønne lys tændes. Vælg derefter den ønskede temperatur (i urets retning); det orange lys tændes, og varmeelementet begynder at varme op. Når den ønskede temperatur er nået, slukkes det orange lys for opvarmning. Termostaten opretholder den ønskede temperatur ved automatisk at tænde og slukke for varmeelementet. Det opretholder den ønskede temperatur og sparer strøm. Du kan begynde at stege.
6. Brug de medfølgende kurve til stegning, og sæt håndtagene på først (montering gælder ikke for RCPBG 16H-modellen). Læg maden i kurven, og sænk den ned i olien. Når maden er prøvet, hænger du kurven op på sømmet for at lade olien dryppe af. Bær altid kurven ved hjælp af håndtaget.
7. Betrækkene er designet til at holde indholdet varmt og til at beskytte det mod snavs. Hvis du vil bruge dækslerne, skal du sørge for, at de ikke er våde.
8. Når du er færdig med at arbejde, skal du sætte temperaturknappen på "0" og derefter slukke for apparatet med On/Off-knappen.
9. Anbring derefter varmeelementerne som vist i figuren nedenfor. Flyt panelet 90°, og placer varmeelementerne lodret over tanken. På den måde vil resten af olien løbe ned i tanken.

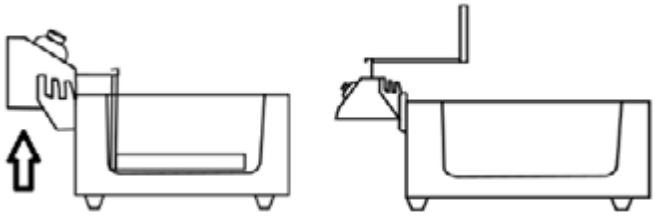

10. Vores frituregryder er udstyret med en sikkerhedsknap. Når varmeelementet vippes tilbage, drejer det automatisk for at forhindre ulykker.
11. Det anbefales kun at bruge flydende olie eller fedt i frituregryden for at undgå skader på temperaturbegrænseren. Det anbefales ikke at putte blokfedt i frituregryden - blokfedt skal smeltes, før det puttes i frituregryden.
12. OBS! Enheden har en sensor, der forhindrer den i at blive overophedet. Hvis enheden bliver overophedet, når den er i brug, slukker den automatisk. Derefter er det nødvendigt at vente, indtil enheden er kølet af, og at nulstille beskyttelsen ved at trykke på "RESET". Enheden kan bruges igen.
13. Tøm den brugte olie fra tanken ned i en separat beholder gennem aftapningshanen. I modeller med skabe er afløbshanerne placeret inde i dem. Bortskaf olien i overensstemmelse med de lokale bestemmelser.

3.4. Rengøring og vedligeholdelse

a) Tag stikket ud af stikkontakten, og lad apparatet køle helt af før hver rengøring, justering eller udskiftning af tilbehør, eller hvis apparatet ikke bruges.
b) Brug kun ikke-ætsende rengøringsmidler til at rengøre overfladen.
c) Brug kun milde, fødevaregodkendte rengøringsmidler til at vaske enheden.
d) Efter rengøring af enheden skal alle dele tørres helt, før den bruges igen.
e) Opbevar enheden på et tørt, køligt sted, fri for fugt og direkte sollys.
f) Apparatet må ikke sprøjtes med en vandstråle eller nedsænkes i vand.
g) Der må ikke trænge vand ind i enheden gennem åbninger i enhedens kabinet.
h) Rengør ventilationsåbningerne med en børste og trykluft.
i) Enheden skal inspiceres regelmæssigt for at kontrollere dens tekniske effektivitet og opdage eventuelle skader.
j) Brug ikke skarpe og/eller metalgenstande til rengøring (f.eks. en stålbørste eller en metalspatel), da de kan beskadige apparatets overflademateriale.
k) Rengør ikke enheden med syreholdige stoffer, midler til medicinske formål, fortynder, brændstof, olie eller andre kemiske stoffer, da det kan beskadige enheden.

Tämä käyttöopas on käännetty konekäännöksellä. Olemme tehneet kaikkemme varmistaaksemme käännöksen tarkkuuden, mutta huomaa, että automaattiset käännökset eivät ole täydellisiä eivätkä ne ole tarkoitettu korvaamaan ihmiskääntäjiä. Käyttöoppaan virallinen versio on englanninkielinen. Erot käännetyn version ja alkuperäisen englanninkielisen version välillä eivät ole oikeudellisesti sitovia. Jos sinulla on kysyttävää käännöksen tarkkuudesta, katso englanninkielinen versio, joka on virallinen viite. Lisää kieliversioita on saatavilla pyynnöstä osoitteesta info@expondo.com.

Tekniset tiedot

Parametrin kuvaus	Parametrin arvo						
Tuotteen nimi	Sähköinen rasvakeitin						
Malli	RCPBG 16H	RCPKF 26DSH	RCPSF 26ETH	RCPKF 13DSH	RCPSF 13ETH	RCPSF 18ETH	RCPSF 9ETH
Nimellisjännite [V~] / taajuus [Hz]	230/50	400 /50	230/50	400/50	230/50	230/50	230/50
Nimellisteho [W]	3000	10 000	6000	5000	3000	6000	3000
Kapasiteetti [L]	23	26	26	13	13	18	9
Lämpötila-alue [°C]	50 – 190	50 – 190	50 – 190	50 – 190	50 – 190	50 – 190	50 – 190
Suojausluokka IP	-	IPX4	-	IPX4	IPX3	-	IPX3
Mitat [leveys x syvyys x korkeus; mm]	580x562 x361	530x730x9 00	690x510x3 60	520x360 x920	360x540x3 60	570x460x34 0	350x500x3 50
Paino [kg]	14	29	16,6	16	9	14	7,3
Paistinpannun enimmäispaino [kg]	1,3	-	-	-	-	-	-

1. Yleiskuvaus

Käyttöohje on suunniteltu auttamaan laitteen turvallisessa ja tarkoituksenmukaisessa käytössä. Tuote on suunniteltu ja valmistettu tiukkojen teknisten ohjeiden mukaisesti käyttäen uusinta teknologiaa ja komponentteja. Lisäksi se vastaa tiukimpia laatuvaatimuksia.

ÄLÄ KÄYTÄ LAITETTA, ELLET OLE LUKENUT JA SISÄISTÄNYT NÄITÄ KÄYTTÖOHJEITA PERUSTEELLISESTI.

Laitteen käyttöiän pidentämiseksi ja virheettömän toiminnan varmistamiseksi käytä laitetta tämän käyttöohjeen mukaisesti ja suorita tarvittavat huoltotoimenpiteet säännöllisesti. Näiden käyttöohjeiden sisältämät tekniset tiedot ja spesifikaatiot ovat ajan tasalla. Valmistaja pidättää oikeuden tehdä niihin laadun parantamiseen liittyviä muutoksia. Laite on suunniteltu siten, että melupäästöriskit ovat mahdollisimman pienet ottaen huomioon tekniikan kehitys ja melun vähentämismahdollisuudet.

Merkkien selitys

Tuote täyttää asiaankuuluvat turvallisuusstandardit.

Lue ohjeet ennen käyttöä.

Tuote on kierrätettävä.

VAROITUS!, **HUOMAUTUS!** tai **MUISTUTUS!** Soveltuu annettuun tilanteeseen. (yleinen varoitusmerkki)

HUOMIO! Sähköiskuvaara!

HUOMIO! Kuuma pinta, palovammavaara!

Käytä vain sisätiloissa.

HUOM! **Tämän käyttöohjeen piirustukset ovat vain havainnollistavia, ja ne voivat joiltakin osin poiketa todellisesta tuotteesta.**

2. Käyttöturvallisuus

HUOMIO! Lue kaikki turvallisuutta koskevat varoitukset ja kaikki ohjeet. Varoitusten ja ohjeiden noudattamatta jättäminen voi johtaa sähköiskuun, tulipaloon ja/tai vakaviin vammoihin tai kuolemaan.
Varoituksissa ja ohjeissa, joihin viitataan, käytetään termejä "laite" tai "tuote".
Sähköinen rasvakeitin.

2.1. Sähköturvallisuus

a) Pistotulpan on sovittava pistorasiaan. Älä muokkaa pistotulppaa millään tavalla. Alkuperäisten pistotulppien ja yhteensopivien pistorasioiden käyttö vähentää sähköiskun vaaraa.
b) Vältä kosketusta maadoitettuihin elementteihin, kuten putkiin, lämmittimiin, kuumavesisäiliöihin ja jääkaappeihin. Sähköiskun vaara kasvaa, jos maadoitettu laite altistuu sateelle, joutuu suoraan kosketuksiin märän pinnan kanssa tai toimii kosteassa ympäristössä. Veden joutuminen laitteeseen lisää laitteen vaurioitumisen ja sähköiskun vaaraa.
c) Älä kosketa laitetta märillä tai kosteilla käsillä.
d) Käytä johtoa vain sille tarkoitettuun käyttöön. Älä koskaan käytä sitä laitteen kantamiseen tai pistotulpan irrottamiseen pistorasiasta. Pidä virtajohto etäällä lämmönlähteistä, öljystä, terävistä reunoista tai liikkuvista osista. Vahingoittuneet tai sotkeutuneet virtajohdot lisäävät sähköiskun vaaraa.
e) Jos laitteen käyttöä kosteassa ympäristössä ei voida välttää, on sen kanssa käytettävä vikavirtasuojakytkintä (RCD). Vikavirtasuojakytkimen käyttö vähentää sähköiskun vaaraa.
f) Älä käytä laitetta, jos virtajohto on vaurioitunut, tai jos siinä on selviä kulumisen merkkejä. Vaurioituneen virtajohdon vaihto on annettava pätevän sähköasentajan tai valmistajan huollon tehtäväksi.
g) Sähköiskun välttämiseksi älä upota johtoa, pistotulppaa tai laitetta veteen tai muihin nesteisiin. Älä käytä laitetta märillä pinnoilla.
h) HUOMIO! HENGENVAARA! Älä koskaan upota laitetta puhdistuksen aikana veteen tai muihin nesteisiin.
i) Älä käytä erittäin kosteissa ympäristöissä tai vesisäiliöiden välittömässä läheisyydessä.
j) Estä laitteen kastuminen. Sähköiskun vaara!
k) 400 V virtaa vaativien laitteiden liittäminen tulee tehdä pätevän sähköasentajan toimesta.
l) Sähköasennuksessa on oltava riittävä ylikuormitussuojaus.

2.2. Turvallisuus työpaikalla

a) Varmista, että työskentelyalue on siisti ja hyvin valaistu. Sotkuinen tai huonosti valaistu työskentelyalue voi johtaa onnettomuuksiin. Pysy aina valppaana, tarkkaile laitteen toimintaa ja käytä tervettä järkeä työskennellessäsi laitteen kanssa.
b) Älä käytä laitetta mahdollisesti räjähdysherkissä tiloissa, joissa on esimerkiksi helposti syttyviä nesteitä, kaasuja tai pölyä.

c) Jos havaitset laitteessa vaurioita tai epäsäännöllistä toimintaa, kytke laite välittömästi pois päältä ja ilmoita asiasta viipymättä laitteesta vastuussa olevalle henkilölle.
d) Jos epäilet laitteen oikeaa toimintaa, ota yhteyttä valmistajan tukipalveluun.
e) Vain valmistajan huoltopiste saa korjata laitteen. Älä yritä korjata mitään itsenäisesti!
f) Jos tulipalo syttyy, sammuta se jauhe- tai hiilidioksidisammuttimella (CO2) (joka on tarkoitettu käytettäväksi jännitteisten sähkölaitteiden sammuttamiseen).
g) Lasten tai asiattomien henkilöiden pääsy työpisteeseen on kielletty. (Heidän häiritseminen voi johtaa laitteen hallinnan menettämiseen).
h) Käytä laitetta tilassa, jossa on hyvä ilmanvaihto.
i) Pidä tämä käyttöohje tallessa myöhempää käyttöä varten. Jos tämä laite luovutetaan kolmannelle osapuolelle, käyttöohjeet on luovutettava sen mukana.
j) Säilytä pakkauselementit ja pienet kokoonpano-osat lasten ulottumattomissa.
k) Pidä laite poissa lasten ja eläinten ulottuvilta.
l) Jos tätä laitetta käytetään yhdessä muiden laitteiden kanssa, on myös niiden käyttöohjeita noudatettava.

Muista! Kun käytät laitetta, suojaa lapsia ja muita sivullisia.

2.3. Henkilökohtainen turvallisuus

a) Älä käytä laitetta väsyneenä, sairaana tai alkoholin, huumaavien aineiden tai sellaisten lääkkeiden vaikutuksen alaisena, jotka voivat merkittävästi heikentää kykyäsi käyttää laitetta.
b) Laitetta ei ole tarkoitettu sellaisten henkilöiden (mukaan lukien lapset) käsiteltäväksi, joilla on rajoittunut toimintakyky tai joilla ei ole asianmukaista kokemusta ja/tai tietoa laitteen käytöstä, ellei heitä valvo heidän turvallisuudestaan vastaava henkilö tai ellei heitä ole opastettu laitteen käytössä.
c) Laitetta saavat käsitellä vain fyysisesti hyväkuntoiset henkilöt, jotka ovat kykeneviä käsittelemään sitä, jotka ovat asianmukaisesti koulutettuja ja jotka tuntevat tämän käyttöohjeen sisällön sekä yleiset työturvallisuusmääräykset.
d) Kun työskentelet laitteen kanssa, käytä tervettä järkeä ja pysy aina valppaana. Tilapäinen keskittymisen menetys laitteen käytön aikana voi johtaa vakaviin vammoihin.
e) Estä laitteen tahaton käynnistyminen varmistamalla, että sen kytkin on OFF-asennossa ennen kuin liität laitteen virtalähteeseen.
f) Älä yliarvioi kykyjäsi. Kun käytät laitetta, varmista, että pystyt ylläpitämään tasapainosi, ja että työskentelet tukevassa asennossa. Tämä takaa laitteen paremman hallinnan odottamattomissa tilanteissa.
g) Tämä laite ei ole leikkikalu. Lapsia on valvottava, jotteivat he leikkisi laitteen kanssa.
h) Älä laita käsiäsi tai muita esineitä laitteen sisälle, kun se on käytössä!
i) HUOMAA: Jotkut laitteen osat kuumenevat käytön aikana erittäin kuumiksi – palovammavaara! Älä koske näihin elementteihin paljain käsin! Ota keitetyt ateriat pihdeillä tai muilla keittiövälineillä.

2.4. Laitteen turvallinen käyttö

a) Älä käytä laitetta, jos ON/OFF-kytkin ei toimi kunnolla (ei kytke laitetta päälle ja pois). Laitteet, joita ei voida kytkeä päälle ja pois päältä ON/OFF-kytkimellä, ovat vaarallisia, niitä ei saa käyttää ja ne on korjattava.
b) Irrota laite virtalähteestä ennen säätö-, puhdistus- ja huoltotöiden aloittamista. Tällainen ennaltaehkäisevä toimenpide vähentää tahattoman käynnistymisen riskiä.
c) Kun laitetta ei käytetä, säilytä se turvallisessa paikassa, poissa lasten ja sellaisten henkilöiden ulottumattomissa, jotka eivät tunne laitetta ja jotka eivät ole lukeneet sen käyttöohjetta. Laite voi olla kokemattomien käyttäjien käsissä vaarallinen.
d) Pidä laite teknisesti täydellisessä kunnossa. Tarkista ennen jokaista käyttöä yleisten vaurioiden varalta ja erityisesti halkeilevien osien tai elementtien varalta ja muista olosuhteista, jotka voivat vaikuttaa laitteen turvalliseen toimintaan. Jos havaitset minkäänlaisia vaurioita, laite on luovutettava korjattavaksi ennen sen käyttöä.
e) Laite on pidettävä poissa lasten ulottuvilta.
f) Laitteen korjauksen tai huollon saa suorittaa vain pätevä henkilö ja ainoastaan alkuperäisiä varaosia käyttäen. Tämä varmistaa laitteen turvallisen käytön.

g) Älä poista tehtaalla asennettuja suojuksia äläkä löysää ruuveja, jotta laite toimisi turvallisesti.
h) Kun kuljetat ja käsittelet laitetta varaston ja määränpään välillä, noudata kuljetusta koskevia työturvallisuusmääräyksiä, jotka ovat voimassa siinä maassa, jossa laitetta käytetään.
i) Älä siirrä, säädä tai käännä laitetta työn aikana.
j) Älä käytä laitetta valvomatta.
k) Puhdista laite säännöllisesti, jotta siihen ei kerry sitkeää likaa.
l) Tämä laite ei ole leikkikalu. Lapset eivät saa suorittaa laitteen puhdistus- ja huoltotöitä ilman aikuisen henkilön valvontaa.
m) Älä käytä laitetta tyhjänä.
n) Älä tee muutoksia laitteeseen sen parametrien tai rakenteen muuttamiseksi.
o) Pidä laite kaukana tulen- ja lämmönlähteistä.
p) Älä peitä tuuletusaukkoja!
q) Rasvakeittimen siirtäminen kuumalla öljyllä on kielletty! Öljy voi pitää korkean lämpötilan jopa 6-7 tuntia.
r) Älä käännä rasvakeitintä ylösalaisin, se voi vahingoittaa sitä.
s) Laitteen kytkeminen päälle on kiellettyä, jos kulho ei ole täytetty öljyllä.
t) On olemassa tulipalon vaara, jos rasvakeittimessä oleva öljy on vähimmäistason alapuolella.
u) HUOM! Vanhalla öljyllä on matalampi leimahduspiste ja se on alttiimpi nopealle kiehumiselle.
v) Laite on asennettava siten, että kuuma öljy tai ruoka eivät joudu alttiiksi vedelle.
w) Tarkista aina, että öljytaso on säiliön kyljessä olevien kahden merkin välissä.
x) Käytön aikana laite saavuttaa korkeita lämpötiloja. Älä sijoita laitetta syttyvien tai helposti sulavien pintojen tai syttyvien materiaalien lähelle.

HUOMIO! Huolimatta laitteen turvallisesta rakenteesta, suojaominaisuuksista ja käyttäjää suojaavien lisäelementtien käytöstä, laitteen käyttöön sisältyy silti aina pieni onnettomuus- tai loukkaantumisriski. Pysy valppaana ja käytä tervettä järkeä laitetta käyttäessäsi.

3. Yleiset käyttöohjeet

Rasvakeitin on suunniteltu yksinomaan ruoan paistamiseen.
Älä käytä rasvakeitintä:

- Kuumenna muita aineita tai esineitä.
- Lämmitä nesteitä, jotka sisältävät sokeria, makeutusaineita, happoja, emäksiä tai alkoholeja.
- Lämmitä tai lämmitä syttyviä, haitallisia, erityisen haihtuvia tai muita myrkyllisiä aineita.

Laite on tarkoitettu kaupalliseen käyttöön. Sitä voidaan käyttää ravintoloissa, hotelleissa, ruokaloissa jne. Älä käytä laitetta jatkuvasti ruoan massatuotannossa.
Käyttäjä on vastuussa kaikista vahingoista, jotka aiheutuvat laitteen virheellisestä käytöstä.

3.1. Laitteen kuvaus

RCPBG 16H

RCPKF 26DSH

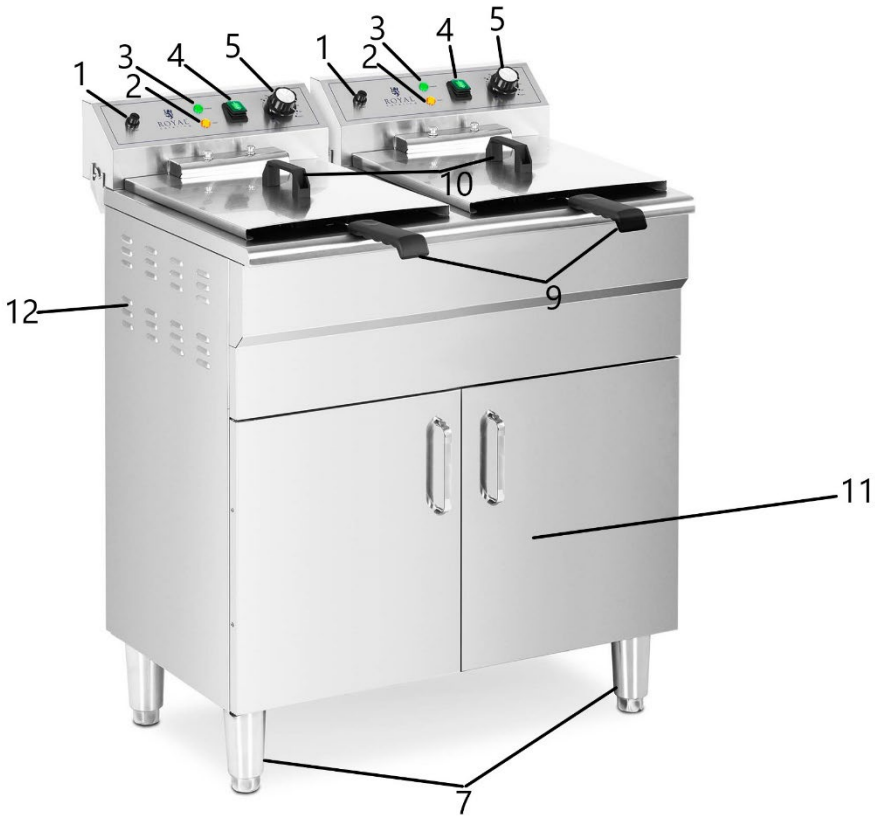

RCPKF 13DSH

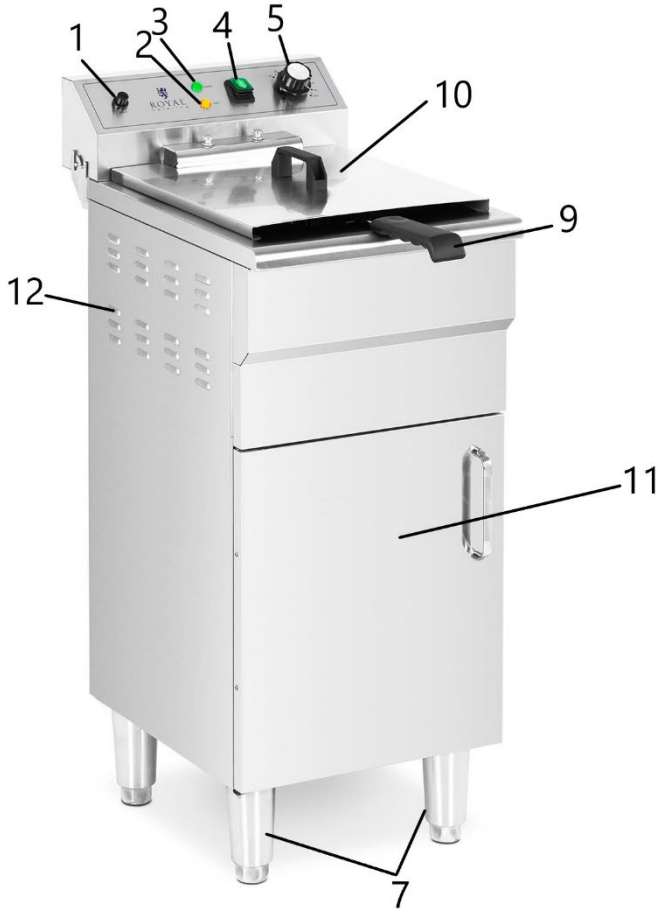

RCPSF 26ETH, RCPSF 13ETH, RCPSF 18ETH, RCPSF 9ETH

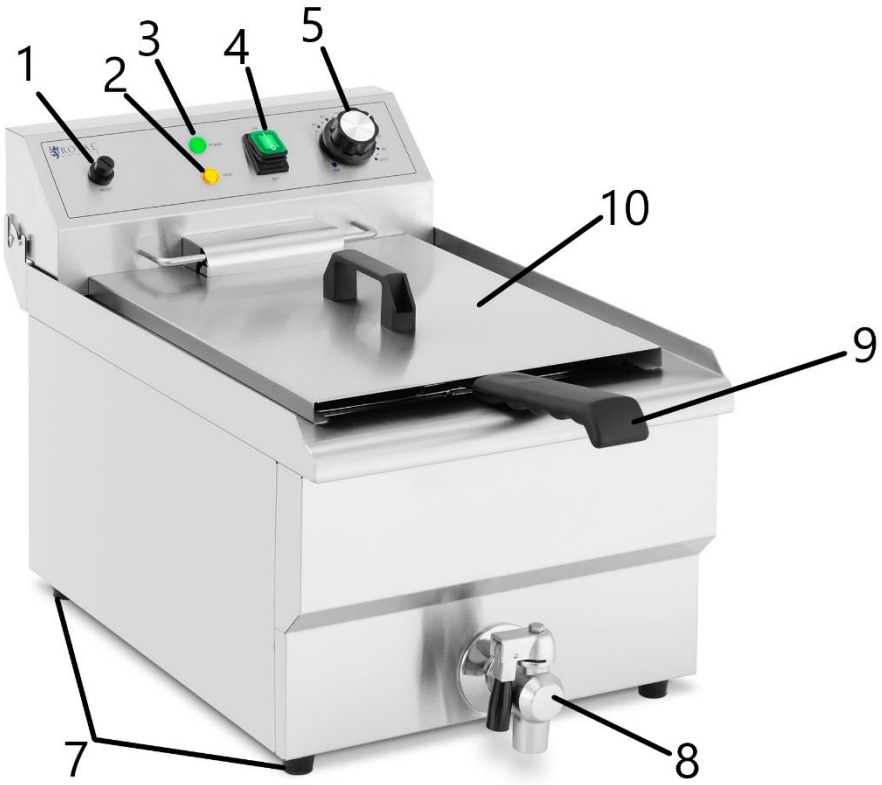

Yllä oleva kuva näyttää RCPSF 13ETH:n ja RCPSF 9ETH:n. RCPSF 26ETH ja RCPSF 18ETH ovat kaksoismalleja. Kaikki painikkeet, nupit ja toiminnot ovat samat kuin yksittäisissä malleissa.

1. RESET-painike
2. Lämmitys-LED
3. Virran merkkivalo
4. Päälle/pois-painike
5. Lämpötilan säätönuppi
6. Ohjauspaneelin kahva
7. Jalat
8. Öljyn tyhjennyshana
9. Korin kahva
10. Kansi
11. Kaappi
12. Tuuletusaukot

3.2. Valmistelu käyttöä varten

LAITTEEN SIJAINTI

Käyttöympäristön lämpötila ei saa olla yli 40 °C, ja suhteellisen kosteuden tulee olla alle 85 %. Huolehdi hyvästä ilmanvaihdosta laitteen käyttökohteessa. Laitteen kummankin sivun ja seinän tai muiden kohteiden välillä on oltava vähintään 10 cm:n etäisyys.

Aseta laite lämmönkestävälle alustalle!

Laitetta on aina käytettävä tasaisella, vakaalla, puhtaalla, tulenkestävällä ja kuivalla alustalla, ja se on pidettävä poissa lasten ja sellaisten henkilöiden ulottuvilta, joilla on rajoittunut toimintakyky. Sijoita laite niin, että pääset aina käsiksi sen sähköpistokkeeseen. Laitteeseen kytketyn virtajohdon on oltava asianmukaisesti maadoitettu, ja sen on vastattava tuoteselosteen teknisiä tietoja.

Käytä laitetta vain vaaka-asennossa. Älä ravista laitetta.

Pura laite sekä kaikki sen osat ja puhdista ne ennen ensimmäistä käyttökertaa.
Ensimmäisellä käyttökerralla saattaa tuntua palaneen hajua – tämä on normaalia uuden tuotteen esiintymistä lämpenemisen aikana. Varmista hyvä ilmanvaihto.

LAITTEEN KOKOAMINEN

Kiinnitä kahva koriin ennen käyttöä. Asenna pidike alla olevan piirustuksen mukaisesti. (Kahvan kiinnittäminen ei koske mallia RCPBG 16H).

Kokoa korin kahva oikein.
Kuva kuten alla:

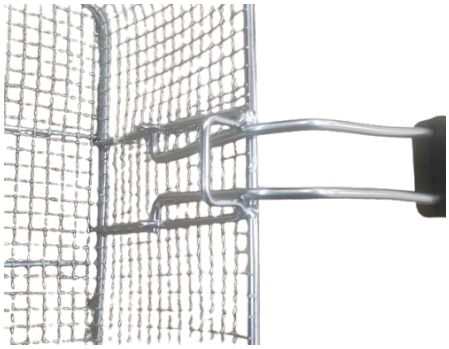

Väärin

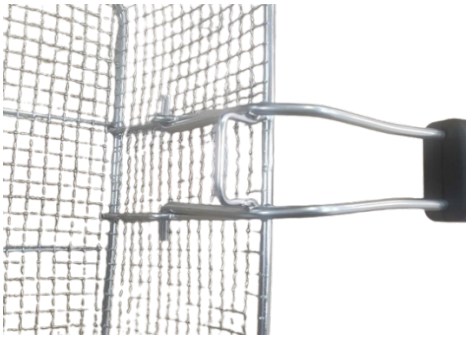

Korjata

Huomio : Paistettujen esineiden jäämät voivat aiheuttaa raon hanan sisäisessä venttiilissä ja aiheuttaa öljyn vuotamisen!

Sähköliitäntä

Kaikki 400 V jännitteellä toimivat laitemallit vaativat sähköliitännän. Liitä laitteesta tulevat johdot (L1, L2, L3, PE ja N) virtapistokkeeseen. Kytkennän saa tehdä pätevä sähköasentaja.

3.3. Laitteen käyttö

1. Maadoita laitteen kotelo käyttämällä maadoitusliitintä, joka sijaitsee laitteen takana.
2. Täytä säiliöt öljyllä niin, että taso on minimi- ja maksimitason merkkien välissä.
3. Ennen kuin liität laitteen virtalähteeseen, tarkista aina, että lämpötilan säätönuppi on asennossa "0".
4. Liitä virtajohto pistorasiaan.

5. Käytä ON/OFF-kytkintä kytkeäksesi laitteen päälle (kaksoismalleissa on erilliset kytkimet, merkkivalot ja lämpötilan säätönuppi jokaiselle moduulille). Vihreä valo syttyy. Valitse sitten haluttu lämpötila (myötäpäivään); oranssi valo syttyy ja lämmityselementti alkaa lämmetä. Kun haluttu lämpötila on saavutettu, lämmityksen oranssi valo sammuu. Termostaatti ylläpitää vaadittua lämpötilaa kytkemällä lämmityselementin automaattisesti päälle ja pois päältä. Tämä säilyttää vaaditun lämpötilan ja säästää sähköä. Voit aloittaa paistamisen.
6. Käytä paistamiseen mukana toimitettuja koreja, kiinnitä ensin kahvat (asennus ei koske mallia RCPBG 16H). Aseta ruoka koriin ja upota se öljyyn. Kun ruokaa on kokeiltu, ripusta kori naulaan, jotta öljy tippuu pois. Kanna koria aina kahvasta.
7. Kannet on suunniteltu pitämään sisältö lämpimänä ja suojaamaan sitä lialta. Jos haluat käyttää kansia, varmista, että ne eivät ole märkiä.
8. Kun olet lopettanut työskentelyn, aseta lämpötilan säätönuppi asentoon "0" ja sammuta laite virtapainikkeella.
9. Järjestä sitten lämmityselementit alla olevan kuvan mukaisesti. Siirrä paneelia 90° ja aseta lämmityselementit pystysuoraan säiliön yläpuolelle. Näin loput öljystä valuu säiliöön.

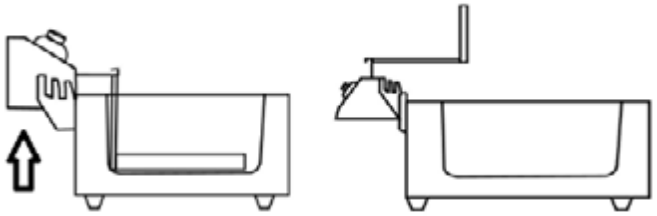

10. Rasvakeittimemme on varustettu turvapainikkeella. Kun lämmityselementti on kallistettu taaksepäin, se kääntyy automaattisesti onnettomuuksien estämiseksi.
11. On suositeltavaa käyttää rasvakeittimessä vain nestemäistä öljyä tai rasvaa lämpötilanrajoittimen vaurioitumisen välttämiseksi. Rasvakeittimeen ei ole suositeltavaa laittaa lohkorasvaa – lohkorasva tulee sulattaa ennen rasvakeittimeen laittamista.
12. HUOMIO! Laitteessa on anturi, joka estää sen ylikuumenemisen. Jos laite ylikuumenee käytön aikana, se sammuu automaattisesti. Sitten on odotettava, kunnes laite jäähtyy, ja nollata suojaus painamalla "RESET". Laitetta voidaan käyttää uudelleen.
13. Tyhjennä käytetty öljy säiliöstä tyhjennyshanan kautta erilliseen astiaan. Kaapilla varustetuissa malleissa tyhjennyshanat sijaitsevat niiden sisällä. Hävitä öljy paikallisten määräysten mukaisesti.

3.4. Puhdistaminen ja huolto

a) Irrota verkkopistoke pistorasiasta ja anna laitteen jäähtyä kokonaan ennen jokaista puhdistusta, säätöä tai lisävarusteiden vaihtoa sekä silloin, kun laitetta ei käytetä.
b) Käytä laitteen pintojen puhdistamiseen vain syövyttämättömiä puhdistusaineita.
c) Käytä laitteen pesuun vain mietoja, elintarviketurvallisia pesuaineita.
d) Laitteen puhdistuksen jälkeen kaikki osat on kuivattava kokonaan ennen seuraavaa käyttökertaa.
e) Laite on säilytettävä kuivassa ja viileässä paikassa suojassa kosteudelta ja suoralta auringonvalolta.
f) Älä suihkuta laitetta vesisuihkulla tai upota sitä veteen.
g) Varmista, ettei laitteen sisään pääse vettä sen kotelossa olevien aukkojen kautta.
h) Puhdista ilmanvaihtoaukot harjalla ja paineilmalla.
i) Laite on tarkastettava säännöllisesti sen teknisen tehokkuuden ja mahdollisten vaurioiden havaitsemiseksi.
j) Älä käytä puhdistukseen teräviä ja/tai metallisia esineitä (esim. teräsharjaa tai metallista lastaa), sillä ne voivat vahingoittaa laitteen pintamateriaalia.
k) Älä puhdista laitetta happamilla aineilla, lääkinnällisiin tarkoituksiin tarkoitetuilla aineilla, ohennusaineilla, polttoaineilla, öljyillä tai muilla kemiallisilla aineilla, sillä ne voivat vahingoittaa laitetta.

Deze gebruikershandleiding is vertaald met behulp van machinevertaling. Wij hebben er alles aan gedaan om ervoor te zorgen dat de vertaling nauwkeurig is, maar houd er rekening mee dat automatische vertalingen niet perfect zijn en niet bedoeld zijn om menselijke vertalers te vervangen. De officiële versie van de gebruikershandleiding is in het Engels. Eventuele verschillen tussen de vertaalde versie en de originele Engelse versie zijn niet juridisch bindend. Als u vragen hebt over de juistheid van de vertaling, raadpleeg dan de Engelse versie; dit is de officiële referentie. Versies in andere talen zijn op aanvraag verkrijgbaar via info@expondo.com.

Technische gegevens

Beschrijving parameter	Waarde parameter						
Productnaam	Elektrische frituurpan						
Model	RCPBG 16H	RCPKF26D SH	RCPSF 26ETH	RCPKF-13DSH	RCPSF 13ETH	RCPSF 18ETH	RCPSF 9ETH
Nominale spanning [V~] / Frequentie [Hz]	230/50	400 /50	230/50	400/50	230/50	230/50	230/50
Nominaal vermogen [W]	3000	10 000	6000	5000	3000	6000	3000
Capaciteit [L]	23	26	26	13	13	18	9
Temperaturomr åde [˚C]	50 – 190	50 – 190	50 – 190	50 – 190	50 – 190	50 – 190	50 – 190
Beschermingsgr aad IP	-	IPX4	-	IPX4	IPX3	-	IPX3
Afmetingen [breedte x diepte x hoogte; mm]	580x562 x361	530x730x9 00	690x510x3 60	520x360 x920	360x540x3 60	570x460x34 0	350x500x3 50
Gewicht [kg]	14	29	16,6	16	9	14	7,3
Maximaal gewicht van de frituurinzet [kg]	1,3	-	-	-	-	-	-

1. Algemene beschrijving

De gebruikershandleiding is bedoeld als hulpmiddel bij een veilig en probleemloos gebruik van het apparaat. Het product is ontworpen en vervaardigd volgens strikte technische richtlijnen, met gebruikmaking van de modernste technologieën en componenten. Bovendien wordt het geproduceerd volgens de strengste kwaliteitsnormen.

GEBRUIK HET APPARAAT ALLEEN ALS U DEZE GEBRUIKERSHANDLEIDING GRONDIG HEBT GELEZEN EN BEGREPEN.

Om de levensduur van het apparaat te verlengen en een probleemloze werking te garanderen, dient u het te gebruiken in overeenstemming met deze gebruikershandleiding en regelmatig onderhoudswerkzaamheden uit te voeren. De technische gegevens en specificaties in deze handleiding zijn actueel. De fabrikant behoudt zich het recht om wijzigingen aan te brengen in verband met kwaliteitsverbetering. Het toestel is ontworpen om de risico's van geluidsemissie tot een minimum te beperken, rekening houdend met de technologische vooruitgang en de mogelijkheden tot geluidsreductie.

Legenda

CE Het product voldoet aan de relevante veiligheidsnormen.

Lees de instructies voor gebruik.

Het product moet worden gerecycled.

WAARSCHUWING ! of **VOORZICHTIG!** of **HERINNERING!** Van toepassing op de gegeven situatie. (algemeen waarschuwingsbord)

ATTENTIE! Elektrische schok waarschuwing!

ATTENTIE! Heet oppervlak, kans op brandwonden!

Alleen binnenshuis gebruiken.

LET OP! **De tekeningen in deze handleiding dienen uitsluitend ter illustratie en kunnen in sommige details afwijken van het werkelijke product.**

2. Gebruiksveiligheid

ATTENTIE! Lees alle veiligheidswaarschuwingen en alle instructies nauwkeurig. Het niet opvolgen van de waarschuwingen en instructies kan leiden tot elektrische schokken, brand en/of ernstig of zelfs dodelijk letsel.
De termen "apparaat" of "product" worden in de waarschuwingen en instructies gebruikt om te verwijzen naar Elektrische frituurpan.

2.1. Elektrische veiligheid

a) De stekker moet in het stopcontact passen. Verander op geen enkele manier iets aan de stekker. Het gebruik van originele stekkers en passende stopcontacten vermindert het risico van elektrische schokken.
b) Vermijd het aanraken van geaarde elementen zoals leidingen, kachels, boilers en koelkasten. Er bestaat een verhoogd risico op een elektrische schok als het geaarde apparaat wordt blootgesteld aan regen, in direct contact komt met een nat oppervlak of in een vochtige omgeving wordt gebruikt. Als er water in het apparaat komt, neemt het risico van schade aan het apparaat en van een elektrische schok toe.
c) Raak het apparaat niet aan met natte of vochtige handen.
d) Gebruik de kabel alleen voor het beoogde doel. Gebruik het nooit om het apparaat te dragen of om de stekker uit het stopcontact te trekken. Houd de kabel uit de buurt van warmtebronnen, olie, scherpe randen of bewegende delen. Beschadigde of kabels die door elkaar geraakt zijn verhogen het risico op elektrische schokken.
e) Indien het gebruik van het apparaat in een vochtige omgeving niet kan worden vermeden, moet een aardlekschakelaar (RCD) worden toegepast. Het gebruik van een RCD vermindert het risico van elektrische schokken.
f) Gebruik het apparaat niet als het netsnoer beschadigd is of duidelijke tekenen van slijtage aanwezig zijn. Een beschadigd netsnoer moet worden vervangen door een gekwalificeerde elektricien of het servicecentrum van de fabrikant.
g) Dompel het snoer, de stekker of het apparaat niet onder in water of andere vloeistoffen om een elektrische schok te voorkomen. Gebruik het apparaat niet op natte oppervlakken.
h) ATTENTIE! LEVENSGEVAARLIJK! Dompel het apparaat tijdens het schoonmaken nooit onder in water of andere vloeistoffen.
i) Niet gebruiken in zeer vochtige omgevingen of in de directe omgeving van watertanks.
j) Voorkom dat het apparaat nat wordt. Gevaar voor elektrische schokken!
k) Het aansluiten van apparaten die 400V stroom nodig hebben, dient te worden uitgevoerd door een gekwalificeerde elektricien.
l) Er moet voor een adequate overbelastingsbeveiliging van de elektrische installatie worden gezorgd.

2.2. Veiligheid op de werkplek

a) Zorg ervoor dat de werkplek schoon en goed verlicht is. Een rommelige of slecht verlichte werkplek kan leiden tot ongelukken. Probeer vooruit te denken, observeer wat er gebeurt en gebruik gezond verstand wanneer u met het apparaat werkt.
b) Gebruik het apparaat niet in een potentieel explosieve omgeving, bijvoorbeeld in aanwezigheid van ontvlambare vloeistoffen, gassen of stof.
c) Als u schade of een onregelmatige werking ontdekt, moet u het apparaat onmiddellijk uitschakelen en dit aan een supervisor melden.
d) Als u twijfelt over de juiste werking van het apparaat, neem dan contact op met de ondersteuningsdienst van de fabrikant.
e) Alleen het servicepunt van de fabrikant mag het apparaat repareren. Probeer nooit zelf reparaties uit te voeren!
f) Gebruik in geval van brand een poeder- of kooldioxide (CO2) brandblusser (een die bestemd is voor gebruik op onder spanning staande elektrische apparaten) om de brand te blussen.
g) Kinderen of onbevoegde personen mogen de werkplek niet betreden. (Afleiding kan leiden tot verlies van controle over het apparaat).
h) Gebruik het apparaat in een goed geventileerde ruimte.
i) Bewaar deze handleiding voor toekomstig gebruik. Als dit apparaat aan een derde wordt doorgegeven, moet de handleiding worden meegegeven.
j) Bewaar verpakkingselementen en kleine montagedelen op een plaats die niet toegankelijk is voor kinderen.
k) Houd het apparaat uit de buurt van kinderen en dieren.
l) Indien dit apparaat samen met andere apparatuur wordt gebruikt, moeten ook de overige gebruiksaanwijzingen worden opgevolgd.

Herinner! Bescherm kinderen en andere omstanders bij het gebruik van het apparaat.

2.3. Persoonlijke veiligheid

a) Gebruik het apparaat niet als u moe of ziek bent of onder invloed van alcohol, verdovende middelen of medicijnen die het vermogen om het apparaat te bedienen aanzienlijk kunnen beperken.
b) Het toestel is niet ontworpen om te worden bediend door personen (inclusief kinderen) met beperkte mentale en sensorische functies of personen zonder relevante ervaring en/of kennis, tenzij zij onder toezicht staan van een persoon die verantwoordelijk is voor hun veiligheid of zij instructies hebben ontvangen over de bediening van het toestel.
c) Het apparaat mag alleen worden gebruikt door lichamelijk fitte personen die in staat zijn het te hanteren, goed opgeleid zijn, vertrouwd zijn met deze handleiding en opgeleid zijn in het kader van veiligheid en gezondheid op het werk.
d) Gebruik bij het werken met het apparaat uw gezond verstand en blijf alert. Tijdelijk concentratieverlies tijdens het gebruik van het apparaat kan leiden tot ernstig letsel.
e) Om te voorkomen dat het apparaat per ongeluk wordt ingeschakeld, moet u ervoor zorgen dat de schakelaar in de stand OFF staat voordat u het apparaat op een stroombron aansluit.
f) Overschat de capaciteiten niet. Houd tijdens het gebruik van het apparaat uw evenwicht en blijf altijd stabiel. Dit zorgt voor een betere controle over het apparaat in onverwachte situaties.
g) Het apparaat is geen speelgoed. Kinderen moeten onder toezicht staan om ervoor te zorgen dat ze niet met het apparaat spelen.
h) Steek uw handen of andere voorwerpen niet in het apparaat terwijl het in gebruik is!
i) LET OP: Tijdens het gebruik worden sommige onderdelen van het apparaat zeer heet – gevaar voor verbranding! Raak deze elementen niet met uw blote handen aan! Haal gekookte maaltijden uit de vriezer met behulp van een tang of ander keukengerei.

2.4. Veilig gebruik van het apparaat

a) Gebruik het apparaat niet als de AAN/UIT-schakelaar niet goed functioneert (het apparaat niet aan- en uitzet). Apparaten die niet met de AAN/UIT-schakelaar aan en uit gezet kunnen worden, zijn gevaarlijk en mogen niet gebruikt worden. Ze moeten gerepareerd worden.

b) Ontkoppel het apparaat van stroom voordat u begint met afstellen, schoonmaken en onderhoud. Een dergelijke preventieve maatregel vermindert het risico van onbedoelde activering.
c) Bewaar het apparaat wanneer het niet in gebruik is op een veilige plaats, uit de buurt van kinderen en mensen die het apparaat niet kennen en de gebruiksaanwijzing niet hebben gelezen. Het apparaat kan een gevaar vormen in de handen van onervaren gebruikers.
d) Houd het apparaat in perfecte technische staat. Controleer het apparaat vóór elk gebruik op algemene schade en controleer vooral op gebarsten onderdelen of elementen en op andere omstandigheden die de veilige werking van het apparaat kunnen beïnvloeden. Indien schade wordt geconstateerd, dient het apparaat voor gebruik ter reparatie te worden aangeboden.
e) Houd het apparaat buiten het bereik van kinderen.
f) Reparatie of onderhoud van het apparaat moet worden uitgevoerd door gekwalificeerd personeel, uitsluitend met gebruikmaking van originele reserveonderdelen. Dit garandeert een veilig gebruik.
g) Om de operationele integriteit van het apparaat te waarborgen, mogen in de fabriek gemonteerde afschermingen niet worden verwijderd en mogen geen schroeven worden losgedraaid.
h) Bij het vervoer en de behandeling van het apparaat tussen het magazijn en de bestemming moeten de gezondheids- en veiligheidsbeginselen voor handmatige transporten in acht worden genomen die gelden in het land waar het apparaat zal worden gebruikt.
i) Verplaats, verstel of draai het apparaat niet tijdens het werk.
j) Laat dit apparaat niet onbeheerd achter als het in gebruik is.
k) Maak het apparaat regelmatig schoon om te voorkomen dat hardnekkig vuil zich ophoopt.
l) Het apparaat is geen speelgoed. Reiniging en onderhoud mogen niet door kinderen worden uitgevoerd zonder toezicht van een volwassen persoon.
m) Laat het apparaat niet draaien als het leeg is.
n) Het is verboden aan de structuur van het apparaat te zitten om de parameters of de constructie ervan te wijzigen.
o) Houd het apparaat uit de buurt van vuur- en warmtebronnen.
p) Dek de ventilatieopeningen niet af!
q) Het is verboden om de frituurpan met hete olie te verplaatsen! De olie kan een hoge temperatuur behouden, zelfs gedurende 6-7 uur.
r) Draai de frituurpan niet “op zijn kop”, dit kan schade aan de pan veroorzaken.
s) Het is verboden het apparaat aan te zetten als de kom niet met olie gevuld is.
t) Er bestaat brandgevaar als het oliepeil in de frituurpan onder het minimumniveau staat.
u) OPMERKING! Oude olie heeft een lager vlampunt en kookt sneller.
v) Het apparaat moet zo worden geïnstalleerd dat hete olie of hete voedingsmiddelen niet aan water worden blootgesteld.
w) Controleer altijd of het oliepeil zich tussen de twee markeringen op de zijkant van de tank bevindt.
x) Tijdens de werking bereikt het apparaat hoge temperaturen. Plaats het apparaat niet in de buurt van brandbare of gemakkelijk smeltende oppervlakken of in de buurt van brandbare materialen.

ATTENTIE! Ondanks het veilige ontwerp van het apparaat en de beschermende functies ervan, en ondanks het gebruik van extra elementen ter bescherming van de bediener, bestaat er toch een klein risico op een ongeval of letsel bij het gebruik van het apparaat. Blijf alert en gebruik uw gezond verstand wanneer u het apparaat gebruikt.

3. Gebruik richtlijnen

De frituurpan is uitsluitend ontworpen om voedsel te frituren.
Gebruik de frituurpan niet om:

- Andere stoffen of voorwerpen verwarmen.
- Verwarm vloeistoffen die suiker, zoetstoffen, zuren, basen of alcohol bevatten.
- Het verwarmen of opwarmen van brandbare, schadelijke, bijzonder vluchtige of andere giftige stoffen.

Het apparaat is bedoeld voor commercieel gebruik. Het kan gebruikt worden in restaurants, hotels, kantines, etc. Gebruik het apparaat niet continu bij de massaproductie van levensmiddelen.
De gebruiker is aansprakelijk voor alle schade die voortvloeit uit onbedoeld gebruik van het apparaat.

3.1. Beschrijving van het apparaat

RCPBG 16H

RCPKF26DSH

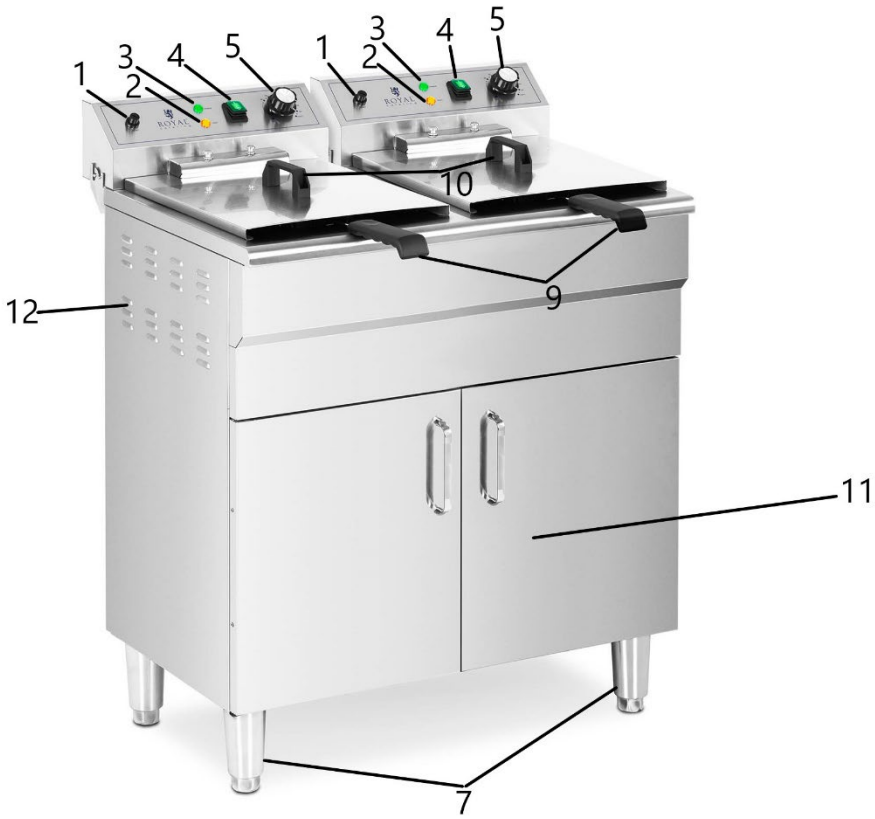

RCPKF-13DSH

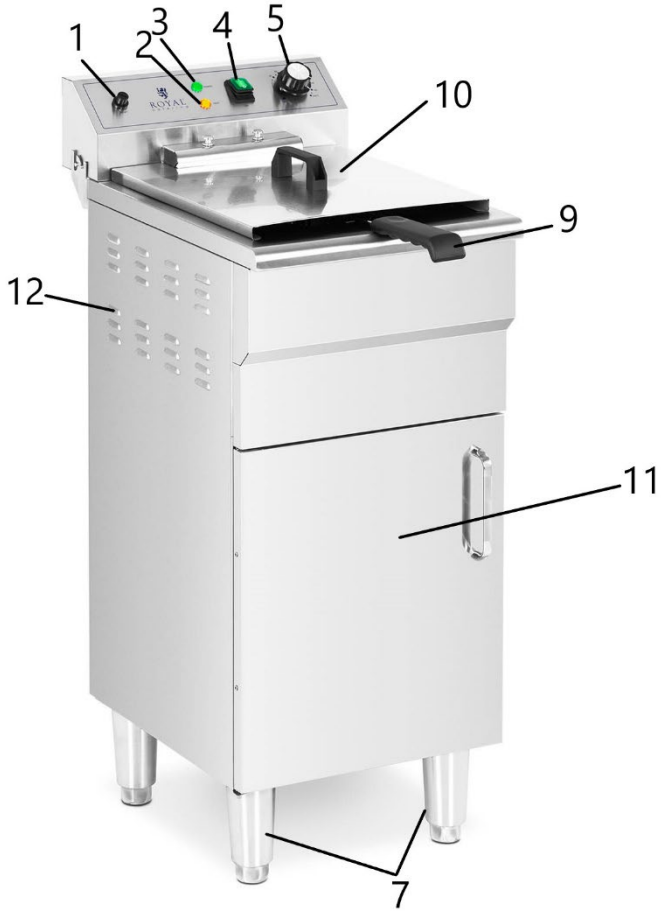

RCPSF 26ETH, RCPSF 13ETH, RCPSF 18ETH, RCPSF 9ETH

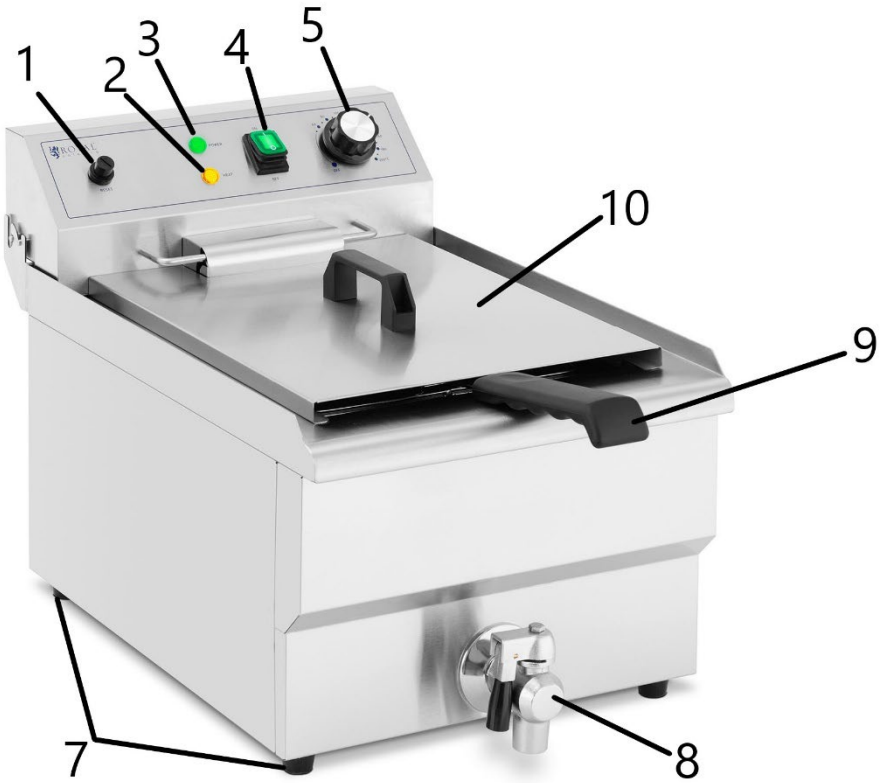

De afbeelding hierboven toont de RCPSF 13ETH en RCPSF 9ETH. De RCPSF 26ETH en RCPSF 18ETH zijn tweelingmodellen. Alle knoppen, draaiknoppen en functies zijn hetzelfde als op de afzonderlijke modellen.

1. RESET-knop
2. Verwarmings-LED
3. Stroomlampje
4. Aan/uit-knop
5. Temperatuurregelknop
6. Bedieningspaneelhendel
7. Voeten
8. Olieaftapkraan
9. Mandgreep
10. Dekking
11. Kabinet
12. Ventilatiegaten

3.2. Klaarmaken voor gebruik

PLAATS VAN HET APPARAAT

De omgevingstemperatuur mag niet hoger zijn dan 40°C en de relatieve vochtigheid moet lager zijn dan 85%. Zorg voor een goede ventilatie in de ruimte waarin het apparaat wordt gebruikt. Er moet minstens 10 cm afstand zijn tussen elke kant van het apparaat en de muur of andere voorwerpen.

Plaats het apparaat op een hittebestendige ondergrond!

Het apparaat moet altijd worden gebruikt op een vlakke, stabiele, schone, brandvrije en droge ondergrond en buiten het bereik van kinderen en personen met beperkte mentale en sensorische functies. Plaats het apparaat zo dat u altijd bij de stekker kunt. Het op het apparaat aangesloten netsnoer moet correct geaard zijn en overeenkomen met de technische gegevens op het productetiket.

Gebruik het apparaat uitsluitend in horizontale positie. Schud het apparaat niet.

Demonteer het apparaat en alle onderdelen en reinig ze voor het eerste gebruik.
Bij het eerste gebruik kan er een verbrande geur vrijkomen. Dit is normaal bij nieuwe producten die opwarmen. Zorg voor goede ventilatie.

HET APPARAAT MONTEREN

Bevestig voor gebruik het handvat aan de mand. Monteer de houder zoals aangegeven in de onderstaande tekening. (Het bevestigen van de handgreep is niet van toepassing op het model RCPBG 16H).

Monteer het handvat van de mand op de juiste manier.
Foto zoals hieronder:

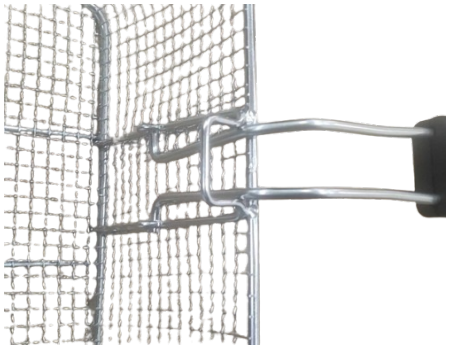

Fout

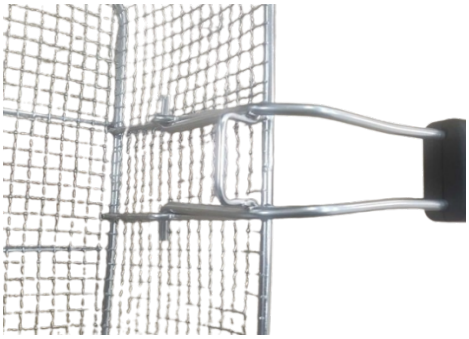

Juist

Let op : Resten van gebakken voorwerpen kunnen een opening in de interne klep van de kraan veroorzaken en olielekkage veroorzaken!

Elektrische aansluiting

Alle modellen van het apparaat die op een spanning van 400 V werken, hebben een elektrische aansluiting nodig. Sluit de draden die van het apparaat komen (L1, L2, L3, PE en N) aan op de stekker. De aansluiting moet door een gekwalificeerde elektricien worden uitgevoerd.

3.3. Gebruik van het apparaat

1. Aard de behuizing van het apparaat met behulp van de aardingsaansluiting aan de achterkant van het apparaat.
2. Vul de tanks met olie tot het peil tussen de minimum- en maximummarkeringen ligt.

3. Controleer altijd of de temperatuurregelaar op "0" staat voordat u het apparaat op de netspanning aansluit.
4. Sluit het netsnoer aan op een stopcontact.
5. Gebruik de AAN/UIT-schakelaar om het apparaat in te schakelen (dubbele modellen hebben aparte schakelaars, indicatoren en een temperatuurregelknop voor elke module). Het groene lampje gaat branden. Selecteer vervolgens de gewenste temperatuur (met de klok mee); het oranje lampje gaat branden en het verwarmingselement begint op te warmen. Zodra de gewenste temperatuur is bereikt, gaat het oranje verwarmingslampje uit. De thermostaat zorgt ervoor dat de gewenste temperatuur behouden blijft door het verwarmingselement automatisch in en uit te schakelen. Hierdoor blijft de gewenste temperatuur behouden en wordt er energie bespaard. U kunt beginnen met bakken.
6. Voor het frituren gebruikt u de meegeleverde mandjes, bevestig eerst de handgrepen (montage is niet van toepassing op het model RCPBG 16H). Leg het voedsel in het mandje en dompel het onder in de olie. Wanneer het eten geproefd is, hang je het mandje aan de spijker zodat de olie eraf druppelt. Draag de mand altijd aan het handvat.
7. De hoezen zijn ontworpen om de inhoud warm te houden en te beschermen tegen vuil. Als u de hoezen wilt gebruiken, zorg er dan voor dat ze niet nat zijn.
8. Wanneer u klaar bent met werken, zet u de temperatuurregelaar op "0" en schakelt u het apparaat uit met de aan/uitknop.
9. Plaats vervolgens de verwarmingselementen zoals in de onderstaande afbeelding is weergegeven. Beweeg het paneel 90° en plaats de verwarmingselementen verticaal boven de tank. Op deze manier stroomt de rest van de olie in de tank.

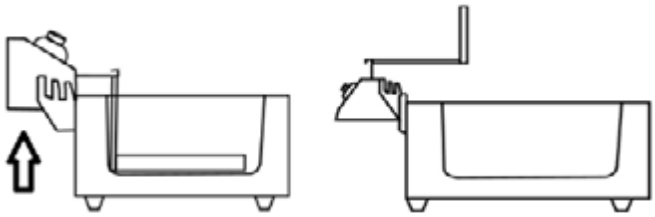

10. Onze friteuses zijn voorzien van een veiligheidsknop. Wanneer het verwarmingselement naar achteren wordt gekanteld, draait het automatisch om ongelukken te voorkomen.
11. Het is aan te raden om alleen vloeibare olie of vet in de frituurpan te gebruiken om schade aan de temperatuurbegrenzer te voorkomen. Het is niet aan te raden om blokken vet in de frituurpan te doen. Blokvet moet gesmolten zijn voordat u het in de frituurpan doet.
12. ATTENTIE! Het apparaat is voorzien van een sensor die oververhitting voorkomt. Als het apparaat tijdens gebruik oververhit raakt, schakelt het automatisch uit. Dan moet u wachten tot het apparaat is afgekoeld en de beveiliging resetten door op "RESET" te drukken. Het apparaat kan opnieuw worden gebruikt.
13. Laat de gebruikte olie uit de tank lopen in een aparte bak via de aftapkraan. Bij modellen met kasten bevinden de aftapkranen zich aan de binnenkant van de kasten. Voer de olie af volgens de plaatselijke voorschriften.

3.4. Reiniging en onderhoud

a) Haal de stekker uit het stopcontact en laat het apparaat volledig afkoelen voor elke reiniging, afstelling of vervanging van accessoires, of als het apparaat niet wordt gebruikt.
b) Gebruik alleen niet-corrosieve reinigingsmiddelen om het oppervlak te reinigen.
c) Gebruik alleen milde, voedselveilige schoonmaakmiddelen om het apparaat te wassen.
d) Na het reinigen van het apparaat moeten alle onderdelen volledig worden gedroogd alvorens het opnieuw te gebruiken.
e) Bewaar het toestel op een droge, koele plaats, vrij van vocht en directe blootstelling aan zonlicht.
f) Spuit het apparaat niet af met een waterstraal en dompel het niet onder in water.
g) Zorg dat er geen water in het apparaat komt via openingen in de behuizing van het apparaat.
h) Maak de ventilatieopeningen schoon met een borstel en perslucht.
i) Het apparaat moet regelmatig worden geïnspecteerd om de technische doeltreffendheid ervan te controleren en eventuele schade op te sporen.

j) Gebruik voor het schoonmaken geen scherpe en/of metalen voorwerpen (bijv. een staalborstel of een metalen spatel) omdat deze het oppervlaktemateriaal van het apparaat kunnen beschadigen.
k) Reinig het apparaat niet met een zure substantie, middelen voor medische doeleinden, verdunners, brandstof, olie of andere chemische stoffen, omdat dit het apparaat kan beschadigen.

Denne brukerhåndboken er oversatt ved hjelp av maskinoversettelse. Vi har gjort vårt ytterste for å sikre at oversettelsen er nøyaktig, men vær oppmerksom på at automatiserte oversettelser ikke er perfekte og ikke er ment å erstatte menneskelige oversettere. Den offisielle versjonen av brukerhåndboken er på engelsk. Eventuelle forskjeller mellom den oversatte versjonen og den originale engelske versjonen er ikke juridisk bindende. Hvis du har spørsmål om nøyaktigheten av oversettelsen, vennligst se den engelske versjonen, som er den offisielle referansen. Flere språkversjoner er tilgjengelig på forespørsel via info@expondo.com.

Tekniske data

Beskrivelse av parameter	Parameterverdi						
Produktnavn	Elektrisk frityrkoker						
Modell	RCPBG 16H	RCPKF 26DSH	RCPSF 26ETH	RCPKF 13DSH	RCPSF 13ETH	RCPSF 18ETH	RCPSF 9ETH
Nominell spenning [V~] / Frekvens [Hz]	230/50	400 /50	230/50	400/50	230/50	230/50	230/50
Nominell effekt [W]	3000	10 000	6000	5000	3000	6000	3000
Kapasitet [L]	23	26	26	13	13	18	9
Temperaturområde [°C]	50 – 190	50 – 190	50 – 190	50 – 190	50 – 190	50 – 190	50 – 190
Kapslingsgrad IP	-	IPX4	-	IPX4	IPX3	-	IPX3
Mål [bredde x dybde x høyde; mm].	580 x 562 x 361	530 x 730 x 900	690 x 510 x 360	520 x 360 x 920	360 x 540 x 360	570 x 460 x 340	350x500x350
Vekt [kg]	14	29	16,6	16	9	14	7,3
Maksimal vekt på stekeinnsatsen [kg]	1,3	-	-	-	-	-	-

1. Generell beskrivelse

Bruksanvisningen er utformet for å hjelpe deg med sikker og problemfri bruk av apparatet. Produktet er designet og produsert i henhold til strenge tekniske retningslinjer, med bruk av toppmoderne teknologi og komponenter. I tillegg produseres den i samsvar med de strengeste kvalitetsstandardene.

IKKE BRUK APPARATET MED MINDRE DU HAR LEST OG FORSTÅTT DENNE BRUKSANVISNINGEN GRUNDIG.

For å forlenge apparatets levetid og sikre problemfri drift må det brukes i samsvar med denne bruksanvisningen og vedlikeholdes regelmessig. De tekniske dataene og spesifikasjonene i denne brukerhåndboken er oppdaterte. Produsenten forbeholder seg retten til å gjøre endringer i forbindelse med kvalitetsforbedringer. Enheten er utformet for å redusere risikoen for støyutslipp til et minimum, og tar hensyn til den teknologiske utviklingen og mulighetene for støyreduksjon.

Legende

Produktet oppfyller de relevante sikkerhetsstandardene.

Les instruksjonene før bruk.

Produktet må resirkuleres.

ADVARSEL! eller **FORSIKTIG!** eller **HUSK!** Gjelder den gitte situasjonen. (generelt advarselsskilt)

OBS! Advarsel om elektrisk støt!

OBS! Varm overflate, fare for forbrenning!

Skal kun brukes innendørs.

OBS! **Tegningene i denne håndboken er kun ment som illustrasjoner, og enkelte detaljer kan avvike fra det faktiske produktet.**

2. Sikkerhet ved bruk

OBS! Les alle sikkerhetsinstruksjoner og alle bruksanvisninger. Unnlatelse av å følge advarslene og instruksjonene kan føre til elektrisk støt, brann og/eller alvorlige personskader eller dødsfall.
Begrepene "enhet" eller "produkt" brukes i advarslene og instruksjonene som skal refereres til
Elektrisk frityrkoker.

2.1. Elektrisk sikkerhet

a) Støpselet må passe til stikkontakten. Ikke modifiser støpselet på noen måte. Bruk av originale støpsler og tilhørende stikkontakter reduserer risikoen for elektrisk støt.
b) Unngå å berøre jordede elementer som rør, varmeovner, kjeler og kjøleskap. Det er økt risiko for elektrisk støt hvis den jordede enheten utsettes for regn, kommer i direkte kontakt med våte overflater eller brukes i fuktige omgivelser. Hvis det kommer vann inn i apparatet, øker risikoen for skade på apparatet og for elektrisk støt.
c) Ikke ta på enheten med våte eller fuktige hender.
d) Bruk kabelen kun til det den er beregnet for. Bruk den aldri til å bære apparatet eller til å trekke støpselet ut av stikkontakten. Hold kabelen borte fra varmekilder, olje, skarpe kanter eller bevegelige deler. Skadede eller sammenfiltrede kabler øker risikoen for elektrisk støt.
e) Hvis det ikke kan unngås å bruke apparatet i fuktige omgivelser, bør det brukes en jordfeilbryter. Bruk av jordfeilbryter reduserer risikoen for elektrisk støt.
f) Ikke bruk enheten hvis strømledningen er skadet eller viser tydelige tegn på slitasje. En skadet strømledning bør skiftes ut av en kvalifisert elektriker eller produsentens servicesenter.
g) For å unngå elektrisk støt må du ikke senke ledningen, støpselet eller enheten i vann eller andre væsker. Ikke bruk apparatet på våte overflater.
h) OBS! LIVSFARE! Senk aldri apparatet ned i vann eller andre væsker under rengjøring.
i) Må ikke brukes i svært fuktige omgivelser eller i umiddelbar nærhet av vanntanker.
j) Unngå at enheten blir våt. Fare for elektrisk støt!
k) Tilkobling av enheter som krever 400V-strømmen bør gjøres av en kvalifisert elektriker.
l) Det skal sørges for tilstrekkelig overbelastningsbeskyttelse av den elektriske installasjonen.

2.2. Sikkerhet på arbeidsplassen

a) Sørg for at arbeidsplassen er ren og godt opplyst. En rotete eller dårlig opplyst arbeidsplass kan føre til ulykker. Prøv å tenke fremover, observer hva som skjer og bruk sunn fornuft når du arbeider med apparatet.
b) Ikke bruk enheten i eksplosjonsfarlige omgivelser, for eksempel i nærheten av brennbare væsker, gasser eller støv.

c) Hvis du oppdager skader eller uregelmessig drift, må du straks slå av apparatet og rapportere det til en overordnet.
d) Hvis det er tvil om enhetens korrekte funksjon, kontakt produsentens støttetjeneste.
e) Kun produsentens servicepunkt kan reparere enheten. Ikke forsøk å reparere selvstendig!
f) Ved brann skal du bruke et brannslukningsapparat med pulver eller karbondioksid (CO2) (beregnet for bruk på strømførende elektrisk utstyr) for å slukke brannen.
g) Barn eller uvedkommende har forbud mot å gå inn på en arbeidsstasjon. (En distraksjon kan føre til tap av kontroll over enheten).
h) Bruk apparatet i et godt ventilert rom.
i) Ta vare på denne håndboken for fremtidig bruk. Hvis dette apparatet gis videre til en tredjepart, må bruksanvisningen følge med.
j) Oppbevar emballasjedeler og små monteringsdeler på et sted som er utilgjengelig for barn.
k) Hold enheten borte fra barn og dyr.
l) Hvis dette apparatet brukes sammen med annet utstyr, skal de øvrige bruksanvisningene også følges.

Husk! Beskytt barn og andre tilskuere når du bruker apparatet.

2.3. Personlig sikkerhet

a) Ikke bruk apparatet når du er trøtt, syk eller påvirket av alkohol, narkotika eller medikamenter som kan påvirke evnen til å betjene apparatet i betydelig grad.
b) Apparatet er ikke konstruert for å håndteres av personer (inkludert barn) med begrensede mentale og sensoriske funksjoner eller personer som mangler relevant erfaring og/eller kunnskap, med mindre de er under oppsyn av en person som er ansvarlig for deres sikkerhet, eller de har fått instruksjoner om hvordan apparatet skal brukes.
c) Apparatet må kun håndteres av personer som er i god fysisk form, som er i stand til å håndtere det, som har fått tilstrekkelig opplæring, som er kjent med denne bruksanvisningen og som er opplært i forhold til helse, miljø og sikkerhet på arbeidsplassen.
d) Bruk sunn fornuft og vær oppmerksom når du arbeider med apparatet. Midlertidig tap av konsentrasjon under bruk av apparatet kan føre til alvorlige personskader.
e) For å unngå at enheten slås på ved et uhell, må du kontrollere at bryteren er i AV-posisjon før du kobler den til en strømkilde.
f) Ikke overvurder evnene dine. Når du bruker enheten, må du holde balansen og være stabil til enhver tid. Dette sikrer bedre kontroll over enheten i uventede situasjoner.
g) Apparatet er ikke et leketøy. Barn må være under oppsyn for å sikre at de ikke leker med apparatet.
h) Ikke stikk hendene eller andre gjenstander inn i apparatet mens det er i bruk!
i) MERK: Under drift blir enkelte deler av enheten svært varme – fare for skålding! Ikke berør disse elementene med bare hender! Ta ut tilberedte måltider med tang eller annet kjøkkenutstyr.

2.4. Sikker bruk av utstyret

a) Ikke bruk enheten hvis PÅ/AV-bryteren ikke fungerer som den skal (slår ikke enheten av og på). Enheter som ikke kan slås av og på med PÅ/AV-bryteren er farlige, bør ikke brukes og må repareres.
b) Koble apparatet fra strømforsyningen før justering, rengjøring og vedlikehold påbegynnes. Et slikt forebyggende tiltak reduserer risikoen for utilsiktet aktivering.
c) Når apparatet ikke er i bruk, skal det oppbevares på et trygt sted, utilgjengelig for barn og personer som ikke er kjent med apparatet og som ikke har lest bruksanvisningen. Apparatet kan utgjøre en fare i hendene på uerfarne brukere.
d) Hold enheten i perfekt teknisk stand. Kontroller før hver bruk for generelle skader, og sjekk spesielt for sprukne deler eller elementer og for andre forhold som kan påvirke sikker drift av enheten. Hvis du oppdager skader, må du levere enheten til reparasjon før bruk.
e) Oppbevar enheten utilgjengelig for barn.
f) Reparasjon eller vedlikehold av enheten må utføres av kvalifisert personell, og det må kun brukes originale reservedeler. Dette sikrer trygg bruk.
g) For å sikre at enheten fungerer som den skal, må du ikke fjerne de fabrikkmonterte beskyttelsene eller løsne skruene.

h) Ved transport og håndtering av enheten mellom lageret og bestemmelsesstedet må du følge de helse- og sikkerhetsprinsippene for manuell transport som gjelder i landet der enheten skal brukes.
i) Apparatet må ikke flyttes, justeres eller roteres under arbeidet.
j) Ikke la apparatet være uten tilsyn når det er i bruk.
k) Rengjør enheten regelmessig for å unngå at det samler seg fastgrodd smuss.
l) Apparatet er ikke et leketøy. Rengjøring og vedlikehold må ikke utføres av barn uten tilsyn av en voksen person.
m) Ikke kjør enheten når den er tom.
n) Det er forbudt å gjøre inngrep i apparatets struktur for å endre dets parametere eller konstruksjon.
o) Hold produktet borte fra ild og varmekilder.
p) Ventilasjonsåpningene må ikke tildekkes!
q) Det er forbudt å flytte frityrkokeren med varm olje! Oljen kan holde en høy temperatur selv i 6-7 timer.
r) Ikke snu frityrkokeren "opp ned", det kan skade den.
s) Det er forbudt å slå på apparatet hvis bollen ikke er fylt med olje.
t) Det er fare for brann hvis oljen i frityrkokeren er under minimumsnivået.
u) NOTE! Gammel olje har et lavere flammepunkt og er mer utsatt for rask koking.
v) Enheten må installeres slik at varm olje eller mat ikke utsettes for vann.
w) Sjekk alltid at oljenivået er mellom de to merkene på siden av tanken.
x) Under drift når apparatet høye temperaturer. Ikke plasser apparatet i nærheten av brennbare eller lett smeltende overflater eller i nærheten av brennbare materialer.

OBS! Til tross for apparatets sikre utforming og beskyttelsesfunksjoner, og til tross for bruk av ekstra elementer som beskytter operatøren, er det fortsatt en liten risiko for ulykker eller skader ved bruk av apparatet. Vær på vakt og bruk sunn fornuft når du bruker enheten.

3. Retningslinjer for bruk

Frityrkokeren er eksklusivt designet for å steke mat.
Ikke bruk frityrkokeren til å:

- Varm opp andre stoffer eller gjenstander.
- Varm opp væsker som inneholder sukker, søtningsmidler, syrer, baser eller alkoholer.
- Varm eller varm opp brennbare, skadelige, spesielt flyktige eller andre giftige stoffer.

Enheten er beregnet for kommersiell bruk. Den kan brukes i restauranter, hoteller, kantiner, etc. Ikke bruk enheten kontinuerlig i masseproduksjon av mat.
Brukeren er ansvarlig for skader som oppstår som følge av utilsiktet bruk av apparatet.

3.1. Beskrivelse av enheten

RCPBG 16H

RCPKF 26DSH

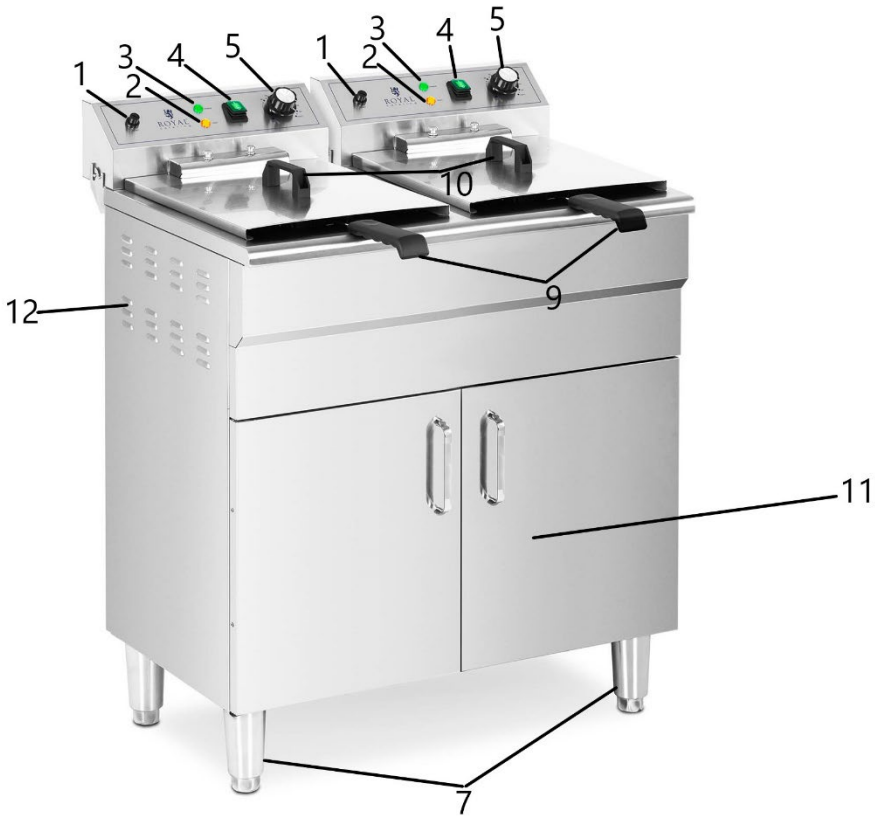

RCPKF 13DSH

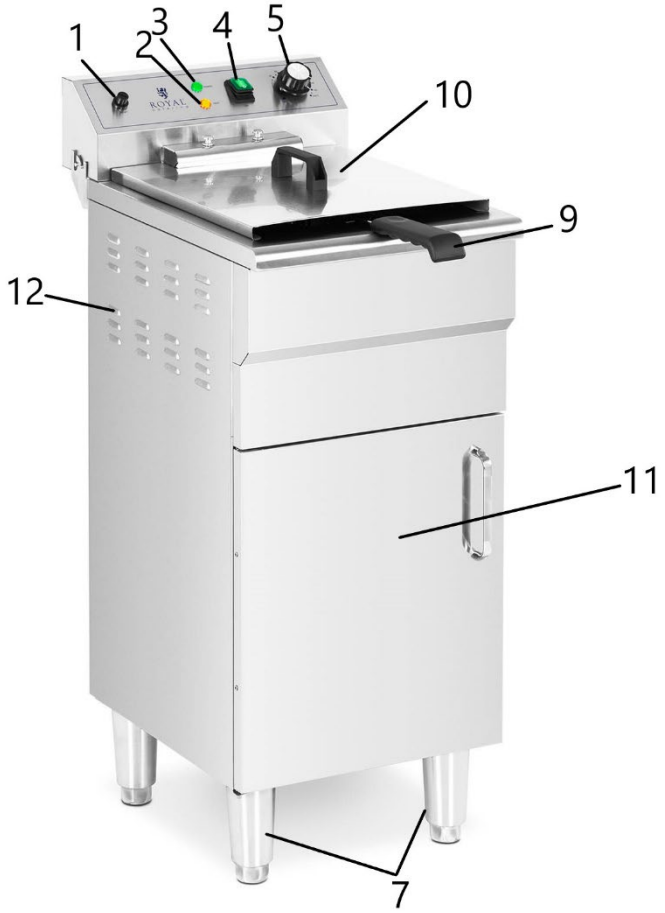

RCPSF 26ETH, RCPSF 13ETH, RCPSF 18ETH, RCPSF 9ETH

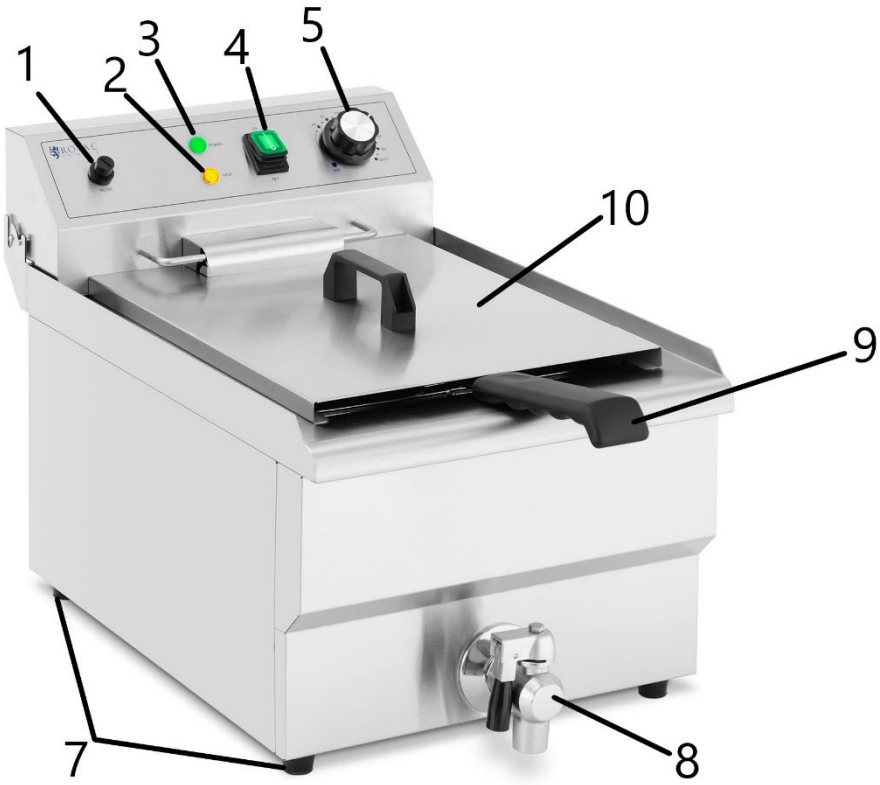

Figuren over viser RCPSF 13ETH og RCPSF 9ETH. RCPSF 26ETH og RCPSF 18ETH er tvillingmodeller. Alle knapper, knotter og funksjoner er de samme som på enkeltmodellene.

1. RESET-knapp
2. Varme LED
3. Strømlampe
4. På/Av-knapp
5. Temperaturkontrollknapp
6. Kontrollpanelhåndtak
7. Føtter
8. Oljetappkran
9. Kurvhåndtak
10. Dekke
11. Skap
12. Ventilasjonshull

3.2. Klargjøring for bruk

PLASSERING AV APPARATET

Omgivelsestemperaturen må ikke være høyere enn 40 °C, og den relative luftfuktigheten bør være under 85 %. Sørg for god ventilasjon i rommet der apparatet brukes. Det bør være minst 10 cm avstand mellom hver side av enheten og veggen eller andre gjenstander.

Plasser enheten på en varmebestandig basis!

Apparatet skal alltid brukes når det er plassert på et jevnt, stabilt, rent, brannsikkert og tørt underlag, og det skal være utilgjengelig for barn og personer med begrensede mentale og sensoriske funksjoner. Plasser enheten slik at du alltid har tilgang til støpselet. Strømledningen som er koblet til apparatet, må være forskriftsmessig jordet og stemme overens med de tekniske opplysningene på produktetiketten.

Bruk enheten kun i horisontal posisjon. Ikke rist enheten.

Demonter apparatet og alle komponentene og rengjør dem før førstegangsbruk.
Det kan være en brent lukt ved første bruk – dette er en normal forekomst av et nytt produkt i ferd med å varmes opp. Sørg for god ventilasjon.

MONTERING AV APPARATET

Før bruk, fest håndtaket til kurven. Monter holderen som vist på tegningen nedenfor. (Å feste håndtaket gjelder ikke RCPBG 16H-modellen).

Monter håndtaket på kurven på riktig måte.
Bilde som nedenfor:

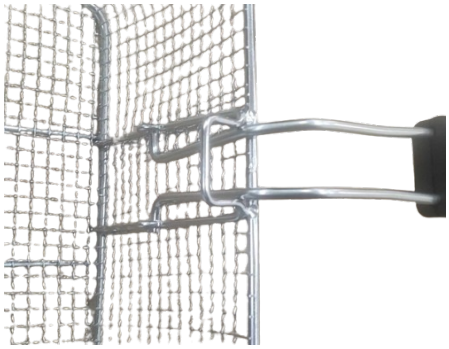

Feil

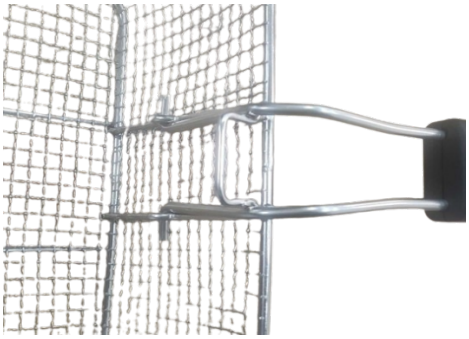

Korrekt

OBS : Rester av stekte gjenstander kan forårsake hull i kranens innvendige ventil og forårsake lekkasje av olje!

Elektrisk tilkobling

Alle modeller av enheten, drevet av en spenning på 400V, krever en elektrisk tilkobling. Koble ledningene som kommer fra enheten (L1, L2, L3, PE og N) til strømpluggen. Tilkoblingen bør utføres av en kvalifisert elektriker.

3.3. Bruk av enheten

1. Jord enhetshuset ved hjelp av jordingsterminalen på baksiden av enheten.
2. Fyll tankene med olje slik at nivået er mellom merkene for minimum og maksimum nivå.

3. Før du kobler enheten til strømforsyningen, kontroller alltid at temperaturkontrollknappen er satt til "0".
4. Koble strømledningen til en stikkontakt.
5. Bruk PÅ/AV-bryteren for å slå på enheten (tvillingmodeller har separate brytere, indikatorer og en temperaturkontrollknapp for hver modul). Det grønne lyset vil tennes. Velg deretter ønsket temperatur (med klokken); det oransje lyset tennes og varmeelementet begynner å varmes opp. Når ønsket temperatur er nådd, slukkes det oransje varmelyset. Termostaten vil opprettholde ønsket temperatur ved automatisk å slå varmeelementet på og av. Dette opprettholder ønsket temperatur og sparer strøm. Du kan begynne å steke.
6. For steking, bruk de medfølgende kurvene, fest håndtakene først (montering gjelder ikke for RCPBG 16H-modellen). Legg maten i kurven og dypp den ned i oljen. Når maten er prøvd, heng kurven opp på spikeren for å la oljen falle av. Bær alltid kurven med håndtaket.
7. Dekslene er designet for å holde innholdet varmt og beskytte det mot smuss. Hvis du vil bruke dekslene, sørg for at de ikke er våte.
8. Når du er ferdig med arbeidet, setter du temperaturkontrollknappen til "0", og slår deretter av enheten med på/av-knappen.
9. Ordne deretter varmeelementene som vist i figuren under. Flytt panelet 90° og plasser varmeelementene vertikalt over tanken. På denne måten vil resten av oljen strømme inn i tanken.

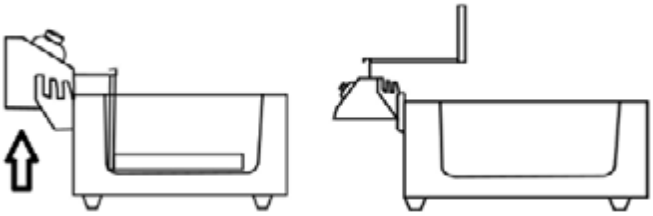

10. Våre frityrkokere er utstyrt med en sikkerhetsknapp. Når varmeelementet vippes bakover, snur det seg automatisk for å unngå ulykker.
11. Det anbefales å kun bruke flytende olje eller fett i frityrkokeren for å unngå skader på temperaturbegrenseren. Det anbefales ikke å legge blokkfett i frityrkokeren – blokkfett bør smeltes før det legges i frityrkokeren.
12. OBS! Enheten har en sensor som forhindrer overoppheting. Hvis enheten overopphetes når den er i bruk, slår den seg automatisk av. Deretter er det nødvendig å vente til enheten er avkjølt og å tilbakestille beskyttelsen ved å trykke på "RESET". Enheten kan brukes igjen.
13. Tøm den brukte oljen fra tanken til en separat beholder gjennom tappekranen. I modeller med skap er avløpskranene plassert inne i dem. Kast oljen i henhold til lokale forskrifter.

3.4. Rengjøring og vedlikehold

a) Trekk ut støpselet og la apparatet avkjøles helt før hver rengjøring, justering eller utskifting av tilbehør, eller hvis apparatet ikke er i bruk.
b) Bruk kun ikke-etsende rengjøringsmidler til å rengjøre overflaten.
c) Bruk kun milde, næringsmiddelgodkjente vaskemidler til å vaske enheten.
d) Etter rengjøring må alle deler av apparatet tørkes helt før det tas i bruk igjen.
e) Oppbevar enheten på et tørt og kjølig sted, uten fuktighet og direkte sollys.
f) Apparatet må ikke sprayes med vannstråle eller senkes ned i vann.
g) Ikke la vann trenge inn i apparatet gjennom ventilasjonsåpningene i apparathuset.
h) Rengjør ventilasjonsåpningene med en børste og trykkluft.
i) Enheten må inspiseres regelmessig for å kontrollere den tekniske effektiviteten og oppdage eventuelle skader.
j) Ikke bruk skarpe gjenstander og/eller metallgjenstander til rengjøring (f.eks. stålbørste eller metallspatel), da disse kan skade apparatets overflatemateriale.
k) Enheten må ikke rengjøres med syreholdige stoffer, medisinske midler, fortynningsmidler, drivstoff, oljer eller andre kjemiske stoffer, da dette kan skade enheten.

Denna användarmanual har översatts med maskinöversättning. Vi har ansträngt oss för att säkerställa att översättningen är korrekt, men observera att automatiska översättningar inte är perfekta och inte är avsedda att ersätta mänskliga översättare. Den officiella versionen av användarmanualen är på engelska. Eventuella skillnader mellan den översatta versionen och den engelska originalversionen är inte juridiskt bindande. Om du har några frågor om översättningens riktighet, se den engelska versionen, som är den officiella referensen. Fler språkversioner finns tillgängliga på begäran via info@expondo.com .

Tekniska data

Parameterbeskrivning	Parametervärde						
Produktnamn	Elektrisk fritös						
Modell	RCPBG 16H	RCPKF 26DSH	RCPSF 26ETH	RCPKF 13DSH	RCPSF 13ETH	RCPSF 18ETH	RCPSF 9ETH
Märkspänning [V~] / Frekvens [Hz]	230/50	400 /50	230/50	400/50	230/50	230/50	230/50
Nominell effekt [W]	3000	10 000	6000	5000	3000	6000	3000
Kapacitet [L]	23	26	26	13	13	18	9
Drifttemperaturområde [°C]	50 – 190	50 – 190	50 – 190	50 – 190	50 – 190	50 – 190	50 – 190
IP-skyddsklass (Kapslingsklass)	-	IPX4	-	IPX4	IPX3	-	IPX3
Mått [bredd x djup x höjd; mm]	580x562x361	530x730x900	690x510x360	520x360x920	360x540x360	570x460x340	350x500x350
Vikt [kg]	14	29	16,6	16	9	14	7,3
Maxvikt på stekinsatsen [kg]	1,3	-	-	-	-	-	-

1. Allmän beskrivning

Bruksanvisningen är avsedd att underlätta en säker och problemfri användning av apparaten. Produkten är konstruerad och tillverkad i enlighet med strikta tekniska riktlinjer, med hjälp av modern teknik och komponenter. Dessutom har den tilverkats i enlighet med de mest noggranna kvalitetsstandarderna.

ANVÄND INTE APPARATEN OM DU INTE HAR LÄST IGENOM OCH FÖRSTÅTT DENNA BRUKSANVISNING.

För att öka apparatens livslängd och säkerställa en problemfri drift ska du använda den i enlighet med denna bruksanvisning och regelbundet utföra underhållsåtgärder. De tekniska data och specifikationer som anges i denna bruksanvisning är aktuella. Tillverkaren förbehåller sig rätten att göra ändringar i samband med kvalitetsförbättringar. Med beaktande av tekniska framsteg och möjligheten att begränsa buller har apparaten designats och byggts så att risken för bulleremission minskas till lägsta möjliga nivå.

Förklaring av symbolerna

Produkten uppfyller de relevanta säkerhetsstandarderna.

Läs instruktionerna före användning.

Produkten måste återvinnas.

VARNING! eller **FÖRSIKTIGHET!** eller **KOM IHÅG!** Gäller den givna situationen. (allmän varningsskylt)

UPPMÄRKSAMHET! Varning för elektrisk stöt!

UPPMÄRKSAMHET! Het yta, risk för brännskador!

Använd endast inomhus.

OBSERVERA! **Illustrationerna i denna bruksanvisning är endast avsedda som referens och vissa detaljer kan skilja sig från den faktiska produkten.**

2. Användningssäkerhet

OBS! Läs alla säkerhetsvarningar och alla instruktioner. Om varningarna och instruktionerna inte följs kan det leda till elektriska stötar, brand och/eller allvarliga personskador eller till och med dödsfall.
Termerna "enhet" eller "produkt" används i varningarna och instruktionerna att referera till
Elektrisk fritös.

2.1. Elsäkerhet

a) Stickproppen måste passa i eluttaget. Modifiera aldrig stickproppen på något sätt. Användade av originalstickpropp och passande vägguttag minskar risken för elektriska stötar.
b) Undvik att röra vid jordade element som rör, värmeelement, pannor och kylskåp. Det finns en ökad risk för elektriska stötar om den jordade apparaten utsätts för regn, kommer i direkt kontakt med en våt yta eller används i en fuktig miljö. Vatten som tränger in i apparaten ökar risken för skador på apparaten och för elektriska stötar.
c) Vidrör inte apparaten med våta eller fuktiga händer.
d) Använd kabeln endast för det avsedda ändamålet. Använd den aldrig för att bära apparaten eller för att dra ut stickproppen ur ett uttag. Håll kabeln borta från värmekällor, olja, vassa kanter och rörliga delar. Skadade eller trassliga kablar ökar risken för elektriska stötar.
e) Om det inte går att undvika att använda apparaten i en fuktig miljö bör en jordfelsbrytare (JFB) användas. Användning av en jordfelsbrytare (JFB) minskar risken för elektriska stötar.
f) Använd inte apparaten om strömsladden är skadad eller visar tydliga tecken på slitage. En skadad strömkabel ska bytas ut av en behörig elektriker eller tillverkarens servicecenter.
g) För att undvika elektriska stötar, sänk inte ner sladden, stickproppen eller apparaten i vatten eller andra vätskor. Använd inte apparaten på våta ytor.
h) OBS! LIVSFARA! Vid rengöring får apparaten aldrig sänkas i vatten eller andra vätskor.
i) Använd inte i mycket fuktiga miljöer eller i närheten av vattentankar.
j) Förhindra att apparaten blir våt. Risk för elektrisk stöt!
k) Anslutning av enheter som kräver 400V-ström bör göras av en behörig elektriker.
l) Tillräckligt överbelastningsskydd av den elektriska installationen måste tillhandahållas.

2.2. Säkerhet på arbetsplatsen

a) Se till att arbetsplatsen är ren och väl upplyst. En stökig eller dåligt upplyst arbetsplats kan leda till olyckor. Försök att tänka i förväg, var försiktig, uppmärksam på vad som händer och använd sunt förnuft när du arbetar med apparaten.
b) Använd inte apparaten i en potentiellt explosiv miljö, t.ex. i närheten av brandfarliga vätskor, gaser eller damm.

c) Om du upptäcker skador eller oregelbunden/felaktig funktion ska du omedelbart stänga av apparaten och rapportera detta till en överordnad utan dröjsmål.
d) Om det finns några tvivel om enhetens korrekta funktion, kontakta tillverkarens supporttjänst.
e) Endast tillverkarens serviceställe får reparera enheten. Försök inte reparera självständigt!
f) Vid brand, använd en pulver- eller kolsyresläckare (CO2) (en brandsläckare som är avsedd att användas på spänningssatta elektriska apparater) för att släcka branden.
g) Barn eller obehöriga får inte gå in på en arbetsplats. (En distraktion kan leda till att du förlorar kontrollen över enheten).
h) Använd apparaten i ett väl ventilerat utrymme.
i) Förvara denna bruksanvisning så att den finns tillgänglig för framtida bruk/information. Om apparaten överlåts till en tredje part måste bruksanvisningen överlåtas tillsammans med apparaten.
j) Förvara förpackningsdelar och små monteringsdelar på en plats som är oåtkomlig för barn.
k) Håll apparaten borta från barn och djur.
l) Om denna apparat används tillsammans med annan utrustning ska även de övriga bruksanvisningarna följas.

Kom ihåg! Skydda barn och andra personer som befinner sig i närheten när du använder apparaten.

2.3. Personlig säkerhet

a) Använd inte apparaten om du är trött, sjuk eller påverkad av alkohol, narkotika eller mediciner som kan försämra förmågan att använda apparaten avsevärt.
b) Apparaten är inte konstruerad för att hanteras av personer (inklusive barn) med nedsatta mentala och sensoriska funktioner eller personer som saknar relevant erfarenhet och/eller kunskap, såvida de inte övervakas av en person som ansvarar för deras säkerhet eller såvida de inte har fått instruktioner om hur apparaten ska användas.
c) Apparaten får endast hanteras av personer som är fysiskt lämpade för att hantera den, som har genomgått lämplig utbildning, som är bekanta med denna bruksanvisning och som har utbildats inom ramen för arbetsskydd och -säkerhet.
d) Använd sunt förnuft och var uppmärksam när du arbetar med apparaten. Tillfällig brist på koncentration vid användning av apparaten kan leda till allvarliga personskador.
e) För att förhindra att apparaten sätts på av misstag, se till att brytaren är i det avstängda läget OFF innan du ansluter apparaten till en strömkälla.
f) Överskatta inte dina förmågor. Håll hela tiden balansen och var i ett stadigt läge när du använder apparaten. Detta ger bättre kontroll över apparaten i oväntade situationer.
g) Apparaten är inte en leksak. Barn måste hållas under uppsikt för att säkerställa att de inte leker med apparaten.
h) Stoppa inte in händerna eller andra föremål i apparaten medan den används!
i) OBS: Under drift blir vissa delar av enheten mycket varma – skållningsrisk! Rör inte dessa element med dina bara händer! Ta fram lagad mat med hjälp av tång eller annan köksutrustning.

2.4. Säker användning av apparaten

a) Använd inte enheten om ON/OFF-knappen inte fungerar korrekt (slår inte på och av enheten). Enheter som inte kan slås på och av med ON/OFF-knappen är farliga, bör inte användas och måste repareras.
b) Koppla bort apparaten från strömförsörjningen innan justering, rengöring och underhåll påbörjas. En sådan förebyggande åtgärd minskar risken för oavsiktlig aktivering.
c) Förvara apparaten på en säker plats när den inte används, så att den är utom räckhåll för barn och personer som inte är bekanta med apparaten och som inte har läst bruksanvisningen. Apparaten kan vara farlig för oerfarna användare.
d) Håll apparaten i perfekt tekniskt skick. Kontrollera före varje användning efter allmänna skador och särskilt efter spruckna delar eller element och för andra förhållanden som kan påverka enhetens säker användning. Om du upptäcker skador ska du lämna in apparaten för reparation innan användning.
e) Förvara apparaten utom räckhåll för barn.
f) Reparation eller underhåll av apparaten skall utföras av kvalificerade personer och endast med originalreservdelar. Detta säkerställer en säker användning.

g) För att säkerställa apparatens driftsäkerhet får fabriksmonterade skydd inte avlägsnas och skruvar inte lossas.
h) Vid transporten och hanteringen av apparaten mellan lagringsplatsen och destinationen, följ de arbetshälso- och säkerhetsprinciper för manuellt transportarbete som gäller i det land där apparaten kommer att användas.
i) Apparaten får inte flyttas, justeras eller roteras under arbetets gång.
j) Lämna inte apparaten utan uppsikt när den används.
k) Rengör apparaten regelbundet för att förhindra att tuffa smutsavlagringar fastnar.
l) Enheten är inte en leksak. Rengöring och underhåll får inte utföras av barn utan övervakning av en vuxen person.
m) Ha inte igång apparaten när den är tom.
n) Det är förbjudet att göra ingrepp i apparatens konstruktion för att ändra dess parametrar eller konstruktion.
o) Håll apparaten borta från eld- och värmekällor.
p) Täck inte över ventilationsöppningarna!
q) Det är förbjudet att flytta fritösen med het olja! Oljan kan hålla en hög temperatur även i 6-7 timmar.
r) Vänd inte fritösen "upp och ner", det kan skada den.
s) Det är förbjudet att slå på apparaten om skålen inte är fylld med olja.
t) Det finns risk för brand om oljan i fritösen är under miniminivån.
u) NOTERA! Gammal olja har en lägre flampunkt och är mer benägen att snabbt koka.
v) Enheten måste installeras så att het olja eller mat inte utsätts för vatten.
w) Kontrollera alltid att oljenivån ligger mellan de två markeringarna på sidan av tanken.
x) Under drift når apparaten höga temperaturer. Placera inte apparaten nära lättantändliga eller lättsmälta ytor eller nära lättantändliga material.

OBS! Trots den säkra konstruktionen av apparaten och dess skyddsfunktioner, och trots användningen av ytterligare element som skyddar användaren, finns det fortfarande en liten risk för olycka eller skada vid användning av apparaten. Var hela tiden uppmärksam och använd sunt förnuft när du använder apparaten.

3. Riktlinjer för användning

Fritösen är exklusivt designad för att fritera mat.
Använd inte fritösen för att:

- Värm andra ämnen eller föremål.
- Värm upp vätskor som innehåller socker, sötningsmedel, syror, baser eller alkoholer.
- Värm eller värm upp brandfarliga, skadliga, särskilt flyktiga eller andra giftiga ämnen.

Enheten är avsedd för kommersiellt bruk. Den kan användas på restauranger, hotell, matsalar etc. Använd inte enheten kontinuerligt i massproduktion av livsmedel.
Användaren är ansvarig för alla skador som uppstår till följd av icke avsedd användning av apparaten.

3.1. Beskrivning av apparaten

RCPBG 16H

RCPKF 26DSH

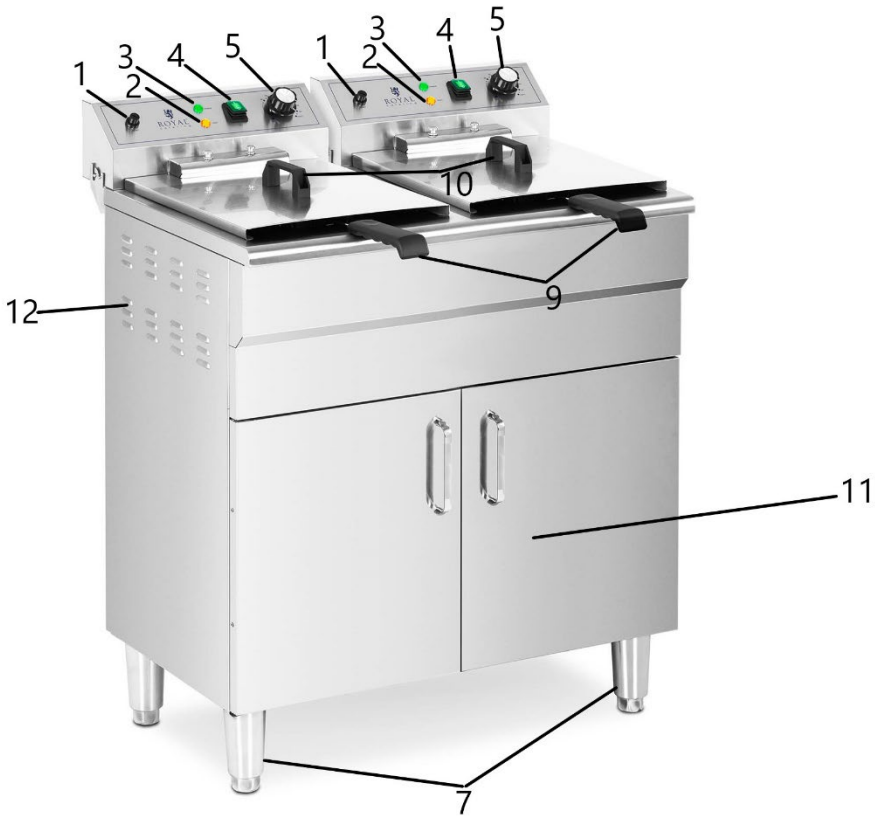

RCPKF 13DSH

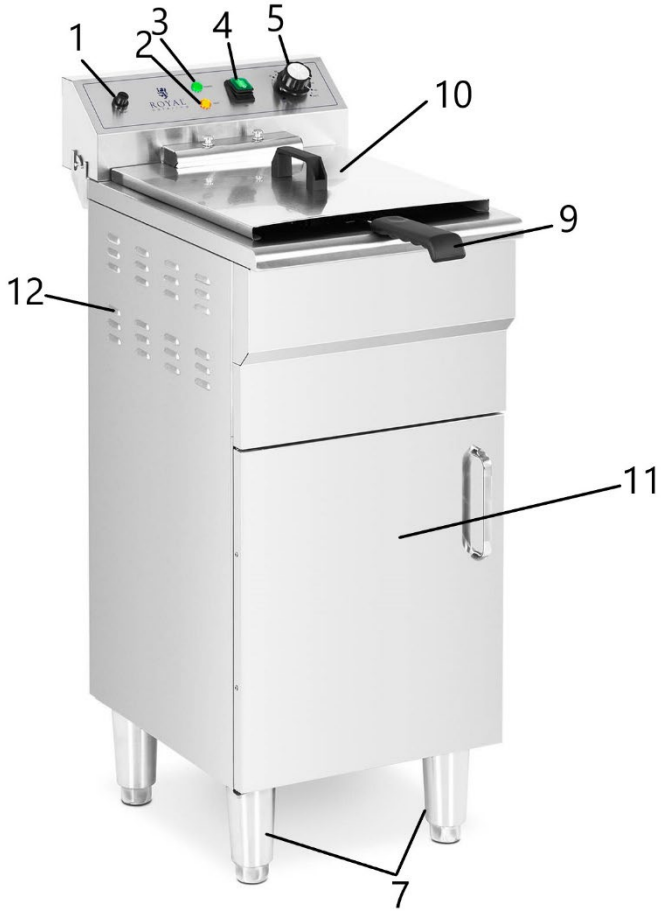

RCPSF 26ETH, RCPSF 13ETH, RCPSF 18ETH, RCPSF 9ETH

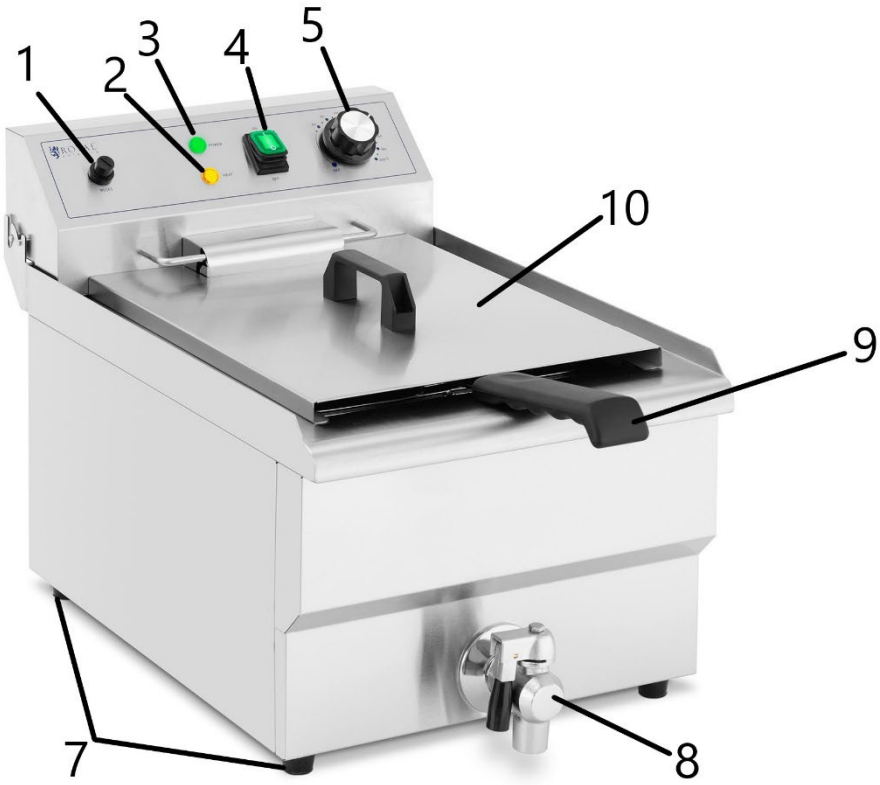

Figuren ovan visar RCPSF 13ETH och RCPSF 9ETH. RCPSF 26ETH och RCPSF 18ETH är tvillingmodeller. Alla knappar, vred och funktioner är desamma som på de enskilda modellerna.

1. RESET-knapp
2. Värme-LED
3. Strömlampa
4. På/av-knapp
5. Temperaturkontrollratt
6. Kontrollpanelens handtag
7. Fötter
8. Oljeavtappningskran
9. Korghandtag
10. Täck
11. Skåp
12. Ventilationshål

3.2. Förberedelser för användning

APPARATENS PLACERING

Omgivningstemperaturen får inte överstiga 40°C och den relativa luftfuktigheten bör vara lägre än 85%. Se till att det finns god ventilation i rummet där apparaten används. Det ska vara minst 10 cm mellan varje sida av apparaten och väggen eller andra föremål.

Placera enheten på en värmebeständig basis!

Apparaten ska alltid användas när den är placerad på en jämn, stabil, ren, brandsäker och torr yta, och vara utom räckhåll för barn och personer med begränsade mentala och sensoriska funktioner. Placera apparaten så att du alltid har tillgång till stickproppen. Elkabeln som ansluts till apparaten måste vara ordentligt jordad och motsvara de tekniska uppgifterna på produktetiketten.

Använd endast enheten i horisontellt läge. Skaka inte enheten.

Ta isär apparaten och alla dess komponenter och rengör dem innan första användningen.
Det kan finnas en bränd lukt när den används första gången – detta är en normal förekomst av ny produkt under uppvärmning. Se till att ventilationen är god.

MONTERING AV APPARATEN

Före användning, fäst handtaget på korgen. Montera hållaren enligt bilden nedan. (Att fästa handtaget gäller inte RCPBG 16H-modellen).

Montera korgens handtag på rätt sätt.
Bild enligt nedan:

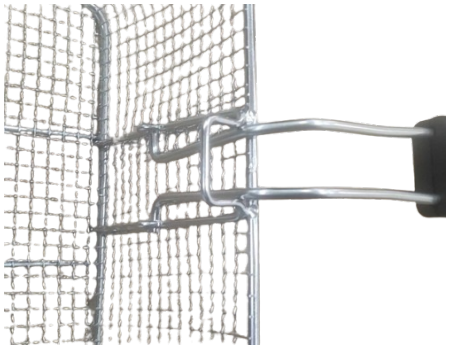

Fel

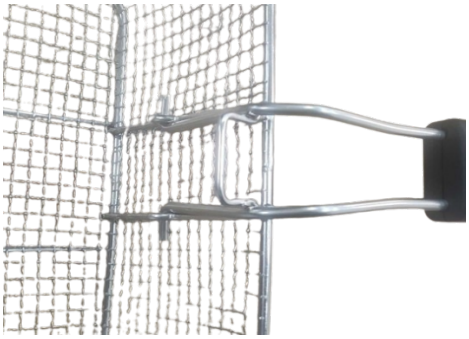

Rätta

Observera : Rester av stekta föremål kan orsaka spalten i kranens inre ventil och orsaka läckage av olja!

Elektrisk anslutning

Alla modeller av enheten, som drivs av en spänning på 400V, kräver en elektrisk anslutning. Anslut kablarna som kommer från enheten (L1, L2, L3, PE och N) till strömkontakten. Anslutningen ska göras av en behörig elektriker.

3.3. Användning av apparaten

1. Jorda enhetens hölje med hjälp av jordterminalen på enhetens baksida.
2. Fyll tankarna med olja så att nivån är mellan markeringarna för minimum och maxnivå.

3. Innan du ansluter enheten till strömförsörjningen, kontrollera alltid att temperaturkontrollratten är inställd på "0".
4. Anslut nätsladden till ett eluttag.
5. Använd ON/OFF-knappen för att slå på enheten (tvillingmodeller har separata strömbrytare, indikatorer och en temperaturkontrollratt för varje modul). Den gröna lampan kommer att tändas. Välj sedan önskad temperatur (medurs); den orange lampan tänds och värmeelementet börjar värmas upp. När den önskade temperaturen har uppnåtts släcks den orangefärgade lampan. Termostaten bibehåller önskad temperatur genom att automatiskt slå på och av värmeelementet. Detta håller den önskade temperaturen och sparar el. Du kan börja steka.
6. För stekning, använd de medföljande korgarna, fäst handtagen först (montering gäller inte modellen RCPBG 16H). Lägg maten i korgen och sänk ner den i oljan. När maten är provad, häng upp korgen på spiken för att låta oljan släppa av. Bär alltid korgen med hjälp av handtaget.
7. Omslagen är designade för att hålla innehållet varmt och skydda det från smuts. Om du vill använda överdragen, se till att de inte är blöta.
8. När du är klar med arbetet, ställ in temperaturreglaget på "0" och stäng sedan av enheten med på/av-knappen.
9. Ordna sedan värmeelementen enligt bilden nedan. Flytta panelen 90° och placera värmeelementen vertikalt ovanför tanken. På så sätt kommer resten av oljan att rinna in i tanken.

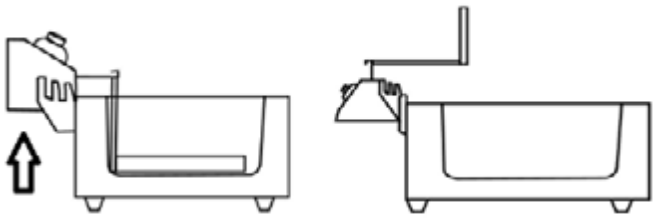

10. Våra fritöser är utrustade med en säkerhetsknapp. När värmeelementet lutas bakåt vrids det automatiskt för att förhindra olyckor.
11. Det rekommenderas att endast använda flytande olja eller fett i fritösen för att undvika skador på temperaturbegränsaren. Det rekommenderas inte att lägga blockfett i fritösen – blockfett bör smältas innan det sätts i fritösen.
12. OBS! Enheten har en sensor som förhindrar att den överhettas. Om enheten överhettas när den används stängs den av automatiskt. Sedan är det nödvändigt att vänta tills enheten har svalnat och att återställa skyddet genom att trycka på "RESET". Enheten kan användas igen.
13. Töm den använda oljan från tanken till en separat behållare genom avtappningskranen. I modeller med skåp är avloppskranarna placerade inuti dem. Kassera oljan i enlighet med lokala föreskrifter.

3.4. Rengöring och underhåll

a) Dra ut stickproppen och låt apparaten svalna helt före varje rengöring, justering eller byte av tillbehör, eller om apparaten inte används.
b) Använd endast icke-korrosiva rengöringsmedel för att rengöra ytan.
c) Använd endast milda, livsmedelssäkra rengöringsmedel för att tvätta apparaten.
d) Efter att apparaten har rengjorts ska alla delar torkats helt innan den används igen.
e) Förvara apparaten på en torr och sval plats som är skyddad mot fukt och direkt solljus.
f) Apparaten får inte sprutas med en vattenstråle eller sänkas ned i vatten.
g) Låt inte vatten tränga in i apparaten genom ventilationsöppningarna i apparatens hölje.
h) Rengör ventilationsöppningarna med en borste och tryckluft.
i) Apparaten måste inspekteras regelbundet för att kontrollera dess tekniska effektivitet och upptäcka eventuella skador.
j) Använd inte vassa föremål och/eller metallföremål för rengöring (t.ex. en stålborste eller en metallspatel) eftersom de kan skada apparatens ytmaterial.
k) Rengör inte apparaten med syrahaltiga ämnen, medel för medicinska ändamål, förtunningsmedel, bränsle, oljor eller andra kemiska ämnen eftersom det kan skada apparaten.

Este Manual do Usuário foi traduzido usando tradução automática. Fizemos todos os esforços para garantir que a tradução seja precisa, mas observe que as traduções automatizadas não são perfeitas e não têm como objetivo substituir tradutores humanos. A versão oficial do Manual do Usuário está em inglês. Quaisquer diferenças entre a versão traduzida e o original em inglês não são juridicamente vinculativas. Caso tenha alguma dúvida sobre a precisão da tradução, consulte a versão em inglês, que é a referência oficial. Versões em outros idiomas estão disponíveis mediante solicitação através de info@expondo.com.

Dados técnicos

Descrição do parâmetro	Valor do parâmetro						
Nome do produto	Fritadeira elétrica						
Modelo	RCPBG 16H	RCPKF 26DSH	RCPSF 26ETH	RCPKF 13DSH	RCPSF 13ETH	RCPSF 18ETH	RCPSF 9ETH
Tensão nominal [V~] / Frequência [Hz]	230/50	400 /50	230/50	400/50	230/50	230/50	230/50
Potência nominal [W]	3000	10 000	6000	5000	3000	6000	3000
Capacidade [L]	23	26	26	13	13	18	9
Alcance da temperatura [°C]	50 – 190	50 – 190	50 – 190	50 – 190	50 – 190	50 – 190	50 – 190
Grau de proteção IP	-	IPX4	-	IPX4	IPX3	-	IPX3
Dimensões [Largura x Profundidade x Altura; mm]	580x562 x361	530x730x9 00	690x510x3 60	520x360 x920	360x540x3 60	570x460x34 0	350x500x3 50
Peso [kg]	14	29	16,6	16	9	14	7,3
Peso máximo do inserto de fritura [kg]	1,3	-	-	-	-	-	-

1. Descrição geral

O manual do utilizador foi concebido para ajudar na utilização segura e sem problemas do dispositivo. O produto é concebido e fabricado de acordo com diretrizes técnicas rigorosas, utilizando tecnologias e componentes de última geração. Além disso, é produzido em conformidade com as mais rigorosas normas de qualidade.

NÃO UTILIZE O DISPOSITIVO SEM TER LIDO E COMPREENDIDO ESTE MANUAL DO UTILIZADOR.

Para aumentar a vida útil do aparelho e garantir um funcionamento sem problemas, utilize-o de acordo com este manual de instruções e efetue regularmente tarefas de manutenção. Os dados técnicos e as especificações contidas neste manual do utilizador estão atualizados. O fabricante reserva-se o direito de efetuar alterações associadas à melhoria da qualidade. O dispositivo foi concebido para reduzir ao mínimo os riscos de emissão de ruído, tendo em conta o progresso tecnológico e as oportunidades de redução do ruído.

Legenda

CE O produto está em conformidade com as normas de segurança aplicáveis.

Leia as instruções antes de utilizar.

O produto deve ser reciclado.

AVISO! ou **CUIDADO!** ou **LEMBRETE!** Aplicável à situação dada. (sinal de advertência geral)

ATENÇÃO! Aviso de choque elétrico!

ATENÇÃO! Superfície quente, risco de queimaduras!

Utilizar apenas em espaços interiores.

POR FAVOR, OBSERVE! Os desenhos deste manual servem apenas para fins ilustrativos e, em alguns pormenores, podem diferir do produto real.

2. Segurança de utilização

ATENÇÃO! Ler todas as precauções de segurança e todas as instruções. O não cumprimento dos avisos e instruções pode resultar em choque elétrico, incêndio e/ou ferimentos graves ou mesmo morte.
Os termos “dispositivo” ou “produto” são usados nos avisos e instruções para se referir a
Fritadeira elétrica.

2.1. Segurança elétrica

a) A ficha deve encaixar na tomada. Não alterar a ficha de nenhum modo. A utilização de fichas originais e de tomadas adequadas reduz o risco de choque elétrico.
b) Evitar tocar em elementos ligados à terra, como tubos, aquecedores, caldeiras e frigoríficos. Existe um risco acrescido de choque elétrico se o aparelho ligado à terra for exposto à chuva, entrar em contacto direto com uma superfície molhada ou funcionar num ambiente húmido. A entrada de água no aparelho aumenta o risco de danos no aparelho e de choques elétricos.
c) Não tocar no aparelho com as mãos molhadas ou húmidas.
d) Utilizar o cabo apenas para o fim a que se destina. Nunca o utilize para transportar o aparelho ou para retirar a ficha de uma tomada. Manter o cabo afastado de fontes de calor, óleo, arestas afiadas ou peças móveis. Cabos danificados ou emaranhados aumentam o risco de choque elétrico.
e) Se a utilização do aparelho num ambiente húmido não puder ser evitada, deve ser aplicado um dispositivo de corrente residual (RCD). A utilização de um RCD reduz o risco de choque elétrico.
f) Não utilize o dispositivo se o cabo de alimentação estiver danificado ou apresentar sinais óbvios de desgaste. Um cabo de alimentação danificado deve ser substituído por um eletricista qualificado ou pelo centro de assistência técnica do fabricante.
g) Para evitar choques elétricos, não mergulhe o cabo, a ficha ou o aparelho em água ou outros líquidos. Não utilizar o aparelho em superfícies molhadas.
h) ATENÇÃO! PERIGO DE VIDA! Durante a limpeza, nunca mergulhe o aparelho em água ou noutros líquidos.
i) Não utilizar em ambientes muito húmidos ou na proximidade direta de depósitos de água.
j) Evitar que o aparelho se molhe. Risco de choque elétrico!
k) A conexão de dispositivos que requerem corrente de 400 V deve ser feita por um eletricista qualificado.
l) Deve ser fornecida proteção adequada contra sobrecarga da instalação elétrica.

2.2. Segurança no local de trabalho

a) Certifique-se de que o local de trabalho está limpo e bem iluminado. Um local de trabalho desarrumado ou mal iluminado pode dar origem a acidentes. Tente pensar no futuro, observar o que se está a passar e usar o bom senso ao trabalhar com o aparelho.
b) Não utilize o aparelho num ambiente potencialmente explosivo, por exemplo, na presença de líquidos, gases ou poeiras inflamáveis.
c) Se detectar danos ou um funcionamento irregular, desligue imediatamente o aparelho e comunique-o de imediato a um supervisor.
d) Caso tenha alguma dúvida quanto ao correto funcionamento do aparelho, entre em contato com o serviço de suporte do fabricante.
e) Somente o ponto de serviço do fabricante pode reparar o dispositivo. Não tente fazer nenhum reparo por conta própria!
f) Em caso de incêndio, utilize um extintor de pó ou de dióxido de carbono (CO2) (um extintor destinado a ser utilizado em aparelhos elétricos sob tensão) para o apagar.
g) É proibido que crianças ou pessoas não autorizadas entrem na estação de trabalho. (Uma distração pode resultar na perda de controle do dispositivo).
h) Utilizar o aparelho num local bem ventilado.
i) Mantenha este manual disponível para referência futura. Se este aparelho for transmitido a terceiros, o manual deve ser transmitido com ele.
j) Guardar os elementos da embalagem e as pequenas peças de montagem num local não acessível às crianças.
k) Manter o aparelho afastado de crianças e animais.
l) Se este dispositivo for utilizado em conjunto com outro equipamento, as restantes instruções de utilização também devem ser seguidas.

Lembrete! Quando utilizar o aparelho, proteja as crianças e outras pessoas que se encontrem nas proximidades.

2.3. Segurança pessoal

a) Não utilize o aparelho se estiver cansado, doente ou sob a influência de álcool, estupefacientes ou medicamentos que possam afetar significativamente a capacidade de utilizar o aparelho.
b) O aparelho não foi concebido para ser manuseado por pessoas (incluindo crianças) com funções mentais e sensoriais limitadas ou por pessoas sem experiência e/ou conhecimentos relevantes, exceto se forem supervisionadas por uma pessoa responsável pela sua segurança ou se tiverem recebido instruções sobre o modo de funcionamento do aparelho.
c) O aparelho só pode ser manuseado por pessoas fisicamente aptas, capazes de o manusear, com formação adequada, familiarizadas com este manual e com formação no âmbito da segurança e saúde no trabalho.
d) Ao trabalhar com o dispositivo, use o bom senso e mantenha-se alerta. A perda temporária de concentração durante a utilização do aparelho pode provocar ferimentos graves.
e) Para evitar que o aparelho se ligue acidentalmente, certifique-se de que o interruptor está na posição OFF (desligado) antes de o ligar a uma fonte de alimentação.
f) Não sobrevalorize as suas capacidades. Ao utilizar o aparelho, mantenha-se equilibrado e estável em todos os momentos. Isto garante um melhor controlo do dispositivo em situações inesperadas.
g) O dispositivo não é um brinquedo. As crianças devem ser vigiadas para garantir que não brincam com o aparelho.
h) Não colocar as mãos ou outros objetos no interior do aparelho enquanto este estiver a ser utilizado!
i) NOTA: Durante o funcionamento, alguns elementos do dispositivo ficam muito quentes – risco de queimaduras! Não toque nesses elementos com as mãos desprotegidas! Retire as refeições cozidas usando pinças ou outros utensílios de cozinha.

2.4. Utilização segura do dispositivo

a) Não utilize o dispositivo se o interruptor ON/OFF não funcionar corretamente (não ligar nem desligar o dispositivo). Dispositivos que não podem ser ligados e desligados usando o interruptor ON/OFF são perigosos, não devem ser operados e devem ser reparados.
b) Desligar o aparelho da alimentação elétrica antes de iniciar a regulação, a limpeza e a manutenção. Esta medida preventiva reduz o risco de ativação acidental.
c) Quando não estiver a ser utilizado, guarde-o num local seguro, longe do alcance de crianças e de pessoas não familiarizadas com o dispositivo e que não tenham lido o manual do utilizador. O aparelho pode constituir um perigo nas mãos de utilizadores inexperientes.
d) Manter o aparelho em perfeitas condições técnicas. Antes de cada utilização, verifique se há danos gerais e, especialmente, se há peças ou elementos rachados e se há quaisquer outras condições que possam afetar a operação segura do dispositivo. Se forem detetados danos, entregar o aparelho para reparação antes de o utilizar.
e) Manter o aparelho fora do alcance das crianças.
f) A reparação ou manutenção do aparelho deve ser efetuada por pessoal qualificado, utilizando apenas peças sobressalentes originais. Isto garantirá uma utilização segura.
g) Para garantir a integridade operacional do dispositivo, não remova as proteções montadas na fábrica e não desaperte nenhum parafuso.
h) Ao transportar e manusear o aparelho entre o armazém e o local de destino, respeite os princípios de segurança e saúde no trabalho para operações de transporte manual em vigor no país onde o aparelho será utilizado.
i) Não deslocar, ajustar ou rodar o aparelho durante o trabalho.
j) Não deixar o aparelho sem vigilância enquanto estiver a ser utilizado.
k) Limpe o aparelho regularmente para evitar a acumulação de sujidade persistente.
l) O dispositivo não é um brinquedo. A limpeza e a manutenção não podem ser efetuadas por crianças sem a supervisão de um adulto.
m) Não colocar o aparelho em funcionamento quando estiver vazio.
n) É proibido interferir na estrutura do dispositivo para alterar os seus parâmetros ou a sua construção.
o) Manter o aparelho afastado de fontes de fogo e calor.
p) Não tapar as aberturas de ventilação!
q) É proibido movimentar a fritadeira com óleo quente! O óleo pode manter uma temperatura alta mesmo por 6-7 horas.
r) Não vire a fritadeira “de cabeça para baixo”, pois pode danificá-la.
s) É proibido ligar o aparelho se a tigela não estiver cheia de óleo.
t) Existe risco de incêndio se o óleo na fritadeira estiver abaixo do nível mínimo.
u) OBSERVAÇÃO! Óleo velho tem um ponto de fulgor mais baixo e é mais propenso a ebulição rápida.
v) O dispositivo deve ser instalado de modo que óleo ou alimentos quentes não fiquem expostos à água.
w) Verifique sempre se o nível do óleo está entre as duas marcas na lateral do tanque.
x) Durante o funcionamento, o aparelho atinge altas temperaturas. Não coloque o aparelho perto de superfícies inflamáveis ou que derretam facilmente, nem perto de materiais inflamáveis.

ATENÇÃO! Apesar da conceção segura do aparelho e das suas características de proteção, e apesar da utilização de elementos adicionais que protegem o operador, existe ainda um ligeiro risco de acidente ou lesão durante a utilização do aparelho. Mantenha-se alerta e use o bom senso quando utilizar o dispositivo.

3. Orientações de utilização

A fritadeira foi projetada exclusivamente para fritar alimentos.
Não utilize a fritadeira para:

- Aquecer outras substâncias ou objetos.
- Aqueça líquidos que contenham açúcar, adoçantes, ácidos, bases ou álcoois.
- Aquecer ou aquecer substâncias inflamáveis, nocivas, particularmente voláteis ou quaisquer outras substâncias tóxicas.

O dispositivo é destinado ao uso comercial. Pode ser usado em restaurantes, hotéis, cantinas, etc. Não utilize o dispositivo continuamente na produção em massa de alimentos.
O utilizador é responsável por quaisquer danos resultantes de uma utilização não intencional do dispositivo.

3.1. Descrição do dispositivo

RCPBG 16H

RCPKF 26DSH

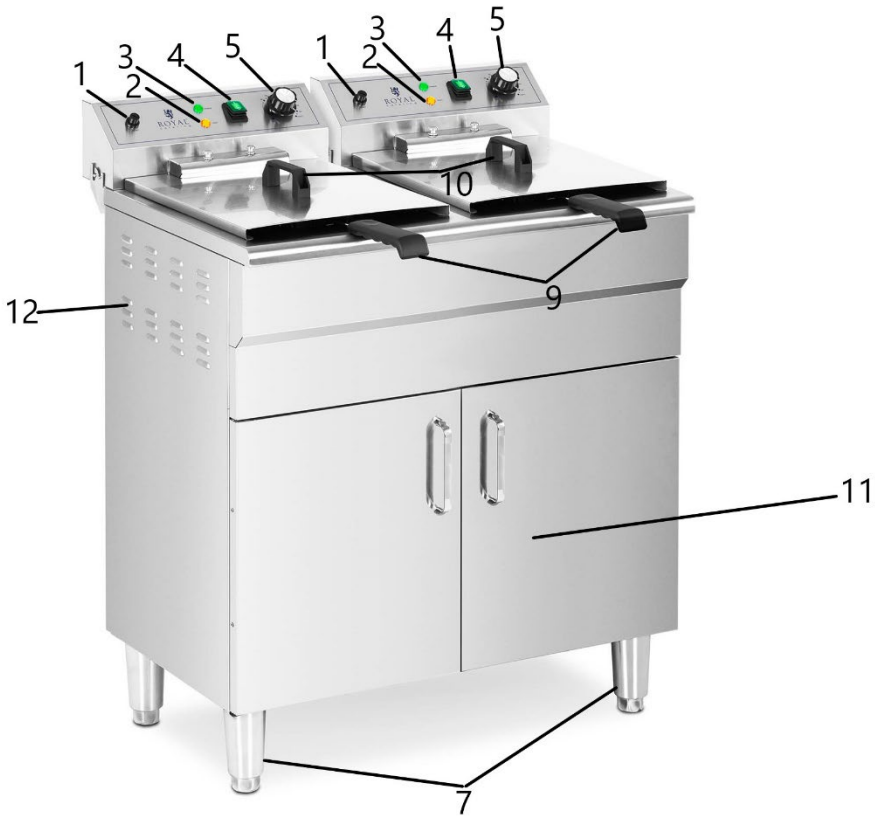

RCPKF 13DSH

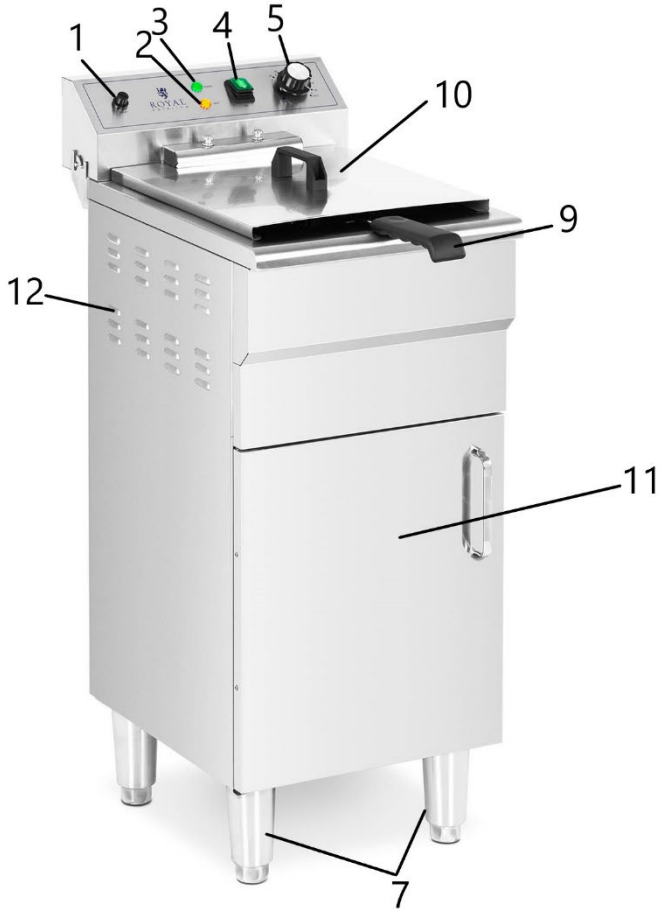

RCPSF 26ETH, RCPSF 13ETH, RCPSF 18ETH, RCPSF 9ETH

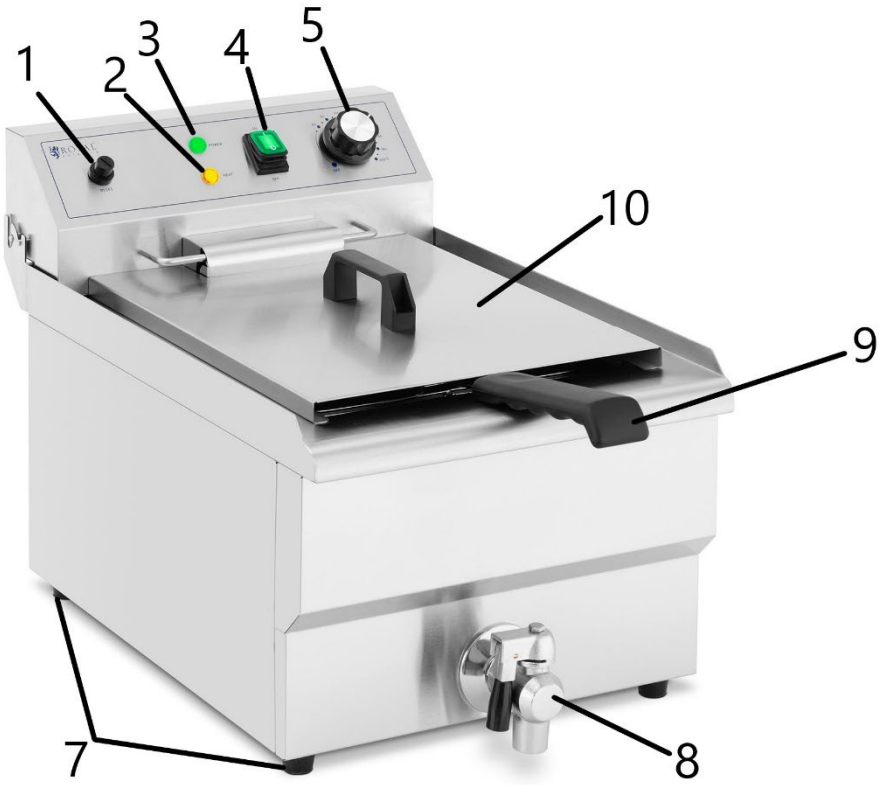

A figura acima mostra o RCPSF 13ETH e o RCPSF 9ETH. O RCPSF 26ETH e o RCPSF 18ETH são modelos gêmeos. Todos os botões, controles e funções são os mesmos dos modelos individuais.

1. Botão RESET
2. LED de aquecimento
3. Luz de energia
4. Botão liga/desliga
5. Botão de controle de temperatura
6. Alça do painel de controle
7. Pés
8. Torneira de drenagem de óleo
9. Alça de cesta
10. Capa
11. Gabinete
12. Orifícios de ventilação

3.2. Preparação para utilização

LOCALIZAÇÃO DO APARELHO

A temperatura do ambiente não deve ser superior a 40°C e a humidade relativa deve ser inferior a 85%. Assegurar uma boa ventilação na sala onde o aparelho está a ser utilizado. Deve haver uma distância mínima de 10 cm entre cada lado do aparelho e a parede ou outros objetos.

Coloque a unidade sobre uma base resistente ao calor!

O aparelho deve ser sempre utilizado numa superfície plana, estável, limpa, à prova de fogo e seca, e deve estar fora do alcance de crianças e de pessoas com funções mentais e sensoriais limitadas. Posicione o aparelho de forma a ter sempre acesso à ficha de alimentação. O cabo de alimentação ligado ao aparelho deve estar corretamente ligado à terra e corresponder aos dados técnicos indicados na etiqueta do produto.

Utilize o dispositivo somente na posição horizontal. Não agite o dispositivo.

Desmontar o aparelho e todos os seus componentes e limpá-los antes da primeira utilização.
Pode haver um cheiro de queimado quando usado pela primeira vez – isso é uma ocorrência normal de produtos novos em processo de aquecimento. Por favor, garanta uma boa ventilação.

MONTAGEM DO APARELHO

Antes de usar, prenda a alça na cesta. Instale o suporte conforme mostrado no desenho abaixo. (A fixação da alça não se aplica ao modelo RCPBG 16H).

Monte a alça da cesta da maneira correta.
Foto abaixo:

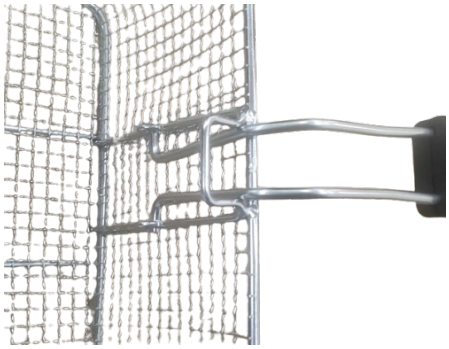

Errado

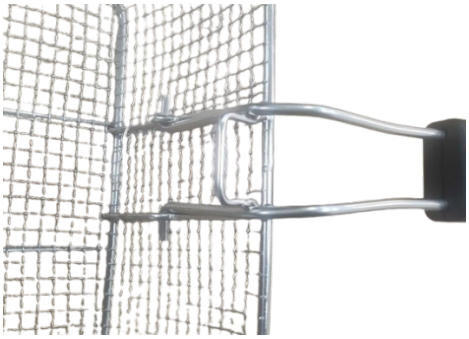

Correto

Atenção : Resíduos de objetos fritos podem causar abertura na válvula interna da torneira e causar vazamento de óleo!

Ligação elétrica

Todos os modelos do dispositivo, alimentados por uma tensão de 400 V, requerem uma conexão elétrica. Conecte os fios provenientes do dispositivo (L1, L2, L3, PE e N) ao plugue de alimentação. A conexão deve ser feita por um eletricista qualificado.

3.3. Utilização do dispositivo

1. Aterre o invólucro do dispositivo usando o terminal de aterramento localizado na parte traseira do dispositivo.
2. Encha os tanques com óleo de modo que o nível fique entre as marcas de nível mínimo e máximo.

3. Antes de conectar o aparelho à rede elétrica, verifique sempre se o botão de controle de temperatura está na posição "0".
4. Conecte o cabo de alimentação a uma tomada elétrica.
5. Use o interruptor ON/OFF para ligar o dispositivo (os modelos duplos têm interruptores, indicadores e um botão de controle de temperatura separados para cada módulo). A luz verde acenderá. Em seguida, selecione a temperatura desejada (no sentido horário); a luz laranja acenderá e o elemento de aquecimento começará a aquecer. Quando a temperatura desejada for atingida, a luz laranja de aquecimento se apagará. O termostato manterá a temperatura necessária ligando e desligando automaticamente o elemento de aquecimento. Isso mantém a temperatura necessária e economiza eletricidade. Você pode começar a fritar.
6. Para fritar, utilize os cestos fornecidos, fixando primeiro as alças (a montagem não se aplica ao modelo RCPBG 16H). Coloque os alimentos na cesta e mergulhe-os no óleo. Quando a comida for provada, pendure a cesta no prego para deixar o óleo escorrer. Sempre carregue a cesta pela alça.
7. As tampas são projetadas para manter o conteúdo aquecido e protegê-lo da sujeira. Se você quiser usar as capas, certifique-se de que elas não estejam molhadas.
8. Ao terminar o trabalho, ajuste o botão de controle de temperatura para "0" e desligue o aparelho usando o botão Liga/Desliga.
9. Em seguida, organize os elementos de aquecimento conforme mostrado na figura abaixo. Mova o painel em 90° e coloque os elementos de aquecimento verticalmente acima do tanque. Dessa forma, o restante do óleo fluirá para o tanque.

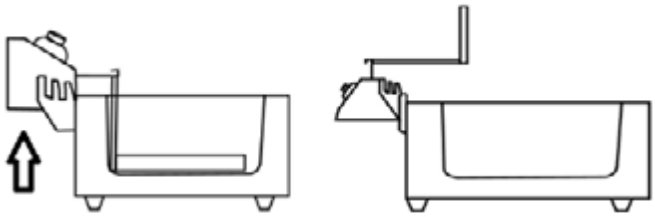

10. Nossas fritadeiras são equipadas com um botão de segurança. Quando o elemento de aquecimento é inclinado para trás, ele gira automaticamente para evitar acidentes.
11. Recomenda-se usar somente óleo ou gordura líquida na fritadeira para evitar danos ao limitador de temperatura. Não é recomendado colocar gordura em blocos na fritadeira – a gordura em blocos deve ser derretida antes de ser colocada na fritadeira.
12. ATENÇÃO! O dispositivo possui um sensor para evitar superaquecimento. Se o dispositivo superaquecer durante o uso, ele desligará automaticamente. Depois é necessário esperar o aparelho esfriar e resetar a proteção pressionando “RESET”. O dispositivo pode ser usado novamente.
13. Drene o óleo usado do tanque para um recipiente separado através da torneira de drenagem. Nos modelos com armários, as torneiras de drenagem ficam localizadas dentro deles. Descarte o óleo de acordo com as regulamentações locais.

3.4. Limpeza e manutenção

a) Desligue a ficha de alimentação e deixe o aparelho arrefecer completamente antes de cada limpeza, ajuste ou substituição de acessórios, ou se o aparelho não estiver a ser utilizado.
b) Utilizar apenas produtos de limpeza não corrosivos para limpar a superfície.
c) Utilize apenas detergentes suaves e seguros para alimentos para lavar o aparelho.
d) Depois de limpar o aparelho, todas as peças devem ser completamente secas antes de o voltar a utilizar.
e) Guarde a unidade num local seco e fresco, sem humidade e sem exposição direta à luz solar.
f) Não pulverizar o aparelho com um jacto de água nem o submergir em água.
g) Não permita que a água entre no dispositivo através de aberturas na caixa do dispositivo.
h) Limpar as aberturas de ventilação com uma escova e ar comprimido.
i) O aparelho deve ser inspecionado regularmente para verificar a sua eficácia técnica e detetar eventuais danos.
j) Não utilizar objetos afiados e/ou metálicos para a limpeza (por exemplo, uma escova de arame ou uma espátula metálica), pois podem danificar a superfície do aparelho.

k) Não limpe o aparelho com substâncias ácidas, agentes para fins médicos, diluentes, combustível, óleos ou outras substâncias químicas, pois podem danificar o aparelho.

Táto používateľská príručka bola preložená pomocou strojového prekladu. Vyvinuli sme maximálne úsilie, aby bol preklad presný, ale upozorňujeme, že automatické preklady nie sú dokonalé a nie sú určené na to, aby nahradili ľudských prekladateľov. Oficiálna verzia používateľskej príručky je v angličtine. Akékoľvek rozdiely medzi preloženou verziou a originálnou angličtinou nie sú právne záväzné. Ak máte akékoľvek otázky týkajúce sa presnosti prekladu, pozrite si anglickú verziu, ktorá je oficiálnou referenciou. Ďalšie jazykové verzie sú k dispozícii na vyžiadanie na adrese info@expondo.com.

Technické údaje

Popis parametra	Hodnota parametra						
Názov produktu	Elektrická fritéza						
Model	RCPBG 16H	RCPKF 26DSH	RCPSF 26ETH	RCPKF 13DSH	RCPSF 13ETH	RCPSF 18ETH	RCPSF 9ETH
Menovité napätie [V~] / Frekvencia [Hz]	230/50	400 /50	230/50	400/50	230/50	230/50	230/50
Menovitý výkon [W]	3000	10 000	6000	5000	3000	6000	3000
Kapacita [L]	23	26	26	13	13	18	9
Rozsah teplôt [°C]	50 – 190	50 – 190	50 – 190	50 – 190	50 – 190	50 – 190	50 – 190
Stupeň ochrany IP	-	IPX4	-	IPX4	IPX3	-	IPX3
Rozmery [šírka x hĺbka x výška; mm]	580 x 562 x 361	530 x 730 x 900	690 x 510 x 360	520 x 360 x 920	360 x 540 x 360	570 x 460 x 340	350x500x350
Hmotnosť [kg]	14	29	16,6	16	9	14	7,3
Maximálna hmotnosť fritovacej vložky [kg]	1,3	-	-	-	-	-	-

1. Všeobecný popis

Používateľská príručka je vytvorená s cieľom zaistiť bezpečné a bezproblémové používanie zariadenia. Produkt je navrhnutý a vyrobený v súlade s prísnymi technickými smernicami s použitím najmodernejších technológií a komponentov. Okrem toho sa vyrába v súlade s najprísnejšími kvalitatívnymi normami.

NEPOUŽÍVAJTE ZARIADENIE, POKIAĽ STE SI DÔKLADNE NEPREČÍTALI TÚTO POUŽÍVATEĽSKÚ PRÍRUČKU A NEPOROZUMELI JEJ.

Aby ste predĺžili životnosť výrobku a zaistili jeho bezproblémovú prevádzku, používajte ho v súlade s touto používateľskou príručkou a pravidelne vykonávajte údržbu. Technické údaje a špecifikácie uvedené v tejto používateľskej príručke sú aktuálne. Výrobca si vyhradzuje právo na zmeny súvisiace s vylepšením kvality. Zariadenie je navrhnuté tak, aby sa riziká emisií hluku znížili na minimum, pričom sa zohľadňuje technologický pokrok a možnosti zníženia hluku.

Legenda

Výrobok spĺňa príslušné bezpečnostné normy.

Pred použitím si prečítajte pokyny.

Výrobok sa musí recyklovať.

VAROVANIE! alebo **POZOR!** alebo **UPOZORNENIE!** Použiteľné na danú situáciu. (všeobecné varovné znamenie)

POZOR! Nebezpečenstvo úrazu elektrickým prúdom!

POZOR! Horúci povrch, hrozí riziko popálenia!

Používajte iba v interiéri.

UPOZORNENIE! Nákresy v tejto príručke slúžia len na ilustráciu a niektoré detaily sa môžu líšiť od skutočného výrobku.

2. Bezpečnosť pri používaní

POZOR! Prečítajte si všetky bezpečnostné upozornenia a všetky pokyny. Nedodržanie upozornení a pokynov môže mať za následok úraz elektrickým prúdom, požiar a/alebo vážne zranenie alebo dokonca smrť.
Pojmy „zariadenie“ alebo „produkt“ sa používajú vo varovaniach a pokynoch, na ktoré sa treba odvolávať
Elektrická fritéza.

2.1. Elektrická bezpečnosť

a) Zástrčka musí pasovať do zásuvky. Zástrčku nijako neupravujte. Používanie originálnych zástrčiek a kompatibilných zásuviek znižuje riziko úrazu elektrickým prúdom.
b) Nedotýkajte sa uzemnených prvkov, ako sú potrubia, ohrievače, kotly a chladničky. Ak je uzemnené zariadenie vystavené dažďu, prichádza do priameho kontaktu s mokrým povrchom alebo sa používa vo vlhkom prostredí, hrozí zvýšené riziko úrazu elektrickým prúdom. Vniknutie vody do zariadenia zvyšuje riziko jeho poškodenia a úrazu elektrickým prúdom.
c) Nedotýkajte sa zariadenia mokrými alebo vlhkými rukami.
d) Kábel používajte len na určené účely. Nikdy ho nepoužívajte na prenášanie zariadenia ani na vytiahnutie zástrčky zo zásuvky. Kábel uchovávajte mimo dosahu zdrojov tepla, oleja, ostrých hrán alebo pohyblivých častí. Poškodené alebo zamotané káble zvyšujú riziko úrazu elektrickým prúdom.
e) Ak sa nedá zabrániť používaniu zariadenia vo vlhkom prostredí, je potrebné použiť prúdový chránič (RCD). Použitie prúdového chrániča znižuje riziko úrazu elektrickým prúdom.
f) Ak je napájací kábel poškodený alebo vykazuje zjavné známky opotrebovania, zariadenie nepoužívajte. Poškodený napájací kábel by mal vymeniť kvalifikovaný elektrikár alebo servisné stredisko výrobcu.
g) Aby ste predišli úrazu elektrickým prúdom, neponárajte kábel, zástrčku ani zariadenie do vody alebo iných kvapalín. Zariadenie nepoužívajte na mokrých povrchoch.
h) POZOR! OHROZENIE ŽIVOTA! Pri čistení zariadenie nikdy neponárajte do vody ani iných tekutín.
i) Nepoužívajte zariadenie vo veľmi vlhkom prostredí alebo v bezprostrednej blízkosti vodných nádrží.
j) Zabráňte namočeniu zariadenia. Nebezpečenstvo úrazu elektrickým prúdom!
k) Pripojenie zariadení vyžadujúcich prúd 400 V by mal vykonať kvalifikovaný elektrikár.
l) Musí byť zabezpečená primeraná ochrana proti preťaženiu elektrickej inštalácie.

2.2. Bezpečnosť na pracovisku

a) Postarajte sa o to, aby bolo pracovisko čisté a dobre osvetlené. Neporiadok alebo zlé osvetlenie môže viesť k nehodám. Pri práci so zariadením sa snažte myslieť dopredu, sledovať, čo sa deje, a používať zdravý rozum.
b) Zariadenie nepoužívajte v prostredí s nebezpečenstvom výbuchu, napríklad v prítomnosti horľavých kvapalín, plynov alebo prachu.

c) Ak zistíte, že zariadenie je poškodené alebo má nepravidelnú prevádzku, okamžite ho vypnite a bezodkladne to nahláste svojmu nadriadenému.
d) Ak máte pochybnosti o správnom fungovaní zariadenia, obráťte sa na podpornú službu výrobcu.
e) Opravu zariadenia môže vykonávať iba servisné stredisko výrobcu. Nepokúšajte sa samostatne vykonávať žiadne opravy!
f) V prípade požiaru použite na uhasenie práškový hasiaci prístroj alebo hasiaci prístroj s oxidom uhličitým (CO2)(určený na hasenie elektrických zariadení pod napätím).
g) Deťom alebo nepovolaným osobám je vstup na pracovisko zakázaný. (Rozptýlenie môže viesť k strate kontroly nad zariadením).
h) Zariadenie používajte v dobre vetranom priestore.
i) Túto používateľskú príručku si ponechajte k dispozícii pre budúce použitie. Ak toto zariadenie odovzdáte tretej strane, je potrebné spolu s ním odovzdať aj príručku.
j) Obalové prvky a malé montážne diely uchovávajte na mieste, ku ktorému nemajú prístup deti.
k) Zariadenie uchovávajte mimo dosahu detí a zvierat.
l) Ak toto zariadenie používate spolu s iným zariadením, je potrebné dodržiavať aj ostatné pokyny na používanie.

Upozornenie! Pri používaní zariadenia chráňte deti a ostatné okolostojace osoby.

2.3. Osobná bezpečnosť

a) Zariadenie nepoužívajte, keď ste unavení, chorí alebo pod vplyvom alkoholu, omamných látok alebo liekov, ktoré môžu výrazne zhoršiť schopnosť ovládať ho.
b) Zariadenie nie je určené na to, aby s ním manipulovali osoby (vrátane detí) s obmedzenými mentálnymi a zmyslovými funkciami alebo osoby bez príslušných skúseností a/alebo znalostí, pokiaľ nie sú pod dohľadom osoby zodpovednej za ich bezpečnosť alebo pokiaľ nedostali pokyny, ako zariadenie obsluhovať.
c) S prístrojom môžu narábať len fyzicky zdatné osoby, ktoré sú schopné s ním manipulovať, sú riadne vyškolené, sú oboznámené s návodom a vyškolené v rámci bezpečnosti a ochrany zdravia pri práci.
d) Pri práci so zariadením používajte zdravý rozum a buďte ostražití. Dočasná strata koncentrácie počas používania zariadenia môže viesť k vážnym zraneniam.
e) Aby ste zabránili náhodnému zapnutiu zariadenia, pred pripojením k zdroju napájania sa uistite, že vypínač je v polohe OFF.
f) Nepreceňujte svoje schopnosti. Pri používaní zariadenia udržiavajte rovnováhu a zachovajte si stabilitu. To zaistí lepšiu kontrolu nad zariadením v neočakávaných situáciách.
g) Zariadenie nie je hračka. Deti musia byť pod dohľadom, aby sa so zariadením nehrali.
h) Počas používania nevkladajte do zariadenia ruky ani iné predmety!
i) UPOZORNENIE: Počas prevádzky sa niektoré časti prístroja veľmi zohrejú – nebezpečenstvo obarenia! Nedotýkajte sa týchto prvkov holými rukami! Uvarené jedlá vyberte pomocou klieští alebo iného kuchynského riadu.

2.4. Bezpečné používanie zariadenia

a) Zariadenie nepoužívajte, ak vypínač nefunguje správne (nezapína a nevypína zariadenie). Zariadenia, ktoré sa nedajú zapnúť a vypnúť pomocou vypínača ON/OFF, sú nebezpečné, nemali by sa používať a musia sa opraviť.
b) Pred začatím nastavovania, čistenia a údržby odpojte zariadenie od elektrickej siete. Takéto preventívne opatrenie znižuje riziko náhodnej aktivácie.
c) Ak sa nepoužíva, uložte ho na bezpečné miesto, mimo dosahu detí a osôb, ktoré nie sú oboznámené so zariadením a neprečítali si návod na obsluhu. Zariadenie môže predstavovať nebezpečenstvo v rukách neskúsených používateľov.
d) Udržujte zariadenie v bezchybnom technickom stave. Pred každým použitím skontrolujte, či nedošlo k celkovému poškodeniu a najmä skontrolujte, či nie sú prasknuté časti alebo prvky a či nie sú iné podmienky, ktoré by mohli ovplyvniť bezpečnú prevádzku zariadenia. Ak zistíte poškodenie, odovzdajte zariadenie pred použitím na opravu.
e) Zariadenie uchovávajte mimo dosahu detí.

f) Opravu alebo údržbu zariadenia by mali vykonávať kvalifikované osoby a používať pri nej iba originálne náhradné diely. Tým sa zaistí bezpečné používanie.
g) Aby sa zabezpečila funkčná integrita zariadenia, neodstraňujte ochranné kryty namontované z výroby a neuvoľňujte žiadne skrutky.
h) Pri preprave a manipulácii so zariadením medzi skladom a miestom určenia dodržiavajte zásady bezpečnosti a ochrany zdravia pri práci pre manuálnu prepravu, ktoré platia v krajine, kde sa zariadenie bude používať.
i) Počas práce zariadením nehýbte, neupravujte ho ani neotáčajte.
j) Počas používania nenechávajte toto zariadenie bez dozoru.
k) Zariadenie pravidelne čistite, aby ste zabránili usadzovaniu odolných nečistôt.
l) Zariadenie nie je hračka. Čistenie a údržbu nesmú vykonávať deti bez dozoru dospelej osoby.
m) Zariadenie nespúšťajte, keď je prázdne.
n) Je zakázané zasahovať do zariadenia s cieľom zmeniť jeho parametre alebo konštrukciu.
o) Zariadenie uchovávajte mimo dosahu zdrojov ohňa a tepla.
p) Nezakrývajte vetracie otvory!
q) Je zakázané premiestňovať fritézu s horúcim olejom! Olej dokáže udržať vysokú teplotu aj 6-7h.
r) Fritézu neotáčajte „hore nohami“, mohlo by to spôsobiť jej poškodenie.
s) Je zakázané zapínať spotrebič, ak misa nie je naplnená olejom.
t) Ak je hladina oleja vo fritéze pod minimálnou úrovňou, hrozí nebezpečenstvo požiaru.
u) POZNÁMKA! Starý olej má nižší bod vzplanutia a je náchylnejší k rýchlemu varu.
v) Zariadenie musí byť inštalované tak, aby horúci olej alebo potraviny neboli vystavené vode.
w) Vždy skontrolujte, či je hladina oleja medzi dvoma značkami na boku nádrže.
x) Počas prevádzky dosahuje spotrebič vysoké teploty. Spotrebič neumiestňujte do blízkosti horľavých alebo ľahko topiacich sa povrchov ani do blízkosti horľavých materiálov.

POZOR! Napriek bezpečnej konštrukcii zariadenia a jeho ochranným prvkom, ako aj použitiu ďalších prvkov chrániacich obsluhujúcu osobu existuje pri používaní zariadenia mierne riziko nehody alebo poranenia. Pri používaní zariadenia buďte ostražití a používajte zdravý rozum.

3. Pokyny na používanie

Fritéza je určená výhradne na vyprážanie potravín.
Fritézu nepoužívajte na:

- Zahrievajte iné látky alebo predmety.
- Zohrievajte tekutiny obsahujúce cukor, sladidlá, kyseliny, zásady alebo alkoholy.
- Zahrejte alebo zohrejte horľavé, škodlivé, obzvlášť prchavé alebo iné toxické látky.

Zariadenie je určené na komerčné použitie. Môže byť použitý v reštauráciách, hoteloch, jedálňach atď.
Zariadenie nepoužívajte nepretržite pri hromadnej výrobe potravín.
Používateľ je zodpovedný za akékoľvek škody spôsobené neúmyselným používaním zariadenia.

3.1. Popis zariadenia

RCPBG 16H

RCPKF 26DSH

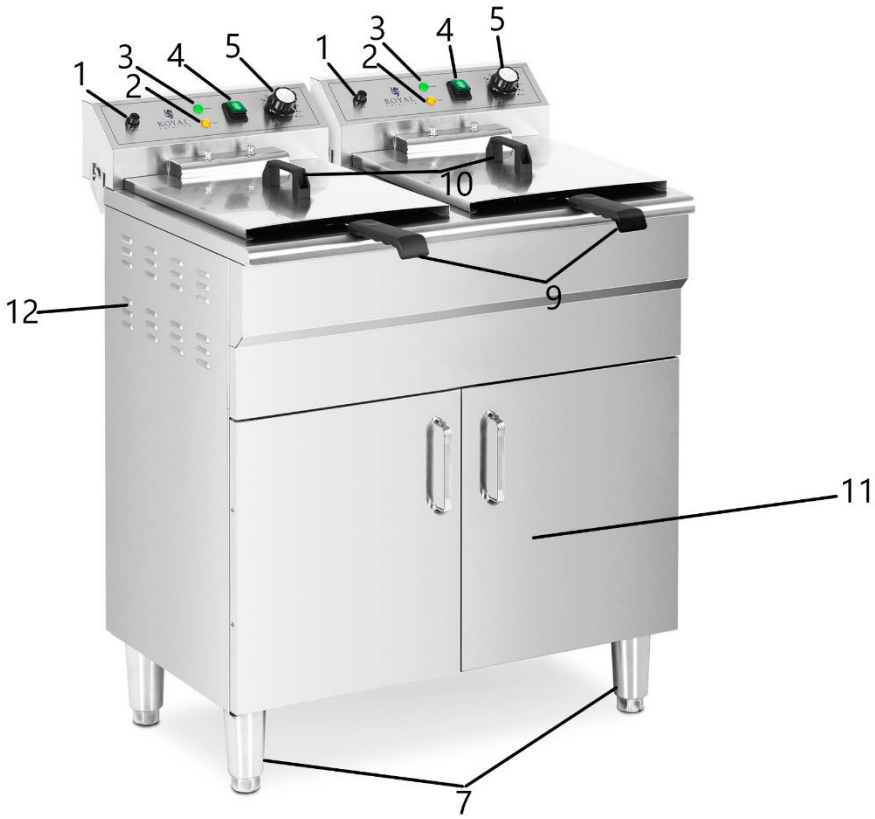

RCPKF 13DSH

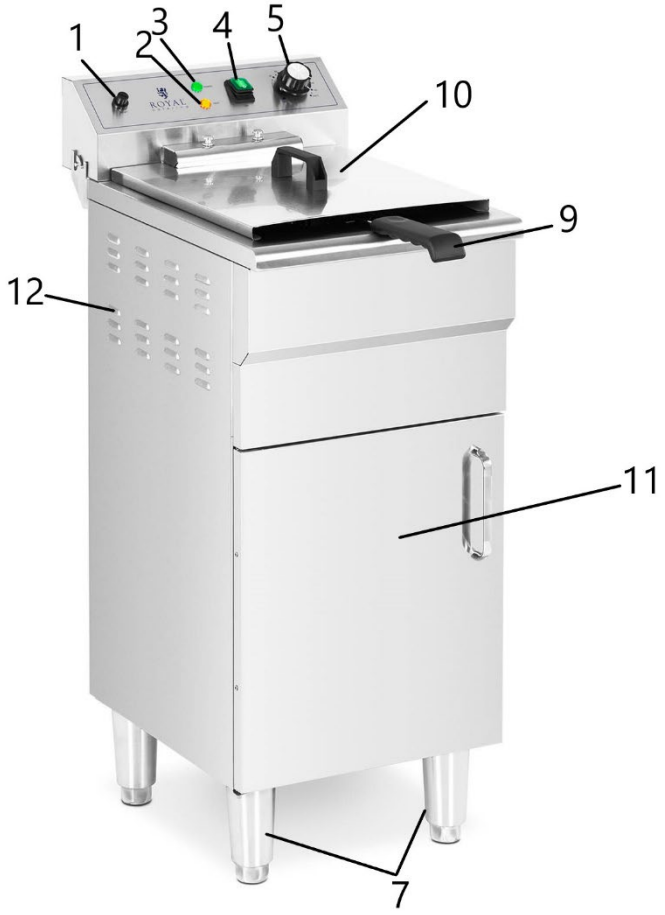

RCPSF 26ETH, RCPSF 13ETH, RCPSF 18ETH, RCPSF 9ETH

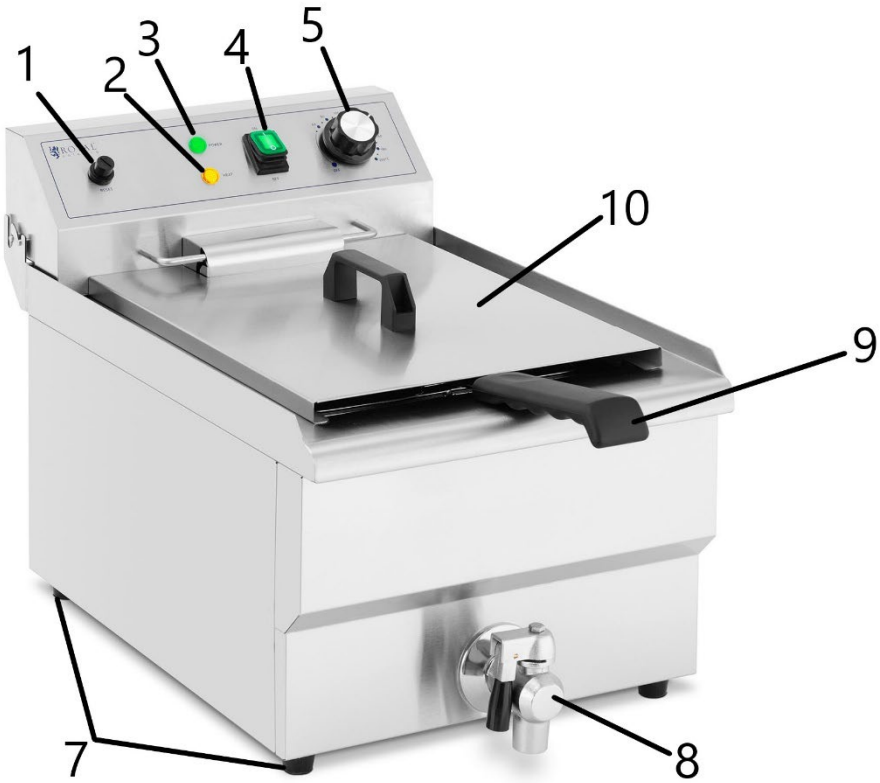

Vyššie uvedený obrázok znázorňuje RCPSF 13ETH a RCPSF 9ETH. RCPSF 26ETH a RCPSF 18ETH sú dvojité modely. Všetky tlačidlá, gombíky a funkcie sú rovnaké ako na jednotlivých modeloch.

1. Tlačidlo RESET
2. LED vyhrievanie
3. Kontrolka napájania
4. Tlačidlo zapnutia/vypnutia
5. Ovládač teploty
6. Rukoväť ovládacieho panela
7. Nohy
8. Kohútik na vypúšťanie oleja
9. Rukoväť košíka
10. Kryt
11. Kabinet
12. Vetracie otvory

3.2. Príprava na použitie

UMIESTNENIE SPOTREBIČA

Teplota prostredia nesmie byť vyššia ako 40 °C a relatívna vlhkosť by mala byť nižšia ako 85 %. Zabezpečte dobré vetranie miestnosti, v ktorej sa zariadenie používa. Medzi každou stranou zariadenia a stenou alebo inými predmetmi by mala byť vzdialenosť aspoň 10 cm.

Umiestnite jednotku na tepelne odolný základ!

Zariadenie by sa malo vždy používať na rovnom, stabilnom, čistom, ohňovzdornom a suchom povrchu a malo by byť mimo dosahu detí a osôb s obmedzenými mentálnymi a zmyslovými funkciami. Zariadenie umiestnite tak, aby ste mali vždy prístup k zástrčke. Napájací kábel pripojený k zariadeniu musí byť riadne uzemnený a musí zodpovedať technickým údajom na štítku výrobku.

Prístroj používajte iba vo vodorovnej polohe. Zariadenie netraste.

Pred prvým použitím zariadenie a všetky jeho súčasti rozoberte a vyčistite.
Pri prvom použití môže byť cítiť spálený zápach – to je normálny výskyt nového produktu v procese zahrievania. Zabezpečte dobré vetranie.

MONTÁŽ SPOTREBIČA

Pred použitím pripevnite rukoväť na košík. Nainštalujte držiak, ako je znázornené na obrázku nižšie. (Pripevnenie rukoväte neplatí pre model RCPBG 16H).

Správnym spôsobom namontujte rukoväť koša.
Obrázok ako nižšie:

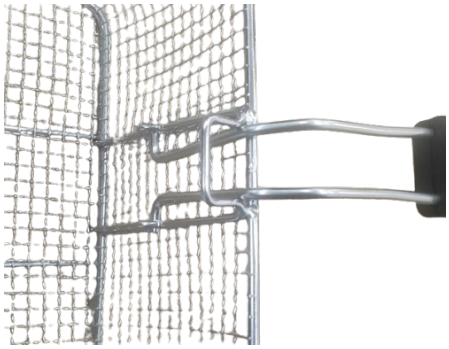

Nesprávne

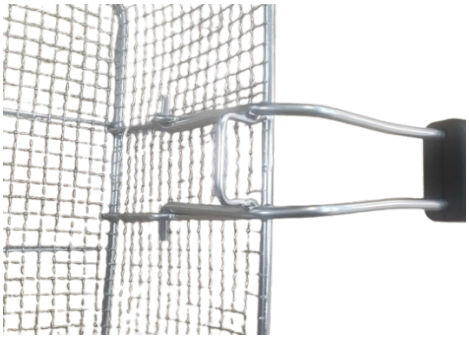

Správne

Pozor : Zvyšky vyprážaných predmetov môžu spôsobiť medzeru vo vnútornom ventile kohútika a spôsobiť únik oleja!

Elektrické pripojenie

Všetky modely zariadenia napájané napätím 400V vyžadujú elektrické pripojenie. Pripojte vodiče prichádzajúce zo zariadenia (L1, L2, L3, PE a N) do napájacej zástrčky. Pripojenie by mal vykonať kvalifikovaný elektrikár.

3.3. Používanie zariadenia

1. Uzemnite kryt zariadenia pomocou uzemňovacej svorky umiestnenej na zadnej strane zariadenia.
2. Naplňte nádrže olejom tak, aby hladina bola medzi značkami minimálnej a maximálnej hladiny.

3. Pred pripojením zariadenia k zdroju napájania vždy skontrolujte, či je gombík na reguláciu teploty nastavený na „0“.
4. Pripojte napájací kábel do elektrickej zásuvky.
5. Na zapnutie zariadenia použite vypínač ON/OFF (dvojité modely majú samostatné vypínače, indikátory a gombík na reguláciu teploty pre každý modul). Rozsvieti sa zelené svetlo. Potom vyberte požadovanú teplotu (v smere hodinových ručičiek); oranžová kontrolka sa rozsvieti a vykurovacie teleso sa začne zahrievať. Po dosiahnutí požadovanej teploty oranžová kontrolka ohrevu zhasne. Termostat bude udržiavať požadovanú teplotu automatickým zapínaním a vypínaním vykurovacieho telesa. Tým sa udržiava požadovaná teplota a šetrí elektrina. Môžete začať vyprážať.
6. Na vyprážanie použite dodané košíky, najskôr nasaďte rúčky (montáž sa netýka modelu RCPBG 16H). Vložte potraviny do košíka a ponorte ich do oleja. Keď je jedlo vyskúšané, zaveste kôš na klinec, aby olej odkvapkal. Kôš vždy prenášajte pomocou rukoväte.
7. Kryty sú navrhnuté tak, aby udržovali obsah v teple a chránili ho pred nečistotami. Ak chcete použiť kryty, uistite sa, že nie sú mokré.
8. Po dokončení práce nastavte gombík na reguláciu teploty na „0“ a potom vypnite zariadenie pomocou tlačidla zapnutia/vypnutia.
9. Potom usporiadajte vykurovacie články tak, ako je znázornené na obrázku nižšie. Posuňte panel o 90° a umiestnite vykurovacie telesá vertikálne nad nádrž. Takto zvyšok oleja pretečie do nádrže.

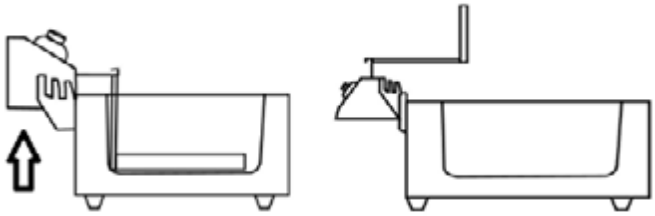

10. Naše fritézy sú vybavené bezpečnostným tlačidlom. Keď je vykurovacie teleso naklonené dozadu, automaticky sa otáča, aby sa zabránilo nehodám.
11. Vo fritéze sa odporúča používať iba tekutý olej alebo tuk, aby ste predišli poškodeniu obmedzovača teploty. Do fritézy sa neodporúča vkladať blokový tuk – blokový tuk by sa mal pred vložením do fritézy roztopiť.
12. POZOR! Zariadenie má senzor, ktorý zabraňuje jeho prehriatiu. Ak sa zariadenie počas používania prehreje, automaticky sa vypne. Potom je potrebné počkať, kým zariadenie vychladne a resetovať ochranu stlačením „RESET“. Zariadenie môže byť znovu použité.
13. Vypustite použitý olej z nádrže do samostatnej nádoby cez vypúšťací kohútik. V modeloch so skrinkami sú vypúšťacie kohútiky umiestnené vo vnútri. Olej zlikvidujte v súlade s miestnymi predpismi.

3.4. Čistenie a údržba

a) Pred každým čistením, nastavovaním a výmenou príslušenstva alebo v prípade, že sa zariadenie nepoužíva, odpojte sieťovú zástrčku a nechajte zariadenie úplne vychladnúť.
b) Na čistenie povrchu používajte len nekorozívne čistiace prostriedky.
c) Na umývanie zariadenia používajte len jemné čistiace prostriedky vhodné pre potraviny.
d) Po vyčistení zariadenia je potrebné všetky časti pred ďalším použitím úplne vysušiť.
e) Prístroj skladujte na suchom a chladnom mieste, bez prístupu vlhkosti a priameho slnečného žiarenia.
f) Zariadenie nestriekajte prúdom vody ani ho do nej neponárajte.
g) Nedovoľte, aby sa do zariadenia dostala voda cez otvory v jeho plášti.
h) Vyčistite vetracie otvory pomocou kefy a stlačeného vzduchu.
i) Zariadenie sa musí pravidelne kontrolovať, aby sa overila jeho technická efektívnosť a zistilo sa prípadné poškodenie.
j) Na čistenie nepoužívajte ostré a/alebo kovové predmety (napr. drôtenú kefu alebo kovovú špachtľu), pretože môžu poškodiť povrchový materiál spotrebiča.
k) Zariadenie nečistite kyslou látkou, prostriedkami na lekárske účely, riedidlami, palivom, olejmi alebo inými chemickými látkami, pretože by mohlo dôjsť k jeho poškodeniu.

Това ръководство за потребителя е преведено чрез машинен превод. Положихме всички усилия, за да гарантираме, че преводът е точен, но имайте предвид, че автоматизираните преводи не са перфектни и не са предназначени да заменят човешки преводачи. Официалната версия на ръководството за потребителя е на английски език. Всички разлики между преведената версия и оригиналния английски не са правно обвързващи. Ако имате въпроси относно точността на превода, моля, вижте английската версия, която е официалната справка. Повече езикови версии са достъпни при заявка чрез info@expondo.com.

Технически данни

Описание на параметъра	Стойност на параметъра						
Име на продукта	Електрически фритюрник						
Модел	RCPBG 16H	RCPKF 26DSH	RCPSF 26ETH	RCPKF 13DSH	RCPSF 13ETH	RCPSF 18ETH	RCPSF 9ETH
Номинално напрежение [V~] / Честота [Hz]	230/50	400 /50	230/50	400/50	230/50	230/50	230/50
Номинална мощност [W]	3000	10 000	6000	5000	3000	6000	3000
Капацитет [L]	23	26	26	13	13	18	9
Температурен диапазон [°C]	50 – 190	50 – 190	50 – 190	50 – 190	50 – 190	50 – 190	50 – 190
Степен на защита IP	-	IPX4	-	IPX4	IPX3	-	IPX3
Размери [ширина x дълбочина x височина; mm]	580x562 x361	530x730x9 00	690x510x3 60	520x360 x920	360x540x3 60	570x460x34 0	350x500x3 50
Тегло [kg]	14	29	16,6	16	9	14	7,3
Максимално тегло на вложката за пържене [kg]	1,3	-	-	-	-	-	-

1. Общо описание

Ръководството за потребителя е предназначено да помогне за безопасното и безпроблемно използване на устройството. Продуктът е проектиран и произведен в съответствие със строги технически указания, използвайки най-съвременни технологии и компоненти. Освен това се произвежда в съответствие с най-строгите стандарти за качество.

НЕ ИЗПОЛЗВАЙТЕ УСТРОЙСТВОТО, ОСВЕН АКО НЕ СТЕ ПРОЧЕЛИ И РАЗБРАЛИ ТОВА РЪКОВОДСТВО ЗА ПОТРЕБИТЕЛЯ.

За да увеличите живота на устройството и да осигурите безпроблемна работа, използвайте го в съответствие с това ръководство за потребителя и редовно извършвайте дейности по поддръжката. Техническите данни и спецификации в това ръководство за потребителя са актуални. Производителят си запазва правото да прави промени, свързани с подобряване на качеството. Устройството е проектирано да намали до минимум рисковете от шумови емисии, като вземе предвид технологичния прогрес и възможностите за намаляване на шума.

Легенда

Продуктът отговаря на съответните стандарти за безопасност.

Прочетете инструкциите преди употреба.

Продуктът трябва да бъде рециклиран.

ПРЕДУПРЕЖДЕНИЕ! или **ВНИМАНИЕ!** или **ЗАПОМНЕТЕ!** Приложимо към дадената ситуация. (общ предупредителен знак)

ВНИМАНИЕ! Предупреждение за токов удар!

ВНИМАНИЕ! Гореща повърхност, риск от изгаряне!

Използвайте само на закрито.

МОЛЯ, ОБЪРНЕТЕ ВНИМАНИЕ! Чертежите в това ръководство са само за илюстрация и в някои детайли може да се различават от действителния продукт.

2. Безопасност при използване

ВНИМАНИЕ! Прочетете всички предупреждения за безопасност и всички инструкции. Неспазването на предупрежденията и инструкциите може да доведе до токов удар, пожар и/или сериозно нараняване или дори смърт.
Термините "устройство" или "продукт" се използват в предупрежденията и инструкциите, към които се отнасят
Електрически фритюрник.

2.1. Електрическа безопасност

a) Щепселът трябва да пасва на контакта. Не модифицирайте щепсела по никакъв начин. Използването на оригинални щепсели и подходящи контакти намалява риска от токов удар.
b) Избягвайте да докосвате заземени елементи като тръби, нагреватели, бойлери и хладилници. Съществува повишен риск от токов удар, ако заземеното устройство е изложено на дъжд, влезе в пряк контакт с мокра повърхност или работи във влажна среда. Попадането на вода в устройството увеличава риска от повреда на устройството и от токов удар.
c) Не докосвайте устройството с мокри или влажни ръце.
d) Използвайте кабела само по предназначение. Никога не го използвайте за носене на устройството или за изваждане на щепсела от контакт. Дръжте кабела далеч от източници на топлина, масло, остри ръбове или движещи се части. Повредените или заплетени кабели увеличават риска от токов удар.
e) Ако използването на устройството във влажна среда не може да бъде избегнато, трябва да се приложи устройство за остатъчен ток (RCD). Използването на RCD намалява риска от токов удар.
f) Не използвайте устройството, ако захранващият кабел е повреден или показва очевидни признаци на износване. Повреден захранващ кабел трябва да се смени от квалифициран електротехник или сервизен център на производителя.
g) За да избегнете токов удар, не потапяйте кабела, щепсела или устройството във вода или други течности. Не използвайте уреда върху мокри повърхности.
h) ВНИМАНИЕ! ОПАСНОСТ ЗА ЖИВОТА! Докато почиствате, никога не потапяйте устройството във вода или други течности.
i) Не използвайте в много влажна среда или в непосредствена близост до резервоари за вода.
j) Пазете устройството от намокряне. Опасност от токов удар!

k) Свързването на устройства, изискващи 400V ток, трябва да се извърши от квалифициран електротехник.
l) Трябва да се осигури подходяща защита от претоварване на електрическата инсталация.

2.2. Безопасност на работното място

a) Уверете се, че работното място е чисто и добре осветено. Разхвърляното или лошо осветено работно място може да доведе до злополуки. Опитайте се да мислите напред, наблюдавайте какво се случва и използвайте здрав разум, когато работите с устройството.
b) Не използвайте устройството в потенциално експлозивна среда, например в присъствието на запалими течности, газове или прах.
c) Ако откриете повреда или неправилна работа, незабавно изключете уреда и докладвайте незабавно на началник.
d) Ако има някакви съмнения относно правилната работа на устройството, свържете се с поддръжката на производителя.
e) Само сервизът на производителя може да ремонтира устройството. Не се опитвайте да ремонтирате самостоятелно!
f) В случай на пожар използвайте пожарогасител с прах или въглероден диоксид (CO2) (предназначен за употреба върху електрически уреди под напрежение), за да го потушите.
g) На деца и неупълномощени лица е забранено да влизат в работното място. (Разсейването може да доведе до загуба на контрол над устройството).
h) Използвайте устройството в добре проветриво помещение.
i) Моля, запазете това ръководство за бъдещи справки. Ако това устройство бъде предадено на трета страна, ръководството трябва да бъде предадено с него.
j) Съхранявайте елементите на опаковката и малките монтажни части на място, недостъпно за деца.
k) Пазете уреда далеч от деца и животни.
l) Ако това устройство се използва заедно с друго оборудване, трябва да се следват и останалите инструкции за употреба.

Запомнете! Когато използвате устройството, предпазвайте децата и другите минувачи.

2.3. Лична безопасност

a) Не използвайте устройството, когато сте уморени, болни или под въздействието на алкохол, наркотици или лекарства, които могат значително да нарушат способността за работа с устройството.
b) Устройството не е проектирано да се използва от лица (включително деца) с ограничени умствени и сетивни функции или лица без подходящ опит и/или познания, освен ако не са наблюдавани от лице, отговорно за тяхната безопасност, или са получили инструкции как да работят с устройство.
c) Уредът може да се използва само от физически здрави лица, които са в състояние да боравят с него, подходящо обучени, запознати с това ръководство и обучени в областта на здравословните и безопасни условия на труд.
d) Когато работите с устройството, използвайте здравия разум и бъдете нащрек. Временната загуба на концентрация по време на използване на устройството може да доведе до сериозни наранявания.
e) За да предотвратите случайно включване на устройството, уверете се, че превключвателят е в положение ИЗКЛ., преди да свържете към източник на захранване.
f) Не надценявайте способностите си. Когато използвате устройството, поддържайте равновесие и останете стабилни през цялото време. Това ще осигури по-добър контрол върху устройството в неочаквани ситуации.
g) Устройството не е играчка. Децата трябва да бъдат наблюдавани, за да се гарантира, че не си играят с устройството.
h) Не поставяйте ръцете си или други предмети вътре в устройството, докато се използва!
i) ЗАБЕЛЕЖКА: По време на работа някои елементи на уреда стават много горещи – опасност от изгаряне! Не докосвайте тези елементи с голи ръце! Извадете сготвените ястия с помощта на щипки или други кухненски съдове.

2.4. Безопасно използване на устройството

a) Не използвайте устройството, ако превключвателят за ВКЛ./ИЗКЛ. не функционира правилно (не включва и изключва устройството). Устройствата, които не могат да се включват и изключват с превключвателя за ВКЛ./ИЗКЛ., са опасни, не трябва да се използват и трябва да се ремонтират.
b) Изключете уреда от захранването, преди да започнете настройка, почистване и поддръжка. Такава превантивна мярка намалява риска от случайно активиране.
c) Когато не се използва, съхранявайте на безопасно място, далеч от деца и хора, които не са запознати с устройството и не са прочели ръководството за употреба. Устройството може да представлява опасност в ръцете на неопитни потребители.
d) Поддържайте уреда в перфектно техническо състояние. Преди всяка употреба проверете за общи повреди и особено проверете за напукани части или елементи и за всякакви други условия, които могат да повлияят на безопасната работа на устройството. Ако откриете повреда, предайте устройството за ремонт преди употреба.
e) Пазете уреда от деца.
f) Ремонтът или поддръжката на устройството трябва да се извършват от квалифицирани лица, като се използват само оригинални резервни части. Това ще гарантира безопасна употреба.
g) За да осигурите работоспособността на устройството, не отстранявайте фабрично монтирани предпазители и не разхлабвайте никакви винтове.
h) Когато транспортирате и манипулирате устройството между склада и местоназначението, спазвайте принципите за здравословни и безопасни условия на труд за ръчни транспортни операции, които се прилагат в страната, в която ще се използва устройството.
i) Не местете, регулирайте или въртете уреда по време на работа.
j) Не оставяйте този уред без надзор, докато се използва.
k) Почиствайте устройството редовно, за да предотвратите натрупването на упорита мръсотия.
l) Устройството не е играчка. Почистването и поддръжката не могат да се извършват от деца без надзор от възрастен.
m) Не пускайте устройството, когато е празно.
n) Забранява се намеса в структурата на устройството с цел промяна на параметрите или конструкцията му.
o) Дръжте устройството далеч от източници на огън и топлина.
p) Не покривайте вентилационните отвори!
q) Забранено е преместването на фритюрника с горещо олио! Маслото може да поддържа висока температура дори за 6-7 часа.
r) Не обръщайте фритюрника „с главата надолу“, това може да го повреди.
s) Забранено е включването на уреда, ако купата не е пълна с масло.
t) Има риск от пожар, ако маслото във фритюрника е под минималното ниво.
u) ЗАБЕЛЕЖКА! Старото масло има по-ниска точка на запалване и е по-склонно към бързо кипене.
v) Устройството трябва да бъде монтирано така, че горещо масло или храна да не бъдат изложени на вода.
w) Винаги проверявайте дали нивото на маслото е между двете маркировки отстрани на резервоара.
x) По време на работа уредът достига високи температури. Не поставяйте уреда близо до запалими или лесно топими повърхности или близо до запалими материали.

ВНИМАНИЕ! Въпреки безопасния дизайн на устройството и неговите защитни характеристики и въпреки използването на допълнителни елементи, предпазващи оператора, все още съществува малък риск от злополука или нараняване при използване на устройството. Бъдете нащрек и използвайте здравия разум, когато използвате устройството.

3. Използвайте насоки

Фритюрникът е предназначен изключително за пържене на храна.
Не използвайте фритюрника за:

- Нагрявайте други вещества или предмети.
- Загрейте течности, съдържащи захар, подсладители, киселини, основи или алкохоли.
- Загрейте или загрейте запалими, вредни, особено летливи или други токсични вещества.

Устройството е предназначено за търговска употреба. Може да се използва в ресторанти, хотели, столове и др. Не използвайте уреда непрекъснато в масово производство на храни.
Потребителят е отговорен за всички щети, произтичащи от непредвидена употреба на устройството.

3.1. Описание на устройството

RCPBG 16H

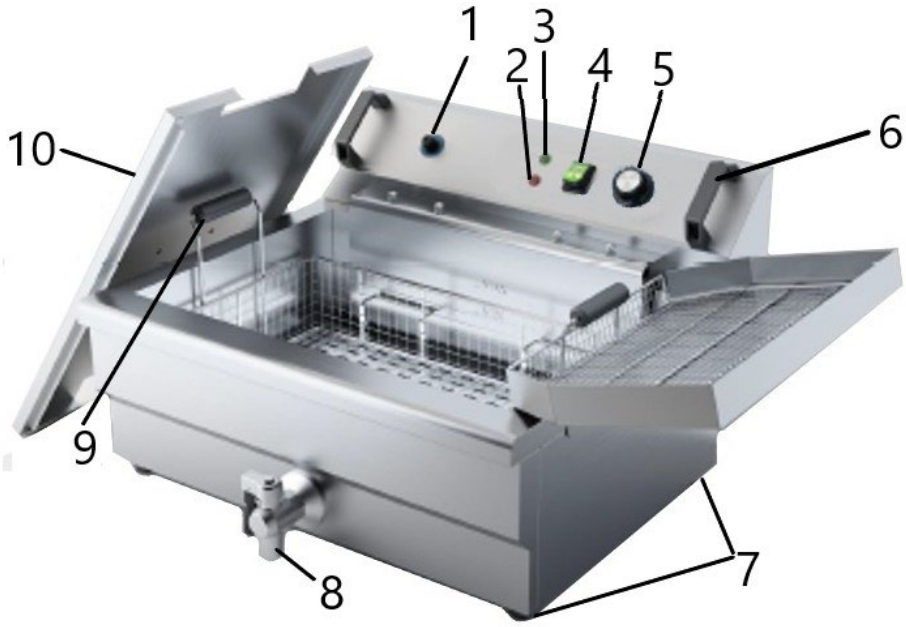

RCPKF 26DSH

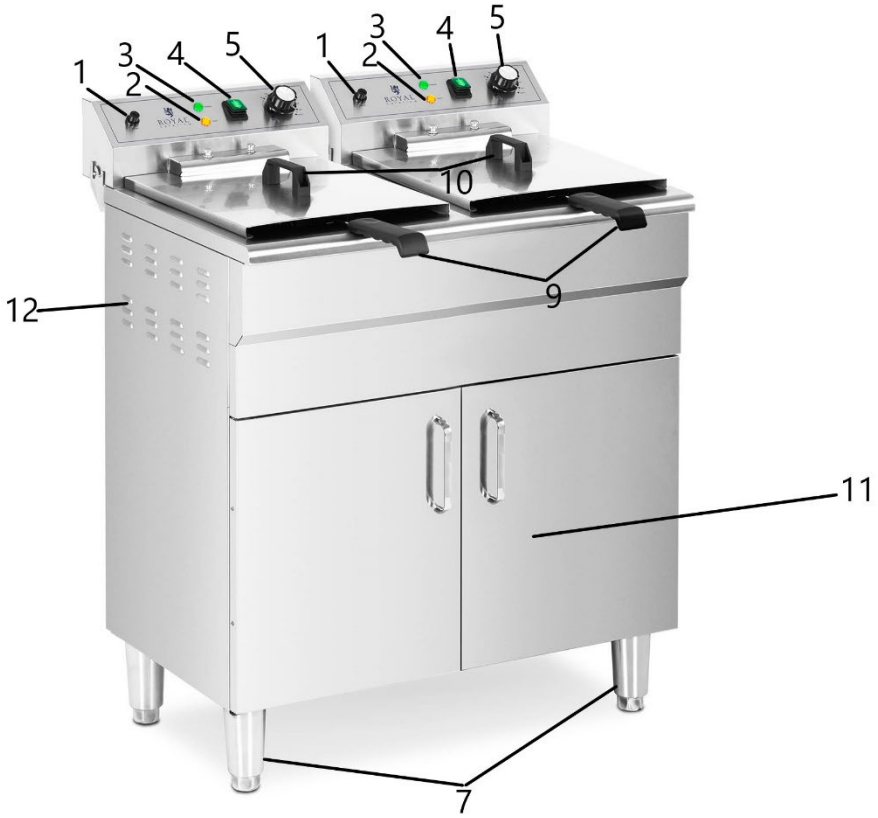

RCPKF 13DSH

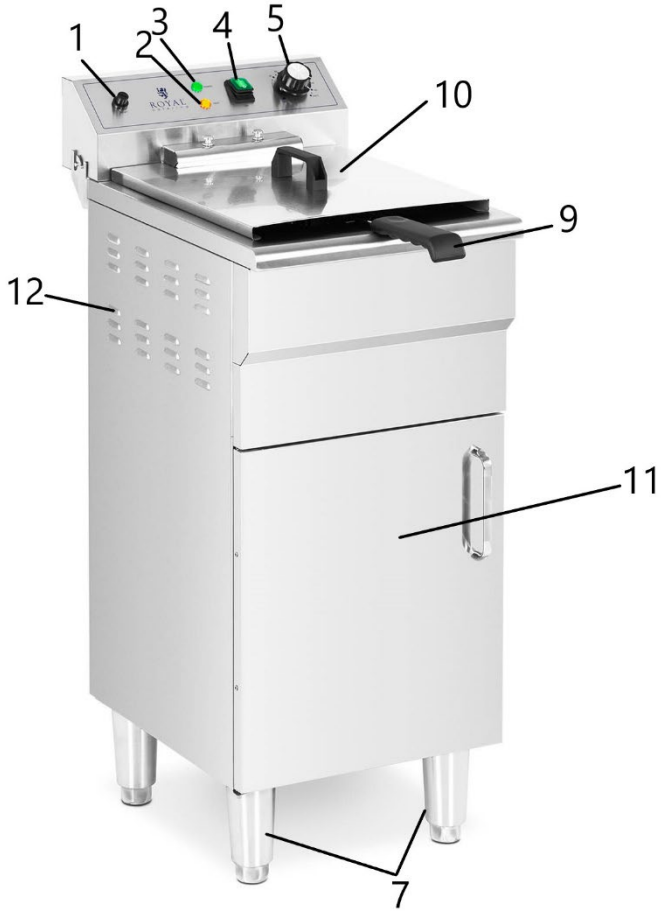

RCPSF 26ETH, RCPSF 13ETH, RCPSF 18ETH, RCPSF 9ETH

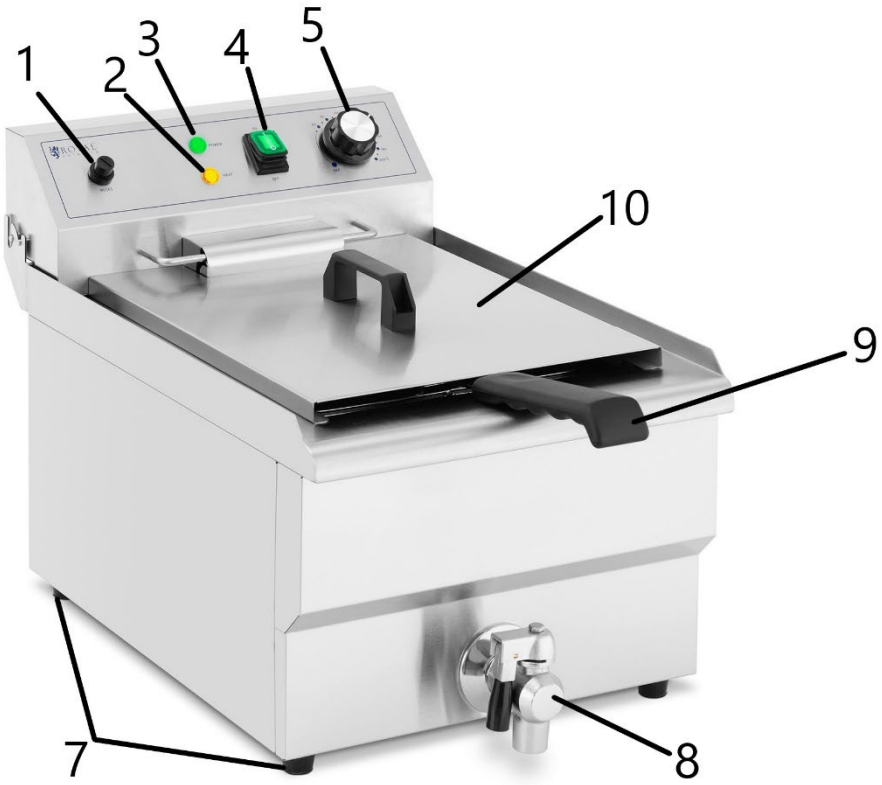

Фигурата по-горе показва RCPSF 13ETH и RCPSF 9ETH. RCPSF 26ETH и RCPSF 18ETH са двойни модели. Всички бутони, копчета и функции са същите като при единичните модели.

1. Бутон RESET
2. Отопление LED
3. Светлина за захранване
4. Бутон за включване/изключване
5. Копче за регулиране на температурата
6. Дръжка на контролния панел
7. Крака
8. Кран за източване на маслото
9. Дръжка на коша
10. Капак
11. Кабинет
12. Вентилационни отвори

3.2. Подготовка за употреба

МЕСТОПОЛОЖЕНИЕ НА УРЕДА

Температурата на околната среда не трябва да надвишава 40°C, а относителната влажност не трябва да надвишава 85%. Осигурете добра вентилация на помещението, в което се използва устройството. Трябва да има поне 10 см разстояние между всяка страна на устройството и стената или други предмети.
Поставете уреда върху топлоустойчива основа!
Устройството винаги трябва да се използва, когато е поставено върху равна, стабилна, чиста, огнеупорна и суха повърхност и да бъде извън обсега на деца и хора с ограничени умствени и сетивни функции. Разположете устройството така, че винаги да имате достъп до щепсела. Захранващият кабел, свързан към уреда, трябва да бъде правилно заземен и да отговаря на техническите данни на етикета на продукта.

Използвайте устройството само в хоризонтално положение. Не разклащайте устройството. Разглобете устройството и всички негови компоненти и ги почистете преди първата употреба. Възможно е да има миризма на изгоряло при първото използване – това е нормално явление за нов продукт в процеса на загряване. Моля, осигурете добра вентилация.

СГЛОБЯВАНЕ НА УРЕДА

Преди употреба прикрепете дръжката към кошницата. Монтирайте държача, както е показано на чертежа по-долу. (Закрепването на дръжката не важи за модела RCPBG 16H).

Сглобете дръжката на кошницата по правилния начин.
Снимка като по-долу:

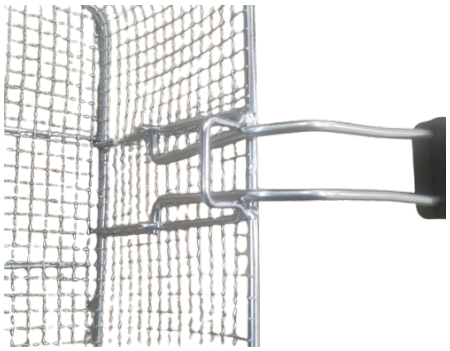

погрешно

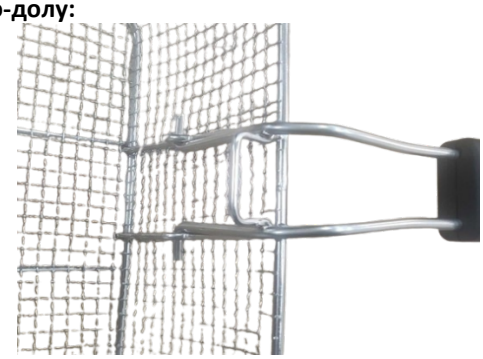

Правилно

Внимание : Остатъците от изпържени предмети могат да причинят празнина във вътрешния клапан на крана и да причинят изтичане на масло!

Електрическа връзка

Всички модели на устройството, захранвани с напрежение 400V, изискват електрическа връзка. Свържете кабелите, идващи от устройството (L1, L2, L3, PE и N) към щепсела. Свързването трябва да се извърши от квалифициран електротехник.

3.3. Използване на устройството

1. Заземете корпуса на устройството, като използвате клемата за заземяване, разположена на гърба на устройството.

2. Напълнете резервоарите с масло, така че нивото да е между маркировките за минимално и максимално ниво.
3. Преди да свържете устройството към захранването, винаги проверявайте дали копчето за регулиране на температурата е настроено на "0".
4. Свържете захранващия кабел към електрически контакт.
5. Използвайте превключвателя за ВКЛ./ИЗКЛ., за да включите устройството (моделите-близнак имат отделни ключове, индикатори и копче за контрол на температурата за всеки модул). Зелената светлина ще светне. След това изберете необходимата температура (по посока на часовниковата стрелка); оранжевата светлина ще светне и нагревателният елемент ще започне да се нагрява. След като желаната температура бъде достигната, оранжевата светлина за отопление ще изгасне. Термостатът ще поддържа необходимата температура чрез автоматично включване и изключване на нагревателния елемент. Така се поддържа необходимата температура и се пести електроенергия. Може да започнете да пържите.
6. За пържене използвайте предоставените кошници, като първо поставите дръжките (сглобяването не важи за модела RCPBG 16H). Поставете храна в кошницата и я потопете в маслото. Когато храната се опита, окачете кошницата на пирона, за да остави маслото да капе. Винаги носете кошницата с дръжката.
7. Калъфите са предназначени да поддържат съдържанието топло и да го предпазват от замърсяване. Ако искате да използвате калъфите, уверете се, че не са мокри.
8. Когато приключите работа, поставете копчето за регулиране на температурата на "0" и след това изключете устройството с помощта на бутона за включване/изключване.
9. След това подредете нагревателните елементи, както е показано на фигурата по-долу. Преместете панела на 90° и поставете нагревателните елементи вертикално над резервоара. По този начин останалата част от маслото ще изтече в резервоара.

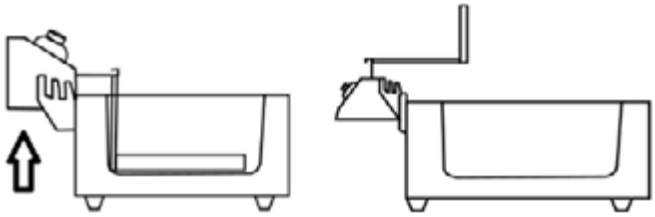

10. Нашите фритюрници са оборудвани с предпазен бутон. Когато нагревателният елемент е наклонен назад, той се завърта автоматично, за да се предотвратят инциденти.
11. Препоръчително е да използвате само течно масло или мазнина във фритюрника, за да избегнете повреда на температурния ограничител. Не се препоръчва да поставяте блокова мазнина във фритюрника – блоковата мазнина трябва да се разтопи, преди да се постави във фритюрника.
12. ВНИМАНИЕ! Устройството разполага със сензор за предпазване от прегряване. Ако устройството прегрее, когато се използва, то автоматично ще се изключи. След това е необходимо да изчакате устройството да изстине и да нулирате защитата с натискане на „RESET“. Устройството може да се използва отново.
13. Източете използваното масло от резервоара в отделен контейнер през дренажния кран. При моделите с шкафове, дренажните кранове са разположени вътре в тях. Изхвърлете маслото в съответствие с местните разпоредби.

3.4. Почистване и поддръжка

a) Изключете щепсела от контакта и оставете устройството да се охлади напълно преди всяко почистване, настройка или смяна на аксесоари, или ако устройството не се използва.
b) Използвайте само некорозивни почистващи препарати за почистване на повърхността.
c) Използвайте само меки, безопасни за храна препарати за измиване на устройството.
d) След почистване на устройството всички части трябва да бъдат напълно изсушени, преди да го използвате отново.
e) Съхранявайте уреда на сухо и хладно място, без влага и пряка слънчева светлина.
f) Не пръскайте устройството с водна струя и не го потапяйте във вода.

g) Не позволявайте вода да попадне вътре в устройството през вентилационните отвори в корпуса на устройството.
h) Почистете вентилационните отвори с четка и сгъстен въздух.
i) Устройството трябва да се проверява редовно, за да се провери техническата му изправност и да се открият повреди.
j) Не използвайте остри и/или метални предмети за почистване (напр. телена четка или метална шпатула), защото те могат да повредят повърхностния материал на уреда.
k) Не почиствайте устройството с киселинни вещества, препарати за медицински цели, разредители, гориво, масла или други химически вещества, защото това може да повреди устройството.

Αυτό το εγχειρίδιο χρήστη έχει μεταφραστεί με τη χρήση αυτόματης μετάφρασης. Έχουμε καταβάλει κάθε δυνατή προσπάθεια για να διασφαλίσουμε ότι η μετάφραση είναι ακριβής, αλλά σημειώστε ότι οι αυτοματοποιημένες μεταφράσεις δεν είναι τέλειες και δεν προορίζονται να αντικαταστήσουν τους ανθρώπινους μεταφραστές. Η επίσημη έκδοση του Εγχειριδίου χρήσης είναι στα Αγγλικά. Τυχόν διαφορές μεταξύ της μεταφρασμένης έκδοσης και της αρχικής αγγλικής έκδοσης δεν είναι νομικά δεσμευτικές. Εάν έχετε ερωτήσεις σχετικά με την ακρίβεια της μετάφρασης, ανατρέξτε στην αγγλική έκδοση, η οποία είναι η επίσημη αναφορά. Περισσότερες γλωσσικές εκδόσεις είναι διαθέσιμες κατόπιν αιτήματος μέσω του info@expondo.com.

Τεχνικά στοιχεία

Περιγραφή παραμέτρων	Τιμή παραμέτρου						
Όνομα προϊόντος	Ηλεκτρική φριτέζα						
Μοντέλο	RCBG 16H	RCPKF 26DSH	RCPSF 26ETH	RCPKF 13DSH	RCPSF 13ETH	RCPSF 18ETH	RCPSF 9ETH
Ονομαστική τάση [V~] / Συχνότητα [Hz]	230/50	400 /50	230/50	400/50	230/50	230/50	230/50
Ονομαστική ισχύς [W]	3000	10 000	6000	5000	3000	6000	3000
Χωρητικότητα [L]	23	26	26	13	13	18	9
Εύρος θερμοκρασίας [°C]	50 – 190	50 – 190	50 – 190	50 – 190	50 – 190	50 – 190	50 – 190
Διαβάθμιση προστασίας IP	-	IPX4	-	IPX4	IPX3	-	IPX3
Διαστάσεις [Πλάτος x Βάθος x Ύψος; mm]	580x562 x361	530x730x9 00	690x510x3 60	520x360 x920	360x540x3 60	570x460x34 0	350x500x3 50
Βάρος [kg]	14	29	16,6	16	9	14	7,3
Μέγιστο βάρος του ένθετου τηγανίσματος [kg]	1,3	-	-	-	-	-	-

1. Γενική περιγραφή

Το εγχειρίδιο χρήστη έχει σχεδιαστεί για να βοηθά στην ασφαλή και απρόσκοπτη χρήση της συσκευής. Το προϊόν έχει σχεδιαστεί και κατασκευαστεί σύμφωνα με αυστηρές τεχνικές οδηγίες, χρησιμοποιώντας τεχνολογίες και εξαρτήματα τελευταίας τεχνολογίας. Επιπλέον, παράγεται σύμφωνα με τα πιο αυστηρά πρότυπα ποιότητας.

ΜΗ ΧΡΗΣΙΜΟΠΟΙΗΣΕΤΕ ΤΗ ΣΥΣΚΕΥΗ ΕΚΤΟΣ ΑΝ ΕΧΕΤΕ ΔΙΑΒΑΣΕΙ ΚΑΙ ΚΑΤΑΝΟΗΣΕ ΠΟΛΥ ΠΟΛΥ ΑΥΤΟ ΤΟΝ ΕΓΧΕΙΡΙΔΙΟ ΧΡΗΣΤΗ.

Για να αυξήσετε τη διάρκεια ζωής του προϊόντος της συσκευής και να διασφαλίσετε τη λειτουργία χωρίς προβλήματα, χρησιμοποιήστε την σύμφωνα με το παρόν εγχειρίδιο χρήστη και εκτελείτε τακτικά εργασίες συντήρησης. Τα τεχνικά δεδομένα και οι προδιαγραφές σε αυτό το εγχειρίδιο χρήστη είναι ενημερωμένα. Ο κατασκευαστής διατηρεί το δικαίωμα να κάνει αλλαγές που σχετίζονται με τη βελτίωση της ποιότητας. Η συσκευή έχει σχεδιαστεί για να μειώνει τους κινδύνους εκπομπής θορύβου στο ελάχιστο, λαμβάνοντας υπόψη την τεχνολογική πρόοδο και τις ευκαιρίες μείωσης του θορύβου.

Θρύλος

Το προϊόν πληροί τα σχετικά πρότυπα ασφαλείας.

Διαβάστε τις οδηγίες πριν από τη χρήση.

Το προϊόν πρέπει να ανακυκλώνεται.

ΠΡΟΕΙΔΟΠΟΙΗΣΗ! ή **ΠΡΟΣΟΧΗ!** ή **ΘΥΜΑΣΤΕ!** Ισχύει για τη δεδομένη κατάσταση. (γενικό προειδοποιητικό σήμα)

ΠΡΟΣΟΧΗ! Προειδοποίηση ηλεκτροπληξίας!

ΠΡΟΣΟΧΗ! Καυτή επιφάνεια, κίνδυνος εγκαυμάτων!

Χρησιμοποιήστε μόνο σε εσωτερικούς χώρους.

ΠΑΡΑΚΑΛΩ ΣΗΜΕΙΩΣΤΕ! **Τα σχέδια σε αυτό το εγχειρίδιο είναι μόνο για λόγους απεικόνισης και σε ορισμένες λεπτομέρειες μπορεί να διαφέρουν από το πραγματικό προϊόν.**

2. Ασφάλεια χρήσης

ΠΡΟΣΟΧΗ! Διαβάστε όλες τις προειδοποιήσεις ασφαλείας και όλες τις οδηγίες. Η μη τήρηση των προειδοποιήσεων και των οδηγιών μπορεί να οδηγήσει σε ηλεκτροπληξία, πυρκαγιά και/ή σοβαρό τραυματισμό ή ακόμα και θάνατο.
Οι όροι "συσκευή" ή "προϊόν" χρησιμοποιούνται στις προειδοποιήσεις και τις οδηγίες που πρέπει να αναφέρονται
Ηλεκτρική φριτέζα.

2.1. Ηλεκτρική ασφάλεια

a) Το φις πρέπει να ταιριάζει στην πρίζα. Μην τροποποιείτε το βύσμα με κανέναν τρόπο. Η χρήση γνήσιων βυσμάτων και αντίστοιχων πριζών μειώνει τον κίνδυνο ηλεκτροπληξίας.
b) Αποφύγετε να αγγίζετε γειωμένα στοιχεία όπως σωλήνες, θερμάστρες, λέβητες και ψυγεία. Υπάρχει αυξημένος κίνδυνος ηλεκτροπληξίας εάν η γειωμένη συσκευή εκτεθεί σε βροχή, έρθει σε άμεση επαφή με υγρή επιφάνεια ή λειτουργεί σε υγρό περιβάλλον. Η είσοδος νερού στη συσκευή αυξάνει τον κίνδυνο ζημιάς στη συσκευή και ηλεκτροπληξίας.
c) Μην αγγίζετε τη συσκευή με βρεγμένα ή υγρά χέρια.
d) Χρησιμοποιήστε το καλώδιο μόνο για την προβλεπόμενη χρήση του. Μην το χρησιμοποιείτε ποτέ για να μεταφέρετε τη συσκευή ή για να βγάλετε το φις από την πρίζα. Κρατήστε το καλώδιο μακριά από πηγές θερμότητας, λάδια, αιχμηρές άκρες ή κινούμενα μέρη. Τα κατεστραμμένα ή μπερδεμένα καλώδια αυξάνουν τον κίνδυνο ηλεκτροπληξίας.
e) Εάν η χρήση της συσκευής σε υγρό περιβάλλον δεν μπορεί να αποφευχθεί, θα πρέπει να εφαρμοστεί συσκευή υπολειπόμενου ρεύματος (RCD). Η χρήση RCD μειώνει τον κίνδυνο ηλεκτροπληξίας.
f) Μη χρησιμοποιείτε τη συσκευή εάν το καλώδιο τροφοδοσίας είναι κατεστραμμένο ή παρουσιάζει εμφανή σημάδια φθοράς. Ένα κατεστραμμένο καλώδιο ρεύματος θα πρέπει να αντικατασταθεί από εξειδικευμένο ηλεκτρολόγο ή από το κέντρο σέρβις του κατασκευαστή.
g) Για να αποφύγετε ηλεκτροπληξία, μην βυθίζετε το καλώδιο, το φις ή τη συσκευή σε νερό ή άλλα υγρά. Μη χρησιμοποιείτε τη συσκευή σε βρεγμένες επιφάνειες.
h) ΠΡΟΣΟΧΗ! ΚΙΝΔΥΝΟΣ ΓΙΑ ΤΗ ΖΩΗ! Κατά τον καθαρισμό, μην βυθίζετε ποτέ τη συσκευή σε νερό ή άλλα υγρά.
i) Μην το χρησιμοποιείτε σε πολύ υγρά περιβάλλοντα ή σε άμεση γειτνίαση με δεξαμενές νερού.

j) Αποτρέψτε το να βραχεί η συσκευή. Κίνδυνος ηλεκτροπληξίας!
k) Η σύνδεση συσκευών που απαιτούν ρεύμα 400 V πρέπει να γίνεται από εξειδικευμένο ηλεκτρολόγο.
l) Πρέπει να παρέχεται επαρκής προστασία υπερφόρτωσης της ηλεκτρικής εγκατάστασης.

2.2. Ασφάλεια στο χώρο εργασίας

a) Βεβαιωθείτε ότι ο χώρος εργασίας είναι καθαρός και καλά φωτισμένος. Ένας ακατάστατος ή κακώς φωτισμένος χώρος εργασίας μπορεί να οδηγήσει σε ατυχήματα. Προσπαθήστε να σκεφτείτε μπροστά, παρατηρήστε τι συμβαίνει και χρησιμοποιήστε την κοινή λογική όταν εργάζεστε με τη συσκευή.
b) Μη χρησιμοποιείτε τη συσκευή σε δυνητικά εκρηκτικό περιβάλλον, για παράδειγμα παρουσία εύφλεκτων υγρών, αερίων ή σκόνης.
c) Εάν ανακαλύψετε ζημιά ή ακανόνιστη λειτουργία, απενεργοποιήστε αμέσως τη συσκευή και αναφέρετε το σε έναν επόπτη χωρίς καθυστέρηση.
d) Εάν υπάρχουν αμφιβολίες για τη σωστή λειτουργία της συσκευής, επικοινωνήστε με την υπηρεσία υποστήριξης του κατασκευαστή.
e) Μόνο το σημείο σέρβις του κατασκευαστή μπορεί να επισκευάσει τη συσκευή. Μην επιχειρήσετε καμία επισκευή ανεξάρτητα!
f) Σε περίπτωση πυρκαγιάς, χρησιμοποιήστε έναν πυροσβεστήρα σκόνης ή διοξειδίου του άνθρακα (CO2) (ένας που προορίζεται για χρήση σε ηλεκτροφόρες συσκευές) για να τον σβήσετε.
g) Απαγορεύεται η είσοδος παιδιών ή μη εξουσιοδοτημένων ατόμων σε χώρο εργασίας. (Μια απόσπαση της προσοχής μπορεί να οδηγήσει σε απώλεια ελέγχου της συσκευής).
h) Χρησιμοποιήστε τη συσκευή σε καλά αεριζόμενο χώρο.
i) Διατηρήστε αυτό το εγχειρίδιο διαθέσιμο για μελλοντική αναφορά. Εάν αυτή η συσκευή μεταβιβαστεί σε τρίτο μέρος, θα πρέπει να μεταβιβαστεί το εγχειρίδιο μαζί της.
j) Φυλάξτε τα στοιχεία συσκευασίας και τα μικρά εξαρτήματα συναρμολόγησης σε μέρος που δεν είναι διαθέσιμο στα παιδιά.
k) Κρατήστε τη συσκευή μακριά από παιδιά και ζώα.
l) Εάν αυτή η συσκευή χρησιμοποιείται μαζί με άλλον εξοπλισμό, πρέπει επίσης να ακολουθούνται οι υπόλοιπες οδηγίες χρήσης.

⚠ **Θυμάμαι!** Όταν χρησιμοποιείτε τη συσκευή, προστατεύστε τα παιδιά και άλλους παρευρισκόμενους.

2.3. Προσωπική ασφάλεια

a) Μη χρησιμοποιείτε τη συσκευή όταν είστε κουρασμένοι, άρρωστοι ή υπό την επήρεια αλκοόλ, ναρκωτικών ή φαρμάκων που μπορεί να επηρεάσουν σημαντικά την ικανότητα χειρισμού της συσκευής.
b) Η συσκευή δεν έχει σχεδιαστεί για χειρισμό από άτομα (συμπεριλαμβανομένων παιδιών) με περιορισμένες νοητικές και αισθητηριακές λειτουργίες ή άτομα που δεν έχουν σχετική εμπειρία ή/και γνώση, εκτός εάν επιβλέπονται από άτομο υπεύθυνο για την ασφάλειά τους ή έχουν λάβει οδηγίες για το πώς να χειρίζονται το συσκευή.
c) Ο χειρισμός της συσκευής μπορεί να γίνει μόνο από άτομα με φυσική κατάσταση που είναι ικανά να τη χειρίζονται, κατάλληλα εκπαιδευμένα, εξοικειωμένα με αυτό το εγχειρίδιο και εκπαιδευμένα στο πλαίσιο της επαγγελματικής υγείας και ασφάλειας.
d) Όταν εργάζεστε με τη συσκευή, χρησιμοποιήστε την κοινή λογική και παραμείνετε σε εγρήγορση. Η προσωρινή απώλεια συγκέντρωσης κατά τη χρήση της συσκευής μπορεί να οδηγήσει σε σοβαρούς τραυματισμούς.
e) Για να αποτρέψετε την κατά λάθος ενεργοποίηση της συσκευής, βεβαιωθείτε ότι ο διακόπτης είναι στη θέση OFF πριν συνδέσετε σε μια πηγή ρεύματος.
f) Μην υπερεκτιμάτε τις ικανότητές σας. Όταν χρησιμοποιείτε τη συσκευή, διατηρήστε την ισορροπία σας και παραμείνετε σταθεροί ανά πάσα στιγμή. Αυτό θα εξασφαλίσει καλύτερο έλεγχο της συσκευής σε απροσδόκητες καταστάσεις.
g) Η συσκευή δεν είναι παιχνίδι. Τα παιδιά πρέπει να επιβλέπονται για να διασφαλιστεί ότι δεν παίζουν με τη συσκευή.
h) Μην βάζετε τα χέρια σας ή άλλα αντικείμενα μέσα στη συσκευή ενώ είναι σε χρήση!

i) ΣΗΜΕΙΩΣΗ: Κατά τη λειτουργία, ορισμένα στοιχεία της συσκευής ζεσταίνονται πολύ – κίνδυνος εγκαυμάτων! Μην αγγίζετε αυτά τα στοιχεία με γυμνά χέρια! Βγάλτε μαγειρεμένα γεύματα χρησιμοποιώντας λαβίδες ή άλλα μαγειρικά σκεύη.

2.4. Ασφαλής χρήση συσκευής

a) Μην χρησιμοποιείτε τη συσκευή εάν ο διακόπτης ON/OFF δεν λειτουργεί σωστά (δεν ενεργοποιεί και απενεργοποιεί τη συσκευή). Οι συσκευές που δεν μπορούν να ενεργοποιηθούν και να απενεργοποιηθούν χρησιμοποιώντας το διακόπτη ON/OFF είναι επικίνδυνες, δεν πρέπει να χρησιμοποιούνται και πρέπει να επισκευαστούν.
b) Αποσυνδέστε τη συσκευή από την παροχή ρεύματος πριν ξεκινήσετε τη ρύθμιση, τον καθαρισμό και τη συντήρηση. Ένα τέτοιο προληπτικό μέτρο μειώνει τον κίνδυνο τυχαίας ενεργοποίησης.
c) Όταν δεν χρησιμοποιείται, αποθηκεύστε σε ασφαλές μέρος, μακριά από παιδιά και άτομα που δεν είναι εξοικειωμένα με τη συσκευή και δεν έχουν διαβάσει το εγχειρίδιο χρήσης. Η συσκευή μπορεί να αποτελέσει κίνδυνο στα χέρια άπειρων χρηστών.
d) Διατηρήστε τη συσκευή σε άριστη τεχνική κατάσταση. Πριν από κάθε χρήση ελέγχετε για γενική ζημιά και ιδιαίτερα για ρωγμές εξαρτημάτων ή στοιχείων και για τυχόν άλλες συνθήκες που μπορεί να επηρεάσουν την ασφαλή λειτουργία της συσκευής. Εάν εντοπιστεί ζημιά, παραδώστε τη συσκευή για επισκευή πριν τη χρήση.
e) Κρατήστε τη συσκευή μακριά από παιδιά.
f) Η επισκευή ή η συντήρηση της συσκευής θα πρέπει να πραγματοποιείται από εξειδικευμένα άτομα, χρησιμοποιώντας μόνο γνήσια ανταλλακτικά. Αυτό θα εξασφαλίσει την ασφαλή χρήση.
g) Για να διασφαλίσετε τη λειτουργική ακεραιότητα της συσκευής, μην αφαιρείτε προστατευτικά που έχουν τοποθετηθεί στο εργοστάσιο και μην χαλαρώνετε καμία βίδα.
h) Κατά τη μεταφορά και το χειρισμό της συσκευής μεταξύ της αποθήκης και του προορισμού, τηρείτε τις αρχές επαγγελματικής υγείας και ασφάλειας για χειροκίνητες μεταφορές που ισχύουν στη χώρα όπου θα χρησιμοποιηθεί η συσκευή.
i) Μην μετακινείτε, ρυθμίζετε ή περιστρέφετε τη συσκευή κατά τη διάρκεια της εργασίας.
j) Μην αφήνετε αυτή τη συσκευή χωρίς επίβλεψη ενώ χρησιμοποιείται.
k) Καθαρίζετε τακτικά τη συσκευή για να αποτρέψετε τη συσσώρευση επίμονης βρωμιάς.
l) Η συσκευή δεν είναι παιχνίδι. Ο καθαρισμός και η συντήρηση δεν επιτρέπεται να εκτελούνται από παιδιά χωρίς επίβλεψη ενήλικα.
m) Μην χρησιμοποιείτε τη συσκευή όταν είναι άδεια.
n) Απαγορεύεται η παρέμβαση στη δομή της συσκευής για αλλαγή των παραμέτρων ή της κατασκευής της.
o) Κρατήστε τη συσκευή μακριά από πηγές φωτιάς και θερμότητας.
p) Μην καλύπτετε τα ανοίγματα εξαερισμού!
q) Απαγορεύεται η μετακίνηση της φριτέζας με καυτό λάδι! Το λάδι μπορεί να διατηρήσει υψηλή θερμοκρασία ακόμη και για 6-7 ώρες.
r) Μην αναποδογυρίζετε τη φριτέζα, μπορεί να προκληθεί ζημιά σε αυτήν.
s) Απαγορεύεται η ενεργοποίηση της συσκευής εάν το μπολ δεν είναι γεμάτο λάδι.
t) Υπάρχει κίνδυνος πυρκαγιάς εάν το λάδι στη φριτέζα είναι κάτω από το ελάχιστο επίπεδο.
u) ΣΗΜΕΙΩΜΑ! Το παλιό λάδι έχει χαμηλότερο σημείο ανάφλεξης και είναι πιο επιρρεπές σε γρήγορο βρασμό.
v) Η συσκευή πρέπει να τοποθετηθεί έτσι ώστε το καυτό λάδι ή τα τρόφιμα να μην εκτίθενται σε νερό.
w) Ελέγχετε πάντα ότι η στάθμη λαδιού βρίσκεται ανάμεσα στα δύο σημάδια στο πλάι της δεξαμενής.
x) Κατά τη λειτουργία, η συσκευή φτάνει σε υψηλές θερμοκρασίες. Μην τοποθετείτε τη συσκευή κοντά σε εύφλεκτες ή εύκολα λιώσιμες επιφάνειες ή κοντά σε εύφλεκτα υλικά.

⚠ **ΠΡΟΣΟΧΗ! Παρά τον ασφαλή σχεδιασμό της συσκευής και τα προστατευτικά χαρακτηριστικά της και παρά τη χρήση πρόσθετων στοιχείων που προστατεύουν τον χειριστή, εξακολουθεί να υπάρχει ένας μικρός κίνδυνος ατυχήματος ή τραυματισμού κατά τη χρήση της συσκευής. Μείνετε σε εγρήγορση και χρησιμοποιήστε την κοινή λογική όταν χρησιμοποιείτε τη συσκευή.**

3. Χρησιμοποιήστε οδηγίες

Η φριτέζα έχει σχεδιαστεί αποκλειστικά για να τηγανίζει τρόφιμα.
Μη χρησιμοποιείτε τη φριτέζα για:

- Θερμάνετε άλλες ουσίες ή αντικείμενα.
- Ζεσταίνουμε υγρά που περιέχουν ζάχαρη, γλυκαντικά, οξέα, βάσεις ή αλκοόλες.
- Ζεστάνετε ή θερμάνετε εύφλεκτες, επιβλαβείς, ιδιαίτερα πτητικές ή οποιεσδήποτε άλλες τοξικές ουσίες.

Η συσκευή προορίζεται για εμπορική χρήση. Μπορεί να χρησιμοποιηθεί σε εστιατόρια, ξενοδοχεία, καντίνες κ.λπ. Μη χρησιμοποιείτε τη συσκευή συνεχώς στη μαζική παραγωγή τροφίμων.

Ο χρήστης ευθύνεται για οποιαδήποτε ζημία προκύψει από ακούσια χρήση της συσκευής.

3.1. Περιγραφή συσκευής

RCBG 16H

RCPKF 26DSH

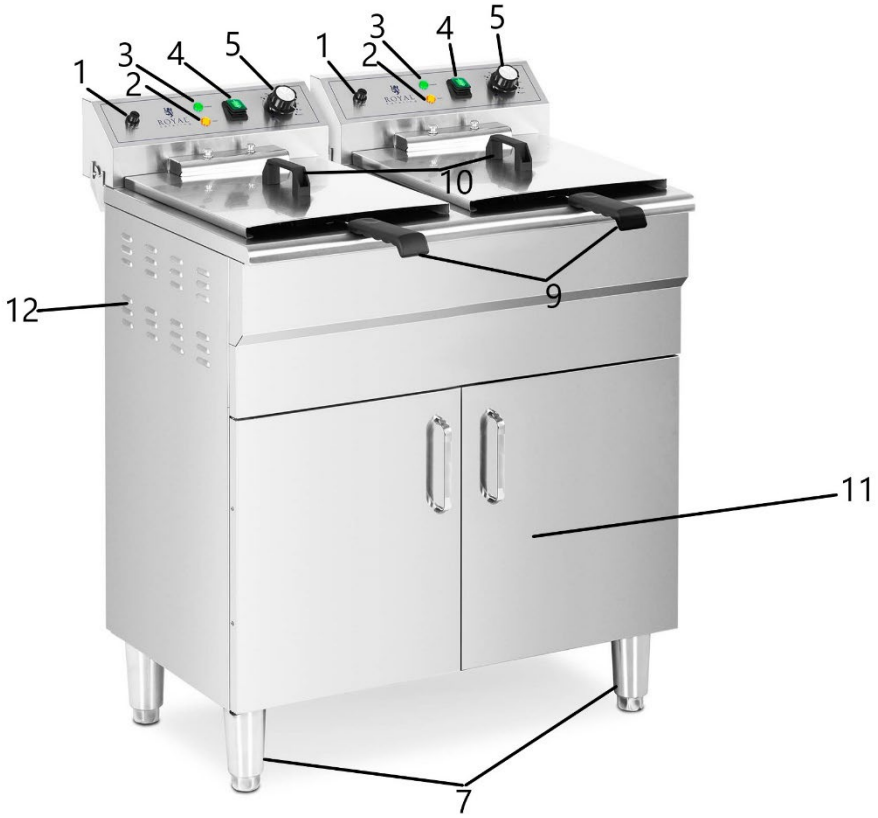

RCPKF 13DSH

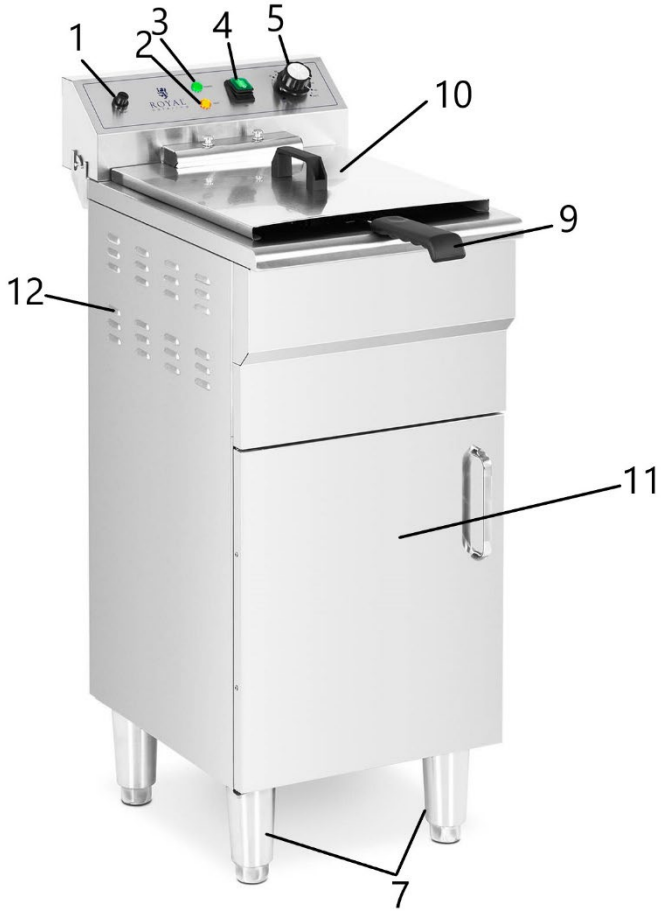

RCPSF 26ETH, RCPSF 13ETH, RCPSF 18ETH, RCPSF 9ETH

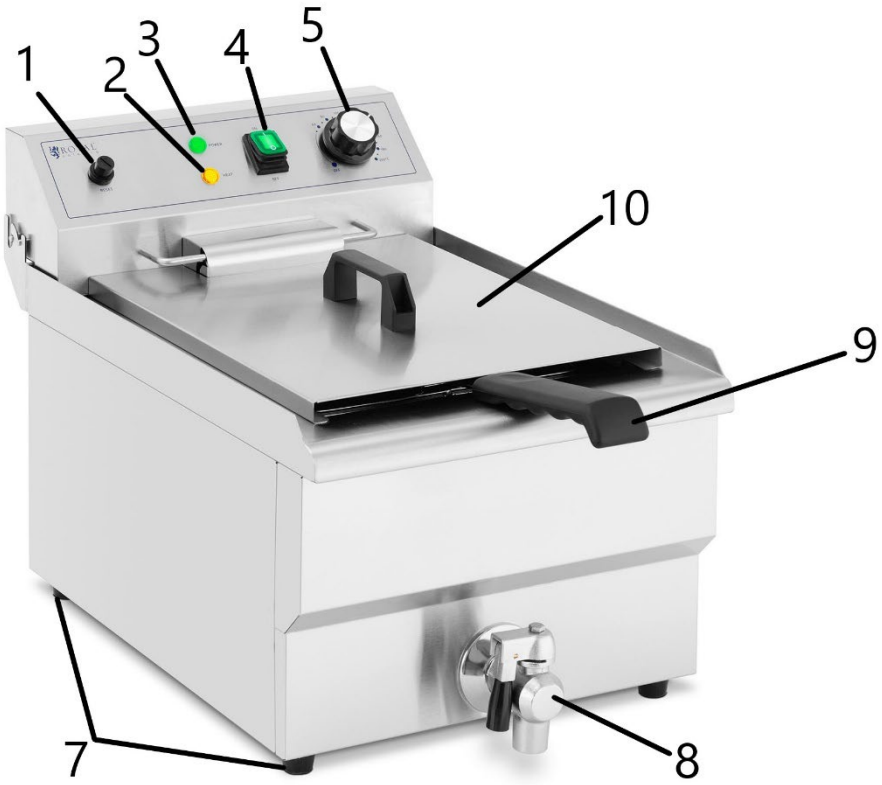

Το παραπάνω σχήμα δείχνει τα RCPSF 13ETH και RCPSF 9ETH. Τα RCPSF 26ETH και RCPSF 18ETH είναι δίδυμα μοντέλα. Όλα τα κουμπιά, τα πόμολα και οι λειτουργίες είναι τα ίδια όπως στα μεμονωμένα μοντέλα.

1. Κουμπί RESET
2. LED θέρμανσης
3. Φως τροφοδοσίας
4. Κουμπί On/Off
5. Κουμπί ελέγχου θερμοκρασίας
6. Λαβή πίνακα ελέγχου
7. Πόδια
8. Βρύση αποστράγγισης λαδιού
9. Λαβή καλαθιού
10. Εξώφυλλο
11. Γραφείο
12. Τρύπες εξαερισμού

3.2. Προετοιμασία για χρήση

ΤΟΠΟΘΕΣΙΑ ΣΥΣΚΕΥΗΣ

Η θερμοκρασία περιβάλλοντος δεν πρέπει να είναι μεγαλύτερη από 40°C και η σχετική υγρασία μικρότερη από 85%. Εξασφαλίστε καλό αερισμό στο δωμάτιο στο οποίο χρησιμοποιείται η συσκευή. Θα πρέπει να υπάρχει απόσταση τουλάχιστον 10 cm μεταξύ κάθε πλευράς της συσκευής και του τοίχου ή άλλων αντικειμένων.

Τοποθετήστε τη μονάδα σε μια βάση ανθεκτική στη θερμότητα!

Η συσκευή πρέπει πάντα να χρησιμοποιείται όταν είναι τοποθετημένη σε επίπεδη, σταθερή, καθαρή, πυρίμαχη και στεγνή επιφάνεια και να είναι μακριά από παιδιά και άτομα με περιορισμένες νοητικές και αισθητηριακές λειτουργίες. Τοποθετήστε τη συσκευή έτσι ώστε να έχετε πάντα πρόσβαση στο φις ρεύματος.

Το καλώδιο ρεύματος που είναι συνδεδεμένο στη συσκευή πρέπει να είναι σωστά γειωμένο και να αντιστοιχεί στις τεχνικές λεπτομέρειες στην ετικέτα του προϊόντος.
Χρησιμοποιείτε τη συσκευή μόνο σε οριζόντια θέση. Μην ανακινείτε τη συσκευή.
Αποσυναρμολογήστε τη συσκευή και όλα τα εξαρτήματά της και καθαρίστε τα πριν από την πρώτη χρήση.
Μπορεί να υπάρχει μια μυρωδιά καμένου κατά την πρώτη χρήση - αυτό είναι μια φυσιολογική εμφάνιση νέου προϊόντος στη διαδικασία θέρμανσης. Φροντίστε για καλό αερισμό.

ΣΥΝΑΡΜΟΛΟΓΗΣΗ ΤΗΣ ΣΥΣΚΕΥΗΣ

Πριν τη χρήση, συνδέστε τη λαβή στο καλάθι. Τοποθετήστε τη βάση όπως φαίνεται στο παρακάτω σχέδιο. (Η τοποθέτηση της λαβής δεν ισχύει για το μοντέλο RCBG 16H).

Συναρμολογήστε τη λαβή του καλαθιού με τον σωστό τρόπο.
Φωτό όπως παρακάτω:

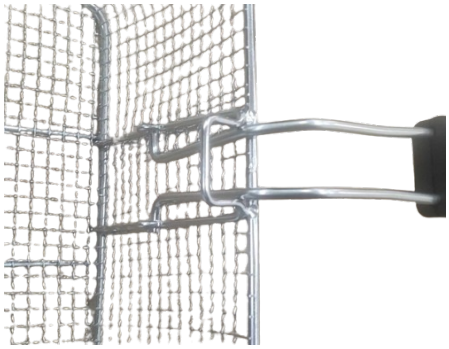

Λανθασμένος

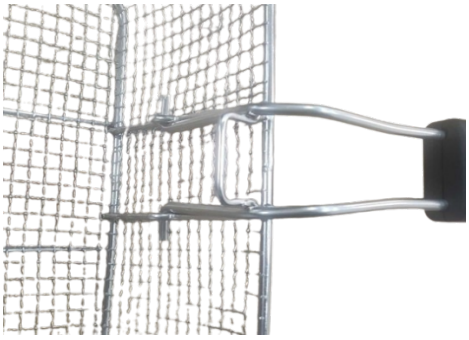

Σωστός

Προσοχή : Υπολείμματα τηγανισμένων αντικειμένων μπορεί να προκαλέσουν διάκενο στην εσωτερική βαλβίδα της βρύσης και να προκαλέσουν διαρροή λαδιού!

Ηλεκτρική σύνδεση

Όλα τα μοντέλα της συσκευής, που τροφοδοτούνται από τάση 400 V, απαιτούν ηλεκτρική σύνδεση. Συνδέστε τα καλώδια που προέρχονται από τη συσκευή (L1, L2, L3, PE και N) στο βύσμα τροφοδοσίας. Η σύνδεση πρέπει να γίνει από εξειδικευμένο ηλεκτρολόγο.

3.3. Χρήση συσκευής

1. Γειώστε το περίβλημα της συσκευής χρησιμοποιώντας τον ακροδέκτη γείωσης που βρίσκεται στο πίσω μέρος της συσκευής.
2. Γεμίστε τις δεξαμενές με λάδι έτσι ώστε η στάθμη να είναι μεταξύ των ενδείξεων της ελάχιστης και της μέγιστης στάθμης.
3. Πριν συνδέσετε τη συσκευή στο τροφοδοτικό, ελέγχετε πάντα ότι το κουμπί ελέγχου θερμοκρασίας είναι ρυθμισμένο στο "0".
4. Συνδέστε το καλώδιο ρεύματος σε μια πρίζα.
5. Χρησιμοποιήστε το διακόπτη ON/OFF για να ενεργοποιήσετε τη συσκευή (τα δίδυμα μοντέλα έχουν ξεχωριστούς διακόπτες, ενδείξεις και ένα κουμπί ελέγχου θερμοκρασίας για κάθε μονάδα). Το πράσινο φως θα ανάψει. Στη συνέχεια επιλέξτε την απαιτούμενη θερμοκρασία (με τη φορά των δεικτών του ρολογιού). το πορτοκαλί φως θα ανάψει και η αντίσταση θα αρχίσει να θερμαίνεται. Μόλις επιτευχθεί η απαιτούμενη θερμοκρασία, η πορτοκαλί λυχνία θέρμανσης θα σβήσει. Ο θερμοστάτης θα διατηρήσει την απαιτούμενη θερμοκρασία ενεργοποιώντας και απενεργοποιώντας αυτόματα το στοιχείο θέρμανσης. Αυτό διατηρεί την απαιτούμενη θερμοκρασία και εξοικονομεί ηλεκτρική ενέργεια. Μπορείτε να ξεκινήσετε το τηγάνισμα.
6. Για τηγάνισμα, χρησιμοποιήστε τα παρεχόμενα καλάθια, συνδέστε πρώτα τις λαβές (η συναρμολόγηση δεν ισχύει για το μοντέλο RCBG 16H). Τοποθετήστε το φαγητό στο καλάθι και βυθίστε το στο λάδι. Όταν δοκιμάσετε το φαγητό, κρεμάστε το καλάθι στο καρφί για να πέσει το λάδι. Μεταφέρετε πάντα το καλάθι χρησιμοποιώντας τη λαβή.
7. Τα καλύμματα έχουν σχεδιαστεί για να διατηρούν το περιεχόμενο ζεστό και να το προστατεύουν από τη βρωμιά. Εάν θέλετε να χρησιμοποιήσετε τα καλύμματα, βεβαιωθείτε ότι δεν είναι υγρά.
8. Όταν ολοκληρώσετε την εργασία, ρυθμίστε το κουμπί ελέγχου θερμοκρασίας στο "0" και, στη συνέχεια, απενεργοποιήστε τη συσκευή χρησιμοποιώντας το κουμπί On/Off.
9. Στη συνέχεια, τακτοποιήστε τα στοιχεία θέρμανσης όπως φαίνεται στο παρακάτω σχήμα. Μετακινήστε το πάνελ κατά 90° και τοποθετήστε τα θερμαντικά στοιχεία κάθετα πάνω από τη δεξαμενή. Με αυτόν τον τρόπο, το υπόλοιπο λάδι θα ρέει στη δεξαμενή.

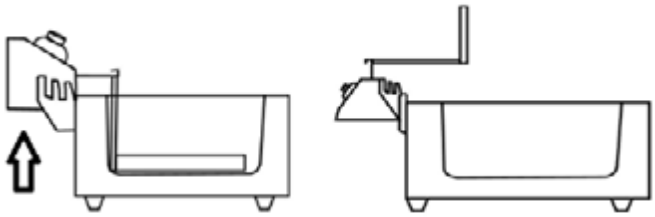

10. Οι φριτέζες μας είναι εξοπλισμένες με κουμπί ασφαλείας. Όταν το θερμαντικό στοιχείο γέρνει προς τα πίσω, γυρίζει αυτόματα για αποφυγή ατυχημάτων.
11. Συνιστάται να χρησιμοποιείτε μόνο υγρό λάδι ή λίπος στη φριτέζα για να αποφύγετε ζημιές στον περιοριστή θερμοκρασίας. Δεν συνιστάται να βάζετε λίπος μπλοκ στη φριτέζα – το λίπος μπλοκ θα πρέπει να λιώσει πριν το βάλετε στη φριτέζα.
12. ΠΡΟΣΟΧΗ! Η συσκευή διαθέτει αισθητήρα για την αποφυγή υπερθέρμανσης. Εάν η συσκευή υπερθερμανθεί κατά τη χρήση, θα απενεργοποιηθεί αυτόματα. Στη συνέχεια, πρέπει να περιμένετε μέχρι να κρυώσει η συσκευή και να επαναφέρετε την προστασία πατώντας «RESET». Η συσκευή μπορεί να χρησιμοποιηθεί ξανά.
13. Αποστραγγίστε το χρησιμοποιημένο λάδι από τη δεξαμενή σε ξεχωριστό δοχείο μέσω της βρύσης αποστράγγισης. Σε μοντέλα με ντουλάπια, οι βρύσες αποστράγγισης βρίσκονται στο εσωτερικό τους. Απορρίψτε το λάδι σύμφωνα με τους τοπικούς κανονισμούς.

3.4. Καθαρισμός και συντήρηση

a) Αποσυνδέστε το φις από την πρίζα και αφήστε τη συσκευή να κρυώσει εντελώς πριν από κάθε καθαρισμό, ρύθμιση ή αντικατάσταση εξαρτημάτων ή εάν η συσκευή δεν χρησιμοποιείται.
b) Χρησιμοποιήστε μόνο μη διαβρωτικά καθαριστικά για να καθαρίσετε την επιφάνεια.
c) Χρησιμοποιείτε μόνο ήπια, ασφαλή για τρόφιμα απορρυπαντικά για να πλύνετε τη συσκευή.

d) Μετά τον καθαρισμό της συσκευής, όλα τα εξαρτήματα θα πρέπει να στεγνώσουν εντελώς πριν τη χρησιμοποιήσετε ξανά.
e) Αποθηκεύστε τη μονάδα σε ξηρό, δροσερό μέρος, χωρίς υγρασία και άμεση έκθεση στο ηλιακό φως.
f) Μην ψεκάζετε τη συσκευή με πίδακα νερού και μην τη βυθίζετε σε νερό.
g) Μην αφήνετε το νερό να εισχωρήσει μέσα στη συσκευή μέσω των αεραγωγών στο περίβλημα της συσκευής.
h) Καθαρίστε τους αεραγωγούς με μια βούρτσα και πεπιεσμένο αέρα.
i) Η συσκευή πρέπει να ελέγχεται τακτικά για να ελέγχεται η τεχνική της αποτελεσματικότητα και να εντοπιστούν τυχόν ζημιές.
j) Μη χρησιμοποιείτε αιχμηρά ή/και μεταλλικά αντικείμενα για τον καθαρισμό (π.χ. συρμάτινη βούρτσα ή μεταλλική σπάτουλα) γιατί μπορεί να καταστρέψουν το υλικό της επιφάνειας της συσκευής.
k) Μην καθαρίζετε τη συσκευή με όξινη ουσία, παράγοντες για ιατρικούς σκοπούς, διαλυτικά, καύσιμα, λάδια ή άλλες χημικές ουσίες γιατί μπορεί να καταστρέψουν τη συσκευή.

Ovaj korisnički priručnik preveden je strojnim prijevodom. Uložili smo sve napore kako bismo osigurali točnost prijevoda, ali imajte na umu da automatizirani prijevodi nisu savršeni i nisu namijenjeni zamjeni ljudskih prevoditelja. Službena verzija korisničkog priručnika je na engleskom jeziku. Sve razlike između prevedene verzije i izvornog engleskog jezika nisu pravno obvezujuće. Ako imate pitanja o točnosti prijevoda, pogledajte englesku verziju, koja je službena referenca. Verzije na više jezika dostupne su na zahtjev putem info@expondo.com.

Tehnički podaci

Opis parametra	Vrijednost parametra						
Naziv proizvoda	Električna friteza						
Model	RCPBG 16H	RCPKF 26DSH	RCPSF 26ETH	RCPKF 13DSH	RCPSF 13ETH	RCPSF 18ETH	RCPSF 9ETH
Nazivni napon [V~] / Frekvencija [Hz]	230/50	400 /50	230/50	400/50	230/50	230/50	230/50
Nazivna snaga [W]	3000	10 000	6000	5000	3000	6000	3000
Kapacitet [L]	23	26	26	13	13	18	9
Raspon temperature [°C]	50 – 190	50 – 190	50 – 190	50 – 190	50 – 190	50 – 190	50 – 190
Stupanj zaštite IP	-	IPX4	-	IPX4	IPX3	-	IPX3
Dimenzije [širina x dubina x visina; mm]	580x562 x361	530x730x9 00	690x510x3 60	520x360 x920	360x540x3 60	570x460x34 0	350x500x3 50
Težina [kg]	14	29	16,6	16	9	14	7,3
Maksimalna težina umetka za prženje [kg]	1,3	-	-	-	-	-	-

1. Opći opis

Korisnički priručnik je osmišljen kako bi pomogao u sigurnoj i neometanoj uporabi uređaja. Proizvod je dizajniran i proizveden u skladu sa strogim tehničkim smjernicama, korištenjem najsuvremenijih tehnologija i komponenti. Osim toga, proizvodi se u skladu s najstrožim standardima kvalitete.

NEMOJTE KORISTITI UREĐAJ OSIM AKO Niste TEMELJITO PROČITALI I RAZUMIJELI OVAJ KORISNIČKI PRIRUČNIK.

Kako biste produljili životni vijek uređaja i osigurali nesmetan rad, koristite ga u skladu s ovim korisničkim priručnikom i redovito obavljajte poslove održavanja. Tehnički podaci i specifikacije u ovom korisničkom priručniku su ažurni. Proizvođač zadržava pravo izmjena povezanih s poboljšanjem kvalitete. Uređaj je dizajniran za smanjenje rizika od emisije buke na minimum, uzimajući u obzir tehnološki napredak i mogućnosti smanjenja buke.

Legenda

Proizvod zadovoljava relevantne sigurnosne standarde.

Prije uporabe pročitajte upute.

Proizvod se mora reciklirati.

UPOZORENJE! ili **OPREZ!** ili **ZAPAMTI!** Primjenjivo na datu situaciju. (opći znak upozorenja)

PAŽNJA! Upozorenje na električni udar!

PAŽNJA! Vruća površina, opasnost od opeklina!

Koristite samo u zatvorenom prostoru.

NAPOMENA! **Crteži u ovom priručniku služe samo za ilustraciju i u nekim se detaljima mogu razlikovati od stvarnog proizvoda.**

2. Sigurnost korištenja

PAŽNJA! Pročitajte sva sigurnosna upozorenja i sve upute. Nepoštivanje upozorenja i uputa može dovesti do strujnog udara, požara i/ili ozbiljne ozljede ili čak smrti.
Izrazi "uređaj" ili "proizvod" koriste se u upozorenjima i uputama na koje se upućuje
Električna friteza.

2.1. Električna sigurnost

a) Utikač mora odgovarati utičnici. Nemojte ni na koji način mijenjati utikač. Korištenje originalnih utikača i odgovarajućih utičnica smanjuje rizik od strujnog udara.
b) Izbjegavajte dodirivanje uzemljenih elemenata kao što su cijevi, grijalice, kotlovi i hladnjaci. Postoji povećan rizik od strujnog udara ako je uzemljeni uređaj izložen kiši, dođe u izravan kontakt s mokrom površinom ili radi u vlažnom okruženju. Ulazak vode u uređaj povećava rizik od oštećenja uređaja i strujnog udara.
c) Ne dirajte uređaj mokrim ili vlažnim rukama.
d) Koristite kabel samo za njegovu namjenu. Nikada ga nemojte koristiti za nošenje uređaja ili za izvlačenje utikača iz utičnice. Držite kabel dalje od izvora topline, ulja, oštrih rubova ili pokretnih dijelova. Oštećeni ili zamršeni kabeli povećavaju rizik od strujnog udara.
e) Ako se uporaba uređaja u vlažnom okruženju ne može izbjeći, potrebno je primijeniti uređaj za zaostalu struju (RCD). Korištenje RCD-a smanjuje rizik od strujnog udara.
f) Nemojte koristiti uređaj ako je kabel za napajanje oštećen ili ima očite znakove istrošenosti. Oštećeni kabel za napajanje trebao bi zamijeniti kvalificirani električar ili servisni centar proizvođača.
g) Kako biste izbjegli električni udar, ne uranjajte kabel, utikač ili uređaj u vodu ili druge tekućine. Nemojte koristiti uređaj na mokrim površinama.
h) PAŽNJA! OPASNOST PO ŽIVOT! Tijekom čišćenja nikada nemojte uranjati uređaj u vodu ili druge tekućine.
i) Nemojte koristiti u vrlo vlažnim okruženjima ili u neposrednoj blizini spremnika za vodu.
j) Spriječite smočenje uređaja. Opasnost od strujnog udara!
k) Spajanje uređaja koji zahtijevaju struju od 400 V treba izvršiti kvalificirani električar.
l) Mora se osigurati odgovarajuća zaštita od preopterećenja električne instalacije.

2.2. Sigurnost na radnom mjestu

a) Provjerite je li radno mjesto čisto i dobro osvijetljeno. Neuredno ili slabo osvijetljeno radno mjesto može dovesti do nezgoda. Pokušajte unaprijed razmišljati, promatrati što se događa i koristiti zdrav razum pri radu s uređajem.
b) Nemojte koristiti uređaj u potencijalno eksplozivnom okruženju, na primjer u prisutnosti zapaljivih tekućina, plinova ili prašine.

c) Uočite li oštećenje ili nepravilan rad, odmah isključite uređaj i bez odlaganja prijavite nadređenom.
d) Ako postoje bilo kakve sumnje u ispravnost rada uređaja, obratite se službi za podršku proizvođača.
e) Samo servisna točka proizvođača može popraviti uređaj. Ne pokušavajte samostalno popravljati!
f) U slučaju požara, koristite aparat za gašenje požara prahom ili ugljičnim dioksidom (CO2) (onaj namijenjen za korištenje na električnim uređajima pod naponom) za gašenje.
g) Djeci i neovlaštenim osobama zabranjen je pristup radnom mjestu. (Ometanje može dovesti do gubitka kontrole nad uređajem).
h) Koristite uređaj u dobro prozračenom prostoru.
i) Držite ovaj priručnik dostupnim za buduće potrebe. Ako se ovaj uređaj preda trećoj strani, priručnik se mora proslijediti s njim.
j) Držite elemente pakiranja i sitne dijelove za sklapanje na mjestu nedostupnom djeci.
k) Držite uređaj podalje od djece i životinja.
l) Ako se ovaj uređaj koristi zajedno s drugom opremom, potrebno je također slijediti preostale upute za uporabu.

Upamtite! Prilikom korištenja uređaja zaštitite djecu i druge promatrače.

2.3. Osobna sigurnost

a) Nemojte koristiti uređaj ako ste umorni, bolesni ili pod utjecajem alkohola, narkotika ili lijekova koji mogu značajno umanjiti sposobnost rukovanja uređajem.
b) Uređaj nije dizajniran da njime rukuju osobe (uključujući djecu) s ograničenim mentalnim i osjetilnim funkcijama ili osobe bez odgovarajućeg iskustva i/ili znanja, osim ako ih nadzire osoba odgovorna za njihovu sigurnost ili su primili upute o tome kako rukovati uređajem uređaj.
c) Uređajem smiju rukovati samo fizički sposobne osobe koje su sposobne za rukovanje, odgovarajuće obučene, upoznate s ovim priručnikom i osposobljene za zaštitu zdravlja i sigurnosti na radu.
d) Kada radite s uređajem, koristite zdrav razum i budite oprezni. Privremeni gubitak koncentracije tijekom korištenja uređaja može dovesti do ozbiljnih ozljeda.
e) Kako biste spriječili slučajno uključivanje uređaja, provjerite je li prekidač u položaju OFF prije spajanja na izvor napajanja.
f) Ne precjenjujte svoje sposobnosti. Kada koristite uređaj, održavajte ravnotežu i ostanite stabilni cijelo vrijeme. To će osigurati bolju kontrolu nad uređajem u neočekivanim situacijama.
g) Uređaj nije igračka. Djeca moraju biti pod nadzorom kako bi se osiguralo da se ne igraju s uređajem.
h) Nemojte stavljati ruke ili druge predmete u uređaj dok je u uporabi!
i) NAPOMENA: Tijekom rada neki elementi uređaja postaju vrlo vrući – opasnost od opeklina! Ne dirajte ove elemente golim rukama! Kuhane obroke vadite hvataljkama ili drugim kuhinjskim posuđem.

2.4. Sigurno korištenje uređaja

a) Nemojte koristiti uređaj ako prekidač za uključivanje/isključivanje ne radi ispravno (ne uključuje i ne isključuje uređaj). Uređaji koji se ne mogu uključiti i isključiti pomoću prekidača za uključivanje/isključivanje su opasni, ne smiju se koristiti i moraju se popraviti.
b) Isključite uređaj iz napajanja prije početka podešavanja, čišćenja i održavanja. Takva preventivna mjera smanjuje rizik od slučajnog aktiviranja.
c) Kada nije u uporabi, spremite ga na sigurno mjesto, daleko od djece i osoba koje nisu upoznate s uređajem, a nisu pročitale upute za uporabu. Uređaj može predstavljati opasnost u rukama neiskusnih korisnika.
d) Održavajte uređaj u savršenom tehničkom stanju. Prije svake uporabe provjerite ima li općeg oštećenja, a posebno provjerite ima li napuknutih dijelova ili elemenata te svih drugih uvjeta koji mogu utjecati na siguran rad uređaja. Ako se otkrije oštećenje, predajte uređaj na popravak prije uporabe.
e) Držite uređaj izvan dohvata djece.
f) Popravak ili održavanje uređaja trebaju obavljati kvalificirane osobe, samo uz korištenje originalnih rezervnih dijelova. To će osigurati sigurnu uporabu.
g) Kako biste osigurali radni integritet uređaja, nemojte uklanjati tvornički ugrađene štitnike i ne otpuštati vijke.
h) Prilikom transporta i rukovanja uređajem između skladišta i odredišta, pridržavajte se načela zdravlja i sigurnosti na radu za ručni transport koji vrijede u zemlji u kojoj će se uređaj koristiti.

i) Nemojte pomicati, podešavati ili okretati uređaj tijekom rada.
j) Ne ostavljajte ovaj uređaj bez nadzora dok je u upotrebi.
k) Redovito čistite uređaj kako biste spriječili nakupljanje tvrdokorne prljavštine.
l) Uređaj nije igračka. Čišćenje i održavanje ne smiju obavljati djeca bez nadzora odrasle osobe.
m) Nemojte pokretati uređaj kada je prazan.
n) Zabranjeno je dirati u strukturu uređaja radi promjene njegovih parametara ili konstrukcije.
o) Držite uređaj dalje od izvora vatre i topline.
p) Ne prekrivajte ventilacijske otvore!
q) Zabranjeno je pomicati fritezu s vrućim uljem! Ulje može održati visoku temperaturu i 6-7h.
r) Ne okrećite fritezu "naopačke", jer je možete oštetiti.
s) Zabranjeno je uključivati uređaj ako posuda nije napunjena uljem.
t) Postoji opasnost od požara ako je ulje u fritezi ispod minimalne razine.
u) BILJEŠKA! Staro ulje ima niže plamište i sklonije je brzom vrenju.
v) Uređaj mora biti instaliran tako da vruće ulje ili hrana ne budu izloženi vodi.
w) Uvijek provjerite je li razina ulja između dvije oznake na bočnoj strani spremnika.
x) Tijekom rada uređaj postiže visoke temperature. Ne postavljajte uređaj blizu zapaljivih ili lako taljivih površina ili blizu zapaljivih materijala.

PAŽNJA! Unatoč sigurnom dizajnu uređaja i njegovim zaštitnim značajkama te usprkos korištenju dodatnih elemenata koji štite operatera, još uvijek postoji mali rizik od nezgode ili ozljede pri korištenju uređaja. Budite oprezni i koristite zdrav razum kada koristite uređaj.

3. Koristite smjernice

Friteza je namijenjena isključivo za prženje hrane.
Ne koristite fritezu za:

- Zagrijte druge tvari ili predmete.
- Zagrijte tekućine koje sadrže šećer, sladila, kiseline, baze ili alkohole.
- Zagrijte ili zagrijte zapaljive, štetne, posebno hlapljive ili bilo koje druge otrovne tvari.

Uređaj je namijenjen za komercijalnu upotrebu. Može se koristiti u restoranima, hotelima, kantinama itd. Ne koristite uređaj kontinuirano u masovnoj proizvodnji hrane.
Korisnik je odgovoran za svu štetu nastalu nenamjenskom uporabom uređaja.

3.1. Opis uređaja

RCPBG 16H

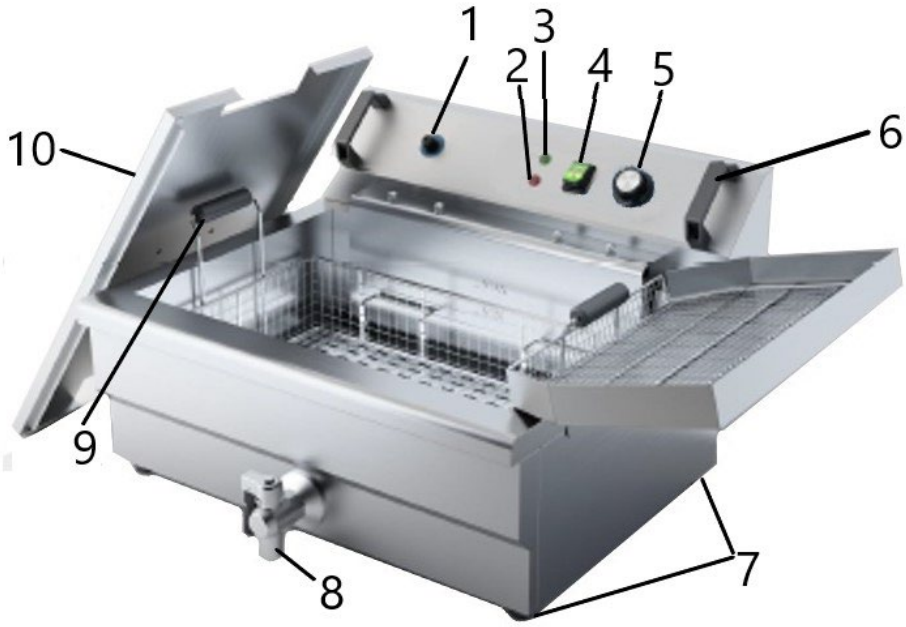

RCPKF 26DSH

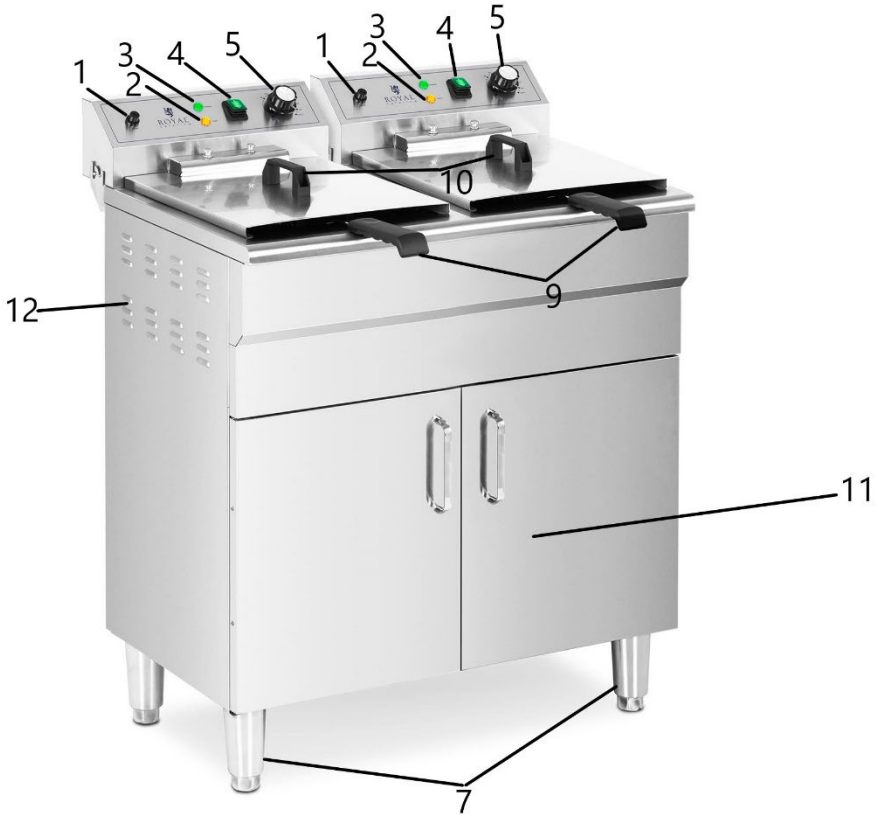

RCPKF 13DSH

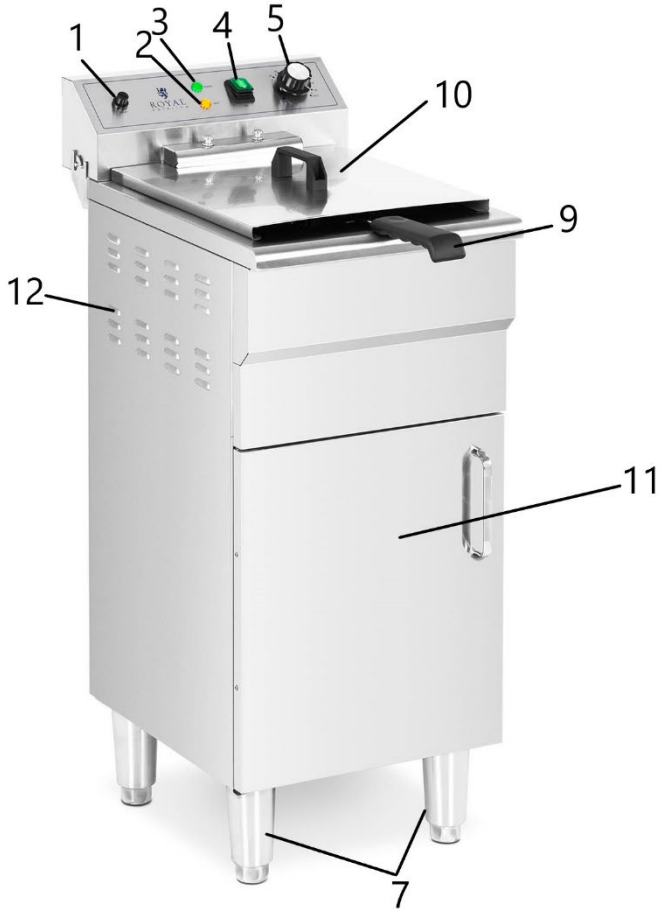

RCPSF 26ETH, RCPSF 13ETH, RCPSF 18ETH, RCPSF 9ETH

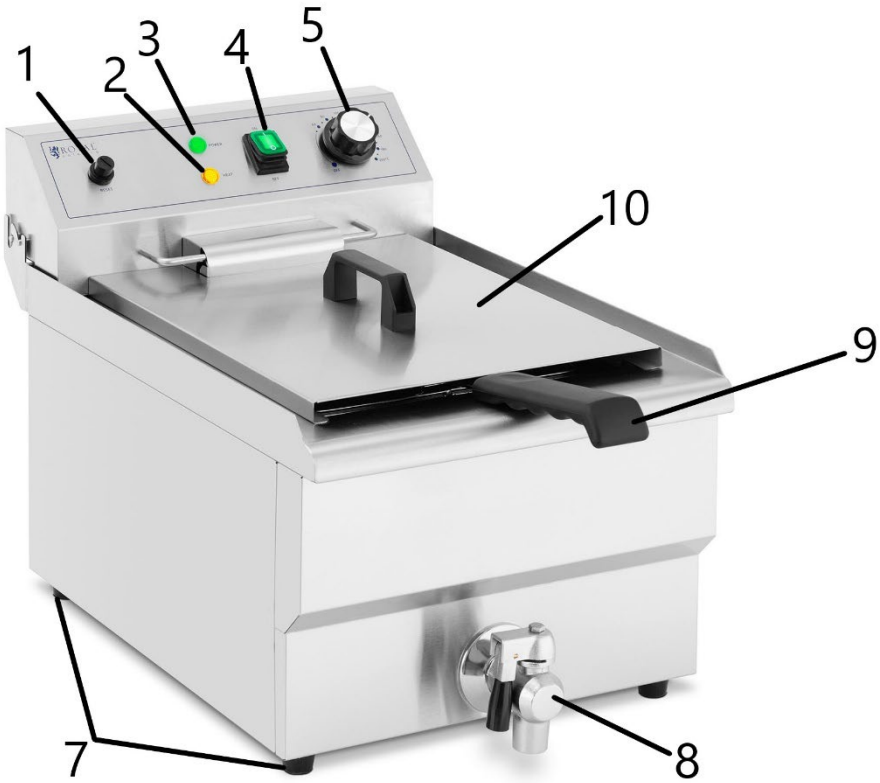

Gornja slika prikazuje RCPSF 13ETH i RCPSF 9ETH. RCPSF 26ETH i RCPSF 18ETH su dvostruki modeli. Svi gumbi, gumbi i funkcije isti su kao na pojedinačnim modelima.

1. Gumb RESET
2. LED za grijanje
3. Svjetlo napajanja
4. Tipka za uključivanje/isključivanje
5. Gumb za kontrolu temperature
6. Ručka upravljačke ploče
7. Stopala
8. Slavina za ispuštanje ulja
9. Ručka košare
10. Poklopac
11. Kabinet
12. Ventilacijski otvori

3.2. Priprema za upotrebu

POLOŽAJ APARATA

Temperatura okoline ne smije biti viša od 40°C, a relativna vlažnost zraka manja od 85%. Osigurajte dobru ventilaciju u prostoriji u kojoj se uređaj koristi. Razmak između svake strane uređaja i zida ili drugih predmeta mora biti najmanje 10 cm.

Postavite uređaj na podlogu otpornu na toplinu!

Uređaj uvijek treba koristiti postavljen na ravnu, stabilnu, čistu, vatrostalnu i suhu površinu, te biti izvan dohvata djece i osoba s ograničenim mentalnim i osjetilnim funkcijama. Postavite uređaj tako da uvijek imate pristup utikaču. Kabel za napajanje spojen na uređaj mora biti pravilno uzemljen i odgovarati tehničkim podacima na etiketi proizvoda.

Koristite uređaj samo u vodoravnom položaju. Nemojte tresti uređaj.

Rastavite uređaj i sve njegove komponente i očistite ih prije prve uporabe.
Prilikom prve uporabe može se osjetiti miris spaljenog - to je normalna pojava novog proizvoda u procesu zagrijavanja. Osigurajte dobru ventilaciju.

SASTAVLJANJE APARATA

Prije upotrebe pričvrstite ručku na košaru. Ugradite držač kao što je prikazano na donjem crtežu. (Pričvršćivanje ručke ne odnosi se na model RCPBG 16H).

Sastavite ručku košare na pravilan način.
Slika kao ispod:

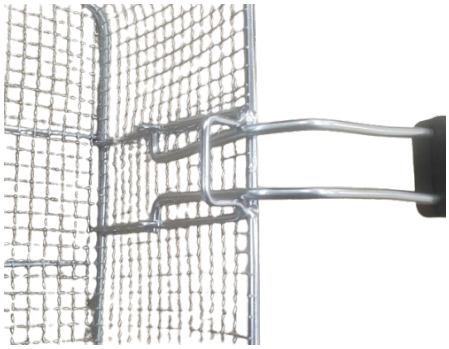

krivo

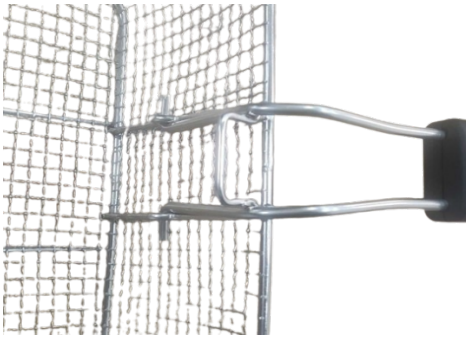

Točno

Pažnja : Ostaci prženih predmeta mogu uzrokovati otvor u unutarnjem ventilu slavine i uzrokovati curenje ulja!

Električni priključak

Svi modeli uređaja koji se napajaju naponom od 400V zahtijevaju električni priključak. Spojite žice koje dolaze iz uređaja (L1, L2, L3, PE i N) na utikač. Spajanje treba izvršiti kvalificirani električar.

3.3. Upotreba uređaja

1. Uzemljite kućište uređaja pomoću priključka za uzemljenje koji se nalazi na stražnjoj strani uređaja.
2. Napunite spremnike uljem tako da razina bude između oznaka minimalne i maksimalne razine.
3. Prije spajanja uređaja na napajanje uvijek provjerite je li regulator temperature postavljen na "0".
4. Spojite kabel za napajanje u utičnicu.

5. Koristite prekidač za uključivanje/isključivanje kako biste uključili uređaj (dvostruki modeli imaju zasebne prekidače, indikatore i gumb za kontrolu temperature za svaki modul). Upalit će se zeleno svjetlo. Zatim odaberite željenu temperaturu (u smjeru kazaljke na satu); upalit će se narančasto svjetlo i grijaći element će se početi zagrijavati. Nakon što se postigne željena temperatura, ugasit će se narančasto svjetlo grijanja. Termostat će održavati potrebnu temperaturu automatskim uključivanjem i isključivanjem grijača. Time se održava potrebna temperatura i štedi električna energija. Možete početi pržiti.
6. Za prženje koristite priložene košarice, prvo pričvrstite ručke (sastavljanje se ne odnosi na model RCPBG 16H). Stavite hranu u košaru i uronite je u ulje. Kada je hrana probana, objesite košaru na čavao da pusti ulje da otpadne. Uvijek nosite košaru koristeći ručku.
7. Navlake su dizajnirane da održavaju sadržaj toplim i štite ga od prljavštine. Ako želite koristiti navlake, pazite da nisu mokre.
8. Kada završite s radom, postavite regulator temperature na "0", a zatim isključite uređaj tipkom za uključivanje/isključivanje.
9. Zatim rasporedite grijaće elemente kao što je prikazano na donjoj slici. Pomaknite ploču za 90° i postavite grijaće elemente okomito iznad spremnika. Na taj način ostatak ulja teče u spremnik.

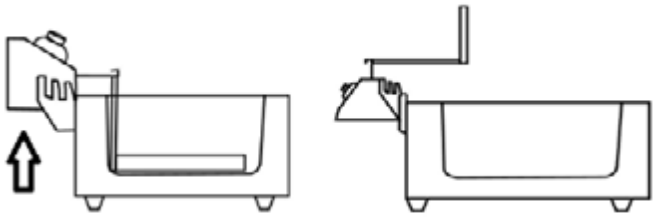

10. Naše friteze opremljene su sigurnosnim gumbom. Kada se grijaći element nagne unatrag, automatski se okreće kako bi se spriječile nezgode.
11. Preporuča se koristiti samo tekuće ulje ili mast u fritezi kako bi se izbjegla oštećenja graničnika temperature. Ne preporučuje se stavljanje masnoće u bloku u fritezu – mast u bloku treba otopiti prije stavljanja u fritezu.
12. PAŽNJA! Uređaj ima senzor koji sprječava pregrijavanje. Ako se uređaj pregrije tijekom uporabe, automatski će se isključiti. Zatim je potrebno pričekati da se uređaj ohladi i resetirati zaštitu pritiskom na „RESET“. Uređaj se može ponovno koristiti.
13. Istrošeno ulje ispustite iz spremnika u posebnu posudu kroz odvodnu slavinu. U modelima s ormarićima, odvodne slavine nalaze se unutar njih. Odložite ulje u skladu s lokalnim propisima.

3.4. Čišćenje i održavanje

a) Isključite mrežni utikač i ostavite uređaj da se potpuno ohladi prije svakog čišćenja, podešavanja ili zamjene pribora ili ako se uređaj ne koristi.
b) Za čišćenje površine koristite samo nekorozivna sredstva za čišćenje.
c) Za pranje uređaja koristite samo blage deterdžente koji su sigurni za hranu.
d) Nakon čišćenja uređaja, sve dijelove treba potpuno osušiti prije ponovne uporabe.
e) Čuvajte jedinicu na suhom, hladnom mjestu, bez vlage i izravnog izlaganja sunčevoj svjetlosti.
f) Ne prskajte uređaj vodenim mlazom niti ga potapajte u vodu.
g) Nemojte dopustiti da voda uđe u uređaj kroz ventilacijske otvore u kućištu uređaja.
h) Očistite otvore četkom i komprimiranim zrakom.
i) Uređaj je potrebno redovito kontrolirati radi provjere tehničke ispravnosti i uočavanja oštećenja.
j) Ne koristite oštre i/ili metalne predmete za čišćenje (npr. žičanu četku ili metalnu lopaticu) jer mogu oštetiti površinski materijal uređaja.
k) Nemojte čistiti uređaj kiselim tvarima, sredstvima za medicinske svrhe, razrjeđivačima, gorivom, uljima ili drugim kemijskim tvarima jer to može oštetiti uređaj.

Šis vartotojo vadovas buvo išverstas naudojant mašininį vertimą. Dėjome visas pastangas, kad vertimas būtų tikslus, tačiau atminkite, kad automatiniai vertimai nėra tobuli ir nėra skirti pakeisti žmonių vertėjus. Oficiali vartotojo vadovo versija yra anglų kalba. Bet kokie skirtumai tarp išverstos versijos ir originalo anglų kalba nėra teisiškai įpareigojantys. Jei turite klausimų dėl vertimo tikslumo, žr. versiją anglų kalba, kuri yra oficiali nuoroda. Daugiau kalbų versijų galite gauti pateikę užklausą info@expondo.com.

Techniniai duomenys

Parametrų aprašymas	Parametrų reikšmė						
Produkto pavadinimas	Elektrinė gruzdintuvė						
Modelis	RCPBG 16H	RCPKF 26DSH	RCPSF 26ETH	RCPKF 13DSH	RCPSF 13ETH	RCPSF 18ETH	RCPSF 9ETH
Nominali įtampa [V~] / dažnis [Hz]	230/50	400 /50	230/50	400/50	230/50	230/50	230/50
Nominali galia [W]	3000	10 000	6000	5000	3000	6000	3000
Talpa [L]	23	26	26	13	13	18	9
Temperatūros diapazonas [°C]	50 – 190	50 – 190	50 – 190	50 – 190	50 – 190	50 – 190	50 – 190
Apsaugos reitingas IP	-	IPX4	-	IPX4	IPX3	-	IPX3
Matmenys [plotis x gylis x aukštis; mm]	580x562 x361	530x730x900	690x510x360	520x360 x920	360x540x360	570x460x340	350x500x350
Svoris [kg]	14	29	16,6	16	9	14	7,3
Maksimalus kepimo įdėklo svoris [kg]	1,3	-	-	-	-	-	-

1. Bendras aprašymas

Naudojimo vadovas skirtas padėti saugiai ir be problemų naudoti įrenginį. Gaminys suprojektuotas ir pagamintas laikantis griežtų techninių nurodymų, naudojant naujausias technologijas ir komponentus. Be to, jis gaminamas laikantis griežčiausių kokybės standartų.

NENAUDOKITE PRIETAISO, NES AIDŽIAI PERSKAITYTE IR SUPRASTOJATE ŠĮ NAUDOTOJIMO VADOVĄ.

Norėdami pailginti įrenginio gaminio naudojimo laiką ir užtikrinti, kad jis veiktų be problemų, naudokite jį pagal šį vartotojo vadovą ir reguliariai atlikite techninės priežiūros darbus. Techniniai duomenys ir specifikacijos šiame vartotojo vadove yra atnaujinti. Gamintojas pasilieka teisę daryti pakeitimus, susijusius su kokybės gerinimu. Įrenginys sukurtas taip, kad iki minimumo sumažintų triukšmo emisijos riziką, atsižvelgiant į technologijų pažangą ir triukšmo mažinimo galimybes.

Legenda

Gaminys atitinka atitinkamus saugos standartus.

Prieš naudodami perskaitykite instrukcijas.

Produktas turi būti perdirbtas.

ĮSPĖJIMAS! arba **ATSARGIAI!** arba **ATMINKITE!** Taikoma konkrečiai situacijai. (bendras įspėjamasis ženklas)

DĖMESIO! Įspėjimas apie elektros smūgį!

DĖMESIO! Karštas paviršius, nudegimų pavojus!

Naudoti tik patalpose.

ATKREIPKITE DĖMESĮ! Šio vadovo brėžiniai yra tik iliustravimo tikslais ir kai kuriomis detalėmis gali skirtis nuo tikrojo gaminio.

2. Naudojimo saugumas

DĖMESIO! Perskaitykite visus saugos įspėjimus ir instrukcijas. Perspėjimų ir instrukcijų nesilaikymas gali sukelti elektros smūgį, gaisrą ir (arba) rimtus sužalojimus ar net mirtį.
Įspėjimuose ir instrukcijose vartojami terminai „prietaisas“ arba „produktas“.
Elektrinė gruzdintuvė.

2.1. Elektros sauga

a) Kištukas turi tilpti į lizdą. Jokiu būdu nemodifikuokite kištuko. Naudojant originalius kištukus ir atitinkamus lizdus sumažėja elektros smūgio rizika.
b) Stenkitės neliesti įžemintų elementų, tokių kaip vamzdžiai, šildytuvai, katilai ir šaldytuvai. Padidėja elektros smūgio rizika, jei įžemintas įrenginys yra veikiamas lietaus, tiesiogiai liečiasi su šlapiu paviršiumi arba veikia drėgnoje aplinkoje. Į prietaisą patekęs vanduo padidina prietaiso sugadinimo ir elektros smūgio riziką.
c) Nelieskite prietaiso šlapiomis ar drėgnomis rankomis.
d) Kabelį naudokite tik pagal paskirtį. Niekada nenaudokite jo prietaisui nešti arba kištuko ištraukti iš lizdo. Laikykite laidą toliau nuo šilumos šaltinių, alyvos, aštrių briaunų ar judančių dalių. Pažeisti arba susipainioję laidai padidina elektros smūgio riziką.
e) Jei negalima išvengti įrenginio naudojimo drėgnoje aplinkoje, reikia įjungti liekamosios srovės įtaisą (RCD). RCD naudojimas sumažina elektros smūgio riziką.
f) Nenaudokite prietaiso, jei maitinimo laidas yra pažeistas arba yra akivaizdžių nusidėvėjimo požymių. Pažeistą maitinimo laidą turi pakeisti kvalifikuotas elektrikas arba gamintojo techninės priežiūros centras.
g) Kad išvengtumėte elektros smūgio, nemerkite laido, kištuko ar prietaiso į vandenį ar kitus skysčius. Nenaudokite prietaiso ant šlapių paviršių.
h) DĖMESIO! PAVOJUS GYVYBEI! Valydami prietaisą niekada nemerkite į vandenį ar kitus skysčius.
i) Nenaudokite labai drėgnoje aplinkoje arba šalia vandens rezervuarų.
j) Saugokite, kad prietaisas nesušlaptų. Elektros smūgio pavojus!
k) Prietaisus, kuriems reikalinga 400 V srovė, turi prijungti kvalifikuotas elektrikas.
l) Turi būti numatyta tinkama elektros instaliacijos apsauga nuo perkrovos.

2.2. Saugumas darbo vietoje

a) Įsitikinkite, kad darbo vieta yra švari ir gerai apšviesta. Netvarkinga arba prastai apšviesta darbo vieta gali sukelti nelaimingų atsitikimų. Stenkitės galvoti į priekį, stebėti, kas vyksta, ir dirbdami su įrenginiu vadovaukitės sveiku protu.
b) Nenaudokite prietaiso potencialiai sprogioje aplinkoje, pavyzdžiui, ten, kur yra degių skysčių, dujų ar dulkių.

c) Pastebėję pažeidimą ar nereguliarų veikimą, nedelsdami išjunkite įrenginį ir nedelsdami praneškite apie tai prižiūrėtojui.
d) Jei kyla abejonių dėl tinkamo įrenginio veikimo, susisiekite su gamintojo palaikymo tarnyba.
e) Remontuoti įrenginį gali tik gamintojo techninės priežiūros centras. Nebandykite taisyti savarankiškai!
f) Gaisro atveju gesinimui naudokite miltelinį arba anglies dioksido (CO2) gesintuvą (skirtą naudoti su įtampingu elektros prietaisu).
g) Vaikams ar pašaliniams asmenims įeiti į darbo vietą draudžiama. (Dėl išsiblaškymo galite prarasti įrenginio kontrolę).
h) Naudokite prietaisą gerai vėdinamoje vietoje.
i) Išsaugokite šį vadovą, kad galėtumėte pasinaudoti ateityje. Jei šis įrenginys perduodamas trečiajai šaliai, kartu su juo turi būti perduotas ir vadovas.
j) Pakavimo elementus ir mažas surinkimo dalis laikykite vaikams nepasiekiamoje vietoje.
k) Saugokite prietaisą nuo vaikų ir gyvūnų.
l) Jei šis prietaisas naudojamas kartu su kita įranga, taip pat turi būti laikomasi likusių naudojimo instrukcijų.

Prisimink! Naudodami prietaisą saugokite vaikus ir kitus pašalinius asmenis.

2.3. Asmeninis saugumas

a) Nenaudokite prietaiso pavargę, susirgę arba apsvaigę nuo alkoholio, narkotinių medžiagų ar vaistų, kurie gali labai pabloginti gebėjimą valdyti prietaisą.
b) Prietaisas nėra skirtas naudoti asmenims (įskaitant vaikus), kurių psichikos ir jutimo funkcijos yra ribotos arba asmenys, neturintys atitinkamos patirties ir (arba) žinių, nebent jie būtų prižiūrimi už jų saugumą atsakingo asmens arba jie būtų instruktuoti, kaip valdyti įrenginį. prietaisas.
c) Prietaisą gali tvarkyti tik fiziškai tinkami asmenys, kurie gali jį valdyti, tinkamai apmokyti, susipažinę su šiuo vadovu ir apmokyti laikantis profesinės sveikatos ir saugos reikalavimų.
d) Dirbdami su įrenginiu vadovaukitės sveiku protu ir būkite budrūs. Laikinas koncentracijos praradimas naudojant prietaisą gali sukelti rimtų sužalojimų.
e) Kad prietaisas netyčia neįsijungtų, prieš prijungdami prie maitinimo šaltinio įsitikinkite, kad jungiklis yra OFF padėtyje.
f) Nepervertinkite savo sugebėjimų. Naudodami įrenginį išlaikykite pusiausvyrą ir visada būkite stabilūs. Tai užtikrins geresnę įrenginio valdymą netikėtose situacijose.
g) Prietaisas nėra žaislas. Vaikai turi būti prižiūrimi, kad jie nežaistų su prietaisu.
h) Nekiškite rankų ar kitų daiktų į prietaisą, kai jis naudojamas!
i) PASTABA: Veikimo metu kai kurie prietaiso elementai labai įkaista – nusiplikymo pavojus! Nelieskite šių elementų plikomis rankomis! Išimkite paruoštus patiekalus naudodami žnyplę ar kitus virtuvės reikmenis.

2.4. Saugus įrenginio naudojimas

a) Nenaudokite įrenginio, jei įjungimo/išjungimo jungiklis neveikia tinkamai (įrenginio neįjungia ir neišjungia). Prietaisai, kurių negalima įjungti ir išjungti naudojant įjungimo/išjungimo jungiklį, yra pavojingi, jų negalima naudoti ir juos reikia taisyti.
b) Prieš pradėdami reguliuoti, valyti ir prižiūrėti, atjunkite įrenginį nuo maitinimo šaltinio. Tokia prevencinė priemonė sumažina atsitiktinio įsijungimo riziką.
c) Kai nenaudojate, laikykite saugioje vietoje, nepasiekiamoje vaikų ir žmonių, kurie nėra susipažinę su prietaisu ir neperskaitė vartotojo vadovo. Prietaisas gali kelti pavojų nepatyrusių naudotojų rankose.
d) Laikykite prietaisą nepriekaištingos techninės būklės. Prieš kiekvieną naudojimą patikrinkite, ar nėra bendrų pažeidimų, ypač patikrinkite, ar nėra įtrūkusių dalių ar elementų ir ar nėra kitų sąlygų, kurios gali turėti įtakos saugiam įrenginio veikimui. Jei aptinkama pažeidimų, prieš naudodami prietaisą atiduokite taisyti.
e) Prietaisą laikykite vaikams nepasiekiamoje vietoje.
f) Prietaiso remontą arba techninę priežiūrą turi atlikti kvalifikuoti asmenys, naudojant tik originalias atsargines dalis. Tai užtikrins saugų naudojimą.
g) Kad prietaisas veiktų patikimai, nenuimkite gamykloje sumontuotų apsaugų ir neatlaisvinkite varžtų.

h) Gabendami ir tvarkydami prietaisą tarp sandėlio ir paskirties vietos, laikykitės darbuotojų sveikatos ir saugos principų, taikomų gabenant rankiniu būdu, galiojančių šalyje, kurioje įrenginys bus naudojamas.
i) Darbo metu nejudinkite, nereguliuokite ir nesukite prietaiso.
j) Nepalikite šio prietaiso be priežiūros, kai jis naudojamas.
k) Reguliariai valykite prietaisą, kad nesikauptų sunkiai įveikiami nešvarumai.
l) Prietaisas nėra žaislas. Vaikai negali atlikti valymo ir priežiūros darbų be suaugusio asmens priežiūros.
m) Nenaudokite įrenginio, kai jis tuščias.
n) Draudžiama kištis į įrenginio konstrukciją, siekiant pakeisti jo parametrus ar konstrukciją.
o) Prietaisą laikykite toliau nuo ugnies ir karščio šaltinių.
p) Neuždenkite ventiliacijos angų!
q) Grūdintuvą su karštu aliejumi perkelti draudžiama! Aliejus gali išlaikyti aukštą temperatūrą net 6-7h.
r) Neapverskite gruzdintuvės „aukštyn kojomis“, nes galite ją sugadinti.
s) Draudžiama įjungti prietaisą, jei dubuo neužpildytas aliejaus.
t) Jei aliejaus gruzdintuvėje yra žemiau minimalaus lygio, kyla gaisro pavojus.
u) PASTABA! Senas aliejus turi žemesnę pliūpsnio temperatūrą ir yra labiau linkęs greitai užvirti.
v) Prietaisas turi būti sumontuotas taip, kad karštas aliejus ar maistas nepatektų į vandenį.
w) Visada patikrinkite, ar alyvos lygis yra tarp dviejų žymų bako šone.
x) Veikimo metu prietaisas pasiekia aukštą temperatūrą. Nestatykite prietaiso šalia degių arba lengvai tirpstančių paviršių arba šalia degių medžiagų.

DĖMESIO! Nepaisant saugios prietaiso konstrukcijos ir jo apsauginių savybių bei papildomų operatorių saugančių elementų naudojimo, naudojant prietaisą išlieka nedidelė nelaimingo atsitikimo ar susižalojimo rizika. Naudodami įrenginį būkite budrūs ir vadovaukitės sveiku protu.

3. Naudokite gaires

Keptuvė skirta išskirtinai maistui kepti.
Nenaudokite gruzdintuvės:

- Įkaitinkite kitas medžiagas ar daiktus.
- Pašildykite skysčius, kuriuose yra cukraus, saldiklių, rūgščių, bazių ar alkoholių.
- Pašildykite arba pašildykite degias, kenksmingas, ypač lakias ar kitas toksiškas medžiagas.

Prietaisas skirtas komerciniam naudojimui. Jis gali būti naudojamas restoranuose, viešbučiuose, valgyklose ir kt.
Nenaudokite prietaiso nuolat masinei maisto gamybai.
Naudotojas atsako už bet kokią žalą, atsiradusią dėl įrenginio naudojimo ne pagal paskirtį.

3.1. Įrenginio aprašymas

RCPBG 16H

RCPKF 26DSH

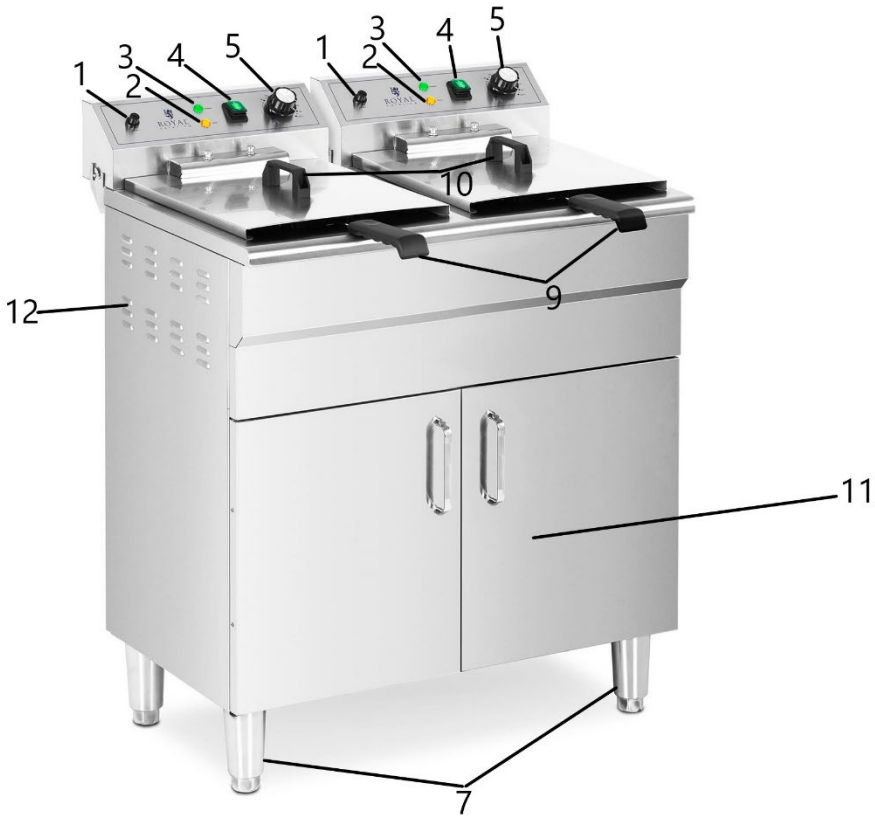

RCPKF 13DSH

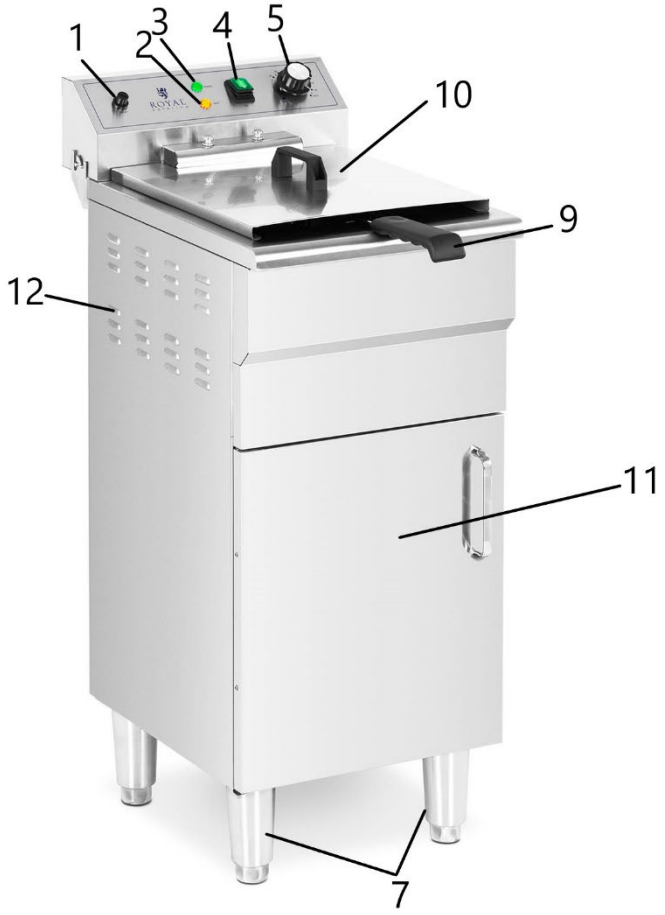

RCPSF 26ETH, RCPSF 13ETH, RCPSF 18ETH, RCPSF 9ETH

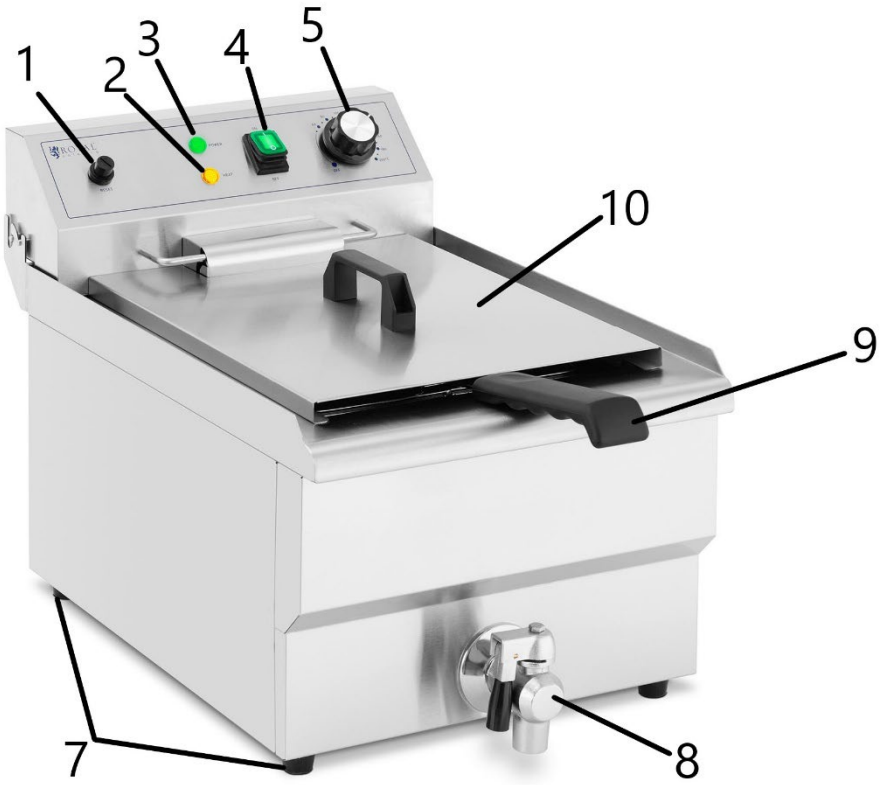

Aukščiau pateiktame paveikslėlyje pavaizduoti RCPSF 13ETH ir RCPSF 9ETH. RCPSF 26ETH ir RCPSF 18ETH yra du modeliai. Visi mygtukai, rankenėlės ir funkcijos yra tokios pačios kaip ir pavieniuose modeliuose.

1. RESET mygtukas
2. Šildymo šviesos diodas
3. Maitinimo lemputė
4. Įjungimo/išjungimo mygtukas
5. Temperatūros valdymo rankenėlė
6. Valdymo pulto rankena
7. Pėdos
8. Alyvos išleidimo čiaupas
9. Krepšelio rankena
10. Viršelis
11. Kabinetas
12. Vėdinimo angos

3.2. Pasiruošimas naudojimui

PRIETAISŲ VIETA

Aplinkos temperatūra turi būti ne aukštesnė kaip 40°C, o santykinė oro drėgmė – mažesnė nei 85%. Užtikrinkite gerą vėdinimą patalpoje, kurioje naudojamas prietaisas. Tarp kiekvienos prietaiso pusės ir sienos ar kitų objektų turi būti bent 10 cm atstumas.

Padėkite įrenginį ant karščiui atsparaus pagrindo!

Prietaisas visada turi būti naudojamas ant lygaus, stabilaus, švaraus, ugniai atsparaus ir sauso paviršiaus, vaikams ir asmenims su ribotomis protinėmis ir jutimo funkcijomis nepasiekiamas. Įrenginį pastatykite taip, kad visada turėtumėte prieigą prie maitinimo kištuko. Prie prietaiso prijungtas maitinimo laidas turi būti tinkamai įžemintas ir atitikti gaminio etiketėje nurodytus techninius duomenis.

Prietaisą naudokite tik horizontalioje padėtyje. Nekratykite prietaiso.

Prieš naudodami pirmą kartą, išardykite prietaisą ir visas jo dalis ir išvalykite.
Pirmą kartą panaudojus gali būti apdegimo kvapas – tai normalus naujo produkto atsiradimas kaitinant. Užtikrinkite gerą vėdinimą.

PRIETAISO SURINKIMAS

Prieš naudodami, pritvirtinkite rankenėlę prie krepšelio. Sumontuokite laikiklį, kaip parodyta toliau pateiktame brėžinyje. (rankenos tvirtinimas netaikomas modeliui RCPBG 16H).

Tinkamai sumontuokite krepšelio rankeną.
Nuotrauka kaip žemiau:

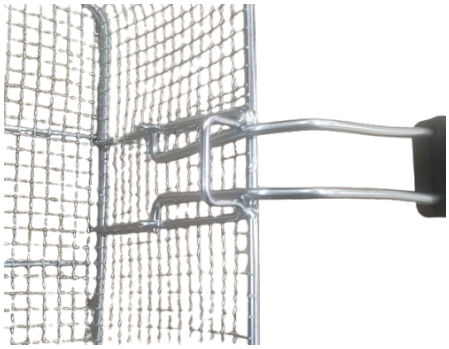

Neteisingai

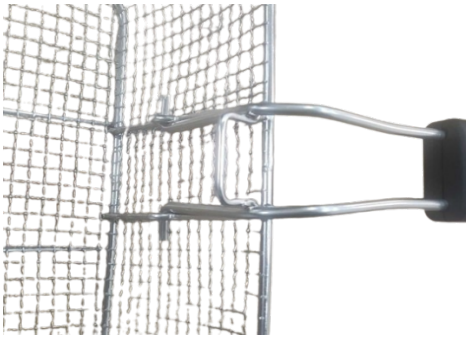

Teisingai

Dėmesio : Apkeptų daiktų likučiai gali sukelti tarpą vidiniame čiaupo vožtuve ir sukelti alyvos nuotėkį!

Elektros pajungimas

Visi prietaiso modeliai, maitinami 400 V įtampa, reikalauja elektros jungties. Prijunkite laidus iš įrenginio (L1, L2, L3, PE ir N) prie maitinimo kištuko. Prijungimą turi atlikti kvalifikuotas elektrikas.

3.3. Prietaiso naudojimas

1. 1. Įžeminkite įrenginio korpusą naudodami įžeminimo gnybtą, esantį įrenginio gale.
2. Pripildykite bakus alyvos, kad lygis būtų tarp minimalaus ir didžiausio lygio žymių.
3. Prieš prijungdami įrenginį prie maitinimo šaltinio, visada patikrinkite, ar temperatūros reguliavimo rankenėlė nustatyta ties „0“.

4. Prijunkite maitinimo laidą prie maitinimo lizdo.
5. Įjunkite įrenginį naudodami ON/OFF jungiklį (dviejų modelių modeliuose yra atskiri jungikliai, indikatoriai ir temperatūros valdymo rankenėlė kiekvienam moduliui). Užsidegs žalia šviesa. Tada pasirinkite reikiamą temperatūrą (pagal laikrodžio rodyklę); užsidegs oranžinė lemputė ir kaitinimo elementas pradės kaisti. Pasiekus reikiamą temperatūrą, oranžinė šildymo lemputė užges. Termostatas palaikys reikiamą temperatūrą automatiškai įjungdamas ir išjungdamas kaitinimo elementą. Taip palaikoma reikiama temperatūra ir taupoma elektros energija. Galite pradėti kepti.
6. Kepimui naudokite pateiktus krepšelius, pirmiausia pritvirtinkite rankenas (montavimas netaikomas modeliui RCPBG 16H). Sudėkite maistą į krepšelį ir panardinkite į aliejų. Kai valgysite, pakabinkite krepšelį ant vinies, kad aliejus nukristų. Krepšelį visada nešiokite už rankenos.
7. Dangteliai skirti išlaikyti šiltą turinį ir apsaugoti jį nuo nešvarumų. Jei norite naudoti užvalkalus, įsitikinkite, kad jie nėra šlapi.
8. Baigę darbą nustatykite temperatūros reguliavimo rankenėlę ties „0“, tada išjunkite įrenginį naudodami įjungimo/išjungimo mygtuką.
9. Tada išdėstykite šildymo elementus, kaip parodyta paveikslėlyje žemiau. Pastumkite skydelį 90° kampu ir pastatykite šildymo elementus vertikaliai virš bako. Tokiu būdu likusi alyvos dalis pateks į baką.

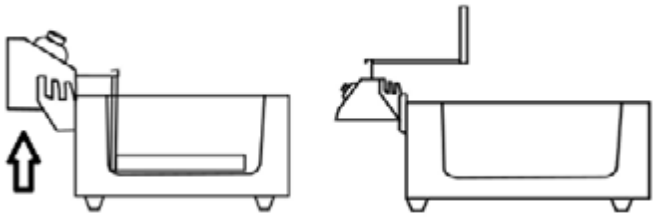

10. Mūsų gruzdintuvėse yra saugos mygtukas. Kai šildymo elementas pakreipiamas atgal, jis automatiškai pasisuka, kad išvengtų nelaimingų atsitikimų.
11. Kad nepažeistumėte temperatūros ribotuvo, gruzdintuvėje rekomenduojama naudoti tik skystą aliejų ar riebalus. Nerekomenduojama dėti blokinių riebalų į gruzdintuvą – prieš dedant į gruzdintuvą blokiniai riebalai turi būti ištirpinti.
12. DĖMESIO! Prietaisas turi jutiklį, kuris apsaugo nuo perkaitimo. Jei prietaisas perkaito naudojimo metu, jis automatiškai išsijungs. Tada reikia palaukti, kol įrenginys atvės, ir iš naujo nustatyti apsaugą paspaudus „RESET“. Prietaisą galima naudoti dar kartą.
13. Panaudotą alyvą iš bako išleiskite į atskirą indą per išleidimo čiaupą. Modeliuose su spintelėmis išleidimo čiaupai yra jų viduje. Išmeskite alyvą laikydamiesi vietinių taisyklių.

3.4. Valymas ir priežiūra

a) Prieš kiekvieną valymą, reguliavimą ar priedų keitimą arba jei prietaisas nenaudojamas, ištraukite maitinimo kištuką ir leiskite prietaisui visiškai atvėsti.
b) Paviršiui valyti naudokite tik nekorozinius valiklius.
c) Prietaisui plauti naudokite tik švelnius, maistui tinkamus ploviklius.
d) Išvalius prietaisą, prieš vėl naudojant, visas dalis reikia visiškai išdžiovinti.
e) Laikykite įrenginį sausoje, vėsioje vietoje, kurioje nėra drėgmės ir tiesioginių saulės spindulių.
f) Nepurkškite prietaiso vandens srove ir nenardinkite į vandenį.
g) Neleiskite vandeniui patekti į prietaiso vidų per prietaiso korpuse esančias ventiliacijos angas.
h) Išvalykite ventiliacijos angas šepečiu ir suslėgtu oru.
i) Prietaisas turi būti reguliariai tikrinamas, siekiant patikrinti jo techninį efektyvumą ir pastebėti bet kokius pažeidimus.
j) Valymui nenaudokite aštrių ir (arba) metalinių daiktų (pvz., vielinio šepečio ar metalinės mentelės), nes jie gali pažeisti prietaiso paviršiaus medžiagą.
k) Nevalykite prietaiso rūgštinėmis medžiagomis, medicininėmis priemonėmis, skiedikliais, degalais, alyvomis ar kitomis cheminėmis medžiagomis, nes tai gali sugadinti įrenginį.

Acest manual de utilizare a fost tradus folosind traducerea automată. Am depus toate eforturile pentru a ne asigura că traducerea este exactă, dar vă rugăm să rețineți că traducerile automate nu sunt perfecte și nu sunt menite să înlocuiască traducătorii umani. Versiunea oficială a manualului de utilizare este în limba engleză. Orice diferență între versiunea tradusă și versiunea originală în limba engleză nu este obligatorie din punct de vedere juridic. Dacă aveți întrebări despre acuratețea traducerii, vă rugăm să consultați versiunea în limba engleză, care este referința oficială. Mai multe versiuni lingvistice sunt disponibile la cerere prin info@expondo.com.

Date tehnice

Descrierea parametrilor	Valoarea parametrului						
Numele produsului	Friteuza electrica						
Model	RCPBG 16H	RCPKF 26DSH	RCPSF 26ETH	RCPKF 13DSH	RCPSF 13ETH	RCPSF 18ETH	RCPSF 9ETH
Tensiune nominală [V~] / Frecvență [Hz]	230/50	400 /50	230/50	400/50	230/50	230/50	230/50
Putere nominală [W]	3000	10 000	6000	5000	3000	6000	3000
Capacitate [L]	23	26	26	13	13	18	9
Interval de temperatură [°C]	50 – 190	50 – 190	50 – 190	50 – 190	50 – 190	50 – 190	50 – 190
Grad de protecție IP	-	IPX4	-	IPX4	IPX3	-	IPX3
Dimensiuni [Latime x Adancime x Inaltime; mm]	580x562 x361	530x730x9 00	690x510x3 60	520x360 x920	360x540x3 60	570x460x34 0	350x500x3 50
Greutate [kg]	14	29	16,6	16	9	14	7,3
Greutatea maximă a insertului de prăjit [kg]	1,3	-	-	-	-	-	-

1. Descriere generală

Manualul de utilizare este conceput pentru a ajuta la utilizarea în siguranță și fără probleme a dispozitivului. Produsul este proiectat și fabricat în conformitate cu ghiduri tehnice stricte, folosind tehnologii și componente de ultimă generație. În plus, este produs în conformitate cu cele mai stricte standarde de calitate.

NU UTILIZAȚI DISPOZITIVUL DECĂ DACĂ CITIȚI CU ATENȚIE ȘI AȚI ÎNțeles ACEST MANUAL DE UTILIZARE.

Pentru a crește durata de viață a produsului și pentru a asigura o funcționare fără probleme, utilizați-l în conformitate cu acest manual de utilizare și efectuați în mod regulat sarcini de întreținere. Datele tehnice și specificațiile din acest manual de utilizare sunt actualizate. Producătorul își rezervă dreptul de a face modificări asociate cu îmbunătățirea calității. Dispozitivul este conceput pentru a reduce la minimum riscurile de emisie de zgomot, ținând cont de progresul tehnologic și de oportunitățile de reducere a zgomotului.

Legendă

CE Produsul îndeplinește standardele de siguranță relevante.

Citiți instrucțiunile înainte de utilizare.

Produsul trebuie reciclat.

AVERTIZARE! sau **ATENȚIE!** sau **ȚINE minte!** Aplicabil la situația dată. (semn general de avertizare)

ATENȚIE! Avertisment de electrocutare!

ATENȚIE! Suprafata fierbinte, risc de arsuri!

Folosiți numai în interior.

VĂ RUGĂM SĂ REȚINEȚI! Desenele din acest manual au doar scop ilustrativ și unele detalii pot diferi de produsul real.

2. Siguranța utilizării

ATENŢIE! Citiți toate avertismentele de siguranță și toate instrucțiunile. Nerespectarea avertismentelor și instrucțiunilor poate duce la șoc electric, incendiu și/sau vătămare gravă sau chiar deces.
Termenii „dispozitiv” sau „produs” sunt utilizați în avertismentele și instrucțiunile la care se face referire Friteuza electrica.

2.1. Siguranta electrica

a) Ștecherul trebuie să se potrivească cu priza. Nu modificați ștecherul în niciun fel. Utilizarea ștecherelor originale și a prizelor potrivite reduce riscul de electrocutare.
b) Evitați atingerea elementelor împământate, cum ar fi țevi, încălzitoare, cazane și frigidere. Există un risc crescut de electrocutare dacă dispozitivul cu împământare este expus ploii, intră în contact direct cu o suprafață umedă sau funcționează într-un mediu umed. Pătrunderea apei în dispozitiv crește riscul de deteriorare a dispozitivului și de electrocutare.
c) Nu atingeți dispozitivul cu mâinile ude sau umede.
d) Utilizați cablul numai pentru utilizarea desemnată. Nu îl utilizați niciodată pentru a transporta dispozitivul sau pentru a scoate ștecherul dintr-o priză. Țineți cablul departe de surse de căldură, ulei, margini ascuțite sau părți în mișcare. Cablurile deteriorate sau încurcate cresc riscul de electrocutare.
e) Dacă utilizarea dispozitivului într-un mediu umed nu poate fi evitată, trebuie aplicat un dispozitiv de curent rezidual (RCD). Utilizarea unui RCD reduce riscul de electrocutare.
f) Nu utilizați dispozitivul dacă cablul de alimentare este deteriorat sau prezintă semne evidente de uzură. Un cablu de alimentare deteriorat trebuie înlocuit de un electrician calificat sau de un centru de service al producătorului.
g) Pentru a evita șocurile electrice, nu scufundați cablul, ștecherul sau dispozitivul în apă sau în alte lichide. Nu utilizați dispozitivul pe suprafețe umede.
h) ATENŢIE! PERICOL DE VIAȚĂ! În timpul curățării, nu scufundați niciodată dispozitivul în apă sau alte lichide.
i) Nu utilizați în medii foarte umede sau în imediata apropiere a rezervoarelor de apă.
j) Preveniți udarea dispozitivului. Pericol de electrocutare!
k) Conectarea dispozitivelor care necesită curent de 400V trebuie făcută de un electrician calificat.
l) Trebuie asigurată o protecție adecvată la suprasarcină a instalației electrice.

2.2. Siguranta la locul de munca

a) Asigurați-vă că locul de muncă este curat și bine iluminat. Un loc de muncă dezordonat sau slab iluminat poate duce la accidente. Încercați să gândiți înainte, observați ce se întâmplă și folosiți bunul simț atunci când lucrați cu dispozitivul.
b) Nu utilizați dispozitivul într-un mediu potențial exploziv, de exemplu în prezența lichidelor, gazelor sau prafului inflamabil.
c) Dacă descoperiți daune sau funcționare neregulată, opriți imediat dispozitivul și raportați-l fără întârziere unui supervizor.
d) Dacă există îndoieli cu privire la funcționarea corectă a dispozitivului, contactați serviciul de asistență al producătorului.
e) Doar punctul de service al producătorului poate repara dispozitivul. Nu încercați nicio reparație în mod independent!
f) În caz de incendiu, utilizați un stingător cu pulbere sau dioxid de carbon (CO2) (unul destinat utilizării la dispozitive electrice sub tensiune) pentru a-l stinge.
g) Copiilor sau persoanelor neautorizate le este interzisă intrarea într-un post de lucru. (O distragere a atenției poate duce la pierderea controlului asupra dispozitivului).
h) Utilizați dispozitivul într-un spațiu bine ventilat.
i) Vă rugăm să păstrați acest manual disponibil pentru referințe viitoare. Dacă acest dispozitiv este transmis unei terțe părți, manualul trebuie să fie transmis împreună cu acesta.
j) Păstrați elementele de ambalare și piesele mici de asamblare într-un loc care nu este accesibil copiilor.
k) Țineți aparatul departe de copii și animale.
l) Dacă acest dispozitiv este utilizat împreună cu un alt echipament, trebuie respectate și celelalte instrucțiuni de utilizare.

Ține minte! Când utilizați dispozitivul, protejați copiii și alți trecători.

2.3. Siguranța personală

a) Nu utilizați dispozitivul când sunteți obosit, bolnav sau sub influența alcoolului, a narcoticelor sau a medicamentelor care pot afecta semnificativ capacitatea de a utiliza dispozitivul.
b) Dispozitivul nu este proiectat pentru a fi manipulat de persoane (inclusiv copii) cu funcții mentale și senzoriale limitate sau persoane fără experiență și/sau cunoștințe relevante, cu excepția cazului în care sunt supravegheate de o persoană responsabilă pentru siguranța lor sau dacă au primit instrucțiuni despre cum să folosească dispozitivul. dispozitiv.
c) Dispozitivul poate fi manipulat numai de către persoane apte fizic care sunt capabile să-l manipuleze, instruite corespunzător, familiarizate cu acest manual și instruite în domeniul sănătății și securității în muncă.
d) Când lucrați cu dispozitivul, folosiți bunul simț și fiți atenți. Pierderea temporară a concentrării în timpul utilizării dispozitivului poate duce la răni grave.
e) Pentru a preveni pornirea accidentală a dispozitivului, asigurați-vă că întrerupătorul este în poziția OPRIT înainte de a vă conecta la o sursă de alimentare.
f) Nu vă supraestimați abilitățile. Când utilizați dispozitivul, mențineți echilibrul și rămâneți stabil în orice moment. Acest lucru va asigura un control mai bun asupra dispozitivului în situații neașteptate.
g) Aparatul nu este o jucărie. Copiii trebuie supravegheați pentru a se asigura că nu se joacă cu dispozitivul.
h) Nu introduceți mâinile sau alte obiecte în interiorul dispozitivului în timp ce acesta este în uz!
i) NOTĂ: În timpul funcționării, unele elemente ale dispozitivului devin foarte fierbinți – pericol de opărire! Nu atingeți aceste elemente cu mâinile goale! Scoateți mesele gătite folosind clești sau alte ustensile de bucătărie.

2.4. Utilizarea dispozitivului în siguranță

a) Nu utilizați dispozitivul dacă întrerupătorul ON/OFF nu funcționează corect (nu pornește și nu pornește și oprește dispozitivul). Dispozitivele care nu pot fi pornite și oprite cu ajutorul comutatorului ON/OFF sunt periculoase, nu trebuie operate și trebuie reparate.
b) Deconectați dispozitivul de la sursa de alimentare înainte de a începe reglarea, curățarea și întreținerea. O astfel de măsură preventivă reduce riscul activării accidentale.

c) Când nu este utilizat, depozitați într-un loc sigur, departe de copii și de persoane care nu sunt familiarizate cu dispozitivul care nu au citit manualul de utilizare. Dispozitivul poate reprezenta un pericol în mâinile utilizatorilor fără experiență.
d) Păstrați aparatul în stare tehnică perfectă. Înainte de fiecare utilizare, verificați dacă există daune generale și, în special, verificați dacă există părți sau elemente crăpate și orice alte condiții care pot afecta funcționarea în siguranță a dispozitivului. Dacă se constată o deteriorare, predați dispozitivul pentru reparare înainte de utilizare.
e) Nu lăsați aparatul la îndemâna copiilor.
f) Repararea sau întreținerea dispozitivului trebuie efectuată de către persoane calificate, folosind doar piese de schimb originale. Acest lucru va asigura o utilizare în siguranță.
g) Pentru a asigura integritatea operațională a dispozitivului, nu îndepărtați protecțiile montate din fabrică și nu slăbiți niciun șurub.
h) Când transportați și manipulați dispozitivul între depozit și destinație, respectați principiile de sănătate și securitate în muncă pentru operațiunile de transport manual care se aplică în țara în care va fi utilizat dispozitivul.
i) Nu mutați, reglați sau rotiți dispozitivul în timpul lucrului.
j) Nu lăsați acest aparat nesupravegheat în timp ce este în funcțiune.
k) Curățați dispozitivul în mod regulat pentru a preveni acumularea murdăriei persistente.
l) Aparatul nu este o jucărie. Curățarea și întreținerea nu pot fi efectuate de copii fără supravegherea unei persoane adulte.
m) Nu porniți dispozitivul când este gol.
n) Este interzisă interferarea cu structura dispozitivului pentru a modifica parametrii sau construcția acestuia.
o) Țineți aparatul departe de surse de foc și căldură.
p) Nu acoperiți orificiile de ventilație!
q) Este interzisa mutarea friteuzei cu ulei incins! Uleiul poate menține o temperatură ridicată chiar și pentru 6-7h.
r) Nu întoarceți friteuza „cu susul în jos”, i-ar putea deteriora.
s) Este interzisă pornirea aparatului dacă vasul nu este umplut cu ulei.
t) Există risc de incendiu dacă uleiul din friteuză este sub nivelul minim.
u) NOTA! Uleiul vechi are un punct de aprindere mai mic și este mai predispus la fierbere rapidă.
v) Aparatul trebuie instalat astfel încât uleiul fierbinte sau alimentele să nu fie expuse la apă.
w) Verificați întotdeauna ca nivelul uleiului să fie între cele două semne de pe partea laterală a rezervorului.
x) În timpul funcționării, aparatul atinge temperaturi ridicate. Nu așezați aparatul lângă suprafețe inflamabile sau care se topesc ușor sau lângă materiale inflamabile.

ATENȚIE! În ciuda designului sigur al dispozitivului și a caracteristicilor sale de protecție și în ciuda utilizării unor elemente suplimentare care protejează operatorul, există totuși un mic risc de accident sau rănire la utilizarea dispozitivului. Fii atent și folosește bunul simț atunci când folosești dispozitivul.

3. Utilizați instrucțiuni

Friteuza este concepută exclusiv pentru prăjirea alimentelor.
Nu folosiți friteuza pentru:

- Încălzește alte substanțe sau obiecte.
- Încălziți lichidele care conțin zahăr, îndulcitori, acizi, baze sau alcooli.
- Încălziți sau încălziți substanțe inflamabile, nocive, deosebit de volatile sau orice alte substanțe toxice.

Dispozitivul este destinat utilizării comerciale. Poate fi folosit in restaurante, hoteluri, cantine etc. Nu utilizați dispozitivul în mod continuu în producția de masă de alimente.
Utilizatorul este responsabil pentru orice daune rezultate din utilizarea neintenționată a dispozitivului.

3.1. Descrierea dispozitivului

RCPBG 16H

RCPKF 26DSH

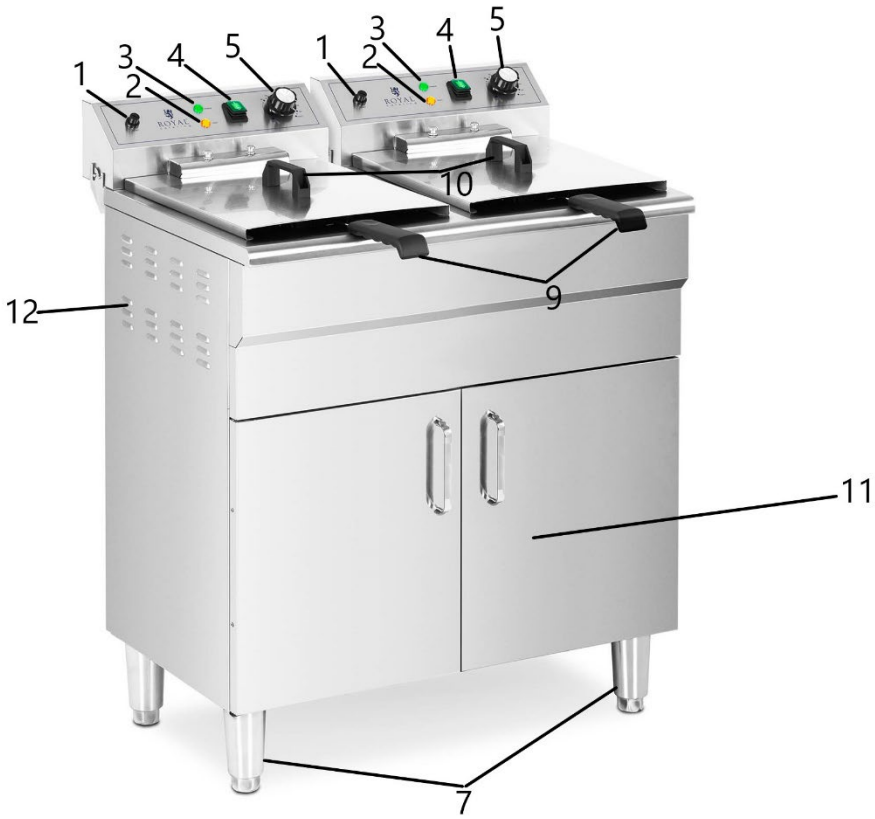

RCPKF 13DSH

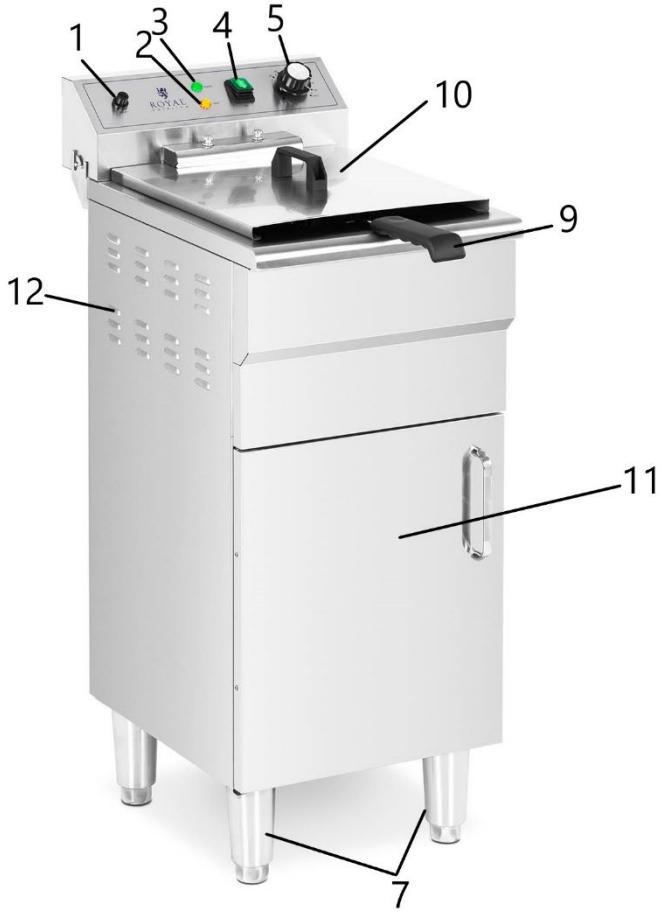

RCPSF 26ETH, RCPSF 13ETH, RCPSF 18ETH, RCPSF 9ETH

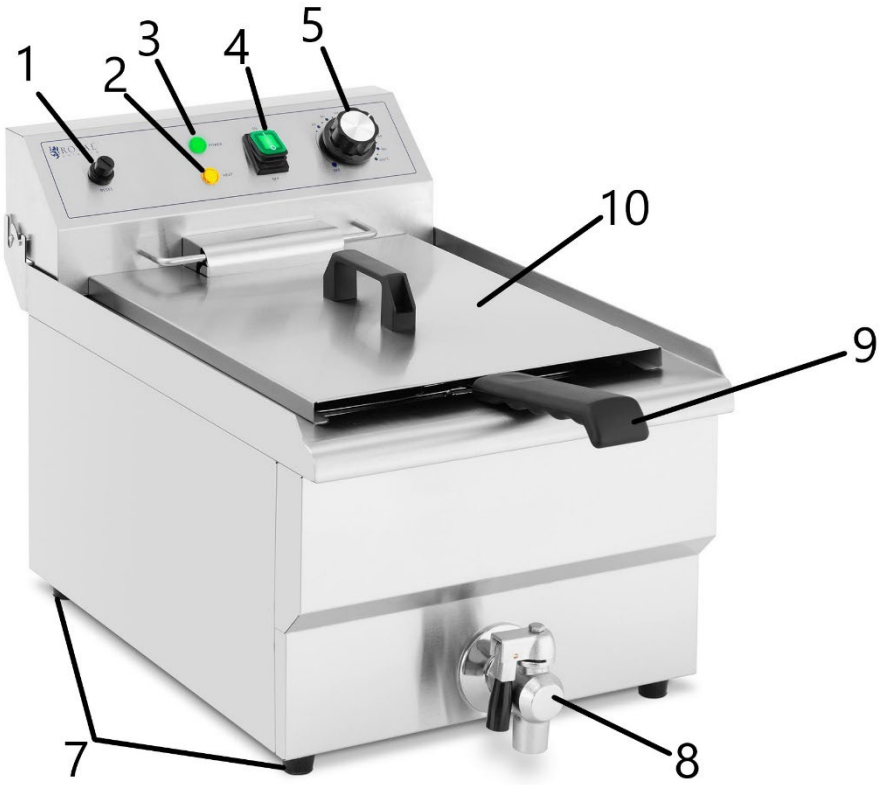

Figura de mai sus arată RCPSF 13ETH și RCPSF 9ETH. RCPSF 26ETH și RCPSF 18ETH sunt modele gemene. Toate butoanele, butoanele și funcțiile sunt aceleași ca la modelele individuale.

1. Butonul RESET
2. LED de încălzire
3. Lumină de alimentare
4. Buton Pornit/Oprit
5. Buton de control al temperaturii
6. Mâner panou de comandă
7. Picioarele
8. Robinet de scurgere a uleiului
9. Mâner coș
10. Acoperire
11. Cabinet
12. Orificii de aerisire

3.2. Pregătirea pentru utilizare

LOCALITATEA APARATORULUI

Temperatura mediului nu trebuie să fie mai mare de 40°C, iar umiditatea relativă trebuie să fie mai mică de 85%. Asigurați o bună ventilație în încăperea în care este utilizat dispozitivul. Ar trebui să existe o distanță de cel puțin 10 cm între fiecare parte a dispozitivului și perete sau alte obiecte.

Așezați unitatea pe o bază rezistentă la căldură!

Dispozitivul trebuie utilizat întotdeauna atunci când este poziționat pe o suprafață plană, stabilă, curată, ignifugă și uscată și să nu fie la îndemâna copiilor și a persoanelor cu funcții mentale și senzoriale limitate. Poziționați dispozitivul astfel încât să aveți întotdeauna acces la ștecherul de alimentare. Cablul de alimentare conectat la aparat trebuie să fie împământat corespunzător și să corespundă detaliilor tehnice de pe eticheta produsului.

Utilizați dispozitivul numai în poziție orizontală. Nu scuturați dispozitivul.
Dezasamblați dispozitivul și toate componentele sale și curățați-le înainte de prima utilizare.
Poate exista un miros de ars la prima utilizare - aceasta este o apariție normală a unui produs nou în procesul de încălzire. Vă rugăm să asigurați o bună ventilație.

MONTAREA APARATULUI

Înainte de utilizare, atașați mânerul la coș. Instalați suportul așa cum se arată în desenul de mai jos. (Atașarea mânerului nu se aplică modelului RCPBG 16H).

Asamblați mânerul coșului în mod corect.
Poza ca mai jos:

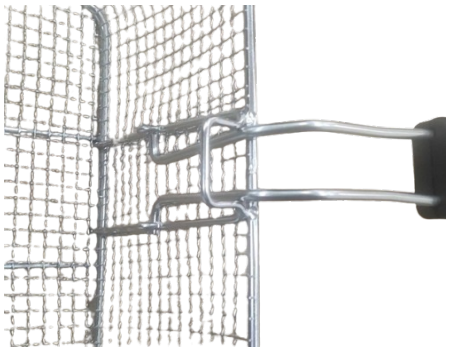

Greşit

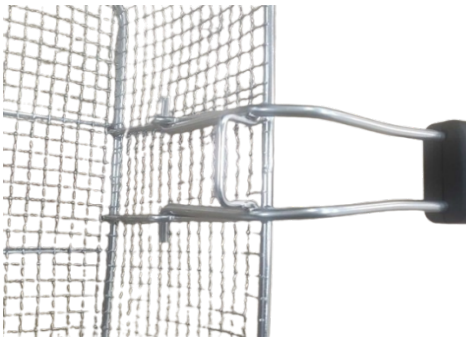

Corecta

Atenție : Reziduurile de obiecte prăjite pot provoca goluri în supapa internă a robinetului și pot cauza scurgeri de ulei!

Conexiune electrică

Toate modelele de dispozitiv, alimentate cu o tensiune de 400V, necesită o conexiune electrică. Conectați firele care vin de la dispozitiv (L1, L2, L3, PE și N) la ștecherul de alimentare. Conexiunea trebuie efectuată de un electrician calificat.

3.3. Utilizarea dispozitivului

1. Împământați carcasa dispozitivului utilizând terminalul de împământare situat pe spatele dispozitivului.

2. Umpleți rezervoarele cu ulei astfel încât nivelul să fie între marcajele nivelului minim și maxim.
3. Înainte de a conecta dispozitivul la sursa de alimentare, verificați întotdeauna dacă butonul de control al temperaturii este setat pe „0”.
4. Conectați cablul de alimentare la o priză.
5. Utilizați comutatorul ON/OFF pentru a porni dispozitivul (modelele duble au întrerupătoare separate, indicatoare și un buton de control al temperaturii pentru fiecare modul). Se va aprinde lumina verde. Apoi selectați temperatura dorită (în sensul acelor de ceasornic); ledul portocaliu se va aprinde și elementul de încălzire va începe să se încălzească. Odată ce temperatura necesară a fost atinsă, ledul portocaliu de încălzire se va stinge. Termostatul va menține temperatura necesară prin pornirea și oprirea automată a elementului de încălzire. Aceasta menține temperatura necesară și economisește energie electrică. Puteți începe să prăjiți.
6. Pentru prăjit folosiți coșurile furnizate, atașați mai întâi mânerele (asamblarea nu se aplică modelului RCPBG 16H). Pune mâncarea în coș și scufundă-o în ulei. Când mâncarea este încercată, atârnă coșul de cui pentru a lăsa uleiul să scape. Purtați întotdeauna coșul folosind mânerul.
7. Husele sunt concepute pentru a menține conținutul cald și pentru a-l proteja de murdărie. Dacă doriți să utilizați husele, asigurați-vă că nu sunt umede.
8. Când terminați lucrul, setați butonul de control al temperaturii la „0”, apoi opriți dispozitivul folosind butonul Pornit/Oprit.
9. Apoi aranjați elementele de încălzire așa cum se arată în figura de mai jos. Deplasați panoul cu 90° și așezați elementele de încălzire vertical deasupra rezervorului. În acest fel, restul de ulei va curge în rezervor.

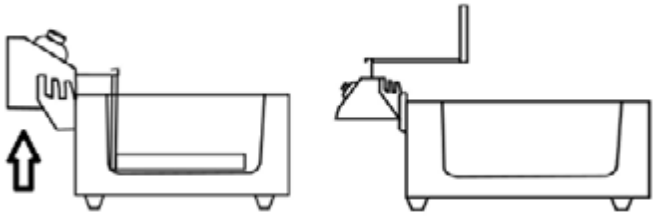

10. Friteuzele noastre sunt echipate cu un buton de siguranță. Când elementul de încălzire este înclinat înapoi, acesta se rotește automat pentru a preveni accidentele.
11. Se recomandă utilizarea numai ulei lichid sau grăsime în friteuză pentru a evita deteriorarea limitatorului de temperatură. Nu este recomandat să puneți grăsime bloc în friteuză – grăsimea bloc trebuie topită înainte de a o introduce în friteuză.
12. ATENŢIE! Dispozitivul are un senzor pentru a preveni supraîncălzirea acestuia. Dacă dispozitivul se supraîncălzește în timpul utilizării, se va opri automat. Apoi este necesar să așteptați până când dispozitivul se răcește și să resetați protecția apăsând „RESET”. Dispozitivul poate fi utilizat din nou.
13. Scurgeți uleiul uzat din rezervor într-un recipient separat prin robinetul de scurgere. La modelele cu dulapuri, robinetele de scurgere sunt amplasate în interiorul acestora. Aruncați uleiul în conformitate cu reglementările locale.

3.4. Curățare și întreținere

a) Deconectați ștecherul de la rețea și lăsați dispozitivul să se răcească complet înainte de fiecare curățare, reglare sau înlocuire a accesoriilor sau dacă dispozitivul nu este utilizat.
b) Utilizați numai produse de curățare non-corozive pentru a curăța suprafața.
c) Folosiți numai detergenți blânzi, siguri pentru alimente pentru a spăla dispozitivul.
d) După curățarea dispozitivului, toate piesele trebuie uscate complet înainte de a-l folosi din nou.
e) Păstrați unitatea într-un loc uscat și răcoros, ferit de umiditate și expunere directă la lumina soarelui.
f) Nu pulverizați dispozitivul cu un jet de apă și nu îl scufundați în apă.
g) Nu lăsați apă să pătrundă în interiorul dispozitivului prin orificiile de ventilație din carcasa dispozitivului.
h) Curățați orificiile de ventilație cu o perie și aer comprimat.
i) Dispozitivul trebuie inspectat în mod regulat pentru a verifica eficiența sa tehnică și pentru a identifica eventualele daune.
j) Nu folosiți obiecte ascuțite și/sau metalice pentru curățare (de exemplu, o perie de sârmă sau o spatulă metalică), deoarece acestea pot deteriora materialul de suprafață al aparatului.

k) Nu curățați dispozitivul cu o substanță acidă, agenți de uz medical, diluanți, combustibil, uleiuri sau alte substanțe chimice deoarece poate deteriora dispozitivul.

Ta uporabniški priročnik je bil preveden s strojnim prevajanjem. Potrudili smo se, da bi zagotovili točnost prevoda, vendar upoštevajte, da avtomatizirani prevodi niso popolni in niso namenjeni nadomestitvi človeških prevajalcev. Uradna različica uporabniškega priročnika je v angleščini. Morebitne razlike med prevedeno različico in izvirno angleško različico niso pravno zavezujoče. Če imate kakršna koli vprašanja o točnosti prevoda, si oglejte angleško različico, ki je uradna referenca. Več jezikovnih različic je na voljo na zahtevo preko info@expondo.com.

Tehnični podatki

Opis parametra	Vrednost parametra						
Ime izdelka	Električni cvrtnik						
Model	RCPBG 16H	RCPKF 26DSH	RCPSF 26ETH	RCPKF 13DSH	RCPSF 13ETH	RCPSF 18ETH	RCPSF 9ETH
Nazivna napetost [V~] / frekvenca [Hz]	230/50	400 /50	230/50	400/50	230/50	230/50	230/50
Nazivna moč [W]	3000	10 000	6000	5000	3000	6000	3000
Prostornina [L]	23	26	26	13	13	18	9
Temperaturno območje [°C]	50 – 190	50 – 190	50 – 190	50 – 190	50 – 190	50 – 190	50 – 190
Stopnja zaščite IP	-	IPX4	-	IPX4	IPX3	-	IPX3
Mere [širina x globina x višina; mm]	580x562 x361	530x730x9 00	690x510x3 60	520x360 x920	360x540x3 60	570x460x34 0	350x500x3 50
Teža [kg]	14	29	16,6	16	9	14	7,3
Največja teža vložka za cvrtje [kg]	1,3	-	-	-	-	-	-

1. Splošni opis

Navodila za uporabo so namenjena varni in nemoteni uporabi naprave. Izdelek je zasnovan in izdelan v skladu s strogimi tehničnimi smernicami, z uporabo najsodobnejših tehnologij in komponent. Poleg tega je izdelan v skladu z najstrožjimi standardi kakovosti.

NAPRAVE NE UPORABLJAJTE, RAZEN, ČE STE TEMELJITO PREBRALI IN RAZUMELI TEGA UPORABNIŠKEGA PRIROČNIKA.

Da bi podaljšali življenjsko dobo naprave in zagotovili nemoteno delovanje, jo uporabljajte v skladu s tem uporabniškim priročnikom in redno izvajajte vzdrževalna dela. Tehnični podatki in specifikacije v tem uporabniškem priročniku so posodobljeni. Proizvajalec si pridržuje pravico do sprememb v zvezi z izboljšanjem kakovosti. Naprava je zasnovana tako, da z upoštevanjem tehnološkega napredka in možnosti zmanjševanja hrupa zmanjša tveganje emisije hrupa na minimum.

Legenda

Izdelek izpolnjuje ustrezne varnostne standarde.

Pred uporabo preberite navodila.

Izdelek je treba reciklirati.

OPOZORILO! ali **POZOR!** ali **ZAPOMNI!** Uporabno za dano situacijo. (splošen opozorilni znak)

POZOR! Opozorilo na električni udar!

POZOR! Vroča površina, nevarnost opeklin!

Uporabljajte samo v zaprtih prostorih.

UPOŠTEVAJTE! Risbe v tem priročniku so samo za ilustracijo in se lahko v nekaterih podrobnostih razlikujejo od dejanskega izdelka.

2. Varnost uporabe

POZOR! Preberite vsa varnostna opozorila in vsa navodila. Neupoštevanje opozoril in navodil lahko povzroči električni udar, požar in/ali resne poškodbe ali celo smrt.
Izraza "naprava" ali "izdelek" sta uporabljena v opozorilih in navodilih, na katera se sklicujete
Električni cvrtnik.

2.1. Električna varnost

a) Vtič mora ustrezati vtičnici. Na noben način ne spreminjajte vtiča. Uporaba originalnih vtičev in ustreznih vtičnic zmanjša nevarnost električnega udara.
b) Izogibajte se dotikanju ozemljenih elementov, kot so cevi, grelniki, kotli in hladilniki. Obstaja povečana nevarnost električnega udara, če je ozemljena naprava izpostavljena dežju, pride v neposreden stik z mokro površino ali deluje v vlažnem okolju. Vdor vode v napravo poveča nevarnost poškodbe naprave in električnega udara.
c) Naprave se ne dotikajte z mokrimi ali vlažnimi rokami.
d) Kabel uporabljajte samo za predvideno uporabo. Nikoli ga ne uporabljajte za prenašanje naprave ali za izvlek vtiča iz vtičnice. Kabel hranite stran od virov toplote, olja, ostrih robov ali gibljivih delov. Poškodovani ali zamotani kabli povečajo tveganje električnega udara.
e) Če se uporabi naprave v vlažnem okolju ni mogoče izogniti, je treba uporabiti napravo za diferenčni tok (RCD). Uporaba RCD zmanjša nevarnost električnega udara.
f) Naprave ne uporabljajte, če je napajalni kabel poškodovan ali kaže očitne znake obrabe. Poškodovan napajalni kabel naj zamenja usposobljen električar ali servisni center proizvajalca.
g) Da preprečite električni udar, kabla, vtiča ali naprave ne potapljajte v vodo ali druge tekočine. Naprave ne uporabljajte na mokrih površinah.
h) POZOR! ŽIVLJENJSKA NEVARNOST! Med čiščenjem naprave nikoli ne potapljajte v vodo ali druge tekočine.
i) Ne uporabljajte v zelo vlažnih okoljih ali v neposredni bližini rezervoarjev za vodo.
j) Preprečite, da bi se naprava zmočila. Nevarnost električnega udara!
k) Priključitev naprav, ki potrebujejo 400 V tok, naj opravi usposobljen električar.
l) Zagotovljena mora biti ustrezna preobremenitvena zaščita električne napeljave.

2.2. Varnost na delovnem mestu

a) Poskrbite, da bo delovno mesto čisto in dobro osvetljeno. Neurejeno ali slabo osvetljeno delovno mesto lahko povzroči nesreče. Poskusite razmišljati vnaprej, opazujte dogajanje in pri delu z napravo uporabljajte zdrav razum.
b) Naprave ne uporabljajte v potencialno eksplozivnem okolju, na primer v prisotnosti vnetljivih tekočin, plinov ali prahu.
c) Če ugotovite poškodbe ali nepravilno delovanje, napravo takoj izklopite in o tem nemudoma obvestite nadzornika.
d) Če dvomite o pravilnem delovanju naprave, se obrnite na proizvajalčevo službo za podporo.

e) Napravo sme popravljati le servis proizvajalca. Ne poskušajte popravljati sami!
f) V primeru požara za gašenje uporabite gasilni aparat na prah ali ogljikov dioksid (CO2) (namenjen za uporabo na električnih napravah pod napetostjo).
g) Otrokom ali nepooblaščenim osebam je prepovedan vstop na delovno mesto. (Motnja lahko povzroči izgubo nadzora nad napravo).
h) Napravo uporabljajte v dobro prezračenem prostoru.
i) Prosimo, da ta priročnik ostane na voljo za poznejšo uporabo. Če napravo predate tretji osebi, ji morate posredovati tudi priročnik.
j) Embalažne elemente in majhne sestavne dele hranite na mestu, ki ni dostopno otrokom.
k) Napravo hranite izven dosega otrok in živali.
l) Če se ta naprava uporablja skupaj z drugo opremo, je treba upoštevati tudi preostala navodila za uporabo.

Ne pozabite! Pri uporabi naprave zaščitite otroke in druge navzoče.

2.3. Osebna varnost

a) Naprave ne uporabljajte, če ste utrujeni, bolni ali pod vplivom alkohola, narkotikov ali zdravil, ki lahko bistveno poslabšajo sposobnost upravljanja naprave.
b) Naprava ni zasnovana tako, da bi z njo rokovale osebe (vključno z otroki) z omejenimi duševnimi in senzoričnimi funkcijami ali osebe brez ustreznih izkušenj in/ali znanja, razen če jih nadzoruje oseba, ki je odgovorna za njihovo varnost, ali so prejele navodila za uporabo napravo.
c) Z napravo lahko rokujejo le fizično sposobne osebe, ki so sposobne rokovanja z njo, ustrezno usposobljene, seznanjene s temi navodili in usposobljene s področja varnosti in zdravja pri delu.
d) Pri delu z napravo bodite zdravi in bodite pozorni. Začasna izguba koncentracije med uporabo naprave lahko povzroči resne poškodbe.
e) Da preprečite nenamerni vklop naprave, se prepričajte, da je stikalo v položaju IZKLOP, preden jo priključite na vir napajanja.
f) Ne precenjujte svojih sposobnosti. Pri uporabi naprave ohranite ravnotežje in bodite ves čas stabilni. To bo zagotovilo boljši nadzor nad napravo v nepričakovanih situacijah.
g) Naprava ni igrača. Otroke je treba nadzorovati, da se zagotovi, da se ne igrajo z napravo.
h) Ne vstavljajte rok ali drugih predmetov v napravo, medtem ko je v uporabi!
i) OPOMBA: Med delovanjem se nekateri elementi naprave zelo segrejejo – nevarnost opeklin! Ne dotikajte se teh elementov z golimi rokami! Kuhane jedi vzemite ven s kleščami ali drugo kuhinjsko posodo.

2.4. Varna uporaba naprave

a) Naprave ne uporabljajte, če stikalo za VKLOP/IZKLOP ne deluje pravilno (ne vklaplja in izklaplja naprave). Naprave, ki jih ni mogoče vklopiti in izklopiti s stikalom za VKLOP/IZKLOP, so nevarne, jih ne smete uporabljati in jih je treba popraviti.
b) Pred začetkom nastavljanja, čiščenja in vzdrževanja napravo odklopite iz električnega omrežja. Takšen preventivni ukrep zmanjša tveganje nenamernega vklopa.
c) Ko ni v uporabi, shranite na varno mesto, stran od otrok in ljudi, ki niso seznanjeni z napravo in niso prebrali uporabniškega priročnika. Naprava lahko predstavlja nevarnost v rokah neizkušenih uporabnikov.
d) Napravo vzdržujte v brezhibnem tehničnem stanju. Pred vsako uporabo preverite morebitne splošne poškodbe in še posebej preverite morebitne počene dele ali elemente ter morebitna druga stanja, ki bi lahko vplivala na varno delovanje naprave. Če odkrijete poškodbe, pred uporabo odnesite napravo v popravilo.
e) Napravo hranite izven dosega otrok.
f) Popravilo ali vzdrževanje naprave naj izvajajo usposobljene osebe, samo z uporabo originalnih nadomestnih delov. To bo zagotovilo varno uporabo.
g) Za zagotovitev brezhibnosti delovanja naprave ne odstranjujte tovarniško nameščenih varoval in ne popuščajte nobenih vijakov.
h) Pri transportu in rokovanju z napravo med skladiščem in namembnim mestom upoštevajte načela varnosti in zdravja pri delu za ročni transport, ki veljajo v državi, kjer se bo naprava uporabljala.

i) Naprave med delom ne premikajte, nastavljajte ali vrtite.
j) Naprave ne puščajte brez nadzora, medtem ko je v uporabi.
k) Napravo redno čistite, da preprečite nabiranje trdovratne umazanije.
l) Naprava ni igrača. Čiščenja in vzdrževanja ne smejo izvajati otroci brez nadzora odrasle osebe.
m) Naprave ne zaženite, ko je prazna.
n) Prepovedano je posegati v strukturo naprave z namenom spreminjanja njenih parametrov ali konstrukcije.
o) Napravo hranite stran od virov ognja in toplote.
p) Ne prekrivajte prezračevalnih odprtin!
q) Cvrtnik z vročim oljem je prepovedano premikati! Olje lahko vzdržuje visoko temperaturo tudi 6-7h.
r) Ne obračajte cvrtnika "na glavo", saj ga lahko poškodujete.
s) Napravo je prepovedano vklopiti, če posoda ni napolnjena z oljem.
t) Če je olje v cvrtniku pod najnižjo raven, obstaja nevarnost požara.
u) OPOMBA! Staro olje ima nižje plamenišče in je bolj nagnjeno k hitremu vrenju.
v) Naprava mora biti nameščena tako, da vroče olje ali hrana nista izpostavljena vodi.
w) Vedno preverite, ali je nivo olja med obema oznakama na strani rezervoarja.
x) Med delovanjem naprava doseže visoke temperature. Naprave ne postavljajte v bližino vnetljivih ali hitro topljivih površin ali v bližino vnetljivih materialov.

⚠ **POZOR! Kljub varni zasnovi naprave in njenim zaščitnim funkcijam ter kljub uporabi dodatnih elementov, ki ščitijo operaterja, pri uporabi naprave še vedno obstaja majhna nevarnost nesreče ali poškodbe. Bodite pozorni in pri uporabi naprave uporabljajte zdrav razum.**

3. Uporabite smernice

Cvrtnik je namenjen izključno cvrtju hrane.
Cvrtnika ne uporabljajte za:

- Segrevajte druge snovi ali predmete.
- Pogrejte tekočine, ki vsebujejo sladkor, sladila, kisline, baze ali alkohole.
- Segrejte ali segrejte vnetljive, škodljive, posebej hlapne ali katere koli druge strupene snovi.

Naprava je namenjena komercialni uporabi. Uporablja se lahko v restavracijah, hotelih, menzah itd. Naprave ne uporabljajte neprekinjeno v masovni proizvodnji hrane.
Uporabnik je odgovoren za vso škodo, ki nastane zaradi nenamenske uporabe naprave.

3.1. Opis naprave

RCPBG 16H

RCPKF 26DSH

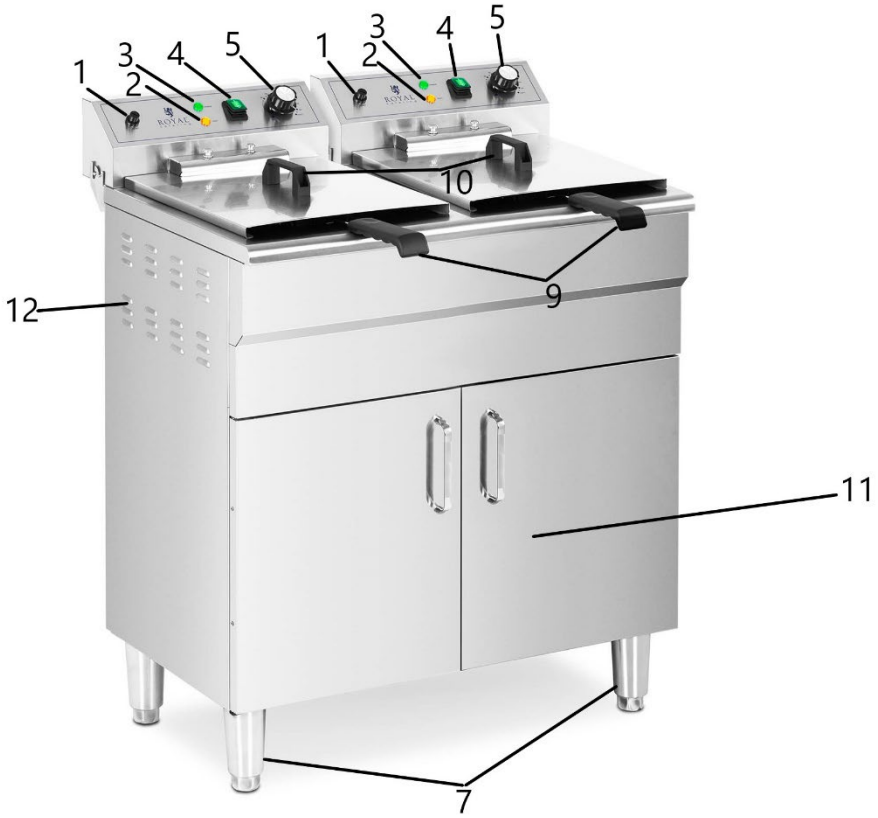

RCPKF 13DSH

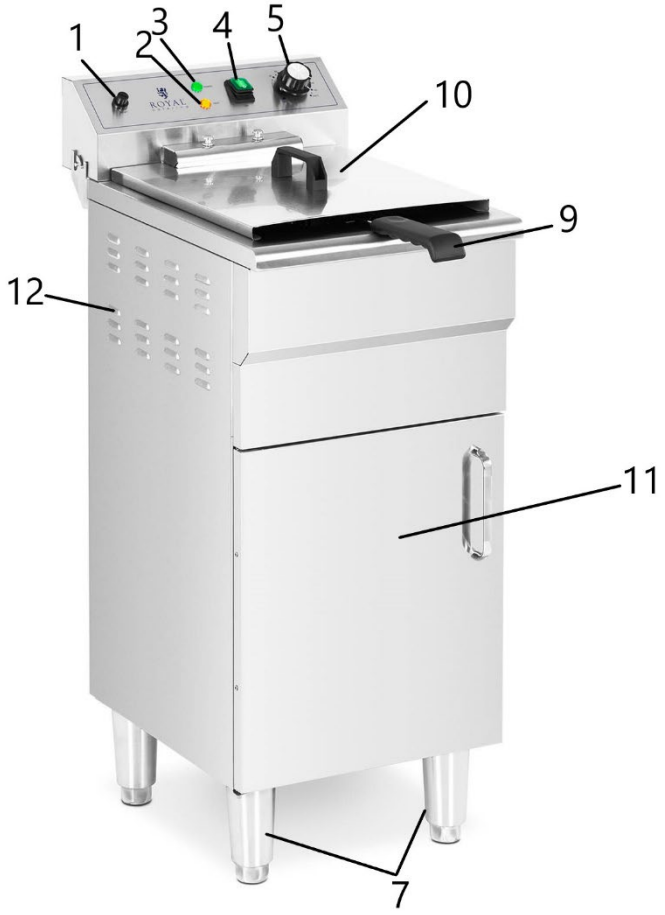

RCPSF 26ETH, RCPSF 13ETH, RCPSF 18ETH, RCPSF 9ETH

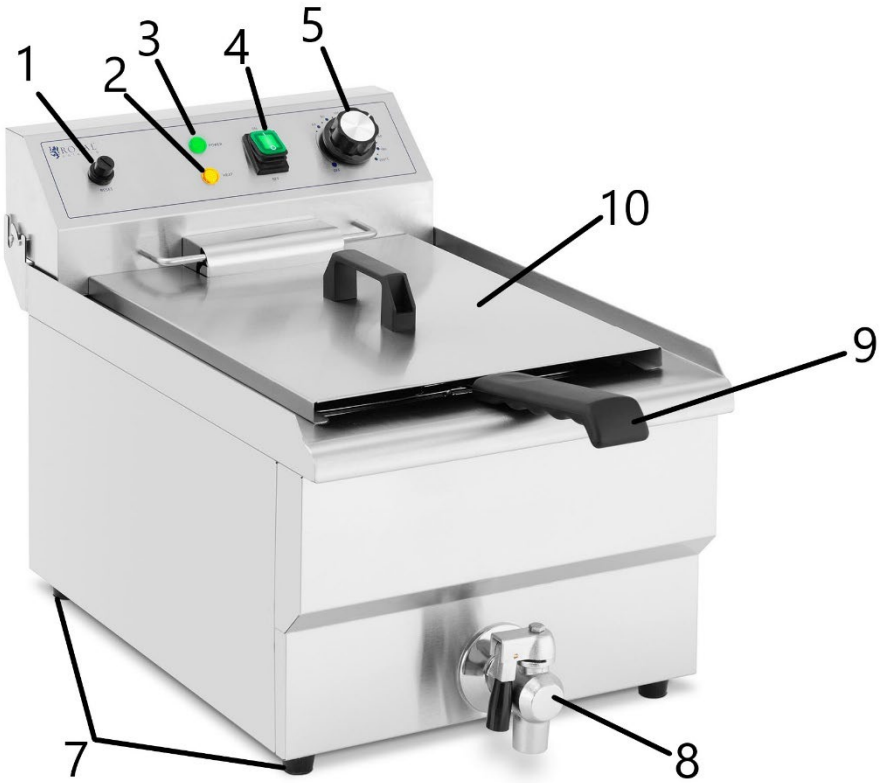

Zgornja slika prikazuje RCPSF 13ETH in RCPSF 9ETH. RCPSF 26ETH in RCPSF 18ETH sta dvojna modela. Vsi gumbi, gumbi in funkcije so enaki kot pri enojnih modelih.

1. Gumb RESET
2. Grelna LED
3. Lučka za napajanje
4. Gumb za vklop/izklop
5. Gumb za nadzor temperature
6. Ročaj nadzorne plošče
7. Stopala
8. Pipa za izpust olja
9. Ročaj za košaro
10. Pokrov
11. Kabinet
12. Prezračevalne luknje

3.2. Priprava za uporabo

LOKACIJA APARATA

Temperatura okolja ne sme biti višja od 40°C, relativna vlažnost pa ne sme biti nižja od 85%. Poskrbite za dobro prezračevanje prostora, v katerem uporabljate napravo. Med vsako stranjo naprave in steno ali drugimi predmeti mora biti vsaj 10 cm razdalje.

Enoto postavite na toplotno odporno podlago!

Napravo vedno uporabljajte na ravni, stabilni, čisti, ognjevarni in suhi površini ter izven dosega otrok in oseb z omejenimi mentalnimi in senzoričnimi funkcijami. Napravo postavite tako, da imate vedno dostop do električnega vtiča. Napajalni kabel, priključen na aparat, mora biti pravilno ozemljen in ustrezati tehničnim podatkom na etiketi izdelka.

Napravo uporabljajte samo v vodoravnem položaju. Naprave ne stresajte.

Pred prvo uporabo razstavite napravo in vse njene komponente ter jih očistite.
Pri prvi uporabi se lahko pojavi vonj po zažganem – to je običajen pojav novega izdelka med segrevanjem. Poskrbite za dobro prezračevanje.

SESTAVLJANJE APARATA

Pred uporabo pritrdite ročaj na košaro. Namestite držalo, kot je prikazano na spodnji risbi. (Pritrjevanje ročaja ne velja za model RCPBG 16H).

Pravilno sestavite ročaj košare.
Slika kot spodaj:

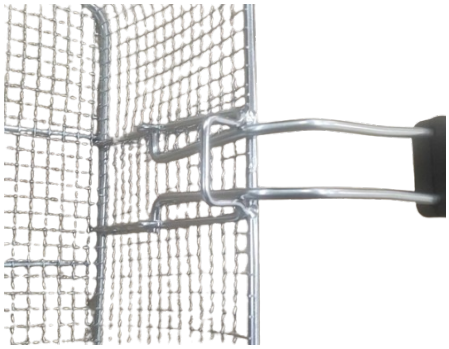

Narobe

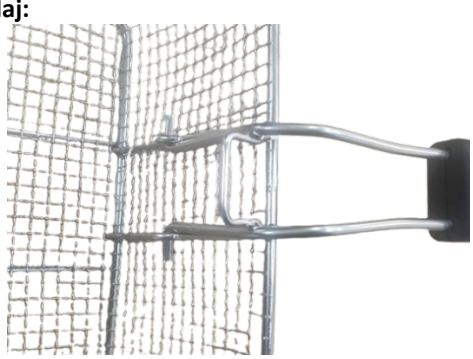

Pravilno

Pozor : Ostanki ocvrtih predmetov lahko povzročijo vrzel v notranjem ventilu pipe in povzročijo puščanje olja!

Električni priključek

Vsi modeli naprave, ki se napajajo z napetostjo 400 V, zahtevajo električni priključek. Povežite žice, ki prihajajo iz naprave (L1, L2, L3, PE in N), na napajalni vtič. Priključitev mora opraviti usposobljen električar.

3.3. Uporaba naprave

1. Ozemljite ohišje naprave z uporabo ozemljitvene sponke na hrbtni strani naprave.
2. Napolnite rezervoarje z oljem tako, da je nivo med oznakama za najnižjo in najvišjo raven.

3. Pred priključitvijo naprave na električno omrežje vedno preverite, ali je gumb za regulacijo temperature nastavljen na "0".
4. Priključite napajalni kabel v električno vtičnico.
5. Za vklop naprave uporabite stikalo za VKLOP/IZKLOP (dvojni modeli imajo ločena stikala, indikatorje in gumb za regulacijo temperature za vsak modul). Prižgala se bo zelena luč. Nato izberite želeno temperaturo (v smeri urinega kazalca); prižgala se bo oranžna lučka in grelni element se bo začel segrevati. Ko je dosežena želena temperatura, oranžna lučka za ogrevanje ugasne. Termostat bo vzdrževal želeno temperaturo s samodejnim vklopom in izklopom grelnega elementa. S tem vzdržujemo potrebno temperaturo in prihranimo elektriko. Lahko začnete cvreti.
6. Za cvrtje uporabite priložene košare, najprej pritrdite ročaje (sestavljanje ne velja za model RCPBG 16H). Živila postavite v košaro in jih potopite v olje. Ko hrano poskusite, obesite košaro na žebelj, da olje odpade. Košaro vedno nosite z ročajem.
7. Prevleke so oblikovane tako, da ohranjajo vsebino toplo in jo ščitijo pred umazanijo. Če želite uporabiti prevleke, se prepričajte, da niso mokre.
8. Ko končate z delom, nastavite gumb za nastavitev temperature na "0" in nato s tipko za vklop/izklop izklopite napravo.
9. Nato razporedite grelne elemente, kot je prikazano na spodnji sliki. Premaknite ploščo za 90° in postavite grelne elemente navpično nad rezervoar. Tako bo preostanek olja stekel v rezervoar.

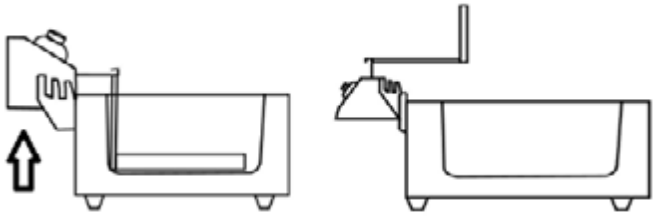

10. Naši cvrtniki so opremljeni z varnostnim gumbom. Ko je grelni element nagnjen nazaj, se samodejno obrne, da prepreči nesreče.
11. Priporočljivo je, da v cvrtniku uporabljate samo tekoče olje ali maščobo, da preprečite poškodbe omejevalnika temperature. V cvrtnik ni priporočljivo dajati maščobe v bloku – maščobo v bloku morate stopiti, preden jo daste v cvrtnik.
12. POZOR! Naprava ima senzor, ki preprečuje pregrevanje. Če se naprava med uporabo pregreje, se samodejno izklopi. Nato je treba počakati, da se naprava ohladi in ponastaviti zaščito s pritiskom na "RESET". Napravo lahko ponovno uporabite.
13. Izrabljeno olje iz rezervoarja odtočite v ločeno posodo skozi odtočno pipo. Pri modelih z omaricami so odtočne pipe nameščene znotraj njih. Odstranite olje v skladu z lokalnimi predpisi.

3.4. Čiščenje in vzdrževanje

a) Pred vsakim čiščenjem, prilagoditvijo ali zamenjavo dodatkov ali če naprave ne uporabljate, izključite omrežni vtič in pustite, da se naprava popolnoma ohladi.
b) Za čiščenje površine uporabljajte le nejedka čistila.
c) Za pranje naprave uporabljajte le blage detergente, ki so varni za hrano.
d) Po čiščenju naprave je treba vse dele pred ponovno uporabo popolnoma posušiti.
e) Enoto hranite na suhem, hladnem mestu, brez vlage in neposredne sončne svetlobe.
f) Naprave ne pršite z vodnim curkom in je ne potapljajte v vodo.
g) Ne dovolite, da voda pride v notranjost naprave skozi zračnike v ohišju naprave.
h) Očistite zračnike s krtačo in stisnjenim zrakom.
i) Napravo moramo redno pregledovati, da preverimo njeno tehnično učinkovitost in morebitne poškodbe.
j) Za čiščenje ne uporabljajte ostrih in/ali kovinskih predmetov (npr. žične krtače ali kovinske lopatice), ker lahko poškodujejo površinski material aparata.
k) Naprave ne čistite s kislimi snovmi, sredstvi za medicinske namene, razredčili, gorivom, olji ali drugimi kemičnimi snovmi, ker lahko poškodujejo napravo.

ROYAL
catering

UMWELT – UND ENTSORGUNGSHINWEISE

Hersteller an Verbraucher

Sehr geehrte Damen und Herren,

gebrauchte Elektro – und Elektronikgeräte dürfen gemäß europäischer Vorgaben **[1]** nicht zum unsortierten Siedlungsabfall gegeben werden, sondern müssen getrennt erfasst werden. Das Symbol der Abfalltonne auf Rädern weist auf die Notwendigkeit der getrennten Sammlung hin. Helfen auch Sie mit beim Umweltschutz. Sorgen Sie dafür, dieses Gerät, wenn Sie es nicht mehr weiter nutzen wollen, in die hierfür vorgesehenen Systeme der Getrenntsammlung zu geben.

In Deutschland sind Sie gesetzlich **[2]** verpflichtet, ein Altgerät einer vom unsortierten Siedlungsabfall getrennten Erfassung zuzuführen. Die öffentlich – rechtlichen Entsorgungsträger (Kommunen) haben hierzu Sammelstellen eingerichtet, an denen Altgeräte aus privaten Haushalten ihres Gebietes für Sie kostenfrei entgegengenommen werden. Möglicherweise holen die rechtlichen Entsorgungsträger die Altgeräte auch bei den privaten Haushalten ab.

Bitte informieren Sie sich über Ihren lokalen Abfallkalender oder bei Ihrer Stadt – oder Gemeindeverwaltung über die in Ihrem Gebiet zur Verfügung stehenden Möglichkeiten der Rückgabe oder Sammlung von Altgeräten.

[1] RICHTLINIE 2002/96/EG DES EUROPÄISCHEN PARLAMENTS UND DES RATES
ÜBER ELEKTRO – UND ELEKTRONIK – ALTGERÄTE

[2] Gesetz über das Inverkehrbringen, die Rücknahme und die umweltverträgliche Entsorgung
von Elektro – und Elektronikgeräten (Elektro – und Elektronikgerätegesetz – ElektroG).

Utylizacja produktu
Produkty elektryczne i elektroniczne po zakończeniu okresu eksploatacji wymagają segregacji i oddania ich do wyznaczonego punktu odbioru. Nie wolno wyrzucać produktów elektrycznych razem z odpadami gospodarstwa domowego. Zgodnie z dyrektywą WEEE 2012/19/UE obowiązującą w Unii Europejskiej, urządzenia elektryczne i elektroniczne wymagają segregacji i utylizacji w wyznaczonych miejscach. Dbając o prawidłową utylizację, przyczyniasz się do ochrony zasobów naturalnych i zmniejszasz negatywny wpływ oddziaływania na środowisko, człowieka i otoczenie. Zgodnie z krajowym prawodawstwem, nieprawidłowe usuwanie odpadów elektrycznych i elektronicznych może być karane!

For the disposal of the device please consider and act according to the national and local rules and regulations.

CONTACT

expondo Polska sp. z o.o. sp. k.

ul. Nowy Kisielin – Innowacyjna 7
66-002 Zielona Góra | Poland, EU

e-mail: info@expondo.com