INSTRUKCJA OBSŁUGI

DOMOWA MASZYNA DO SZYCIA

ARKA RADOM

MODEL 888

ARKA AGD

ARKA AGD Sp. z o.o.
ul.Strycharska 4, 26-600 Radom
Tel: (048) 360 91 40, (048) 360 94 32
Faks: (048) 384 65 38
www.arkaagd.pl
E-mail: arkaagd@arkaagd.pl

INSTRUKCJA OBSŁUGI

Maszyna do szycia przeznaczona jest do użytku domowego.

WAŻNE WSKAZÓWKI BEZPIECZEŃSTWA

Podczas używania maszyny do szycia należy przestrzegać podstawowych zasad bezpieczeństwa, włącznie z poniższymi zaleceniami. Przed użyciem należy przeczytać dokładnie całą instrukcję obsługi.

⚠ NIEBEZPIECZEŃSTWO

Aby zmniejszyć ryzyko porażenia prądem

1. Maszyna nigdy nie powinna być pozostawiona bez opieki w czasie, gdy jest włączona do sieci. Po zakończonym szyciu oraz przed rozpoczęciem czyszczenia maszynę należy wyłączyć z sieci.

⚠ UWAGA

Aby zmniejszyć ryzyko podpalenia, pożaru, porażenia prądem lub skaleczenia innej osoby:

1. Maszyna nie powinna być używana jako zabawka. Wzmożona ostrożność jest zalecana, gdy maszyna jest używana przez dzieci lub w pobliżu dzieci.
2. Maszynę należy używać zgodnie z jej przeznaczeniem i w sposób opisany w instrukcji obsługi. Należy stosować wyłącznie wyposażenie zalecane przez producenta, wyszczególnione w instrukcji.
3. Nie należy pracować na maszynie, gdy kabel zasilający jest uszkodzony, gdy maszyna nie pracuje poprawnie, gdy maszyna jest uszkodzona lub upadła na ziemię, gdy maszyna jest lub była zalana wodą. W takich przypadkach należy maszynę dostarczyć do najbliższego autoryzowanego sprzedawcy lub punktu serwisowego w celu sprawdzenia, naprawy, regulacji elektrycznych i mechanicznych.
4. Nie należy pracować na maszynie jeśli szczeliny wentylacyjne są zablokowane (niedrożne). Szczeliny wentylacyjne w maszynie i w regulatorze prędkości muszą być wolne strzępów, kurzu i pozostałości tkanin.
5. Nigdy nie należy wrzucać lub wkładać jakichkolwiek przedmiotów do szczelin wentylacyjnych.
6. Nie używać maszyny do szycia na wolnym powietrzu.
7. Nie pracować na maszynie w pobliżu rozpylanych aerozoli lub nawiewu tlenu.
8. Przy wyłączaniu maszyny przełączyć przełącznik do pozycji "0" i dopiero wówczas wyciągnąć wtyczkę kabla zasilającego z gniazdka.
9. Nie wyciągać wtyczki z kontaktu przez ciągnięcie za kabel.
10. Trzymać palce z dala od wszystkich części ruchomych. Specjalna ostrożność jest zalecana w obszarze igły maszyny.
11. Stosować zawsze właściwe płytki ściegowe. Niewłaściwa płytka może spowodować złamanie igły.
12. Nie używać żadnych krzywych igieł.
13. Nie ciągnąć ani też nie podsuwać tkaniny podczas szycia, gdyż może to doprowadzić do złamania igły.
14. Wyłączać maszynę przed wykonywaniem jakichkolwiek czynności (regulacji) w obszarze igły, takich jak nawlekanie igły, wymiana igły, nawijanie szpuleczki lub zmiana stopki.
15. Zawsze odłączyć maszynę od sieci przed wykonaniem jakichkolwiek czynności obsługi opisanych w instrukcji, takich jak na przykład zdejmowanie pokryw, smarowanie itp.
16. Przenosić ostrożnie regulator prędkości i unikać upuszczania go na podłogę. Upewnić się, że na regulatorze nie leżą żadne niepożądane przedmioty.
17. Do podnoszenia i przenoszenia maszyny używać wyłącznie rękojeści.
18. Nie wystawiać maszyny i obudowy z tworzywa na działalność promieni słonecznych. Nie przechowywać maszyny w bardzo ciepłym lub wilgotnym miejscu.
19. Producent nie odpowiada za szkody spowodowane niezgodnym z przeznaczeniem i niewłaściwym użytkowaniem maszyny.

PROSIMY ZACHOWAĆ INSTRUKCJĘ OBSŁUGI

PROSIMY ZACHOWAĆ ORYGINALNE OPAKOWANIE W OKRESIE GWARANCYJNYM

Obsługa serwisowa maszyny winna być dokonywana wyłącznie przez autoryzowane punkty serwisowe

ARKA RADOM **jest zastrzeżonym znakiem handlowym firmy ARKA AGD Sp. z o.o..**

SPIS TREŚCI

Budowa maszyny - główne części składowe....4
Podłączenie maszyny do zasilania....5
Regulator obrotów - sposób użytkowania....5
Żarówka - wymiana żarówki....5
Przedłużka wysięgu - pojemnik na wyposażenie....6
Stopka dociskowa - zakładanie i zdejmowanie stopki....6
Wymiana igły....7
Tabela doboru nici i igieł do szytego materiału....8
Zakładanie szpulki....9
Wyjmowanie i wkładanie bębenka....9
Nawijanie szpuleczki....10
Nawlekanie bębenka....10-11
Nawlekanie maszyny....11-12
Wyciąganie nici bębenka....11-12
Wyrównywanie naprężeń nici....13-14
Wybieranie wzoru ściegu....15
Regulacja długości ściegu....15
Regulacja gęstości ściegów rozciągliwych....16
Przycisk ściegu wstecznego....16
Płytka zakrywająca transporter....16
Lewe położenie igły....17
Szycie ściegiem prostym....17
Zmiana kierunku szycia....18
Szycie ściegiem zygzakowym....18
Obrębianie....19
Obszywanie krawędzi....19
Ścieg trykotowy....20
Potrójny ścieg prosty rozciągliwy....20
Wszywanie zamków błyskawicznych....21
Obszywanie z zawijaniem brzegu materiału....21-22
Przyszywanie guzików....23
Obszywanie dziurek na guziki....24-25
Ściegi dekoracyjne - ścieg muszelkowy....26
Ściegi dekoracyjne - wzory ściegów....26
Czyszczenie i konserwacja maszyny....27-28
Problemy i ich usuwanie - użyteczne wskazówki....29
Dane techniczne....30
Informacja o serwisie....30
Ważna informacja dla użytkowników....30
Karta gwarancyjna....31-32

BUDOWA MASZYNY - GŁÓWNE CZĘŚCI SKŁADOWE

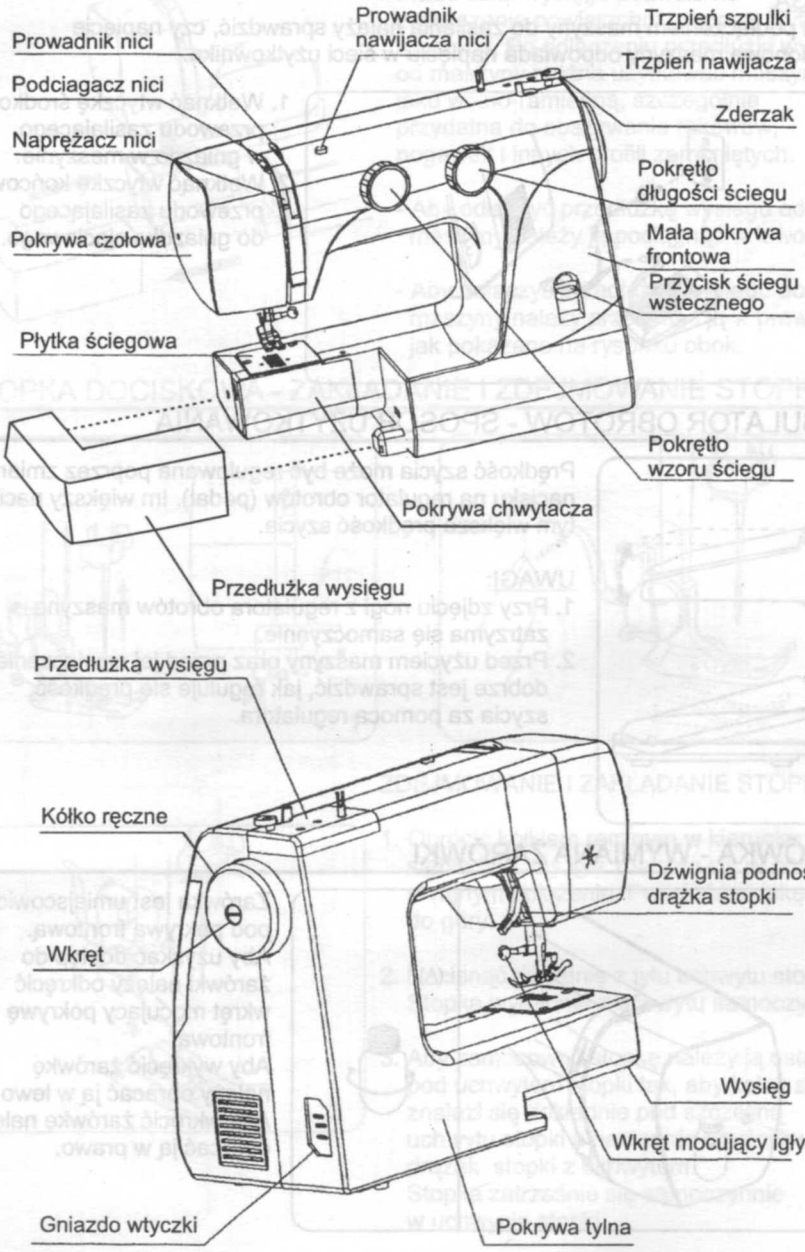

PODŁĄCZENIE MASZYNY DO ZASILANIA

UWAGA:
Przed podłączeniem maszyny do zasilania należy sprawdzić, czy napięcie znamionowe maszyny odpowiada napięciu w sieci użytkownika.

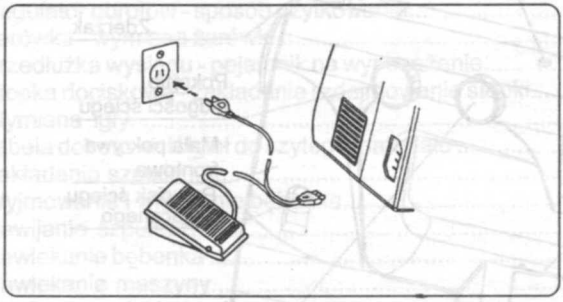

1. Wetknąć wtyczkę środkową przewodu zasilającego w gniazdo w maszynie.
2. Wetknąć wtyczkę końcową przewodu zasilającego do gniazdka sieciowego.

REGULATOR OBROTÓW - SPOSÓB UŻYTKOWANIA

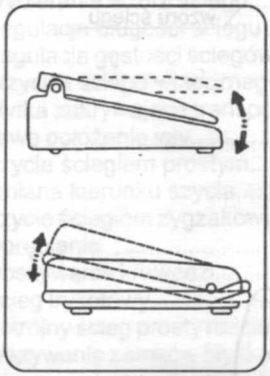

Prędkość szycia może być regulowana poprzez zmianę nacisku na regulator obrotów (pedał). Im większy nacisk tym większa prędkość szycia.

UWAGI:
1. Przy zdjęciu nogi z regulatora obrotów maszyna zatrzyma się samoczynnie.
2. Przed użyciem maszyny oraz przed jej nawleczeniem dobrze jest sprawdzić, jak reguluje się prędkość szycia za pomocą regulatora.

ŻARÓWKA - WYMIANA ŻARÓWKI

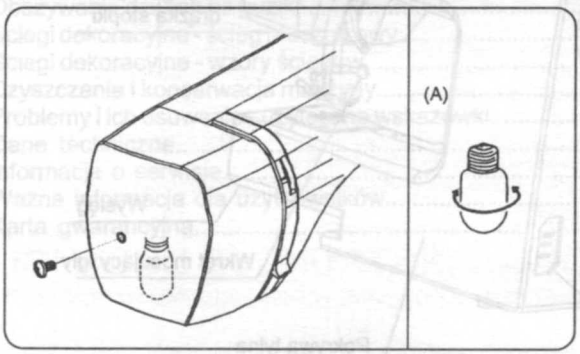

Żarówka jest umiejscowiona pod pokrywą frontową.
Aby uzyskać dostęp do żarówki należy odkręcić wkręt mocujący pokrywę frontową.
Aby wykręcić żarówkę należy obracać ją w lewo.
Aby wkręcić żarówkę należy obracać ją w prawo.

PRZEDŁUŻKA WYSIĘGU - POJEMNIK NA WYPOSAŻENIE

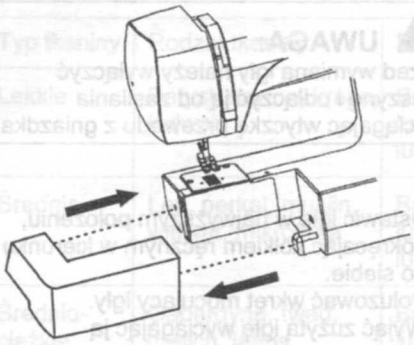

Przedłużka wysięgu pozwala na zwiększenie powierzchni roboczej płyty maszyny. Po odłączeniu przedłużki wysięgu od maszyny można użytkować maszynę jako wolno-ramienną, szczególnie przydatną do obszywania rękawów, nogawek i innych profili zamkniętych.

- Aby odłączyć przedłużkę wysięgu od maszyny należy ją pociągnąć w lewo.

- Aby dołączyć przedłużkę wysięgu do maszyny należy przesunąć ją w prawo, jak pokazano na rysunku obok.

STOPKA DOCISKOWA - ZAKŁADANIE I ZDEJMOWANIE STOPKI

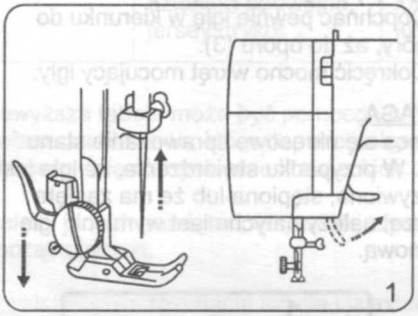

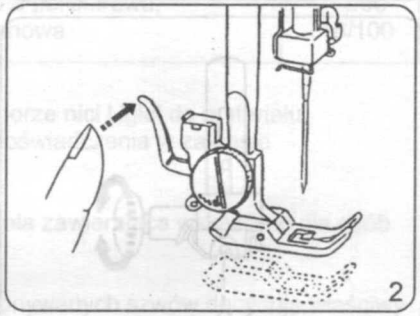

ZDEJMOWANIE I ZAKŁADANIE STOPKI

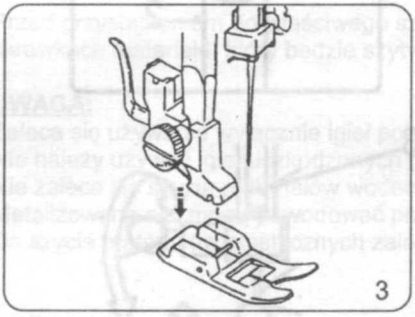

1. Obrócić kółkiem ręcznym w kierunku do siebie tak, aby igła znalazła się w górnym skrajnym położeniu. Podnieść stopkę do góry.

2. Nacisnąć dźwignię z tyłu uchwytu stopki. Stopka wypadnie z uchwytu samoczynnie.

3. Aby zamocować stopkę należy ją ustawić pod uchwytem stopki tak, aby kołek stopki znalazł się dokładnie pod szczeliną uchwytu stopki a następnie opuścić w dół drążek stopki z uchwytem.
Stopka zatrzaśnie się samoczynnie w uchwycie stopki.

WYMIANA IGŁY

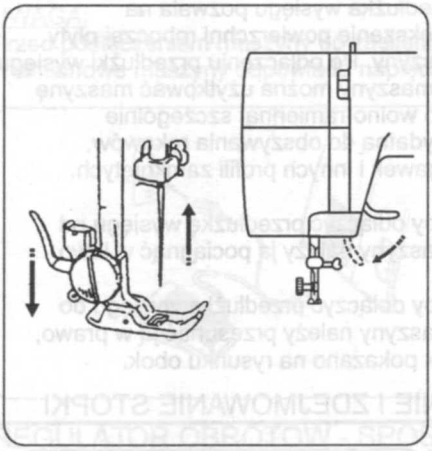

UWAGA:
Przed wymianą igły należy wyłączyć maszynę i odłączyć ją od zasilania wyciągając wtyczkę przewodu z gniazdka

1. Ustawić igłę w najwyższym położeniu, pokręcając kółkiem ręcznym w kierunku do siebie.
2. Poluzować wkręt mocujący igły.
3. Wyjąć zużytą igłę wyciągając ją z uchwytu w kierunku do dołu.
4. Włożyć nową igłę do uchwytu w taki sposób, aby spłaszczenie (1) na trzonku igły (2) znajdowało się z tyłu.
5. Dopchnąć pewnie igłę w kierunku do góry, aż do oporu (3).
6. Dokręcić mocno wkręt mocujący igły.

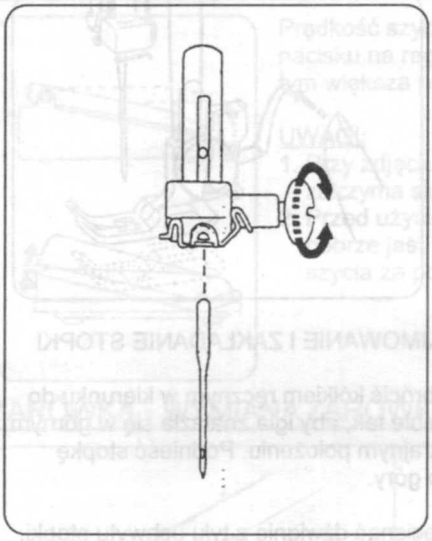

UWAGA:
Zaleca się okresowe sprawdzanie stanu igły. W przypadku stwierdzenia, ze igła jest skrzywiona, stępiona lub że ma zagięte ostrze, należy natychmiast wymienić igłę na nową.

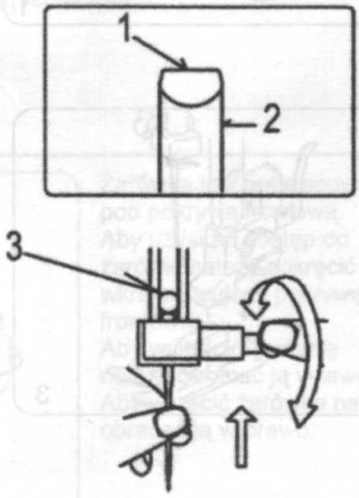

TABELA DOBORU NICI I IGIEŁ DO SZYTEGO MATERIAŁU

Typ tkaniny	Rodzaj tkaniny	Rodzaj nici	Igła (rozm.)
Lekkie	Batyst, szyfon, krepa, jedwab	Bawełniana - pokryta poliestrem, lub 100% poliestrowa, lub merceryzowana # 60	11/80
Średnie	Len, perkal,.muślin, wlewet, mikrofibra	Bawełniana - pokryta poliestrem, lub 100% poliestrowa, lub merceryzowana # 50	14/90
Średnio-ciężkie	Gabardyna, twed, drelich, jeans	Bawełniana - pokryta poliestrem, lub 100% poliestrowa, lub merceryzowana # 40	16/100
Dzianiny	Dzianina pojedyncza, dzianina podwójna, jersey, trykot	Bawełniana - pokryta poliestrem, lub 100% poliestrowa, lub nylonowa	11/80 14/90 16/100

Powyższa tabela może być pomocna przy doborze nici i igieł do materiału, zwłaszcza dla osób, które dopiero nabywają doświadczenia w zakresie wykonywania różnych prac krawieckich.

Należy jednak pamiętać, że jest to jedynie tabela zawierająca wskazówki dla osób początkujących.

O ostatecznym rezultacie szycia i jakości wykonywanych szwów decyduje właściwy dobór nici i igieł, dokonany w oparciu o doświadczenie osoby szyjącej, oraz właściwe ustawienie naprężenia nici górnej w stosunku do nici dolnej.

Przed przystąpieniem do właściwego szycia zaleca się wykonanie próby na skrawkach materiału, który będzie szyty.

UWAGA:
Zaleca się używanie wyłącznie igieł polecanych przez producenta.
Nie należy używać igieł uszkodzonych (tępych, krzywych, z uszkodzonym ostrzem).
Nie zaleca się szycia materiałów wodoodpornych i metalizowanych.
Metalizowane nici mogą powodować przyśpieszone zużycie części maszyny.
Do szycia materiałów elastycznych zaleca się używanie igieł z ostrzem kulkowym.

ZAKŁADANIE SZPULKI

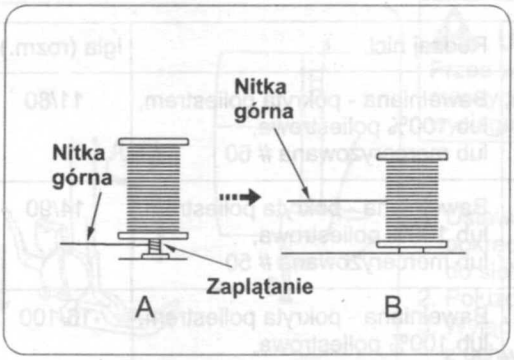

1. Wyciągnąć do góry trzpień szpulki.
2. Założyć szpulkę na trzpień.
3. Należy uważać, aby nitka nie zaplątała się na trzpieniu szpulki (A). Nitka powinna odwijać się prosto ze szpulki (B).

WYJMOWANIE I WKŁADANIE BĘBENKA

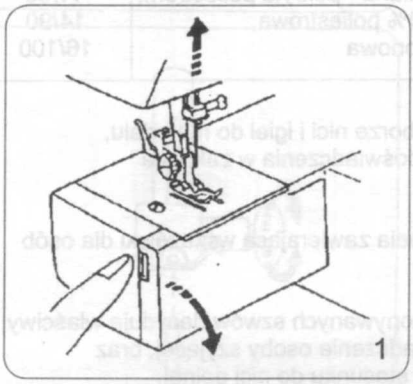

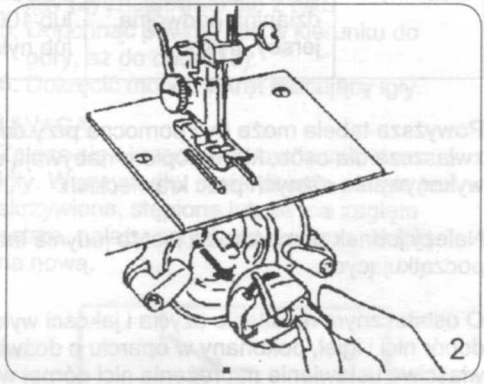

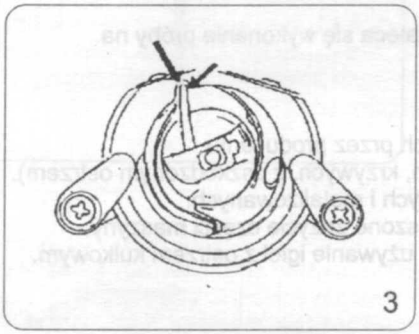

1. Otworzyć pokrywę chwytacza.
2. Obrócić kółkiem ręcznym tak, aby ustawić igłę w górnym położeniu.
3. Wyjąć bębenek, chwytając palcami za odchylną klapkę (patrz rys. 2).
4. Przy wkładaniu bębenka należy zwrócić uwagę aby zaczep bębenka wpasował się w rowek w pierścieniu.

NAWIJANIE SZPULECZKI

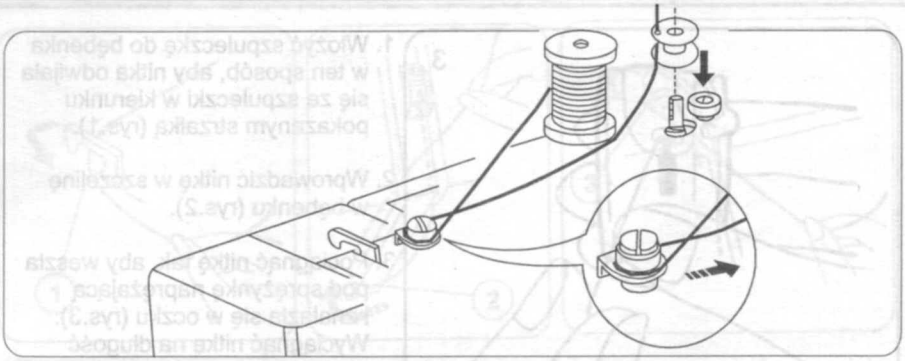

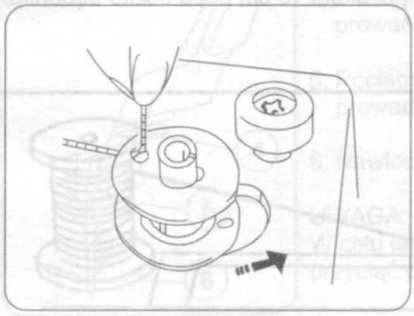

1. Odwinąć nitkę ze szpulki.
2. Przeprowadzić nitkę między talerzykami naprężacza nawijacza.
3. Przeciągnąć koniec nitki przez otworek w kołnierzu szpuleczki w kierunku od strony wewnętrznej na zewnątrz.
4. Włożyć szpuleczkę na trzpień nawijacza tak, aby koniec nici znajdował się u góry szpuleczki.
5. Trzymając palcami koniec nitki uruchomić maszynę. Maszyna zacznie nawijać nić na szpuleczkę.
6. Po częściowym nawinięciu nici zatrzymać maszynę i uciąć koniec nitki.
7. Uruchomić ponownie maszynę i kontynuować nawijanie do momentu, aż szpuleczka zatrzyma się samoczynnie.
8. Po zakończeniu nawijania zdjąć szpuleczkę z trzpienia i obciąć nitkę.

NAWLEKANIE BĘBENKA

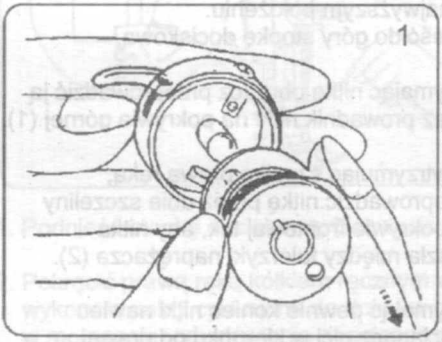

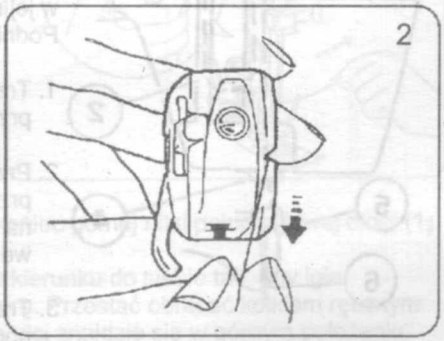

NAWLEKANIE BĘBENKA - c.d.

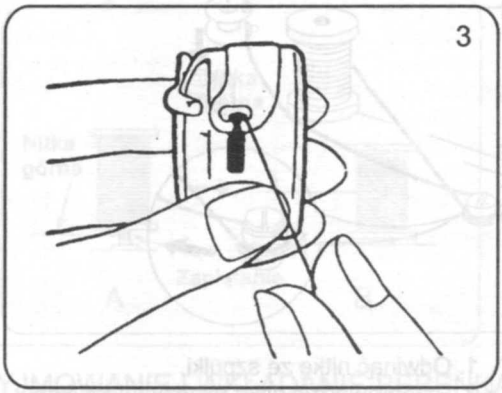

1. Włożyć szpuleczkę do bębenka w ten sposób, aby nitka odwijała się ze szpuleczki w kierunku pokazanym strzałką (rys.1).

2. Wprowadzić nitkę w szczelinę w bębenku (rys.2).

3. Pociągnąć nitkę tak, aby weszła pod sprężynkę naprężającą i znalazła się w oczku (rys.3). Wyciągnąć nitkę na długość około 10 cm poza oczko bębenka.

NAWLEKANIE MASZYNY

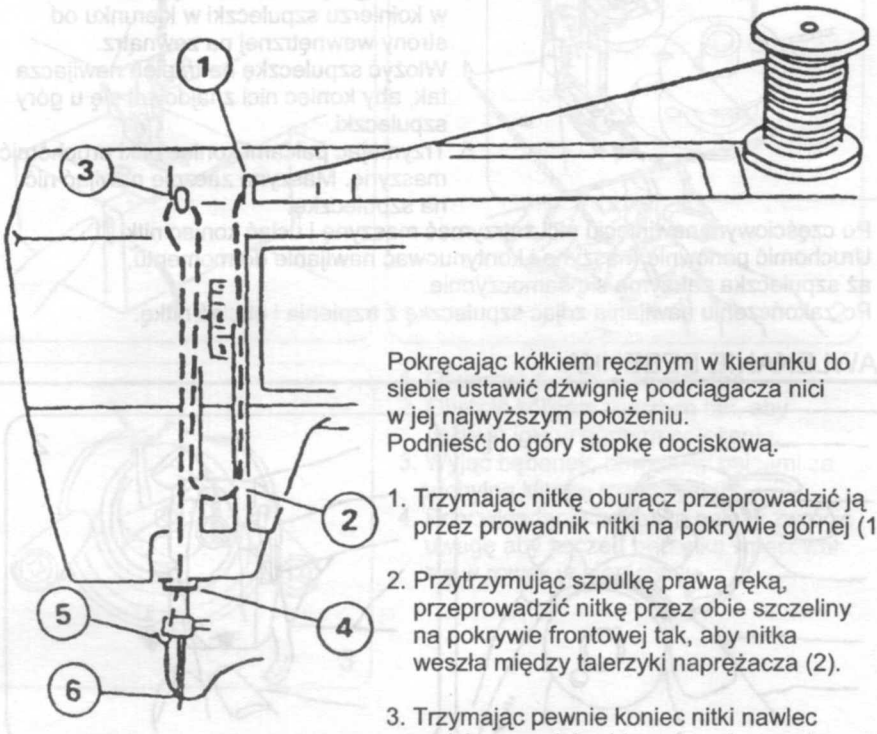

Pokręcając kółkiem ręcznym w kierunku do siebie ustawić dźwignię podciągacza nici w jej najwyższym położeniu.
Podnieść do góry stopkę dociskową.

1. Trzymając nitkę oburącz przeprowadzić ją przez prowadnik nitki na pokrywie górnej (1).

2. Przytrzymując szpulkę prawą ręką, przeprowadzić nitkę przez obie szczeliny na pokrywie frontowej tak, aby nitka weszła między talerzyki naprężacza (2).

3. Trzymając pewnie koniec nitki nawlec podciągacz nici w kierunku od prawej strony do lewej (3).

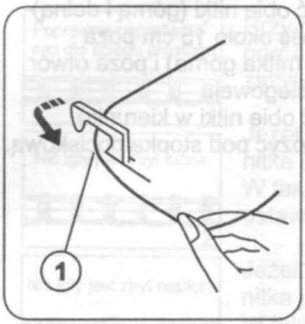

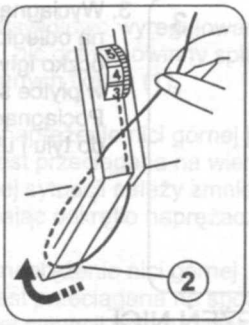

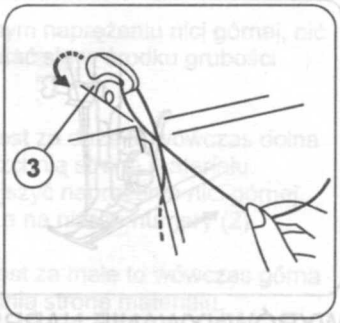

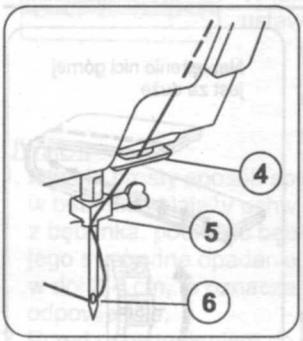

4. Pociągnąć nitkę do dołu i przeprowadzić przez dolny prowadnik nici (4).

5. Pociągnąć dalej nitkę do dołu i przeprowadzić przez prowadnik nici w uchwycie igły (5).

6. Nawlec oczko igły w kierunku od przodu do tyłu (6).

UWAGA:
W celu łatwiejszego nawlekania igły należy koniec nitki przyciąć przy pomocy ostrych nożyczek.

WYCIĄGANIE NICI BĘBENKA

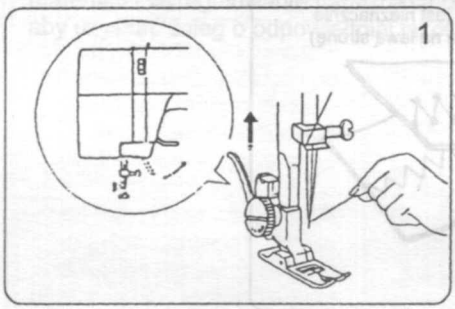

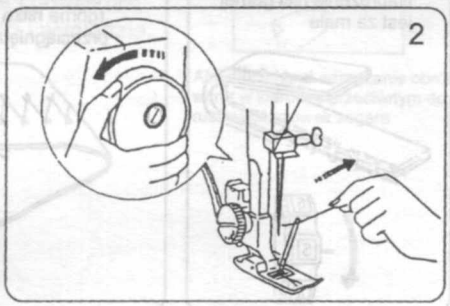

1. Podnieść stopkę dociskową. Uchwycić koniec górnej nitki palcami lewej dłoni (1)

2. Pokręcić prawą ręką kółkiem ręcznym w kierunku do siebie tak, aby igła wykonała pełny cykl ruchu do dołu i w górę. Przestać obracać kółkiem ręcznym w momencie, gdy dźwignia podciągacza nici znajdzie się w górnym położeniu. Delikatnie pociągnąć górną nitkę tak, aby wyciągnąć do góry nitkę bębenka (2).

WYCIĄGANIE NICI BĘBENKA - c.d.

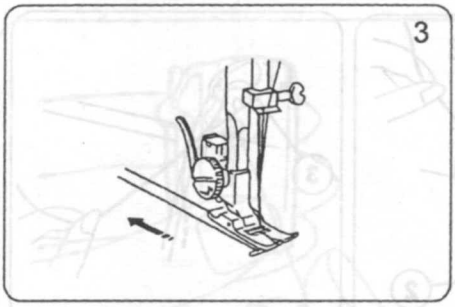

3. Wyciągnąć obie nitki (górną i dolną) na odległość około 15 cm poza oczko igły (nitka górna) i poza otwór w płytce ściegowej. Pociągnąć obie nitki w kierunku do tyłu i ułożyć pod stopką dociskową.

WYRÓWNYWANIE NAPRĘŻEŃ NICI

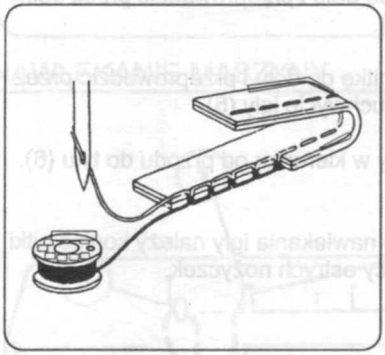

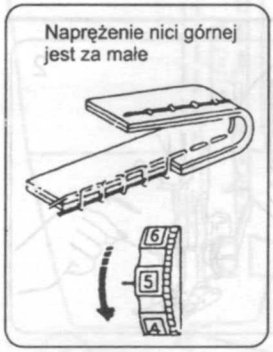

Naprężenie nici górnej jest kontrolowane pokrętłem naprężacza.
Naprężenie nici szpuleczki (nici bębenka) jest wyregulowane fabrycznie i jakiekolwiek zmiany nie są konieczne z wyjątkiem zastosowania specjalnych ściegów, nici i tkanin.
Naprężenie nici szpuleczki w bębenku jest odpowiednie, jeżeli można łatwo wyciągać nić z bębenka, a nić stawia lekki opór.

WYRÓWNYWANIE NAPRĘŻEŃ NICI - c.d.

Poprawne naprężenie nici dla ściegu prostego

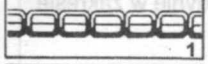

1

Przy prawidłowo wyregulowanym naprężeniu nici górnej, nić górna i nic dolna powinny splatać się w środku grubości zszywanych tkanin (1).

Nić igły jest zbyt luźna

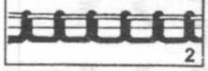

2

Jeżeli naprężenie nici górnej jest za duże to wówczas dolna nitka jest przeciągana na wierzchnią stronę materiału. W takiej sytuacji należy zmniejszyć naprężenie nici górnej, ustawiając pokrętło naprężacza na niższe numery (2).

Nić igły jest zbyt napięta

3

Jeżeli naprężenie nici górnej jest za małe to wówczas górna nitka jest przeciągana na spodnią stronę materiału. W takiej sytuacji należy zwiększyć naprężenie nici górnej, ustawiając pokrętło naprężacza na wyższe numery (3).

UWAGI:

1. Istnieje prosty sposób sprawdzenia naprężenia nici w bębenku. Należy uchwycić za nić wychodzącą z bębenka, podnieść bębenek do góry i pozwolić na jego swobodne opadanie. Jeżeli bębenek opadnie w dół 3-4 cm, to oznacza, że naprężenie jest odpowiednie.
2. Przed przystąpieniem do wykonywania właściwych prac krawieckich zaleca się przeprowadzenie próbnego szycia na niepotrzebnych skrawkach materiału i wyregulowanie naprężenia nici górnej tak, aby uzyskać ścieg o odpowiedniej jakości i wyglądzie.

*** Jak regulować naprężenie nici szpulki w bębenku**

Aby zwiększyć naprężenie obróć wkręt w kierunku zgodnym z ruchem wskazówek zegara

Aby zmniejszyć naprężenie obróć wkręt w kierunku przeciwnym do ruchu wskazówek zegara

WYBIERANIE WZORU ŚCIEGU

Pokrętło wybierania wzoru ściegu służy nie tylko do wybierania wzorów ściegów, ale również do regulacji szerokości ściegu zygzakowego i ściegu rozciągliwego (elastycznego) typu "Rick Rack".

UWAGA:
Przed przystąpieniem do wybierania wzoru ściegu należy upewnić się, czy igła znajduje się w górnym położeniu. Wybieranie wzoru ściegu w sytuacji gdy igła znajduje się w materiale w swoim dolnym położeniu grozi uszkodzeniem igły (skrzywieniem igły) jak również uszkodzeniem materiału.

REGULACJA DŁUGOŚCI ŚCIEGU

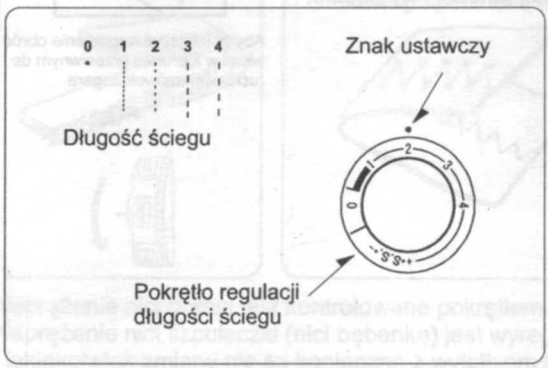

Pokrętło długości ściegu służy do regulacji długości ściegu oraz do regulacji gęstości ściegów rozciągliwych.
Im wyższy numer nastawy, tym dłuższy ścieg.
Pokrętło służy również do regulacji gęstości ściegu obszycia dziurek na guziki (zakres gęstości tego ściegu jest na pokrętle zaznaczony znakiem " ").

REGULACJA GĘSTOŚCI ŚCIEGÓW ROZCIĄGLIWYCH

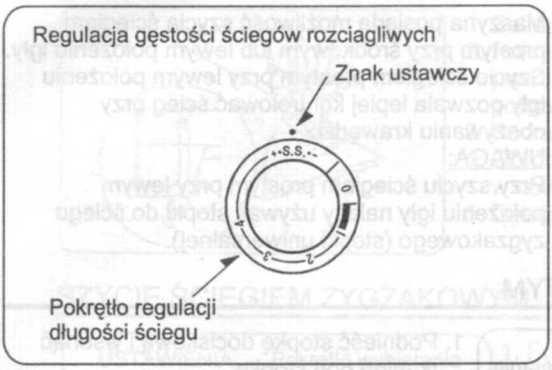

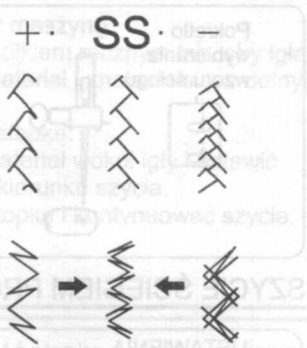

Aby szyć ściegami rozciągliwymi (ściegami elastycznymi) należy pokrętło regulacji długości ściegu ustawić na znak "SS".
Dla większości szytych materiałów dokładne nastawienie pokrętła na znak "SS" gwarantuje uzyskanie ściegu o odpowiedniej jakości i wyglądzie.
W niektórych sytuacjach zachodzi jednak konieczność korekty gęstości ściegu.
Pokręcając pokrętłem w kierunku znaku "+" uzyskuje się wydłużenie ściegu.
Pokręcając pokrętłem w kierunku znaku "-" uzyskuje się skrócenie ściegu.

PRZYCISK ŚCIEGU WSTECZNEGO

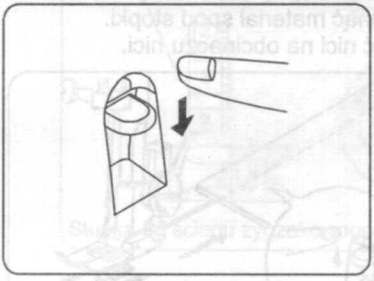

Po naciśnięciu przycisku ściegu wstecznego maszyna zaczyna szyć ściegiem wstecznym. Szycie ściegiem wstecznym jest bardzo użyteczne dla wykańczania ściegów i wzmacniania końców szwów.
Maszyna szyje ściegiem wstecznym tak długo, jak długo przycisk ściegu wstecznego jest wciśnięty. Z chwilą zwolnienia przycisku maszyna automatycznie wraca do szycia do przodu.

PŁYTKA ZAKRYWAJĄCA TRANSPORTER

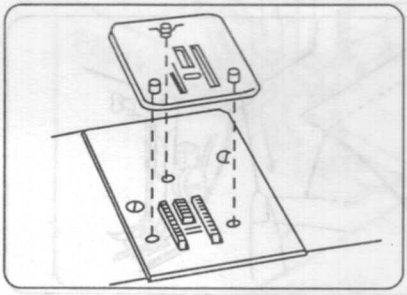

Aby zamocować płytkę zakrywającą transporter należy położyć ją na płytce ściegowej w taki sposób, aby 3 występy pozycjonujące weszły w 3 otworki w płytce ściegowej.
Płytka zakrywająca transporter stosowana jest przy takich pracach krawieckich jak cerowanie i haftowanie, gdzie materiał przesuwa się ręcznie pod pracującą igłą.

LEWE POŁOŻENIE IGŁY

Maszyna posiada możliwość szycia ściegiem prostym przy środkowym lub lewym położeniu igły. Szycie ściegiem prostym przy lewym położeniu igły pozwala lepiej kontrolować ścieg przy obszywaniu krawędzi.

UWAGA:

Przy szyciu ściegiem prostym przy lewym położeniu igły należy używać stopki do ściegu zygzakowego (stopki uniwersalnej).

SZYCIE ŚCIEGIEM PROSTYM

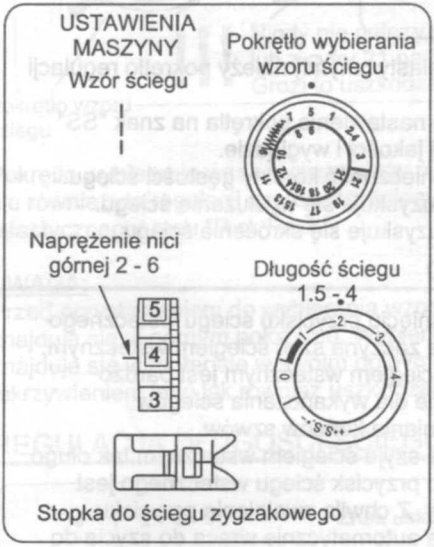

1. Podnieść stopkę dociskową i wsunąć tkaninę pod stopkę.
2. Ułożyć nici pod stopką i wyciągnąć je w kierunku do tyłu. Opuścić stopkę.
3. Nacisnąć pedał regulatora obrotów i rozpocząć szycie. W czasie szycia delikatnie prowadzić materiał ręką.
4. Na końcu szwu wcisnąć przycisk ściegu wstecznego i przeszyć kilka ściegów w celu wzmocnienia szwu.
5. Podnieść stopkę dociskową i wysunąć materiał spod stopki.
6. Obciąć nici na obcinaczu nici.

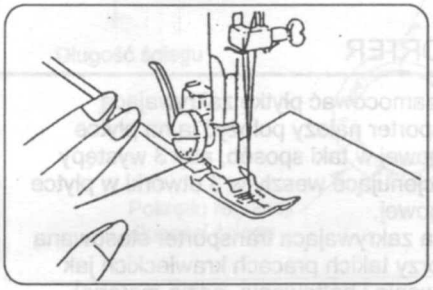

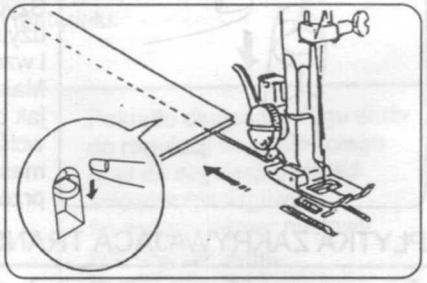

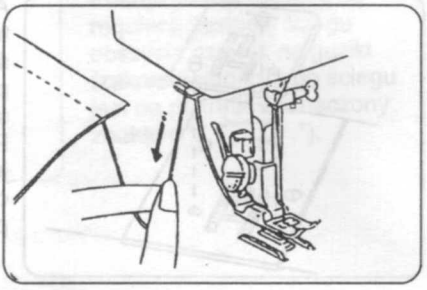

ZMIANA KIERUNKU SZYCIA

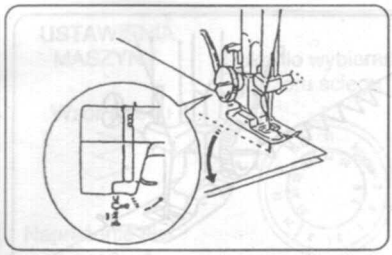

1. Zatrzymać maszynę.
2. Pokręcić kółkiem ręcznym tak, aby igła przebiła materiał i znalazła się w dolnym położeniu.
3. Podnieść stopkę.
4. Obrócić materiał wokół igły i ustawić w nowym kierunku szycia.
5. Opuścić stopkę i kontynuować szycie.

SZYCIE ŚCIEGIEM ZYGZAKOWYM

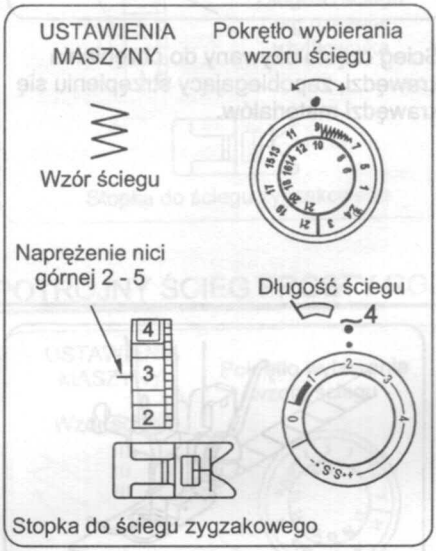

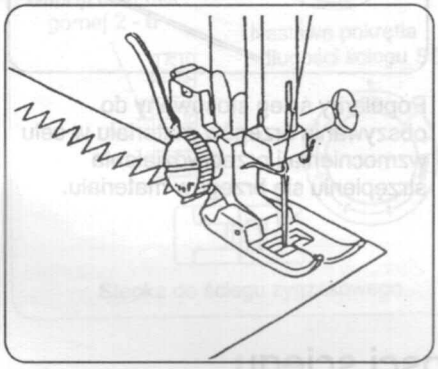

1. Podnieść stopkę dociskową i wsunąć tkaninę pod stopkę.
2. Ułożyć nici pod stopką i wyciągnąć je w kierunku do tyłu. Opuścić stopkę.
3. Nacisnąć pedał regulatora obrotów i rozpocząć szycie. W czasie szycia delikatnie prowadzić materiał ręką.
4. Na końcu szwu wcisnąć przycisk ściegu wstecznego i przeszyć kilka ściegów w celu wzmocnienia szwu.
5. Podnieść stopkę dociskową i wysunąć materiał spod stopki.
6. Obciąć nici na obcinaczu nici.

Ścieg zygzakowy jest szeroko stosowany we wszelkiego rodzaju pracach krawieckich.
Jest stosowany między innymi do obrębiania krawędzi, przyszywania guzików, do haftowania oraz do wielu innych prac krawieckich.

OBRĘBIANIE

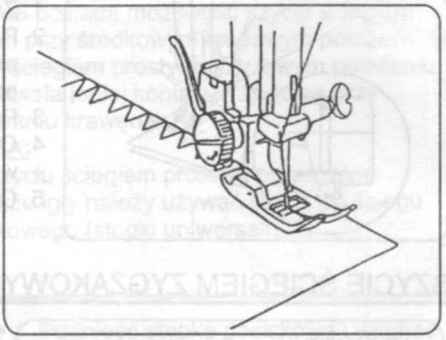

Ścieg często używany do obrębiania krawędzi, zapobiegający strzępieniu się krawędzi materiałów.

OBSZYWANIE KRAWĘDZI

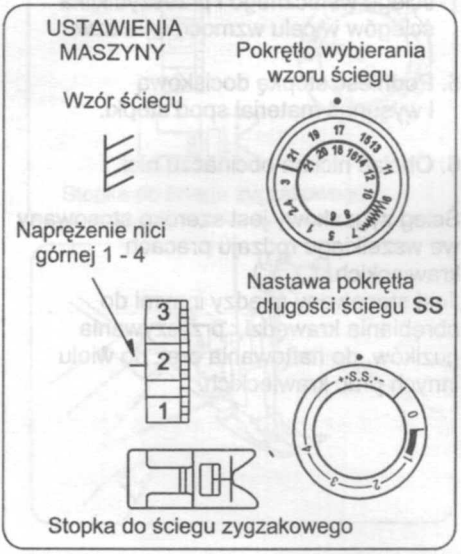

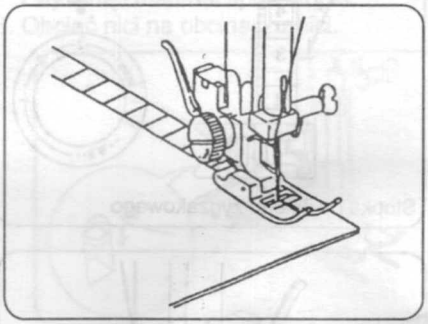

Popularny ścieg stosowany do obszywania brzegów materiału w celu wzmocnienia i przeciwdziałania strzępieniu się brzegów materiału.

Nastawa pokretla dtugosci sciegu

ŚCIEG TRYKOTOWY

USTAWIENIA MASZYNY

Pokrętło wybierania wzoru ściegu

Wzór ściegu

Naprężenie nici górnej 1 - 4

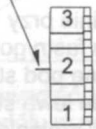

Długość ściegu wg uznania użytkownika

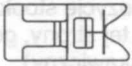

Stopka do ściegu zygzakowego

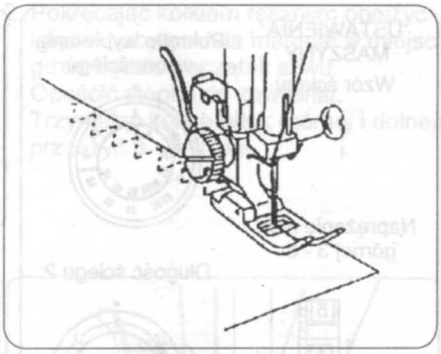

Ścieg często używany do obrębiania krawędzi, zapobiegający strzępieniu się krawędzi materiałów.
Materiał należy prowadzić pod stopką dociskową tak, aby igła w swoim prawym położeniu nakłuwała materiał dokładnie na jego krawędzi.

POTRÓJNY ŚCIEG PROSTY ROZCIĄGLIWY

USTAWIENIA MASZYNY

Pokrętło wybierania wzoru ściegu

Wzór ściegu

Naprężenie nici górnej 2 - 6

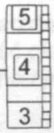

Nastawa pokrętła długości ściegu SS

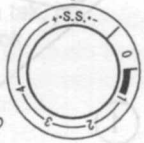

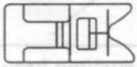

Stopka do ściegu zygzakowego

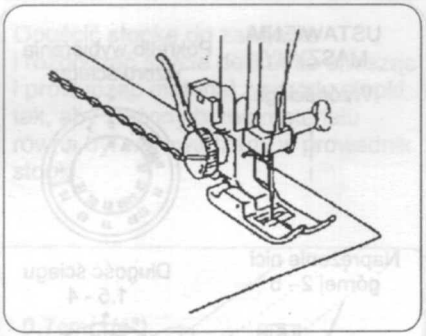

Popularny ścieg stosowany do obszywania brzegów materiału w celu wzmocnienia i przeciwdziałania strzępieniu się brzegów materiału.

WSZYWANIE ZAMKÓW BŁYSKAWICZNYCH

USTAWIENIA MASZYNY

Wzór ściegu

Pokrętło wybierania wzoru ściegu

Naprężenie nici górnej 3 - 6

Długość ściegu 2

Stopka do zamków błyskawicznych

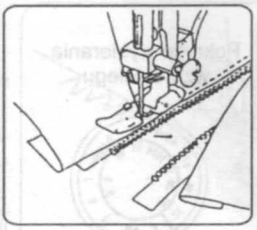

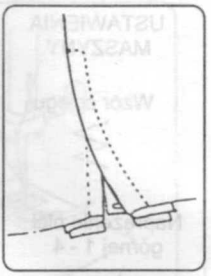

Umocować zamek na tkaninie przy pomocy szpilek (lub ściegu fastrygowego) a następnie umieścić tkaninę pod stopką. Przeszyć prawą a następnie lewą stronę zamka, obracając materiał i zmieniając odpowiednio pozycje stopki (igła powinna mijać stopkę z tej strony, gdzie znajduje się zamek błyskawiczny).

OBSZYWANIE Z ZAWIJANIEM BRZEGU MATERIAŁU

USTAWIENIA MASZYNY

Wzór ściegu

Pokrętło wybierania wzoru ściegu

Naprężenie nici górnej 2 - 6

Długość ściegu 1.5 - 4

Stopka do zawijania (część opcjonalna dostępna za dodatkową opłatą)

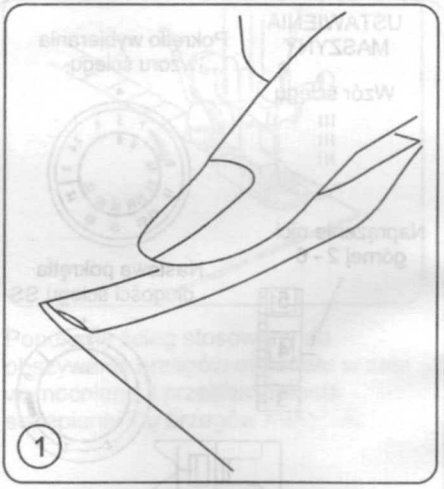

1. Założyć podwójnie krawędź materiału na szerokość 2.5 mm oraz na długość około 8 cm.

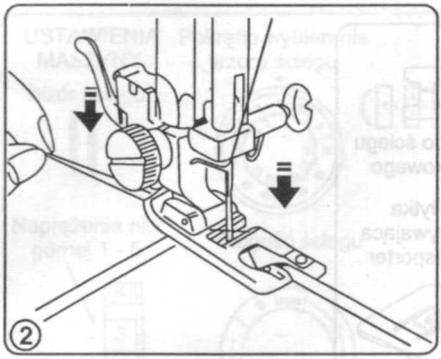

2. Pokręcając kółkiem ręcznym obniżyć igłę tak, aby nakłuła materiał w miejscu gdzie będzie początek szwu. Opuścić stopkę do zawijania. Trzymając końce nitek (górnej i dolnej) przeszyć 3 - 4 ściegi.

3. Wprowadzić zawinięty złożony brzeg materiału w prowadnik stopki.

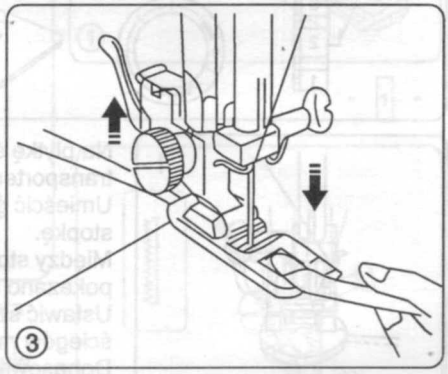

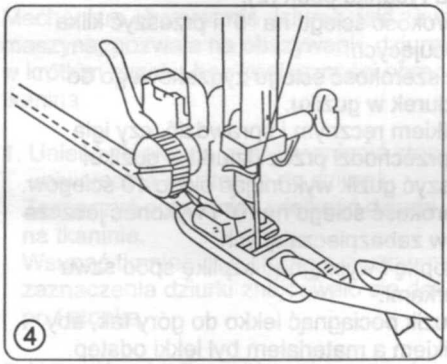

4. Opuścić stopkę do zawijania i rozpocząć szycie delikatnie unosząc i prowadząc materiał z przodu stopki tak, aby złożony brzeg materiału równo był wprowadzany w prowadnik stopki.

5. Przyciąć naroże materiału po skosie na odległość około 7 mm tak, jak pokazano na rysunku obok.

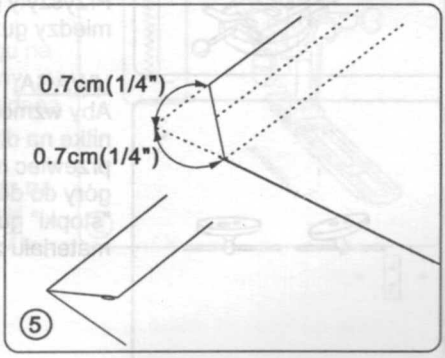

PRZYSZYWANIE GUZIKÓW

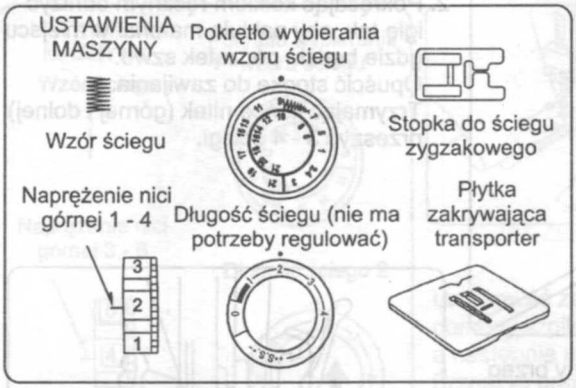

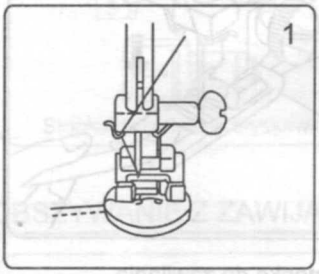

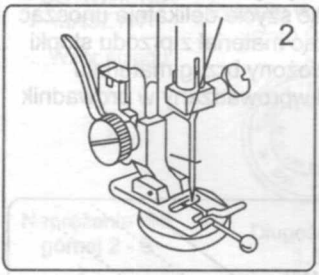

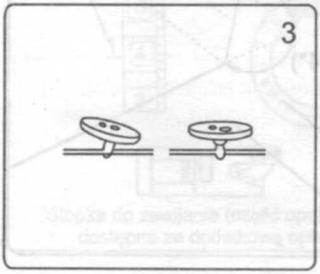

Na płytkę ściegową założyć płytkę zakrywającą transporter.
Umieścić guzik w zaznaczonym miejscu i opuścić stopkę.
Między stopkę a guzik włożyć szpilkę tak, jak pokazano na rysunku obok (2).
Ustawić szerokość ściegu na "0" i przeszyć kilka ściegów mocujących.
Dopasować szerokość ściegu zygzakowego do rozstawu dziurek w guziku.
Pokręcić kółkiem ręcznym i sprawdzić, czy igła swobodnie przechodzi przez dziurki w guziku.
Wolno przyszyć guzik wykonując około 10 ściegów.
Ustawić szerokość ściegu na "0" i wykonać jeszcze kilka ściegów zabezpieczających.
Podnieść stopkę i wyciągnąć szpilkę spod szwu między dziurkami.
Przyszyty guzik pociągnąć lekko do góry tak, aby między guzikiem a materiałem był lekki odstęp.

UWAGA:
Aby wzmocnić "stopkę: guzika należy obciąć górną nitkę na długość około 20 cm od guzika. Następnie przewlec nitkę przez jeden z otworków guzika od góry do dołu i owinąć nitkę kilkanaście razy wokół "stopki" guzika. Przewlec nitkę na spodnią stronę materiału zawiązać węzeł zabezpieczający.

OBSZYWANIE DZIUREK NA GUZIKI

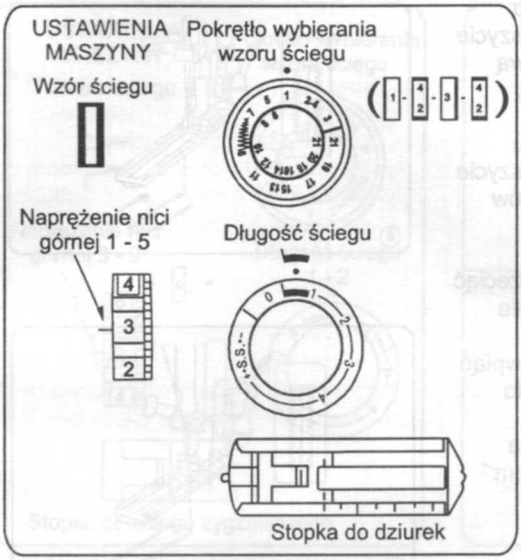

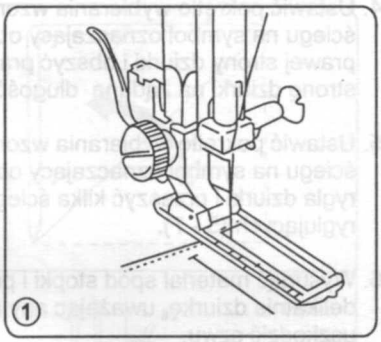

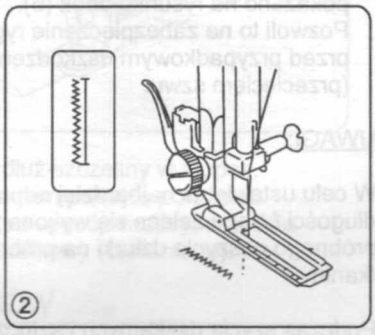

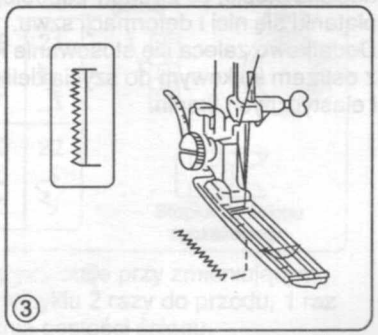

Mechanizm obszywania dziurek, jaki zawiera maszyna, pozwala na obszywanie dziurek w krótkim czasie, bez konieczności obracania tkaniną.

1. Unieść stopkę do góry i wymienić stopkę uniwersalną na stopkę do dziurek. Zaznaczyć położenie i wielkość dziurki na tkaninie. Wsunąć tkaninę pod stopkę tak, aby miejsce zaznaczenia dziurki znajdowało się dokładnie pod stopką.

2. Ustawić pokrętło wybierania wzoru ściegu na symbol oznaczający obszycie lewej strony dziurki i obszyć lewą stronę dziurki na żądaną długość.

3. Ustawić pokrętło wybierania wzoru ściegu na symbol oznaczający obszycie rygla dziurki i przeszyć kilka ściegów ryglujących (5 - 7).

4. Ustawić pokrętło wybierania wzoru ściegu na symbol oznaczający obszycie prawej strony dziurki i obszyć prawą stronę dziurki na żądaną długość.

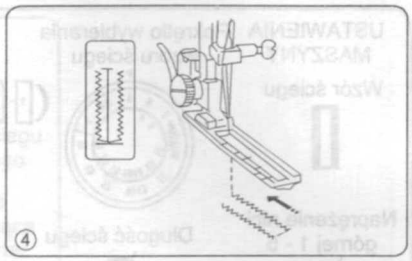

5. Ustawić pokrętło wybierania wzoru ściegu na symbol oznaczający obszycie rygla dziurki i przeszyć kilka ściegów ryglujących (5 - 7).

6. Wysunąć materiał spod stopki i przeciąć delikatnie dziurkę, uważając aby nie uszkodzić szwu.
Przed przecięciem dziurki można wpiąć szpilkę przed końcem dziurki, jak to pokazano na rysunku obok (6).
Pozwoli to na zabezpieczenie rygla przed przypadkowym uszkodzeniem (przecięciem szwu.

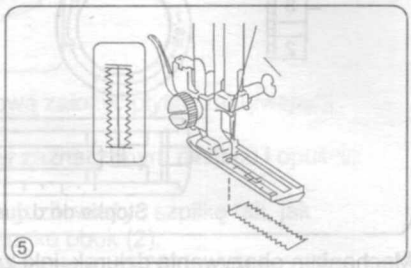

UWAGI:

W celu ustawienia najbardziej odpowiedniej długości ściegu zaleca się wykonanie próbnego obszycia dziurki na próbce tkaniny.

Podczas szycia delikatnych i sztucznych tkanin zaleca się lekkie zwiększenie nacisku stopki, co z reguły zapobiega plątaniu się nici i deformacji szwu. Dodatkowo zaleca się stosowanie igieł z ostrzem kulkowym do szycia delikatnych i elastycznych tkanin.

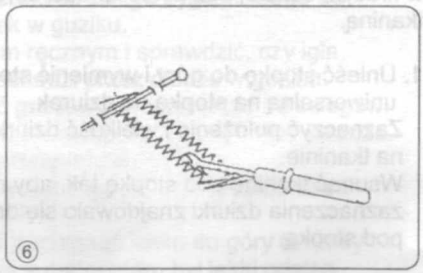

ŚCIEGI DEKORACYJNE - ŚCIEG MUSZELKOWY

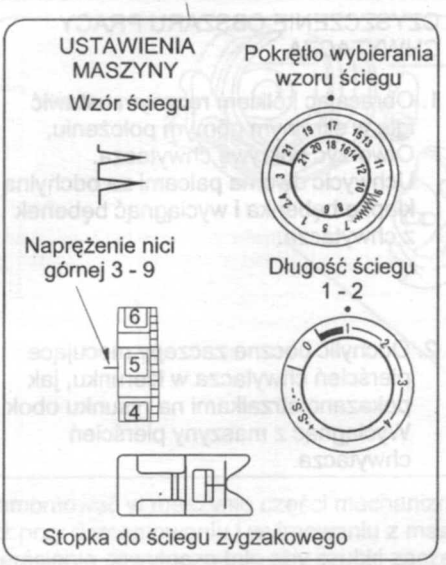

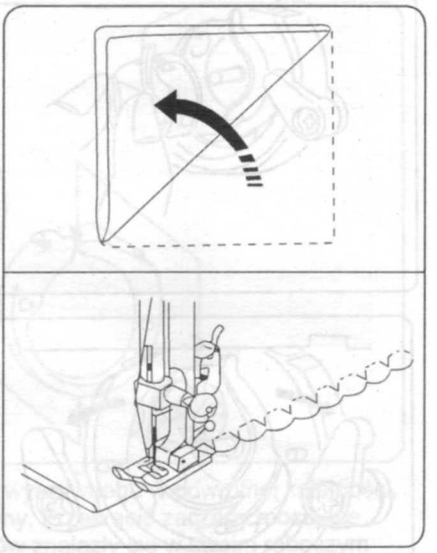

Umieścić zagiętą krawędź materiału pod stopką, wzdłuż szczeliny w stopce. Prowadzić materiał w czasie szycia tak, aby igła w swoim prawym położeniu minimalnie mijała krawędź złożonego materiału. W ten sposób maszyna będzie formować na brzegu złożonego materiału ścieg muszelkowy (bieliźniany).

ŚCIEGI DEKORACYJNE - WZORY ŚCIEGÓW

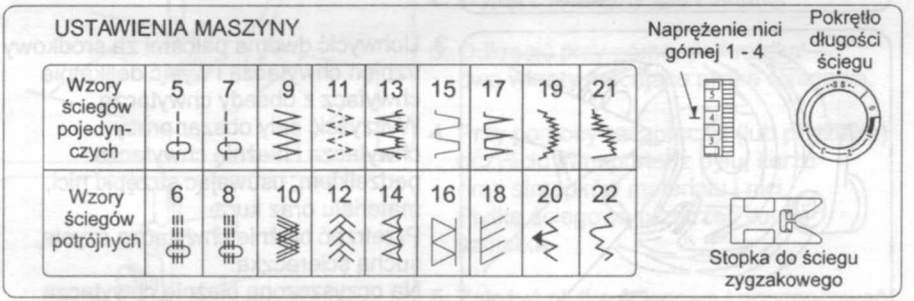

Przy ściegach potrójnych (elastycznych), gdzie ścieg powstaje przy zmieniającym się kierunku ruchu transportera (transporter pracuje w cyklu 2 razy do przodu, 1 raz do tyłu), zachodzi czasami konieczność wyregulowania gęstości ściegu.
Gdy ścieg jest za bardzo ściśnięty należy lekko obrócić pokrętło długości ściegu w kierunku oznaczenia "+".
Gdy ścieg jest za bardzo rozciągnięty należy lekko obrócić pokrętło długości ściegu w kierunku oznaczenia "-".

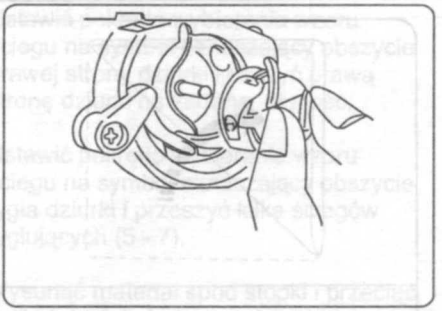

CZYSZCZENIE OBSZARU PRACY CHWYTACZA

1. Obracając kółkiem ręcznym ustawić igłę w skrajnym górnym położeniu. Otworzyć pokrywę chwytacza. Uchwycić dwoma palcami za odchylną klapkę bębenka i wyciągnąć bębenek z chwytacza.

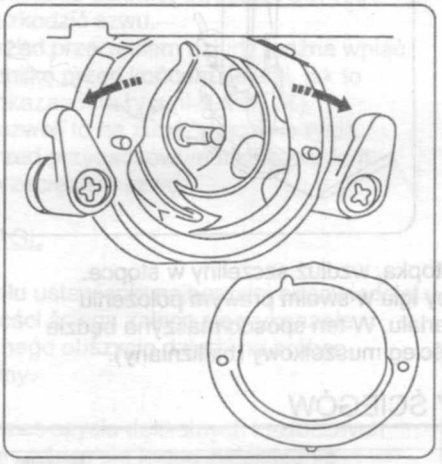

2. Odchylić boczne zaczepy mocujące pierścień chwytacza w kierunku, jak pokazano strzałkami na rysunku obok. Wyciągnąć z maszyny pierścień chwytacza.

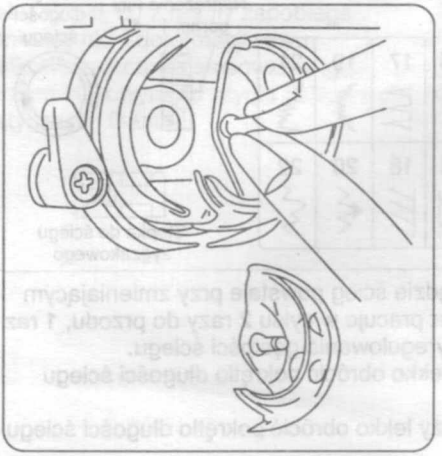

3. Uchwycić dwoma palcami za środkowy trzpień chwytacza i wyjąć delikatnie chwytacz z obsady chwytacza. Wyczyścić cały obszar pracy chwytacza i bieżnię chwytacza pędzelkiem, usuwając strzępki nici, materiału oraz kurz. Przetrzeć bieżnię chwytacza czystą, suchą ściereczką. Na oczyszczoną bieżnię chwytacza wpuścić 1 kroplę oleju bezkwasowego do maszyn do szycia.

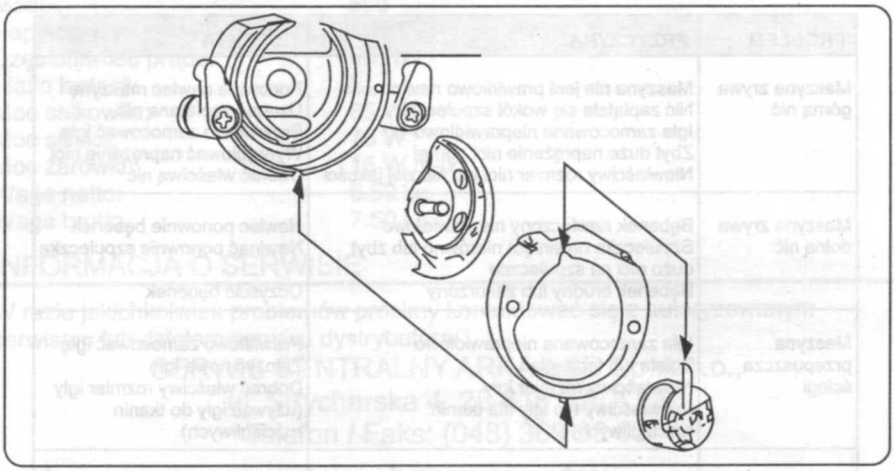

Zamontować w maszynie części mechanizmu wyszywnego w odwrotnej kolejności, niż przy demontowaniu i wyjmowaniu z maszyny. Przekręcić zaczepy mocujące pierścienia chwytacza tak, aby czubki zaczepów znalazły się w swoim roboczym położeniu.

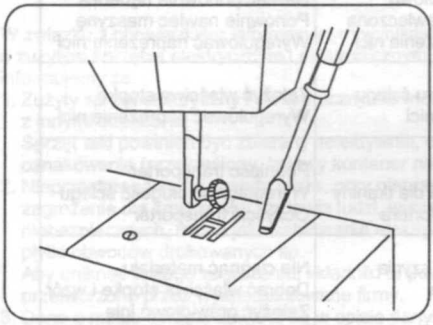

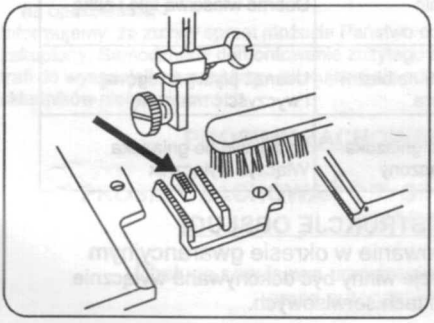

CZYSZCZENIE OBSZARU PRACY TRANSPORTERA

1. Odłączyć maszynę od zasilania.
2. Wyjąć z maszyny igłę i stopkę.
3. Odkręcić przy pomocy wkrętaka dwa wkręty mocujące płytkę ściegową.
4. Przy pomocy szczoteczki (lub pędzelka) oczyścić transporter z pyłu, kurzu oraz strzępków materiału i nici. Płytkę ściegową przetrzeć suchą szmatką.
5. Założyć płytkę ściegową i przymocować ja do maszyny przykręcając dwa wkręty mocujące.

PROBLEMY I ICH USUWANIE - UŻYTECZNE WSKAZÓWKI

PROBLEM	PRZYCZYNA	KOREKTA
Maszyna zrywa górną nić	Maszyna nie jest prawidłowo nawleczona Nić zaplątała się wokół szpuleczki Igła zamocowana nieprawidłowo Zbyt duże naprężenie nici górnej Niewłaściwy rozmiar nici lub nić złej jakości	Ponownie nawlec maszynę Usunąć zaplątaną nić Prawidłowo zamocować igłę Wyregulować naprężenie nici Dobrać właściwą nić
Maszyna zrywa dolną nić	Bębenek nawleczony nieprawidłowo Szpuleczka nawinięta nierówno lub zbyt dużo nici na szpuleczce Bębenek brudny lub zakurzony	Nawlec ponownie bębenek Nawinąć ponownie szpuleczkę Oczyścić bębenek
Maszyna przepuszcza ściegi	Igła zamocowana nieprawidłowo Zgięta lub tępa igła Niewłaściwy rozmiar igły (niewłaściwy typ igły dla tkanin rozciągliwych)	Prawidłowo zamocować igłę Założyć nową igłę Dobrać właściwy rozmiar igły (używać igły do tkanin rozciągliwych)
Maszyna wciąga materiał	Maszyna nie jest prawidłowo nawleczona Bębenek nawleczony nieprawidłowo Tępa igła Zbyt małe naprężenie nici górnej	Ponownie nawlec maszynę Nawlec ponownie bębenek Założyć nową igłę Wyregulować naprężenie nici
Maszyna szyje luźne ściegi lub pętli	Bębenek nawleczony nieprawidłowo Maszyna nie jest prawidłowo nawleczona Nieprawidłowa regulacja naprężenia nici	Nawlec ponownie bębenek Ponownie nawlec maszynę Wyregulować naprężenie nici
Zdeformowany wzór ściegu	Nieodpowiednia stopka do wzoru ściegu Nie wyregulowane naprężenie nici	Założyć właściwą stopkę Wyregulować naprężenie nici
Maszyna nie podaje materiału Prawidłowo	Opuszczony transporter Długość ściegu nieodpowiednia dla tkaniny Strzępki nici i kurz wokół transportera	Podnieść transporter Wyregulować długość ściegu Oczyścić transporter
Maszyna łamie igłę	Materiał jest ciągnięty podczas szycia Igła uderza o stopkę dociskową Igła założona nieprawidłowo Niewłaściwie dobrana igła lub nić go rodzaju materiału	Nie ciągnąć materiału Dobrać właściwą stopkę i wzór Założyć prawidłowo igłę Dobrać właściwą igłę i nitkę
Maszyna ciężko się uruchamia	Nagromadzenie brudu lub kurzu na bieżni chwytacza lub wokół transportera	Usunąć płytkę ściegową i wyczyścić maszynę
Maszyna nie daje się uruchomić	Przewód nie jest podłączony do gniazdka Wyłącznik maszyny nie jest włączony	Podłączyć do gniazdka Włączyć wyłącznik

PROSIMY ZACHOWAĆ INSTRUKCJĘ OBSŁUGI

Prosimy zachować oryginalne opakowanie w okresie gwarancyjnym
Wszystkie poważniejsze naprawy i regulacje winny być dokonywana wyłącznie w autoryzowanych punktach serwisowych.

DANE TECHNICZNE

Model:	888
Napięcie prądu zasilającego:	~230 V
Częstotliwość prądu:	50 Hz
Klasa izolacji:	II
Moc całkowita:	85 W
Moc silnika:	70 W
Moc żarówki:	15 W max.
Waga netto:	6.50 kg
Waga brutto:	7.50 kg

INFORMACJA O SERWISIE

W razie jakichkolwiek problemów prosimy kontaktować się z autoryzowanym serwisem lub działem serwisu dystrybutora:

SERWIS CENTRALNY ARKA AGD Sp. z o.o.,
ul. Strycharska 4, 26-618 RADOM
Telefon / Faks: (048) 369 93 63

WAŻNA INFORMACJA DLA UŻYTKOWNIKÓW

INFORMACJA
o postępowaniu ze zużytym sprzętem elektrycznym i elektronicznym

W związku z obowiązkiem informacyjnym wynikającym z wprowadzenia ustawy o zużytym sprzęcie elektrycznym i elektronicznym z dnia 1 lipca 2005 roku, informujemy że:

1. Zużyty sprzęt elektryczny i elektroniczny nie może być umieszczany z innymi odpadami.
   Sprzęt taki powinien być zbierany selektywnie, o czym przypomina specjalne oznakowanie (przekreślony, kołowy kontener na odpady).
2. Nieprzestrzeganie tej zasady może, przy nieprawidłowej utylizacji zużytego sprzętu, stanowić zagrożenie dla środowiska i zdrowia ludzi, wynikające z obecności w sprzęcie składników niebezpiecznych, takich jak okablowanie elektryczne, tworzywa sztuczne, baterie, wyłączniki, płytki obwodów drukowanych itp.
   Aby uniknąć takiego zagrożenia, składniki te powinny zostać zebrane i w odpowiedni sposób przetworzone przez wyspecjalizowane firmy.
3. Dane o masie sprzętu zawarte są w opisie danych technicznych urządzenia oraz na opakowaniu.

Informujemy, że zużyty sprzęt możecie Państwo oddać bezpłatnie w sklepie, w którym został on zakupiony. Samodzielne demontowanie zużytego sprzętu jest niedopuszczalne. Ze sklepu zużyty sprzęt trafi do wyspecjalizowanej firmy zajmującej się odzyskiem, przetwarzaniem oraz unieszkodliwianiem składników niebezpiecznych.

PROSIMY ZACHOWAĆ INSTRUKCJĘ OBSŁUGI

PROSIMY ZACHOWAĆ ORYGINALNE OPAKOWANIE W OKRESIE GWARANCYJNYM

Obsługa serwisowa urządzenia winna być dokonywana wyłącznie przez autoryzowane punkty serwisowe