MP2S-CAN-G13_v4

CAN program 59

E20 10R-04 4053

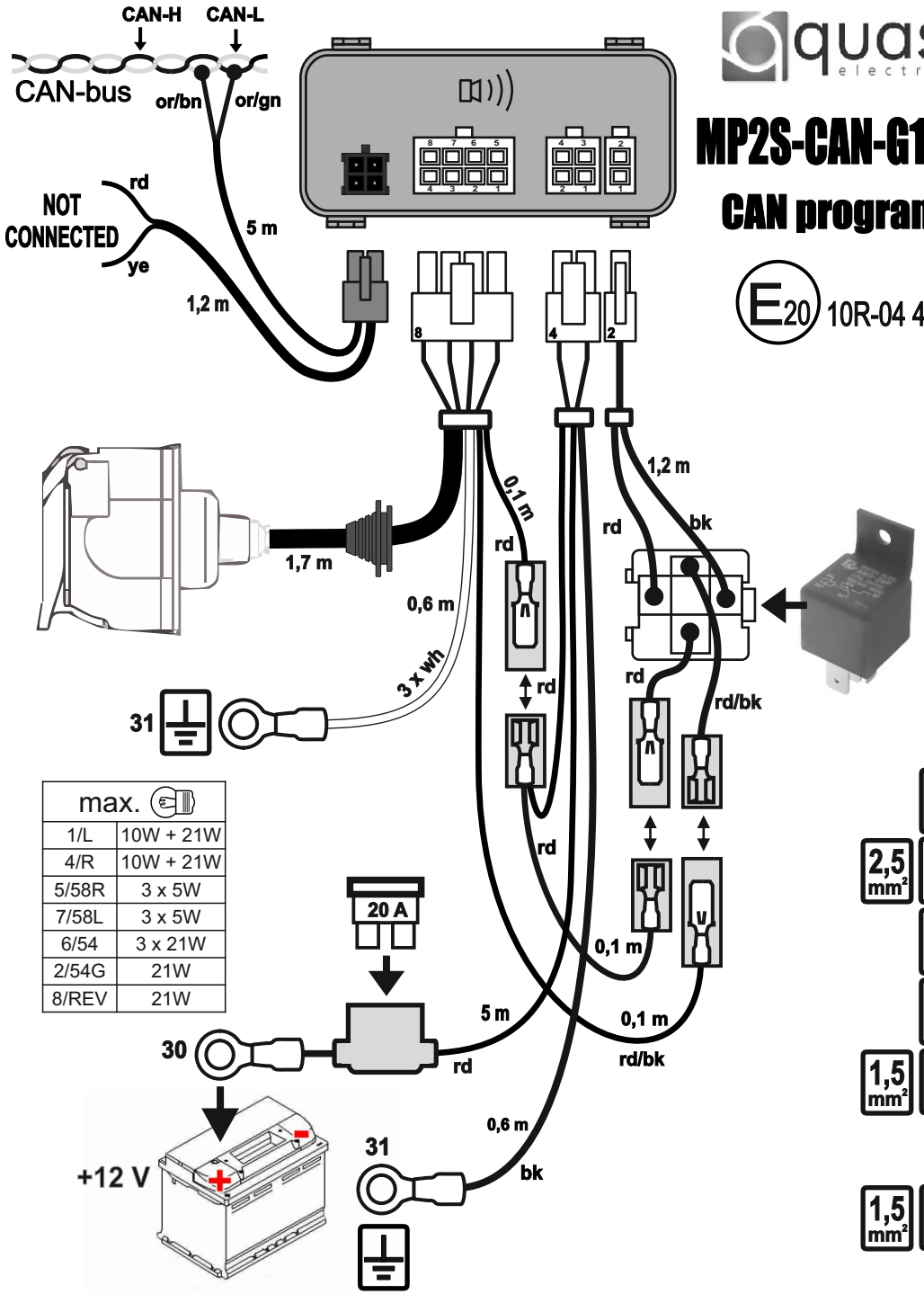

max.	
1/L	10W + 21W
4/R	10W + 21W
5/58R	3 x 5W
7/58L	3 x 5W
6/54	3 x 21W
2/54G	21W
8/REV	21W

	bk	wh	bn	gn	rd	ye	bu	pk	or
DE	schwarz	weiß	braun	grün	rot	gelb	blau	rosa	orange
CZ	černo	bílá	hnědá	zelená	červená	žlutá	modrý	růžový	oranžový
SK	čierny	biely	hnedý	zelený	červený	žltý	modrý	ružový	oranžový
ES	negro	blanco	marrón	verde	rojo	amarillo	azul	rosa	anaranjado
FR	noir	blanc	marron	vert	rouge	jaune	bleu	rose	orange
GB	black	white	brown	green	red	yellow	blue	pink	orange
GR	μαύρο	λευκό	καφέ	πράσινο	κόκκινο	κίτρινο	μπλε	ροζ	πορτοκαλί
IT	nero	bianco	marrone	verde	rosso	giallo	blu	rosa	arancione
NO	svart	hvit	brun	grønn	rød	gul	blå	rosa	oransje
PL	czarny	biały	brązowy	zielony	czerwony	żółty	niebieski	różowy	pomarańczowy
RU	черный	белый	коричневый	зеленый	красный	желтый	голубой	розовый	оранжевый

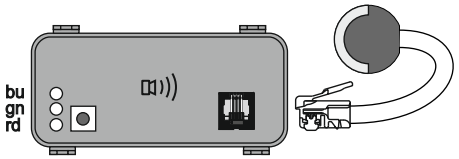

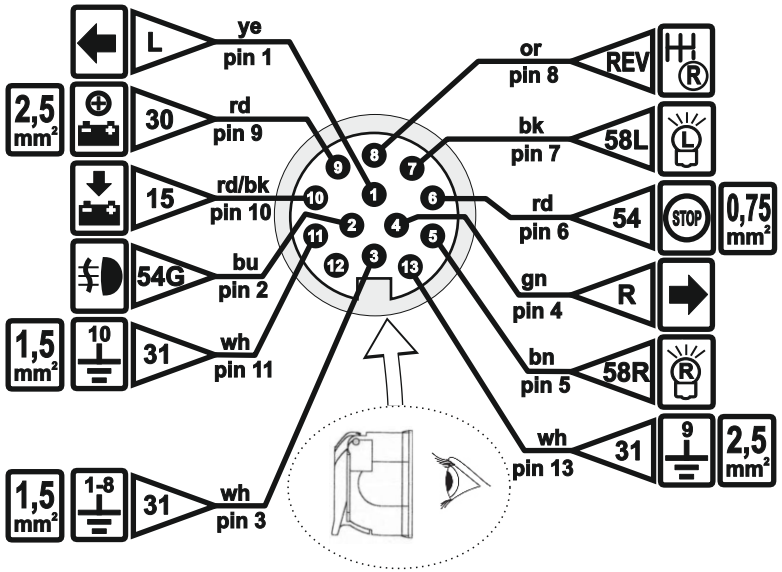

Compatibility:

AUDI:

A1 II Sportback	11.18>
A3 III [8V]	08.12-2020
A3 IV	04.20>
Q2	11.16-2022
Q3 II	12.18>
Q5 II	2016>
Q7 II	2015>
Q8	2018>

SEAT:

Arona	11.17>
Ibiza V	06.17>
Leon III	12.12–05.20
Leon IV	04.20>
Leon X-perience	10.14>
Tarraco	01.19>

ŠKODA:

Fabia IV	06.21>
Kamiq	08.19>
Karoq	09.17>
Kodiaq	01.17>
Octavia III	02.13–12.19
Octavia IV	01.20>
Scala	05.19>
Superb III	06.15>
Superb III/IV	01.20>

VOLKSWAGEN:

Arteon	06.17>
Golf VII	02.13-2020
Golf VIII	09.19>
Passat [B8]	11.14-2019
Polo	10.17–07.21
Polo Facelift	08.21>
Taigo	10.21>
Tiguan II	05.16-2020
Touran II	09.15>
T-Cross	04.19>
T-Roc	01.18>

QUASAR ELECTRONICS ul. Cieślewskich 25K, 03-017 Warszawa, POLAND phone +48 22 427 31 41..44 biuro@quasarelectronics.pl, www.quasarelectronics.pl

VW / AUDI / SEAT / ŠKODA

A

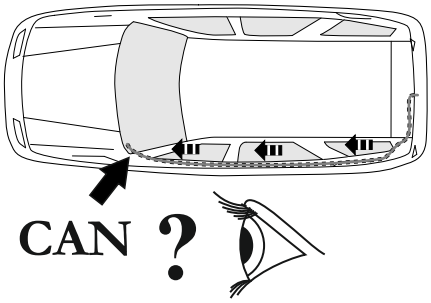

B

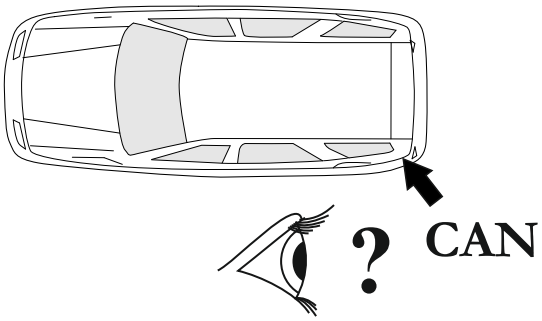

C

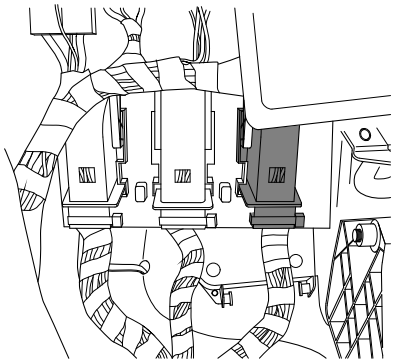

D

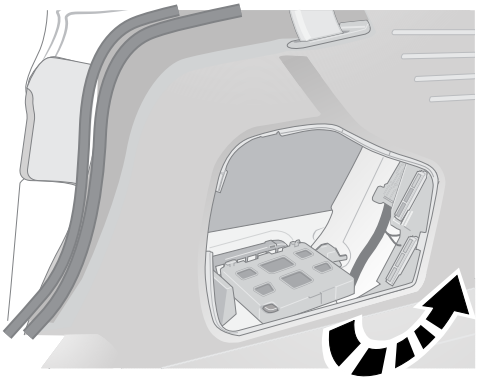

E

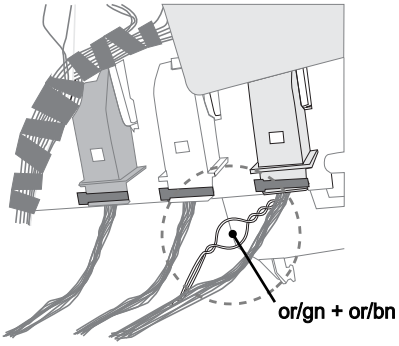

F

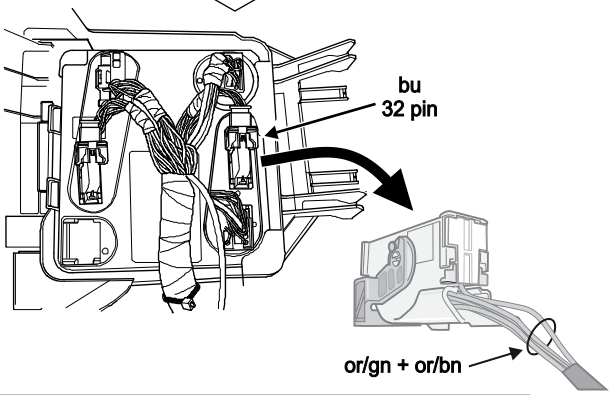

G

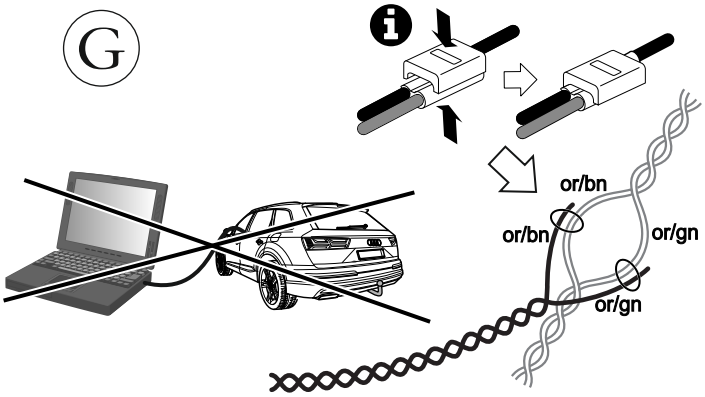

H

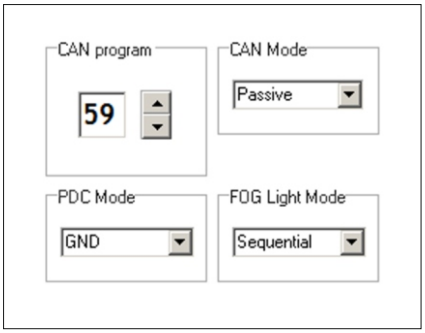

QUASAR ELECTRONICS
ul. Cieślewskich 25K, 03-017 Warszawa, POLAND
phone +48 22 427 31 41..44
biuro@quasarelectronics.pl, www.quasarelectronics.pl