thermomix

Thermomix Friend®

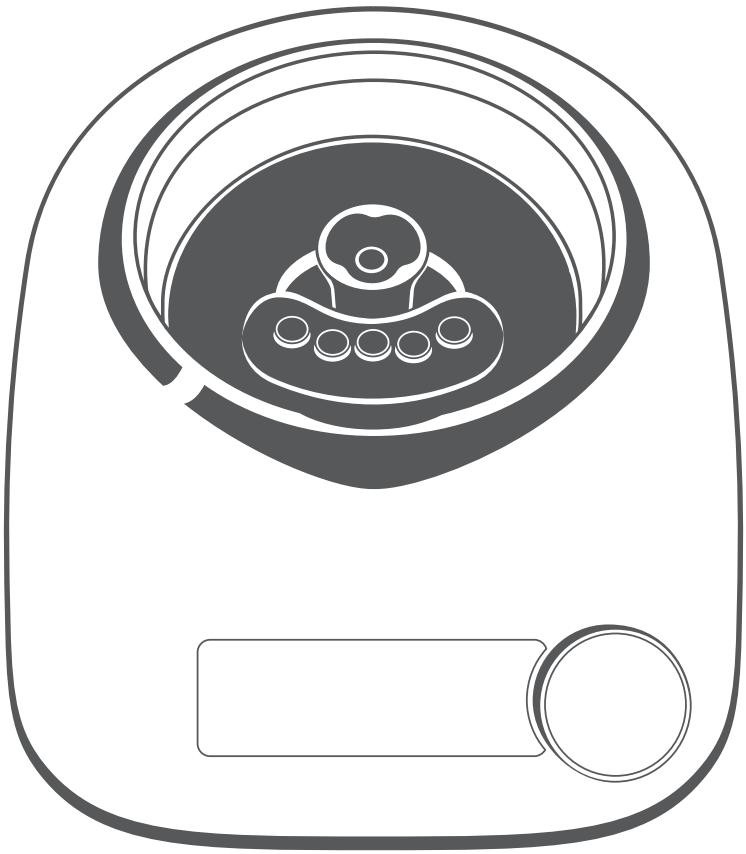

Instrukcja obsługi

PL • V2.0 • 25977 07/20

VORWERK

Szybki przewodnik

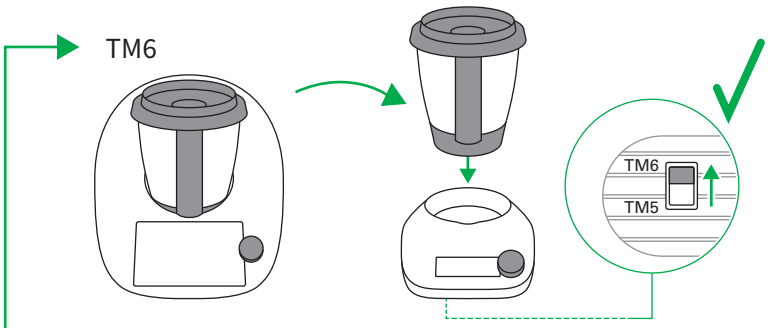

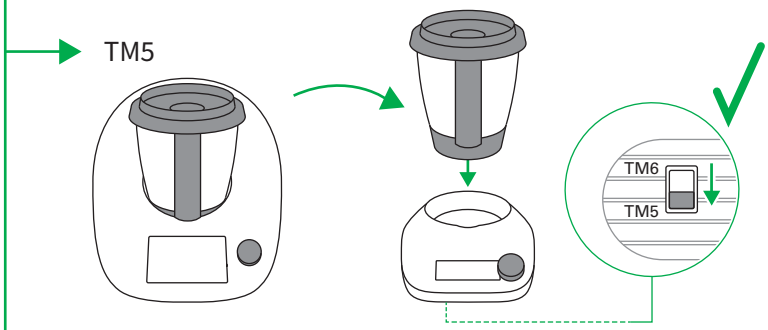

Patrz Przełączanie wykrywania naczynia miksującego [▸ 16]

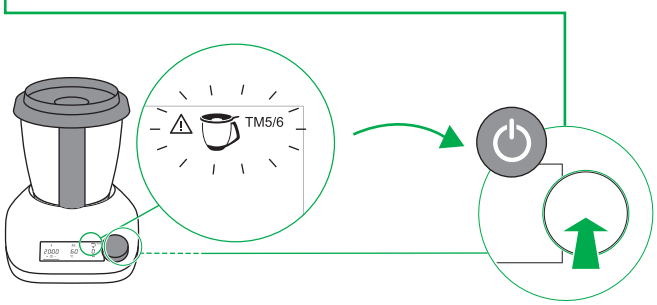

Patrz Nawigowanie i wskazania na wyświetlaczu [▸ 19] i Przełączanie wykrywania naczynia miksującego [▸ 16]

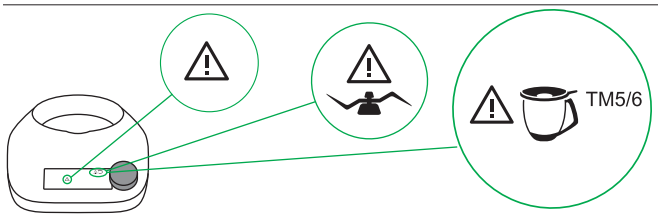

Patrz Nawigowanie i wskazania na wyświetlaczu [▸ 19] i Rozwiązywanie problemów [▸ 24]

Przed użyciem urządzenia należy przeczytać niniejszą instrukcję obsługi i zastosować się do jej treści. W szczególności muszą być przestrzegane zasady bezpieczeństwa.

Patrz Wskazówki dotyczące bezpieczeństwa i zagrożeń [▸ 6]

Spis treści

1 Przed uruchomieniem 4
1.1 Opis produktu 4
1.2 Przechowywanie dokumentów 4
2 Informacja o produkcie 5
3 Bezpieczeństwo użytkownika 6
3.1 Wskazówki dotyczące bezpieczeństwa i zagrożeń 6
3.2 Struktura ostrzeżeń 12
3.3 Obowiązki użytkownika 14
4 Zastosowanie zgodnie z przeznaczeniem 14
5 Pierwsze uruchomienie 15
5.1 Wybór miejsca ustawienia 15
5.2 Czyszczenie po raz pierwszy 16
6 Ustawienia 16
6.1 Przełączanie wykrywania naczynia miksującego 16
6.2 Nawiązywanie połączenia Bluetooth® 17
6.3 Aktualizowanie wbudowanego oprogramowania 18
7 Obsługa 19
7.1 Włączanie i wyłączanie 19
7.2 Nawigowanie i wskazania na wyświetlaczu 19
7.3 Ustawianie czasu pracy 20
7.4 Ustawienie temperatury 21
7.5 Ustawianie obrotów 21
8 Czyszczenie 21
8.1 Czyszczenie korpusu urządzenia 21
8.2 Czyszczenie naczynia miksującego 21
8.2.1 Wymontowywanie noża miksującego 22
8.2.2 Zamontowanie noża miksującego 23
9 Rozwiązywanie problemów 24
9.1 Odblokowywanie noża miksującego 27
10 Obsługa klienta 28
11 Gwarancja/odpowiedzialność za wady materiałowe 28
12 Utylizacja 30
13 Dane techniczne 31
13.1 Producent 31

1 Przed uruchomieniem

Jako użytkownik urządzenia Thermomix® znasz już Thermomix® TM6 lub TM5 i jego akcesoria.

Ta instrukcja przedstawia wyłącznie zasady posługiwania się stacją Thermomix Friend® do urządzenia Thermomix® TM6 lub TM5.

1. Przed użyciem stacji Thermomix Friend® po raz pierwszy należy uważnie przeczytać niniejszą instrukcję obsługi.
2. Należy również przeczytać instrukcję obsługi dołączoną do urządzenia Thermomix® TM6 lub TM5 i ściśle jej przestrzegać.
   Wszystkie instrukcje obsługi są dostępne w Internecie na stronie https://thermomix.vorwerk.pl/.

1.1 Opis produktu

Nowa stacja Thermomix Friend® wspomaga Thermomix® i przejmuje niektóre etapy gotowania. Optymalizacja procesu gotowania i wykonywanie różnych czynności równocześnie pozwala zaoszczędzić jeszcze więcej czasu.

Kompatybilność

Stacja Thermomix Friend® może być stosowana zarówno z naczyniem miksującym Thermomix® TM6, jak i naczyniem miksującym Thermomix® TM5. Na spodzie stacji Thermomix Friend® znajduje się przycisk umożliwiający przestawienie stacji Thermomix Friend® na różne generacje urządzenia Thermomix® (patrz Przełączanie wykrywania naczynia miksującego [▸ 16]).

1.2 Przechowywanie dokumentów

Zachowaj instrukcję obsługi do późniejszego wykorzystania. Jest ona ważną częścią produktu i powinna zostać dołączona do niego w przypadku przekazania go kolejnej osobie.

2 Informacja o produkcie

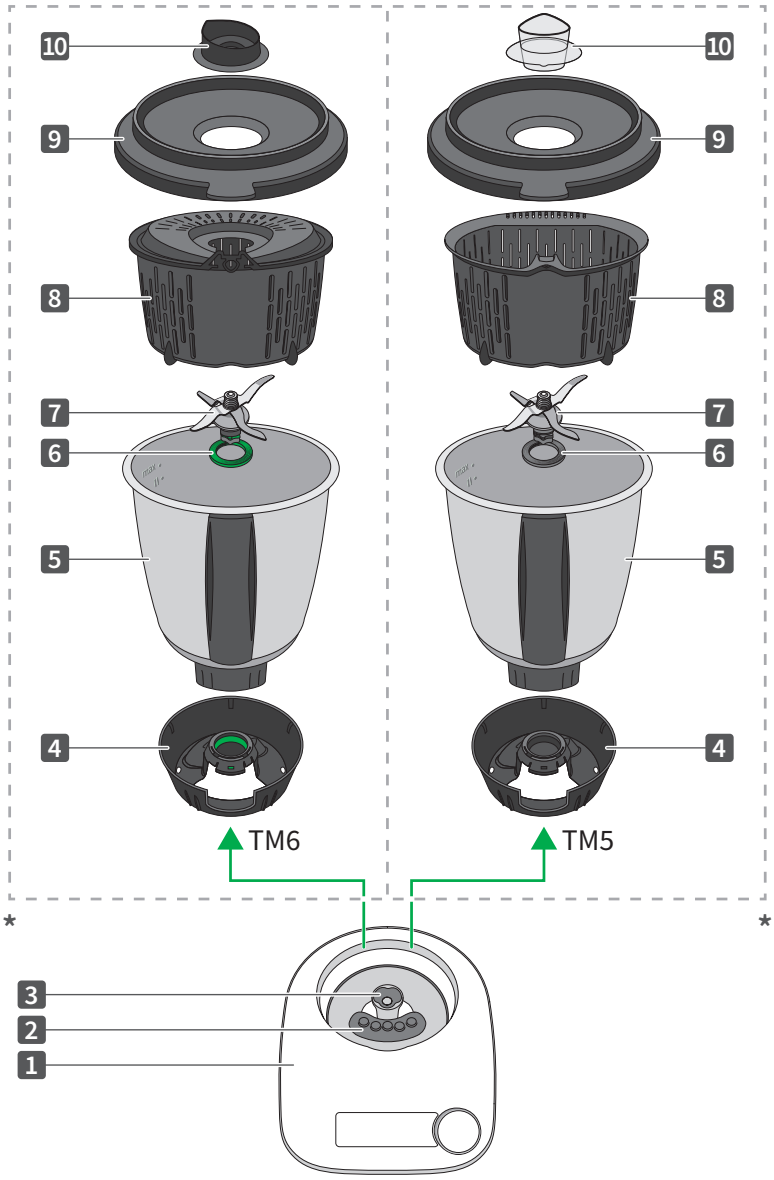

1 Korpus stacji Thermomix Friend®	*Dostępne opcjonalnie: Naczynie miksujące TM6 lub TM5	
2 Gniazdo styków kontaktowych	4 Podstawa naczynia miksującego	8 Koszyczek
3 Złącze noża miksującego	5 Naczynie miksujące	9 Pokrywa naczynia miksującego
Stacja krok po kroku	6 Pierścień uszczelniający	10 Miarka
Instrukcja obsługi	7 Nóż miksujący	**(Ilustracje schematyczne)**

Uwaga Szczegółowe informacje o obsłudze i użytkowaniu naczynia miksującego zawiera instrukcja obsługi urządzenia Thermomix® TM6 lub TM5.

Wszystkie instrukcje obsługi są dostępne w Internecie na stronie https://thermomix.vorwerk.pl/.

3 Bezpieczeństwo użytkownika

Najwyższe możliwe bezpieczeństwo jest jedną z głównych cech produktów firmy Vorwerk.

Bezpieczeństwo działania może jednak zostać zagwarantowane tylko wtedy, jeśli użytkownik przeczyta niniejszy rozdział i ostrzeżenia zawarte w następnych rozdziałach.

Wskazówka Stacja Thermomix Friend® jest przeznaczona do użytku wyłącznie z urządzeniem Thermomix® TM6 lub Thermomix® TM5. Nie pasuje do naczynia miksującego starszych modeli i nie może być używana z urządzeniami innych producentów. Należy stosować się do zasad bezpieczeństwa zawartych we wszystkich przynależnych dokumentach, a także do instrukcji na wyświetlaczu.

3.1 Wskazówki dotyczące bezpieczeństwa i zagrożeń

Porażenie prądem wskutek zalania wodą!

Jeśli woda przedostanie się do elementów znajdujących się pod napięciem, może dojść do porażenia prądem!

- Nie wolno zanurzać korpusu urządzenia w wodzie ani innych cieczach.
- Nie trzymać korpusu urządzenia pod bieżącą wodą.
- Nie spryskiwać korpusu urządzenia wodą.
- Przed przystąpieniem do czyszczenia korpusu urządzenia należy odłączyć go od zasilania.
- Czyścić korpus urządzenia wyłącznie suchą lub zwilżoną (nie mokrą!) szmatką.
- Nigdy nie myć korpusu urządzenia w zmywarce.
- Uważać, aby do obudowy korpusu urządzenia nie przedostała się woda ani zanieczyszczenia.
- Nie należy używać urządzenia na zewnątrz.
- W razie dostania się wody do korpusu urządzenia należy skontaktować się z działem Contact Center Vorwerk Polska.

Porażenie prądem wskutek nieprawidłowego podłączenia do sieci!

Nieprawidłowo wykonane przyłącze do sieci elektrycznej może powodować porażenia prądem.

- Podłączać urządzenie jedynie do gniazdek, które zostały zainstalowane przez specjalistę.

Porażenie prądem wskutek uszkodzeń w przewodzie sieciowym!

Rozciąganie przewodu sieciowego grozi jego uszkodzeniem.

- Nie przenosić korpusu urządzenia, trzymając za kabel.

Porażenie prądem wskutek uszkodzeń w korpusie urządzenia lub przewodzie sieciowym!	**Jeśli korpus urządzenia lub jego przewód sieciowy są uszkodzone, można doznać porażenia prądem.** • Należy regularnie kontrolować stan korpusu urządzenia, przewodu sieciowego z wtyczką i akcesoriów pod kątem ewentualnych uszkodzeń. • Należy uważać, aby przewód sieciowy nie dotykał żadnych gorących powierzchni i zewnętrznych źródeł ciepła. • Nigdy nie włączać korpusu urządzenia, jeśli jego przewód sieciowy jest uszkodzony. • Nie używać korpusu urządzenia, jeśli został upuszczony lub uszkodzony w inny sposób. • W przypadku uszkodzeń korpusu urządzenia lub przewodu sieciowego należy zwrócić korpus urządzenia do serwisu naprawczego firmy Vorwerk w celu zbadania, naprawy lub regulacji elektrycznej lub mechanicznej. • Jeśli przewód sieciowy korpusu urządzenia został uszkodzony, musi on zostać wymieniony przez producenta lub jego serwis albo przez osobę o podobnych kwalifikacjach, aby uniknąć zagrożeń. • W żadnej sytuacji nie naprawiać korpusu urządzenia samodzielnie. • Nigdy nie sięgać przez otwory, przez które przechodzą styki naczynia miksującego i nie wkładać żadnych przedmiotów przez te otwory.
Zagrożenie pożarem!	**Urządzenie ustawione na gorącej powierzchni może się zapalić.** • Urządzenia nie należy nigdy stawiać na kuchence (płyta grzejna, płyta ceramiczna, płyta indukcyjna itd.) ani na żadnych innych ogrzewanych lub grzejących powierzchniach. • Zachować dostateczną odległość od gorących powierzchni i zewnętrznych źródeł ciepła. • Należy uważać, aby przewód sieciowy nie dotykał żadnych gorących powierzchni i zewnętrznych źródeł ciepła.
Zagrożenie pożarem!	**Urządzenie cechuje się wysokim poborem mocy. Przyłącze sieciowe o niedostatecznych parametrach może być przyczyną wybuchu pożaru.** • Podczas podłączania korpusu urządzenia zwracać uwagę na maksymalny pobór mocy podany na tabliczce znamionowej (patrz także rozdział **Dane techniczne**). • Korpus urządzenia musi być podłączony bezpośrednio do gniazda elektrycznego, bez użycia jakichkolwiek rozgałęziaczy lub innych urządzeń.
Niebezpieczeństwo poparzenia i obrażeń!	**Urządzenie może zostać nieumyślnie pociągnięte za zwisający kabel. Urządzenie może wtedy spaść, powodując poparzenia lub obrażenia ciała.** • Należy zatem uważać, aby kabel nie zwisał poza krawędź blatu lub lady. • Nie wolno podłączać urządzenia do przedłużacza.
Niebezpieczeństwo obrażeń wskutek nieprawidłowego użytkowania!	**Mieszanie potraw w naczyniu miksującym przy użyciu innych przedmiotów niż kopystka będąca częścią zestawu Thermomix® może spowodować, że zostaną one wciągnięte przez obracający się nóż miksujący i mogą spowodować obrażenia.** • Do mieszania potraw należy używać wyłącznie kopystki Thermomix® z tarczą ochronną. • Do naczynia miksującego należy wkładać wyłącznie spłaszczony koniec kopystki, a nie rękojeść.

Zagrożenie zdrowia wskutek użycia akcesoriów!	**Zasadniczo wszystkie akcesoria Thermomix® przeznaczone są do użycia w urządzeniu lub razem z nim w określony sposób i w przypadku innego użycia mogą spowodować szkody.** • Akcesoriów Thermomix® nie należy używać do żadnych innych celów, zwłaszcza w wysokich temperaturach. • Nie mieszać kopystką w gorących garnkach lub na patelniach. • Nie należy używać motylka w czasie dłuższym niż dwie godziny (podczas dłuższego gotowania: wolne gotowanie, gotowanie sous-vide, fermentowanie), ponieważ w przeciwnym wypadku nie można wykluczyć uszczerbku na zdrowiu. • Jeśli akcesoria ulegną uszkodzeniu, nie używać ich i jak najszybciej wymienić je na nowe.
Niebezpieczeństwo obrażeń wskutek nieodpowiednich akcesoriów!	**Używanie przystawek lub elementów innych niż zalecane lub sprzedawane przez Vorwerk, a także używanie niesprawnych lub niepasujących elementów lub akcesoriów może spowodować pożar, porażenie prądem lub inne obrażenia.** • Należy stosować wyłącznie zalecane przez Vorwerk oryginalne akcesoria Thermomix®. • Nigdy nie należy używać urządzenia z akcesoriami lub elementami wyposażenia z poprzednich modelów. • Nie należy modyfikować urządzenia ani żadnych jego akcesoriów. • Nie należy stosować w urządzeniu uszkodzonych akcesoriów.
Poparzenie wskutek nieumiejętnego obchodzenia się z pokrywą naczynia miksującego!	**Gdy pokrywa naczynia miksującego nie przylega na całym obwodzie do naczynia miksującego, gorąca zawartość może się wylać i spowodować poparzenie.** • Należy regularnie sprawdzać uszczelkę pod kątem ewentualnych uszkodzeń. W razie wykrycia uszkodzenia lub wycieku należy niezwłocznie wymienić pokrywę. • Korzystać z urządzenia wyłącznie z czystą pokrywą naczynia miksującego. Brzeg naczynia i uszczelka muszą być zawsze wolne od przywartej żywności, aby zagwarantować poprawne uszczelnienie między pokrywą naczynia miksującego a naczyniem miksującym.
Poparzenie wskutek rozlania się składników!	**Gorące ciecze lub gorące składniki mogą pryskać, powodując poparzenia.** • Maksymalna pojemność naczynia miksującego wynosi 2,2 litra i nie należy jej przekraczać. • Otwór w pokrywie naczynia nie może być nigdy zablokowany nadmiarem składników. • Podczas gotowania zawsze zakładać na naczynie miksujące oryginalną pokrywę. • Zasłaniać otwór wyłącznie oryginalnymi akcesoriami urządzenia Thermomix® (miarka, koszyczek, osłona przed rozpryskiwaniem lub Varoma®), aby zapobiec rozpryskiwaniu tłuszczu lub innych cieczy. • Należy szczególnie ostrożnie dodawać płyny do naczynia miksującego. • Napełnione naczynie miksujące należy bardzo ostrożnie wyjmować z korpusu urządzenia, aby zawartość się nie rozlała ani nie pryskała.

Niebezpieczeństwo poparzenia wskutek rozprysku gotowanej potrawy!	**Jeśli otwór w pokrywie naczynia miksującego zostanie całkowicie zablokowany, w trakcie gotowania może nastąpić wzrost ciśnienia we wnętrzu naczynia. Gorąca zawartość może wtedy gwałtownie rozprysnąć się na zewnątrz i spowodować poparzenia.** • Należy zawsze uważać, aby otwór w pokrywie naczynia miksującego nie był nigdy zablokowany lub zasłonięty ani od wewnątrz (np. przez nadmiar składników), ani od zewnątrz (np. ręcznikiem). Para nie może wtedy wydostawać się na zewnątrz i zostanie wytworzone nadmierne ciśnienie. • Nie przykrywać nigdy otworu w pokrywie naczynia miksującego żadnymi innymi przedmiotami poza oryginalnymi akcesoriami Thermomix® (miarka, koszyczek, osłona przed rozpryskiwaniem lub dolna część przystawki Varoma®). • Nie należy przekraczać maksymalnej pojemności koszyczka. • Jeśli podczas gotowania dojdzie do zablokowania otworu w pokrywie naczynia miksującego, należy odłączyć urządzenie od zasilania. **Nie** należy dotykać pokrętła obrotów ani ekranu dotykowego.
Poparzenie wskutek wykipienia!	**Jeśli gotowana jest, niezgodnie z przepisem, duża ilość składników w wysokiej temperaturze (>90°C), istnieje wysokie ryzyko, że potrawa wykipi, wyleje się z naczynia miksującego i spowoduje poparzenia.** • Należy zachować szczególną ostrożność w przypadku gotowania w wysokich temperaturach. • W przypadku kipienia należy nacisnąć pokrętło, aby wyłączyć urządzenie.
Poparzenie wskutek wykipienia!	**Niektóre produkty spożywcze mogą kipieć pod działaniem wysokiej temperatury. Gorąca potrawa może wtedy wydostać się na zewnątrz i spowodować poparzenia.** • Nie należy pozostawiać bez nadzoru urządzenia w czasie pracy.
Poparzenia gorącą parą!	**Podczas gotowania, a zwłaszcza korzystania z przystawki Varoma®, powstaje gorąca para, która może powodować poparzenia.** • Należy stać w bezpiecznej odległości od pary. • Nie chwytać miarki podczas przygotowywania gorących potraw, ani jej nie przykrywać. Upewnić się, że para może wydostawać się pomiędzy miarką a otworem w pokrywie naczynia. • Należy dopilnować, aby niektóre otwory w dolnej części i wkładzie przystawki Varoma® nie były zasłonięte gotowanymi składnikami i para mogła bez przeszkód się ulatniać. • Dolna część przystawki Varoma® musi być poprawnie ustawiona na pokrywie naczynia miksującego, aby się nie przewróciła i nie spadła. W żadnym razie nie stawiać przystawki Varoma® na osłonie przed rozpryskiwaniem. • Podczas zdejmowania przystawki Varoma® z gorącą zawartością z pokrywy naczynia miksującego i odkładania jej na bok, pokrywa przystawki Varoma® powinna zawsze być założona. • Po zdjęciu pokrywy przystawki Varoma® należy trzymać pokrywę z dala od twarzy i ciała, aby uniknąć oparzenia parą.

Niebezpieczeństwo poparzenia wskutek rozlania potrawy!	**Pełne naczynie może się przewrócić, jeśli jest nieumiejętnie obsługiwane. Gorąca zawartość może wtedy spowodować poparzenia.** • Urządzenie należy stawiać na czystej, mocnej, równej, poziomej powierzchni. • Przed przenoszeniem urządzenia wyjąć z niego naczynie miksujące. • Nigdy nie przenosić pracującego urządzenia. • Trzymać zawsze mocno naczynie miksujące za uchwyt podczas wyjmowania miarki, koszyczka lub pokrywy naczynia miksującego.
Poparzenie gorącą potrawą!	**Istnieje niebezpieczeństwo poparzenia gorącą potrawą z koszyczka.** • Podczas wyjmowania koszyczka należy zachować ostrożność. • Upewnić się przed wyjęciem koszyczka, że kopystka jest mocno zaczepiona o koszyczek. • Po odstawieniu koszyczka należy wyjąć kopystkę, aby koszyczek się nie przewrócił.
Poparzenie podczas mieszania!	**Istnieje niebezpieczeństwo poparzenia zawartością naczynia miksującego.** • Mieszając zawartość naczynia miksującego, zachować ostrożność. • Odkładać ostrożnie kopystkę, aby odciekła, zanim zostanie ponownie użyta.
Zagrożenie zdrowia wskutek namnażania chorobotwórczych bakterii!	**Podczas gotowania metodą wolnego gotowania lub sous-vide obróbka termiczna żywności odbywa się w niskich temperaturach, co może prowadzić do namnażania się bakterii.** • Podczas przygotowywania i przyrządzania potraw należy przestrzegać zasad higieny. • Należy dokładnie stosować się do wskazówek z przepisu (temperatura i czas). • Należy zadbać o to, aby ugotowana potrawa została spożyta bezpośrednio po przygotowaniu. • Mięso i drób w wielu przypadkach po gotowaniu sous-vide muszą zostać krótko zapieczone. Zmniejsza to liczbę ewentualnych chorobotwórczych bakterii na powierzchni potrawy. Należy przestrzegać oryginalnych przepisów na urządzenie Thermomix®, aby zminimalizować ryzyko.
Niebezpieczeństwo dla zdrowia wskutek namnażających się bakterii!	**Żywność fermentuje w niskich temperaturach, co może prowadzić do namnażania się niepożądanych bakterii.** • Podczas przygotowywania i przyrządzania potraw należy przestrzegać zasad higieny. • Sfermentowaną żywność należy schłodzić bezpośrednio po przyrządzeniu.
Niebezpieczeństwo poparzenia o gorące powierzchnie!	**Podczas przyrządzania gorących potraw nagrzewa się także naczynie miksujące i używane akcesoria. Po zakończeniu podgrzewania można się poparzyć o gorące powierzchnie.** • Z naczyniem miksującym, nożem miksującym i akcesoriami należy obchodzić się ostrożnie, zwłaszcza podczas przyrządzania gorących potraw i po zakończeniu ich przyrządzania. • Wszystkie elementy wolno dotykać wyłącznie za specjalne uchwyty i powierzchnie chwytne. • Przed rozmontowaniem naczynia miksującego i wyjęciem noża miksującego należy poczekać, aż naczynie miksujące i nóż dostatecznie ostygną.

Niebezpieczeństwo skaleczeń!	**Ostrza noża miksującego są ostre i można się o nie skaleczyć.** • Z nożem miksującym należy się obchodzić się ostrożnie. • Nigdy nie chwytać noża miksującego za jego ostrza. • Podczas wyjmowania noża miksującego należy uważać, aby nie wypadł. • Nie należy wkładać dłoni do naczynia miksującego. • Nie zbliżać części ciała ani włosów do noża miksującego.
Zagrożenie zdrowia wskutek pozostałości po procesie produkcyjnym!	**Z uwagi na proces produkcyjny na komponentach urządzenia mogą znajdować się pozostałości, które nie nadają się do spożycia. Ewentualne pozostałości po procesie produkcyjnym mogą zagrażać zdrowiu.** • Przed użyciem po raz pierwszy należy dokładnie przepłukać elementy i akcesoria, które mają styczność z żywnością.
Niebezpieczeństwo obrażeń wskutek nieumiejętnego przenoszenia!	**Jeśli korpus urządzenia trzymany jest za złącze noża miksującego, może dojść do jego rozłączenia. Korpus urządzenia może wtedy spaść, powodując obrażenia ciała.** • Nosząc korpus urządzenia, trzymać je zawsze za obudowę.
Szkody rzeczowe wskutek nieprawidłowego montażu noża miksującego!	**Jeśli nóż miksujący nie jest poprawnie włożony i zablokowany lub pierścień uszczelniający jest uszkodzony, ciecz może wylać się przez wypust korpusu urządzenia na blat roboczy i spowodować jego uszkodzenie.** • Należy upewnić się, że pierścień uszczelniający noża jest prawidłowo zamontowany na trzpieniu noża miksującego. • Należy upewnić się, że pierścień uszczelniający noża miksującego nie jest nigdzie uszkodzony. • Przed napełnieniem naczynia miksującego należy upewnić się, że nóż miksujący jest poprawnie włożony i zablokowany.
Uszkodzenie urządzenia wskutek nieprawidłowego czyszczenia i nieprzestrzegania wskazówek podczas dłuższego gotowania!	**Wystawienie naczynia miksującego i noża miksującego przez dłuższy czas na działanie wody, innych cieczy lub resztek jedzenia może spowodować ich uszkodzenie.** • Elementy należy czyścić w krótkim czasie po ich użyciu. • Zwłaszcza noża miksującego nie należy zbyt długo płukać w wodzie, ponieważ może to przyspieszyć zużycie systemu uszczelnienia trzpienia noża. • Wskutek różnej jakości wody podczas dłuższego gotowania (wolnego gotowania, sous-vide, fermentowania) w naczyniu miksującym może tworzyć się rdza. W związku z tym należy przestrzegać wskazówek dotyczących dodawania specjalnych składników (np. kwasku cytrynowego) do wywaru.
Niebezpieczeństwo uszkodzenia wskutek nieprawidłowego korzystania z funkcji Varoma®!	**Przy zbyt małej ilości wody w naczyniu miksującym urządzenie może ulec uszkodzeniu.** • Należy uważać, aby w naczyniu miksującym znajdowała się dostateczna ilość wody. Urządzenie wygotowuje w ciągu 15 minut około 250 ml wody. • W razie potrzeby należy dolać wody, zwłaszcza, jeśli czas gotowania na parze ma zostać dodatkowo wydłużony.

Szkody rzeczowe wskutek nieprawidłowego użycia!	**W szczególności miękka strona kopystki może zostać uszkodzona przez nóż miksujący.** • Należy zachować ostrożność podczas zgarniania miksowanych lub gotowanych składników na dno naczynia mieszającego lub podczas opróżniania naczynia mieszającego za pomocą kopystki. • Nigdy nie dotykać kopystką ostrych krawędzi ostrzy noża miksującego. • W celu oczyszczenia naczynia miksującego w obszarze noża miksującego lub przemieszania zawartości przesuwać kopystkę wyłącznie zgodnie z ruchem wskazówek zegara.
Szkody rzeczowe spowodowane przez parę!	**Jeśli urządzenie ustawione zostanie bezpośrednio pod meblami (regał, szafki wiszące itp.), wylatująca para może spowodować uszkodzenie tych mebli.** • Urządzenie należy ustawić w dostatecznej odległości w pionie i poziomie od innych przedmiotów. • Ponadto należy uwzględnić dodatkowo wysokość przystawki Varoma®.
Uszkodzenie urządzenia wskutek nieprawidłowego podłączenia do sieci!	**Podłączenie urządzenia do nieodpowiedniego przyłącza sieci elektrycznej grozi jego uszkodzeniem.** • Korpus urządzenia należy podłączać wyłącznie do sieci, której napięcie zmienne i częstotliwość odpowiadają parametrom podanym na tabliczce znamionowej.
Korozja we wnętrzu korpusu urządzenia!	**Jeśli naczynie miksujące, a zwłaszcza styki kontaktowe po zakończeniu czyszczenia nadal są wilgotne od spodu, po włożeniu naczynia miksującego do korpusu urządzenia do jego wnętrza może się dostać wilgoć.** • Przed włożeniem naczynia miksującego do korpusu urządzenia należy poczekać, aż całkowicie wyschnie.
Niebezpieczeństwo obrażeń wskutek nieumiejętnej obsługi!	**W przypadku zmiany położenia przełącznika wykrywania naczynia miksującego podczas pracy może dojść do uszkodzenia stacji i naczynia miksującego.** • Przed przełączeniem rozpoznawania naczynia miksującego upewnić się, że urządzenie jest poprawnie wyłączone i wtyczka sieciowa jest wyciągnięta.
Szkody rzeczowe wskutek nieprawidłowego użycia!	**Ostre przedmioty mogą uszkodzić korpus urządzenia.** • Przełącznik wykrywania naczynia miksującego na spodzie korpusu urządzenia przesuwać tępym narzędziem (np. trzonkiem łyżki).

3.2 Struktura ostrzeżeń

Ostrzeżenia są w niniejszej instrukcji zaznaczone symbolami bezpieczeństwa i hasłami ostrzegawczymi. Symbol i hasło ostrzegawcze informują o stopniu zagrożenia.

Struktura ostrzeżeń

Ostrzeżenia, które poprzedzają każdą czynność, przedstawione są w następujący sposób:

OSTRZEŻENIE

Rodzaj i źródło zagrożenia

Objaśnienie rodzaju i źródła zagrożenia/następstw

- Środki przeciwdziałające zagrożeniu

Znaczenie znaków ostrzegawczych

OSTRZEŻENIE	Niebezpieczeństwo śmierci lub poważnych obrażeń w przypadku nieuniknięcia danego zagrożenia.
UWAGA	Niebezpieczeństwo umiarkowanych obrażeń w przypadku nieuniknięcia danego zagrożenia.
WAŻNE	Szkody rzeczowe w przypadku nieuniknięcia danego zagrożenia.

Znaczenie symboli bezpieczeństwa

	Ostrzeżenie z informacją o istotności zagrożenia
	Informacja o możliwych szkodach rzeczowych

3.3 Obowiązki użytkownika

Warunkiem poprawnego funkcjonowania urządzenia i akcesoriów Vorwerk jest przestrzeganie następujących zasad:

1. Należy zawsze przestrzegać instrukcji obsługi i wszystkich dodatkowych dokumentów.
2. Instrukcję należy przechowywać w pobliżu urządzenia.
3. W razie jakichkolwiek uszkodzeń urządzenia należy je niezwłocznie przekazać producentowi do naprawy.

4 Zastosowanie zgodnie z przeznaczeniem

Z urządzenia i akcesoriów należy korzystać zgodnie z instrukcjami i przeznaczeniem, aby nie narażać siebie i innych osób na zagrożenie oraz nie spowodować uszkodzeń urządzenia i innych wartościowych przedmiotów.

Thermomix Friend® jest urządzeniem kuchennym służącym do przygotowywania produktów spożywczych i przeznaczonym do użytku domowego lub podobnego.

Urządzenie nie może być użytkowane w temperaturze otoczenia powyżej 35°C.

Thermomix Friend® stanowi dodatek do urządzenia Thermomix® TM6 lub TM5 i pasuje do naczynia miksującego Thermomix® TM6 i naczynia miksującego Thermomix® TM5.

Urządzenie służy do użytku wyłącznie przez osoby dorosłe. Nie może być użytkowane przez dzieci, nawet pod nadzorem osoby dorosłej. Dzieci nie powinny przebywać w pobliżu przewodu przyłączeniowego i urządzenia podczas jego pracy.

Należy ostrzec dzieci o zagrożeniu związanym z wytwarzaniem się ciepła/pary, gorącej skroplonej wody oraz gorącymi powierzchniami.

Jeśli urządzenie jest użytkowane w otoczeniu, w którym przebywają dzieci, należy szczególnie uważnie pilnować dzieci.

Stacja Thermomix Friend® nie może służyć dzieciom do zabawy.

Urządzenie może być użytkowane przez osoby o ograniczonej zdolności fizycznej, sensorycznej lub umysłowej lub nieposiadające doświadczenia lub stosownej wiedzy pod warunkiem zapewnienia im nadzoru lub instruktażu w zakresie bezpiecznego użytkowania urządzenia oraz jeżeli rozumieją one związane z tym zagrożenie.

Użytkowanie w innych celach niż zastosowanie zgodnie z przeznaczeniem jest niedozwolone. Producent nie ponosi odpowiedzialności za ewentualne spowodowane tym szkody. Dokonanie jakichkolwiek zmian technicznych w produkcie skutkuje unieważnieniem gwarancji/rękojmi. Obowiązek odszkodowawczy producenta wynikający z odpowiedzialności cywilnej za produkt i/lub dystrybutora z odpowiedzialności za wady rzeczowe nie obowiązuje w przypadku dokonania zmian technicznych w urządzeniu.

Podczas wykonywania jakichkolwiek prac przy urządzeniu należy stosować się do wszystkich przynależnych dokumentów oraz wskazań na ekranie. Producent nie odpowiada za szkody powstałe wskutek nieprawidłowego postępowania.

Urządzenie spełnia wszelkie normy bezpieczeństwa kraju, w którym zostało sprzedane przez autoryzowanego dystrybutora firmy Vorwerk. Podczas korzystania z urządzenia w kraju innym niż ten, w którym został zakupiony, zgodność z lokalnymi normami bezpieczeństwa danego kraju nie może być zagwarantowana. W związku z tym firma Vorwerk nie ponosi odpowiedzialności za ewentualne zagrożenia bezpieczeństwa mogące wynikać ze stosowania urządzenia w innym kraju.

5 Pierwsze uruchomienie

5.1 Wybór miejsca ustawienia

Podczas wyboru miejsca ustawienia należy kierować się następującymi wskazówkami:

OSTRZEŻENIE

Zagrożenie pożarem!

Urządzenie ustawione na gorącej powierzchni może się zapalić.

- Urządzenia nie należy nigdy stawiać na kuchence (płyta grzejna, płyta ceramiczna, płyta indukcyjna itd.) ani na żadnych innych ogrzewanych lub grzejących powierzchniach.
- Zachować dostateczną odległość od gorących powierzchni i zewnętrznych źródeł ciepła.
- Należy uważać, aby przewód sieciowy nie dotykał żadnych gorących powierzchni i zewnętrznych źródeł ciepła.

OSTRZEŻENIE

Porażenie prądem wskutek nieprawidłowego podłączenia do sieci!

Nieprawidłowo wykonane przyłącze do sieci elektrycznej może powodować porażenia prądem.

- Podłączać urządzenie jedynie do gniazdek, które zostały zainstalowane przez specjalistę.

WSKAZÓWKA!

Uszkodzenie urządzenia wskutek nieprawidłowego podłączenia do sieci!

Podłączenie urządzenia do nieodpowiedniego przyłącza sieci elektrycznej grozi jego uszkodzeniem.

- Korpus urządzenia należy podłączać wyłącznie do sieci, której napięcie zmienne i częstotliwość odpowiadają parametrom podanym na tabliczce znamionowej.

WSKAZÓWKA!

Szkody rzeczowe spowodowane przez parę!

Jeśli urządzenie ustawione zostanie bezpośrednio pod meblami (regał, szafki wiszące itp.), wylatująca para może spowodować uszkodzenie tych mebli.

- Urządzenie należy ustawić w dostatecznej odległości w pionie i poziomie od innych przedmiotów.
- Ponadto należy uwzględnić dodatkowo wysokość przystawki Varoma®.

1. Rozwinąć kabel sieciowy.

2. Należy postawić stację Thermomix Friend® na czystej, stabilnej, równej powierzchni, aby zapobiec jej ześlizgnięciu się.
3. Podłączyć stację Thermomix Friend® do gniazdka sieciowego.
4. Nie należy stawiać stacji Thermomix Friend® na kablu sieciowym, ponieważ będzie wtedy niestabilna.

5.2 Czyszczenie po raz pierwszy

PRZESTROGA

Zagrożenie zdrowia wskutek pozostałości po procesie produkcyjnym!

Z uwagi na proces produkcyjny na komponentach urządzenia mogą znajdować się pozostałości, które nie nadają się do spożycia. Ewentualne pozostałości po procesie produkcyjnym mogą zagrażać zdrowiu.

- Przed użyciem po raz pierwszy należy dokładnie przepłukać elementy i akcesoria, które mają styczność z żywnością.

Podczas czyszczenia po raz pierwszy należy wykonać następujące czynności:

1. Rozłożyć na części naczynie miksujące, patrz rozdział Czyszczenie naczynia miksującego [▶ 21].
2. Następnie przepłukać wszystkie części i akcesoria ręcznie lub w zmywarce (oprócz korpusu urządzenia).

Szczegółowy opis znajduje się w instrukcji obsługi urządzenia Thermomix® TM5 lub TM6.

Wszystkie instrukcje obsługi są dostępne w Internecie na stronie https://thermomix.vorwerk.pl/.

6 Ustawienia

6.1 Przełączanie wykrywania naczynia miksującego

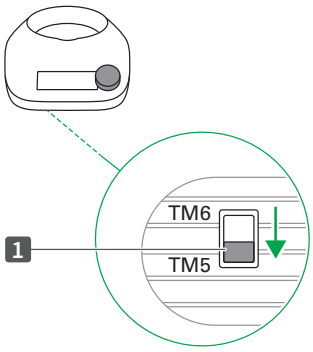

Stacja Thermomix Friend® może działać z naczyniem miksującym TM6 lub naczyniem miksującym TM5.

Domyślnie stacja Thermomix Friend® ustawiona jest na działanie z naczyniem miksującym urządzenia Thermomix® TM6. Przełącznik wykrywania naczynia miksującego znajduje się na spodzie stacji Thermomix Friend®.

Ustawianie wykrywania naczynia miksującego na TM5

WSKAZÓWKA!

Niebezpieczeństwo obrażeń wskutek nieumiejętnej obsługi!

W przypadku zmiany położenia przełącznika wykrywania naczynia miksującego podczas pracy może dojść do uszkodzenia stacji i naczynia miksującego.

- Przed przełączeniem rozpoznawania naczynia miksującego upewnić się, że urządzenie jest poprawnie wyłączone i wtyczka sieciowa jest wyciągnięta.

WSKAZÓWKA!

Szkody rzeczowe wskutek nieprawidłowego użycia!

Ostre przedmioty mogą uszkodzić korpus urządzenia.

- Przełącznik wykrywania naczynia miksującego na spodzie korpusu urządzenia przesuwać tępym narzędziem (np. trzonkiem łyżki).

1. Upewnić się, że stacja Thermomix Friend® jest wyłączona.
2. Wyciągnąć wtyczkę z gniazda.
3. Ustawić przełącznik (1) na spodzie stacji Thermomix Friend® w pozycji `TM5`, przesuwając go w dół.
   W tym celu należy się posłużyć tępym narzędziem, np. trzonkiem łyżki.
4. Uważać, aby przełącznik (1) przesunięty został do oporu.

6.2 Nawiązywanie połączenia Bluetooth®

Stację Thermomix Friend® można połączyć bezpośrednio z urządzeniem Thermomix® TM6 za pomocą Bluetooth®, np. w celu zaktualizowania wbudowanego oprogramowania stacji Thermomix Friend® (opcja dostępna od listopada 2020 r.) lub wygodnego wysłania przepisu z urządzenia Thermomix® TM6 do stacji Thermomix Friend®. Posiadacze urządzenia Thermomix® TM5 mogą natomiast wygodnie połączyć stację Thermomix Friend® z aplikacją Thermomix Friend® , aby przeprowadzić aktualizację wbudowanego oprogramowania stacji Thermomix Friend®.

Sparowanie więcej niż jednej stacji Thermomix Friend®

Użytkownicy więcej niż jednej stacji Thermomix Friend® powinni włączyć tylko tę stację Thermomix Friend®, za pomocą której chcą gotować, lub w której chcą zaktualizować wbudowane oprogramowanie.

Jeśli w trakcie procesu parowania włączona zostanie więcej niż jedna stacja Thermomix Friend®, poszczególne stacje Thermomix Friend® można rozpoznać na liście dostępnych urządzeń na podstawie ostatnich siedmiu cyfr numeru seryjnego. Numer seryjny podany jest na tabliczce znamionowej stacji Thermomix Friend® na jej spodzie.

TM5: łączenie smartfona i stacji Thermomix Friend®

Stacja Thermomix Friend® musi zostać za pierwszym razem połączona z aplikacją Thermomix Friend® w smartfonie. Następnie aplikacja będzie rozpoznawała stację Thermomix Friend® i łączyła się automatycznie po uruchomieniu aplikacji i stacji Thermomix Friend®.

Uwaga W trakcie gotowania funkcja sparowania jest niedostępna w stacji Thermomix Friend®.

1. Pobrać aplikację Thermomix Friend® na smartfon ze sklepu Apple Store lub Google Play.
2. Sprawdzić, czy uaktywniona została funkcja Bluetooth® na smartfonie.
3. Włączyć stację Thermomix Friend®.
4. Otworzyć aplikację Thermomix Friend® i wybrać swoją stację Thermomix Friend® z listy dostępnych urządzeń. Nazwa jest identyczna z ostatnimi 7 cyframi numeru seryjnego, który podany jest na tabliczce znamionowej stacji Thermomix Friend®.
⇨ *Na stacji Thermomix Friend® wyświetlony zostanie sześcioznakowy kod.*
5. Porównać wyświetlony kod z kodem na smartfonie i nacisnąć przycisk wyboru stacji Thermomix Friend® , aby potwierdzić proces synchronizacji.
⇨ *Aplikacja będzie teraz łączyć się z tą stacją Thermomix Friend® automatycznie, gdy tylko zostanie otwarta. Thermomix Friend® sygnalizuje nawiązanie połączenia za pomocą symbolu Bluetooth® i smartfona nad wskazaniem czasu na wyświetlaczu.*

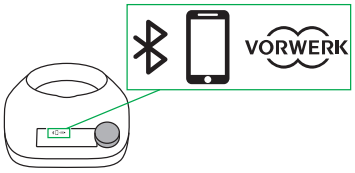

Sparowanie TM6 i Thermomix Friend®

Uwaga W trakcie gotowania funkcja sparowania jest niedostępna w stacji Thermomix Friend®.

1. W menu `Ustawienia` urządzenia Thermomix® TM6 uaktywnić funkcję Bluetooth®.
2. Włączyć stację Thermomix Friend®.
3. W urządzeniu Thermomix® TM6 wybrać Thermomix Friend® z listy dostępnych urządzeń. Nazwa jest identyczna z ostatnimi 7 cyframi numeru seryjnego, który podany jest na tabliczce znamionowej stacji Thermomix Friend®.
⇨ *Na stacji Thermomix Friend® wyświetlony zostanie sześcioznakowy kod.*
4. Porównać wyświetlony kod z kodem na Thermomix® TM6 i nacisnąć przycisk wyboru stacji Thermomix Friend® , aby potwierdzić proces sparowania.
⇨ *Urządzenie Thermomix® TM6 będzie teraz łączyć się z tą stacją Thermomix Friend® automatycznie, gdy tylko włączone zostaną oba urządzenia. Stacja Thermomix Friend® sygnalizuje nawiązanie połączenia za pomocą symbolu Bluetooth® i TM6 nad wskazaniem czasu na wyświetlaczu.*

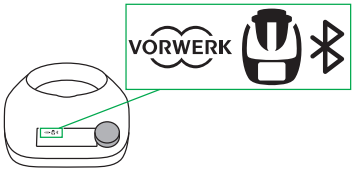

W razie problemów ze sparowaniem urządzeń można poszukać wskazówek w rozdziale Rozwiązywanie problemów [▸ 24].

6.3 Aktualizowanie wbudowanego oprogramowania

Jeśli dostępna jest aktualizacja wbudowanego oprogramowania, można zainstalować ją bezpośrednio na stacji Thermomix Friend® za pomocą aplikacji Thermomix Friend® lub urządzenia Thermomix® TM6 (od listopada 2020 r.).

Ważne W trakcie aktualizowania **nie** wyłączać stacji Thermomix Friend® i ewentualnie urządzenia Thermomix® TM6 i **nie** wyciągać jego wtyczki z gniazdka elektrycznego.

Sposób postępowania

- Nawiązać połączenie Bluetooth®, wykonując procedurę opisaną w rozdziale Nawiązywanie połączenia Bluetooth® [▸ 17].

Aplikacja Thermomix Friend® W menu aplikacji Thermomix Friend® można odczytać bieżącą wersję zainstalowanego wbudowanego oprogramowania. Z poziomu aplikacji można sprawdzić, czy dostępna jest nowa aktualizacja.

- Nacisnąć przycisk `Pobierz aktualizację` w aplikacji i wykonywać polecenia wyświetlane na ekranie.

Informacja dla użytkowników TM6 W przypadku połączenia stacji Thermomix Friend® z urządzeniem Thermomix® TM6 nie można nawiązać połączenia z aplikacją Thermomix Friend®.

- Należy wyłączyć Thermomix® TM6 i nawiązać połączenie pomiędzy stacją Thermomix Friend® i aplikacją.

TM6 TM6 wyświetli automatycznie informację, jeśli dostępna będzie aktualizacja wbudowanego oprogramowania dla stacji Thermomix Friend® (od listopada 2020 r.).

- Nacisnąć przycisk `Download Update` i wykonywać polecenia wyświetlane na ekranie.

7 Obsługa

7.1 Włączanie i wyłączanie

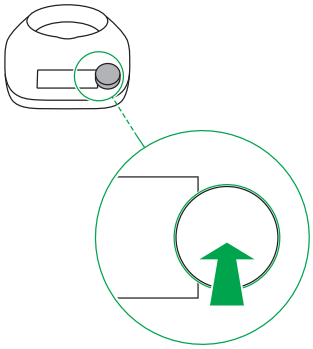

Włączanie

- Nacisnąć pokrętło.

⇨ *Thermomix Friend® włączy się.*

Wyłączanie

1. Przytrzymać wciśnięte pokrętło przez około 5 sekund, aby na ekranie wyświetlony został komunikat, że stacja Thermomix Friend® zostanie wyłączona.
2. Gdy tylko wyświetlony zostanie ten komunikat, można zwolnić pokrętło.
3. Gdy stacja Thermomix Friend® nie jest używana, należy ją odłączyć od zasilania.

Uwaga Jeśli stacja Thermomix Friend® nie jest używana, po upływie 15 minut samoczynnie wyłączy się, aby oszczędzać energię. Automatyczny proces wyłączania można przerwać, obracając lub naciskając pokrętło.

7.2 Nawigowanie i wskazania na wyświetlaczu

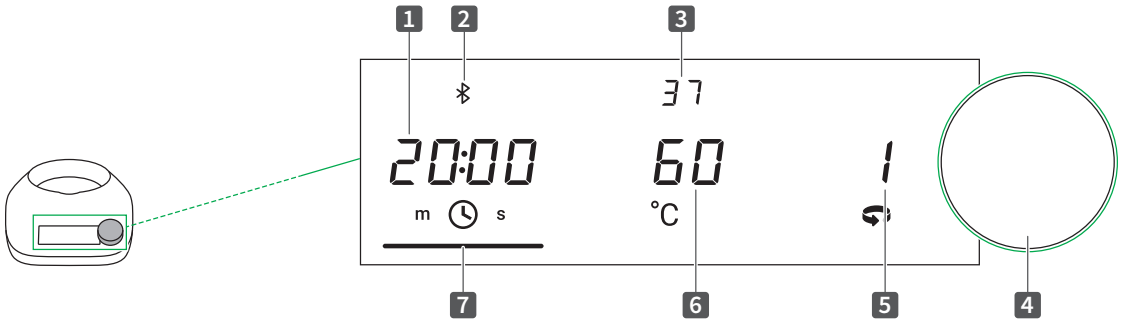

1 Czas	5 Prędkość obrotów
2 Połączenie z Bluetooth®	6 Temperatura (temperatura zadana)
3 Temperatura rzeczywista	7 Czarny pasek (wskazuje wybrane pole)
4 Pokrętło	

Nawigowanie

Do nawigowania służy pokrętło (4) znajdujące się na prawo od wyświetlacza.

Wartości **Czas**, **Temperatura** i **Prędkość obrotów** można bezpośrednio po wybraniu zwiększyć, obracając pokrętłem w prawo, lub zmniejszyć, obracając pokrętłem w lewo.

Uwaga Ustawioną wartość należy potwierdzić, naciskając pokrętło (4). Wtedy automatycznie wybrane zostanie następne pole. Wybrane w danej chwili pole podkreślone jest zawsze czarnym paskiem (7).

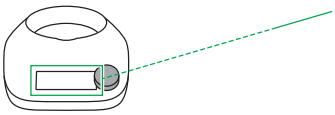

Symbol	Znaczenie
✓	Potwierdzić
✕	Anulować
≋	– Zachować ostrożność, ponieważ naczynie miksujące jest gorące (> 60°C).
UAr	Poziom Varoma®
– –	Osiągnięcie temperatury Varoma®.
	– Sprawdzić, czy pokrywa naczynia miksującego założona jest poprawnie na naczyniu miksującym i nacisnąć pokrętło w celu potwierdzenia.
	Nawiązane połączenie z urządzeniem Thermomix® TM6.
	Nawiązane połączenie z aplikacją Thermomix Friend®.
	Nie rozpoczynać procesu gotowania, ponieważ brakuje naczynia miksującego. – Ponownie włożyć naczynie miksujące do stacji Thermomix Friend®.
TM5/6	Ustawienie wykrywania naczynia miksującego jest błędne. – Ustawić wykrywanie naczynia miksującego na używane naczynie miksujące. Patrz Przełączanie wykrywania naczynia miksującego [▸ 16].
	Proces gotowania został zatrzymany z powodu zablokowania noża miksującego. Prawdopodobnie produkty spożywcze w pobliżu noża miksującego nie są dostatecznie rozdrobnione. – Rozdrobnić produkty spożywcze. Patrz Odblokowywanie noża miksującego [▸ 27].

7.3 Ustawianie czasu pracy

1. Wybrać wskazanie czasu, naciskając pokrętło.
⇨ *Pod wskazaniem czasu wyświetlony zostanie czarny pasek.*
2. Wydłużyć czas, obracając pokrętło w prawo, lub go skrócić, obracając pokrętło w lewo.
3. Potwierdzić ustawienie, naciskając pokrętło.

Ustawienie czasu trwania Czas pracy można ustawić ręcznie w zakresie od 0 sekund do 2 godzin.

7.4 Ustawienie temperatury

1. Wybrać wskazanie temperatury, naciskając pokrętło.
⇨ *Pod wskazaniem temperatury wyświetlony zostanie czarny pasek.*

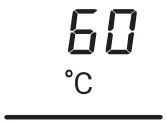

2. Zwiększyć temperaturę, obracając pokrętło w prawo, lub ją zmniejszyć, obracając pokrętło w lewo.
3. Potwierdzić ustawienie, naciskając pokrętło.

Uwagi dotyczące podgrzewania i gotowania W celu podgrzewania i gotowania musi zostać ustawiony czas.

Jeśli czas nie został ustawiony, po wybraniu temperatury > 0°C i potwierdzeniu naciśnięciem pokrętła, wskazania czasu i temperatury migną trzykrotnie i wartość temperatury zmieniona zostanie na „---”.

7.5 Ustawianie obrotów

Thermomix Friend® może pracować na trzech poziomach prędkości obrotów. Nóż miksujący obraca się zawsze w lewo.

- Poziom 0 (brak obrotów)
- Poziom 1 (90 obr./min)
- Poziom 2 (200 obr./min)

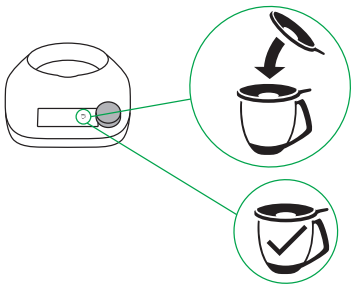

Gdy zostanie ustawiona i potwierdzona wymagana temperatura, Thermomix Friend® poprosi o przykrycie naczynia miksującego pokrywą.

1. Sprawdzić, czy pokrywa jest założona poprawnie na naczyniu miksującym i nacisnąć pokrętło stacji Thermomix Friend® w celu potwierdzenia.
⇨ *Następnie można wybrać ustawienia obrotów.*
2. Zwiększyć prędkość obrotów, obracając pokrętło w prawo, lub ją zmniejszyć, obracając pokrętło w lewo.
⇨ *Rozpocznie się proces gotowania.*

8 Czyszczenie

8.1 Czyszczenie korpusu urządzenia

1. Przed przystąpieniem do czyszczenia korpusu urządzenia należy odłączyć go od zasilania.
2. Przetrzeć korpus urządzenia wilgotną ściereczką i łagodnym środkiem do czyszczenia.
3. Uważać, aby ściereczka nie była zbyt mokra i wilgoć nie przedostała się do wnętrza korpusu urządzenia.

8.2 Czyszczenie naczynia miksującego

Dokładne oczyszczenie noża i naczynia miksującego wymaga wymontowania noża miksującego, patrz rozdział Wymontowywanie noża miksującego [▸ 22].

Naczynie miksujące musi zostać porządnie umyte, w sposób opisany w instrukcji obsługi urządzenia Thermomix® TM6 lub TM5.

Wszystkie instrukcje obsługi są dostępne w Internecie na stronie https://thermomix.vorwerk.pl/.

8.2.1 Wymontowywanie noża miksującego

Dokładne oczyszczenie noża i naczynia miksującego wymaga wymontowania noża miksującego.

PRZESTROGA

Niebezpieczeństwo poparzenia o gorące powierzchnie!

Podczas przyrządzania gorących potraw nagrzewa się także naczynie miksujące i używane akcesoria. Po zakończeniu podgrzewania można się poparzyć o gorące powierzchnie.

- Z naczyniem miksującym, nożem miksującym i akcesoriami należy obchodzić się ostrożnie, zwłaszcza podczas przyrządzania gorących potraw i po zakończeniu ich przyrządzania.
- Wszystkie elementy wolno dotykać wyłącznie za specjalne uchwyty i powierzchnie chwytne.
- Przed rozmontowaniem naczynia miksującego i wyjęciem noża miksującego należy poczekać, aż naczynie miksujące i nóż dostatecznie ostygną.

Sposób postępowania:

1. Chwycić naczynie miksujące otwartą częścią do góry.
2. Przekręcić podstawę o około 30° zgodnie z ruchem wskazówek zegara, a następnie pociągnąć ją w dół.
   Nóż miksujący pozostanie wtedy w naczyniu miksującym.
3. Chwycić ostrożnie nóż miksujący nad ostrzami i wyjąć go wraz z pierścieniem uszczelniającym z naczynia miksującego.

8.2.2 Zamontowanie noża miksującego

WSKAZÓWKA!

Szkody rzeczowe wskutek nieprawidłowego montażu noża miksującego!

Jeśli nóż miksujący nie jest poprawnie włożony i zablokowany lub pierścień uszczelniający jest uszkodzony, ciecz może wylać się przez wypust korpusu urządzenia na blat roboczy i spowodować jego uszkodzenie.

- Należy upewnić się, że pierścień uszczelniający noża jest prawidłowo zamontowany na trzpieniu noża miksującego.
- Należy upewnić się, że pierścień uszczelniający noża miksującego nie jest nigdzie uszkodzony.
- Przed napełnieniem naczynia miksującego należy upewnić się, że nóż miksujący jest poprawnie włożony i zablokowany.

1. Należy upewnić się, że pierścień uszczelniający noża jest prawidłowo zamontowany na trzpieniu noża miksującego i do niego przylega.
2. Chwycić naczynie miksujące otwartą częścią do góry.
3. Chwycić ostrożnie nóż miksujący nad ostrzami i włożyć go wraz z pierścieniem uszczelniającym w otwór w dnie naczynia miksującego, aby pierścień uszczelniający noża miksującego przylgnął do dna naczynia.
4. Założyć podstawę naczynia miksującego od dołu na naczynie miksujące.
5. Obrócić podstawę naczynia miksującego o 30° w kierunku uchwytu, aby nóż miksujący został zablokowany.
6. Sprawdzić, czy podstawa naczynia miksującego jest stabilnie zamocowana. Naczynie miksujące można włożyć do korpusu urządzenia tylko wtedy, gdy jest prawidłowo złożone.

9 Rozwiązywanie problemów

Wskazanie usterki

Jeśli występuje usterka, sygnalizowane jest to następującymi symbolami na wyświetlaczu.

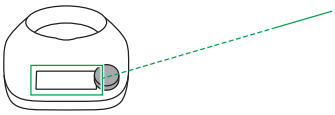

	Nie rozpoczynać procesu gotowania, ponieważ brakuje naczynia miksującego. – Ponownie włożyć naczynie miksujące do stacji Thermomix Friend®.
TM5/6	Ustawienie wykrywania naczynia miksującego jest błędne. – Ustawić wykrywanie naczynia miksującego na używane naczynie miksujące. Patrz Przełączanie wykrywania naczynia miksującego [▸ 16].
	Proces gotowania został zatrzymany z powodu zablokowania noża miksującego. Prawdopodobnie produkty spożywcze w naczyniu miksującym są za duże. – Rozdrobnić produkty spożywcze. Patrz Odblokowywanie noża miksującego [▸ 27].

Wyświetlane kody błędu

Na podstawie wyświetlonego kodu błędu można ustalić, jaka usterka występuje i jak ją usunąć. W celu zatwierdzenia informacji o usterce należy nacisnąć pokrętło. Jeśli wymagane jest wyłączenie i ponowne włączenie stacji Thermomix Friend®, stosowne procedury opisane są w rozdziale Włączanie i wyłączanie [▸ 19].

Porada

Jeśli problemy będą się powtarzać, należy sprawdzić, czy w urządzeniu dostępne jest najnowsze wbudowane oprogramowanie i ewentualnie przeprowadzić aktualizację, patrz rozdział Aktualizowanie wbudowanego oprogramowania [▸ 18].

Kod błędu	Znaczenie	Rozwiązanie
23	Problem z naczyniem miksującym	Wyczyścić styki kontaktowe naczynia miksującego, ponownie włożyć naczynie miksujące i uruchomić urządzenie. Jeśli błąd wskazany zostanie ponownie, zlecić naprawę naczynia miksującego lub je wymienić.
25	Przeciążenie silnika	Sprawdzić, czy silnik nie jest zablokowany i w razie potrzeby zmniejszyć obciążenie. Jeśli komunikat o błędzie wystąpi ponownie, zwrócić się do działu Contact Center.
29	Przeciążenie/przegrzanie silnika	Nacisnąć pokrętło, aby potwierdzić komunikat o błędzie i poczekać, aż silnik ostygnie. Uruchomić ponownie urządzenie. Jeśli komunikat o błędzie wystąpi ponownie, zwrócić się do działu Contact Center.

33	Problem sprzętowy	Nacisnąć pokrętło, aby potwierdzić komunikat o błędzie i uruchomić ponownie urządzenie. Jeśli komunikat o błędzie wystąpi ponownie, zwrócić się do działu Contact Center.
37	Problem sprzętowy	Nacisnąć pokrętło, aby potwierdzić komunikat o błędzie i uruchomić ponownie urządzenie. Jeśli komunikat o błędzie wystąpi ponownie, zwrócić się do działu Contact Center.
38	Problem sprzętowy	Nacisnąć pokrętło, aby potwierdzić komunikat o błędzie i uruchomić ponownie urządzenie. Jeśli komunikat o błędzie wystąpi ponownie, zwrócić się do działu Contact Center.
52	Problem z naczyniem miksującym	Jeśli w naczyniu miksującym umieszczono bardzo zimne lub mrożone produkty spożywcze lub naczynie miksujące było trzymane w lodówce i bezpośrednio stamtąd włożone do urządzenia, opróżnić naczynie miksujące i przepłukać je ciepłą wodą. Napełnić ponownie naczynie miksujące i natychmiast rozpocząć gotowanie zgodnie z przepisem. Aby zapobiec ponownemu wystąpieniu tego problemu, należy szybko obrabiać zimne lub zamrożone składniki i nie pozostawiać na zbyt długi czas naczynia miksującego z zamrożonymi składnikami w stanie bezczynności. Wyczyścić styki kontaktowe naczynia miksującego, ponownie włożyć naczynie miksujące i uruchomić urządzenie. Jeśli komunikat o błędzie wystąpi ponownie, zwrócić się do działu Contact Center.
69	Przegrzanie naczynia miksującego lub problem sprzętowy	Nacisnąć pokrętło, aby potwierdzić komunikat o błędzie i poczekać, aż naczynie miksujące ostygnie. Uruchomić ponownie urządzenie. Jeśli komunikat o błędzie wystąpi ponownie, zwrócić się do działu Contact Center.
72	Problem sprzętowy	Zwrócić się do działu Contact Center.
151	Nieoczekiwane wyłączenie	Urządzenie wyłączone zostało bez ostrzeżenia. Nacisnąć pokrętło, aby wyłączyć urządzenie.
371	Problem sprzętowy	Nacisnąć pokrętło, aby potwierdzić komunikat o błędzie i uruchomić ponownie urządzenie. Jeśli komunikat o błędzie wystąpi ponownie, zwrócić się do działu Contact Center.
853	Problem z aktualizacją	Ponownie uruchomić aktualizowanie wbudowanego oprogramowania. Jeśli komunikat o błędzie wystąpi ponownie, zwrócić się do działu Contact Center.
854	Problem z aktualizacją	Ponownie uruchomić aktualizowanie wbudowanego oprogramowania. Jeśli komunikat o błędzie wystąpi ponownie, zwrócić się do działu Contact Center.
858	Problem sprzętowy	Nacisnąć pokrętło, aby potwierdzić komunikat o błędzie i uruchomić ponownie urządzenie. Jeśli komunikat o błędzie wystąpi ponownie, zwrócić się do działu Contact Center.
859	Problem sprzętowy	Uruchomić ponownie urządzenie. Jeśli komunikat o błędzie wystąpi ponownie, zwrócić się do działu Contact Center.
860	Przegrzanie silnika lub problem sprzętowy	Nacisnąć pokrętło, aby potwierdzić komunikat o błędzie i poczekać, aż silnik ostygnie. Uruchomić ponownie urządzenie. Jeśli komunikat o błędzie wystąpi ponownie, zwrócić się do działu Contact Center.
861	Problem sprzętowy	Nacisnąć pokrętło, aby potwierdzić komunikat o błędzie i uruchomić ponownie urządzenie. Jeśli komunikat o błędzie wystąpi ponownie, zwrócić się do działu Contact Center.
862	Niewykrycie modułu Bluetooth®	Nacisnąć pokrętło, aby potwierdzić komunikat o błędzie. Ten błąd dotyczy tylko komunikacji. Nie wpływa na normalne funkcje gotowania. Jeśli komunikat o błędzie wystąpi ponownie, zwrócić się do działu Contact Center.

863	Problem sprzętowy	Uruchomić ponownie urządzenie. Jeśli komunikat o błędzie wystąpi ponownie, zwrócić się do działu Contact Center.
864	Problem z wykrywaniem naczynia miksującego	Nacisnąć pokrętło, aby potwierdzić komunikat o błędzie i poprawnie włożyć naczynie miksujące. Jeśli komunikat o błędzie wystąpi ponownie, zwrócić się do działu Contact Center.
865	Problem sprzętowy	Uruchomić ponownie urządzenie. Jeśli komunikat o błędzie wystąpi ponownie, zwrócić się do działu Contact Center.
866	Problem z wykrywaniem naczynia miksującego	Nacisnąć pokrętło, aby potwierdzić komunikat o błędzie i poprawnie włożyć naczynie miksujące. Jeśli komunikat o błędzie wystąpi ponownie, zwrócić się do działu Contact Center.
867	Problem z wykrywaniem naczynia miksującego	Nacisnąć pokrętło, aby potwierdzić komunikat o błędzie i poprawnie włożyć naczynie miksujące. Jeśli komunikat o błędzie wystąpi ponownie, zwrócić się do działu Contact Center.
868	Problem z wykrywaniem naczynia miksującego	Nacisnąć pokrętło, aby potwierdzić komunikat o błędzie i poprawnie włożyć naczynie miksujące. Jeśli komunikat o błędzie wystąpi ponownie, zwrócić się do działu Contact Center.

Usuwanie błędów

Nie mogę ustawić temperatury.	Być może nie został ustawiony czas pracy. Temperaturę można ustawić dopiero po ustawieniu czasu trwania. – Ustaw wymagany czas trwania.
Nie wiem, która stacja Thermomix Friend® na liście dostępnych urządzeń jest prawidłowa podczas nawiązywania połączenia Bluetooth®.	Nazwa stacji Thermomix Friend® jest identyczna z ostatnimi siedmioma cyframi numeru seryjnego urządzenia, który jest podany na tabliczce znamionowej na spodzie stacji Thermomix Friend®.
Moje urządzenie Thermomix® TM6 paruje z niewłaściwą stacją Thermomix Friend®	Thermomix® TM6 paruje się zawsze automatycznie z ostatnią znaną stacją Thermomix Friend®. Jeśli chcesz sparować TM6 z nową stacją Thermomix Friend®, nawiąż ponownie połączenie Bluetooth® (patrz rozdział Nawiązywanie połączenia Bluetooth® [▸ 17]) i wyszukaj swoją stację Thermomix Friend® na liście urządzeń do sparowania. Nazwa jest identyczna z ostatnimi siedmioma cyframi numeru seryjnego stacji Thermomix Friend®, który jest podany na tabliczce znamionowej urządzenia.
Nie można usunąć usterki.	Upewnij się, że stacja Thermomix Friend® ma wbudowane najnowsze oprogramowanie. W razie potrzeby przeprowadź aktualizację wbudowanego oprogramowania, patrz rozdział Aktualizowanie wbudowanego oprogramowania [▸ 18]. Jeśli problem będzie się powtarzać, skontaktuj się z działem Contact Center (patrz rozdział Obsługa klienta [▸ 28]). W razie potrzeby podać wyświetlony na wyświetlaczu kod błędu.

9.1 Odblokowywanie noża miksującego

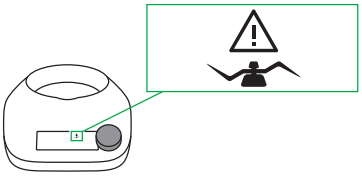

Obecność tego symbolu na wyświetlaczu oznacza zatrzymanie urządzenia z powodu zablokowania noża miksującego. Prawdopodobnie produkty spożywcze w naczyniu miksującym są za duże.

Sposób postępowania:

PRZESTROGA

Poparzenie podczas mieszania!

Istnieje niebezpieczeństwo poparzenia zawartością naczynia miksującego.

- Mieszając zawartość naczynia miksującego, zachować ostrożność.
- Odkładać ostrożnie kopystkę, aby odciekła, zanim zostanie ponownie użyta.

1. Zdjąć pokrywę z naczynia miksującego.
2. Ostrożnie wymieszać zawartość kopystką.
3. W razie potrzeby lekko popchnąć nóż miksujący kopystką, aby poruszyć kawałki, które zaklinowały się pod nim.
4. Przykryć naczynie miksujące pokrywą i uruchomić stację Thermomix Friend®.
5. Jeśli potrawa nadal nie jest dostatecznie rozdrobniona, włożyć ponownie naczynie miksujące do urządzenia Thermomix® TM6 lub TM5, aby ją rozdrobnić. Ewentualnie można też dolać więcej cieczy.

10 Obsługa klienta

Contact Center Vorwerk Polska

Od poniedziałku do piątku w godzinach od 8:00 do 18:00

Telefon: 71 780 72 00

E-mail: kontakt@vorwerk.pl

Centrum serwisowe

Aby dowiedzieć się więcej na temat najbliższego serwisu firmy Vorwerk, prosimy odwiedzić stronę www.thermomix.pl

Dalsze informacje można uzyskać od przedstawiciela handlowego Thermomix®; można także odwiedzić stronę www.thermomix.pl.

Niniejsza instrukcja obsługi jest dostępna w innych wersjach językowych na stronie https://thermomix.vorwerk.com

11 Gwarancja/odpowiedzialność za wady materiałowe

Informacje na temat okresu gwarancji znajdą Państwo w niniejszej Instrukcji Obsługi w rozdziale Gwarancja na stację Thermomix Friend®.

Napraw stacji Thermomix Friend® może dokonywać wyłącznie punkt obsługi klienta Vorwerk.

Należy używać wyłącznie części dołączonych do stacji Thermomix Friend® lub oryginalnych części zamiennych Vorwerk. Zabronione jest stosowanie w stacji Thermomix Friend® części lub podzespołów, które nie zostały przez Vorwerk udostępnione do stacji Thermomix Friend®. W przeciwnym razie gwarancja lub odpowiedzialność za wady materiałowe zostanie unieważniona.

Gwarancja na Stację Thermomix Friend®

Numer indywidualny stacji Thermomix Friend® znajduje się na spodzie urządzenia.

Gwarancja

Sprzedający Vorwerk Polska Spółka z ograniczoną odpowiedzialnością Sp.k. we Wrocławiu (dalej: Vorwerk Polska) udziela gwarancji na stację Thermomix Friend®, zakupione od Vorwerk Polska.

Gwarancja zostaje udzielona na stację Thermomix Friend® na warunkach określonych w niniejszym oświadczeniu gwarancyjnym.

Vorwerk Polska udziela gwarancji na okres 24 miesięcy (2 lata) od dnia zawarcia umowy sprzedaży danego urządzenia, a w przypadku wykorzystania wyrobu do celów związanych z prowadzeniem działalności gospodarczej, lub zakupionych w ramach prowadzonej działalności, na okres 12 miesięcy (1 rok).Ujawnione w tym okresie wady będą usuwane bezpłatnie przez Vorwerk Polska według poniżej podanych zasad:

1. Uprawniony z tytułu gwarancji zobowiązany jest przedstawić dowód zakupu urządzenia, pod rygorem utraty uprawnień z tytułu gwarancji, wyłącznie w sytuacji dochodzenia roszczeń z tytułu gwarancji.
2. Uprawniony traci uprawnienia z tytułu gwarancji, jeżeli nie zawiadomił Vorwerk Polska o wadzie w terminie 30 dni od jej ujawnienia. Do zachowania powyższego terminu wystarczy wysłanie przed jego upływem zawiadomienia o wadzie.

Zawiadomienie o wadzie dla swojej skuteczności musi zostać dokonane za pośrednictwem formularza zgłoszenia serwisowego dostępnego na stronie internetowej Vorwerk Polska (www.thermomix.pl).

3. Gwarancja na sprzedany towar nie wyłącza, nie ogranicza ani nie zawiesza uprawnień kupującego wynikających z przepisów o rękojmi wady rzeczy sprzedanej.
4. Każde urządzenie posiada numer indywidualny, który znajduje się na spodzie stacjiThermomix Friend®.
5. Urządzenie jest naprawiane przez Vorwerk Polska.
6. Vorwerk Polska usunie wadę w terminie 21 dni roboczych od dnia dostarczenia urządzenia do Vorwerk Polska. Termin usunięcia wad może być wydłużony o czas potrzebny do importu niezbędnych części zamiennych lub gdy urządzenie wymaga dokonania ekspertyzy technicznej.
7. W przypadku dokonania istotnej naprawy termin gwarancji biegnie na nowo od chwili zwrócenia towaru naprawionego. W innych wypadkach termin gwarancji ulega przedłużeniu o czas, w ciągu którego wskutek wady rzeczy objętej gwarancją uprawniony z gwarancji nie mógł z niej korzystać. Za istotne uznawane będą wyłącznie naprawy dotyczące usunięcia wady, która czyni całe urządzenie całkowicie nieużytecznym. Za niebędące istotnymi uznawane będą naprawy dotyczące wady, której wystąpienie po upływie okresu gwarancji nie będzie wiązało się z koniecznością poniesienia znacznych kosztów przez kupującego.
8. Naprawa gwarancyjna nie obejmuje czynności przewidzianych w instrukcji obsługi lub we wskazówkach bezpieczeństwa stacji Thermomix Friend®, do wykonania których zobowiązany jest użytkownik.
9. Gwarancją nie są objęte:
   a) mechaniczne uszkodzenia urządzenia spowodowane przez użytkownika i wywołane nimi wady;
   b) uszkodzenia spowodowane czynnikami zewnętrznymi i niezależnymi od producenta;
   c) uszkodzenia i wady urządzenia wynikłe na skutek:
   – niewłaściwego lub niezgodnego z instrukcją obsługi lub wskazówkami bezpieczeństwa użytkowania, przechowywania lub konserwacji,
   – samowolnych napraw, przeróbek lub zmian konstrukcyjnych;
   d) nieoryginalne części, lub uszkodzenia i wady urządzenia spowodowane zastosowaniem takich części;
   e) części eksploatacyjne związane bezpośrednio z urządzeniem oraz akcesoria:
   – miarka,
   – motylek,
   – pokrywa z uszczelką,
   – koszyczek z pokrywą
10. Gwarancja obejmuje urządzenia zakupione i używane wyłącznie na terytorium Polski.
11. Realizacja uprawnień z gwarancji może nastąpić wyłącznie na terytorium Polski.

Obsługa klienta

W temacie zgłoszenia reklamacji gwarancyjnej, czy pogwarancyjnej należy kontaktować się z naszym Contact Center

Tel. 71 78 07 200

e-mail: kontakt@vorwerk.pl, www.vorwerk.pl, www.thermomix.pl

poniedziałek-piątek w godz. 8.00 do 18.00

12 Utylizacja

Ten symbol oznacza:

Zgodnie z dyrektywą 2002/96/WE z dnia 27 stycznia 2003 r. w sprawie zużytego sprzętu elektrotechnicznego i elektronicznego oraz szczególnymi przepisami krajowymi poszczególnych państw członkowskich UE, przekształcającymi tę dyrektywę, właściciele sprzętu elektrycznego lub elektronicznego nie mogą usuwać tego sprzętu lub jego akcesoriów elektrycznych/elektronicznych w formie nieposortowanych odpadów z gospodarstw domowych. Oznacza to, że należy je zwrócić do odpowiednich bezpłatnych punktów zbiorczych.

W przypadku niezastosowania się do obowiązujących regulacji prawnych, właściciel sprzętu narażony jest na sankcje prawne, zgodnie z obowiązującymi przepisami w dziedzinie odpadów.

Poprawna, selektywna zbiórka poprzez przeznaczenie zużytego sprzętu na recykling, przetworzenie oraz usuwanie przyjazne dla środowiska przyczynia się do zmniejszenia negatywnych skutków na środowisko i ludzkie zdrowie oraz sprzyja odzyskowi materiałów, z których składa się produkt.

O otrzymanie szczegółowych informacji dotyczących możliwych systemów zbiórki należy się zwrócić do lokalnych podmiotów zajmujących się usługami usuwania odpadów lub do dystrybutora, u którego został zakupiony produkt (kontakt@vorwerk.pl). Producent i/lub importer wypełniają obowiązki związane z recyklingiem, przetworzeniem oraz przyjaznym dla środowiska usuwaniem.

Numer rejestracji:

Nr rej. WEEE DE 86265910

13 Dane techniczne

Typ	CS100-1
Symbol bezpieczeństwa/symbol kontroli/ zgodność	
Silnik	Silnik krokowy, moc znamionowa 25 W. Regulacja prędkości obrotów zakresie 0–200 obr./min Automatyczny wyłącznik zapobiegający przeciążeniu.
Układ grzewczy	Pobór mocy 950 W. Zabezpieczenie zapobiegające przegrzaniu.
Obudowa	Tworzywo sztuczne wysokiej jakości.
Naczynie miksujące	Stal nierdzewna, z układem grzewczym i wbudowanym czujnikiem temperatury. Maksymalna pojemność: 2,2 l.
Moc przyłączeniowa	Tylko napięcie przemienne 220–240 V 50/60 Hz Maks. pobór mocy 950 W. Długość kabla sieciowego 1 m
Zużycie w trybie czuwania	0 W
Parametry komunikacji	2,4 GHz 2,402 GHz – 2,480 GHz < 10 dBm Bluetooth® 5.0 Low Energy
	Znak słowny Bluetooth® oraz znaki graficzne (logo) są zastrzeżonymi znakami towarowymi i własnością Bluetooth SIG, Inc. Te znaki słowne i graficzne wykorzystane zostały przez Vorwerk Elektrowerke GmbH & Co. KG na licencji.
Zgodność	Niniejszym firma Vorwerk Elektrowerke GmbH & Co. KG oświadcza, że stacja CS100-1 (Thermomix Friend®) spełnia wymagania dyrektywy 2014/53/UE. Pełny tekst deklaracji zgodności UE jest dostępny pod następującym adresem internetowym: www.vorwerk.com
Wymiary korpusu urządzenia	100 mm x 205 mm x 260 mm (wysokość x szerokość x głębokość)
Masa korpusu urządzenia	2,3 kg
Warunki otoczenia podczas pracy	Zakres temperatur: 0°C do 35°C

13.1 Producent

Vorwerk Elektrowerke GmbH & Co. KG

Mühlenweg 17-37

42270 Wuppertal

Niemcy

thermomix

Thermomix Friend®

VORWERK

PL • 25977 07/20 • V2.0