INSTRUKCJA

MODEL: HW-001

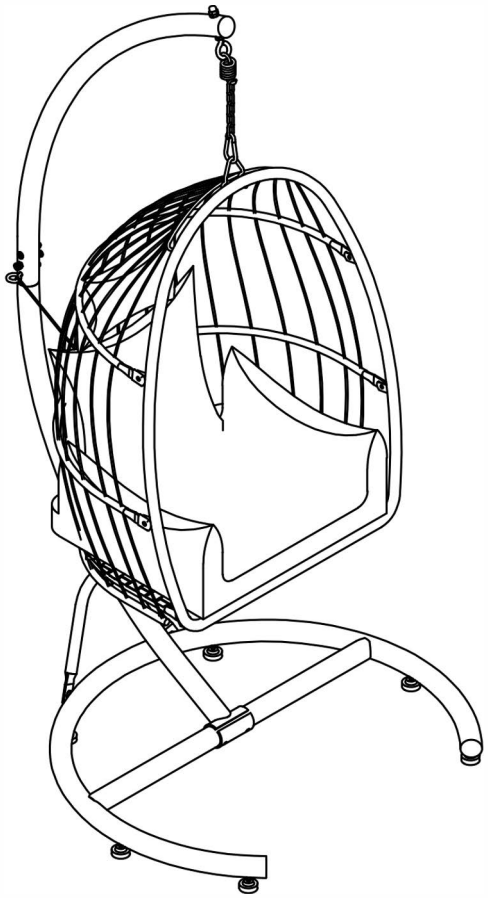

- Jeśli części są uszkodzone lub brakuje ich, prosimy o kontakt w celu WYMIANY
- Dopuszczalna waga użytkownika: 120kg
- Test statyczny wytrzymałości: 160kg
- Produkt przeznaczony dla osób dorosłych i nastoletnich o przeciętnych dla populacji możliwościach psychofizycznych.

UWAGI:

- Przedmiot jest przeznaczony do użytku wewnątrz, pod zadaszeniem (pkt.5) Produkt musi być zmontowany i użytkowany zgodnie z zaleceniami instrukcji.
- Zaleca się, aby montaż był wykonywany przez 2 osoby dorosłe. Przed montażem należy przeczytać instrukcję montażu i ściśle przestrzegać każdego opisanego kroku. Szacunkowy czas montażu wynosi 30 minut.

OSTRZEŻENIE:

- OSTRZEŻENIE DLA MAŁYCH DZIECI - Produkt zawiera małe elementy, dlatego podczas montażu należy trzymać je z dala od małych dzieci.

Adres e-mail pomocy posprzedażowej: **kontakt@shopuj.pl**

1 LISTA CZĘŚCI

A	B	C	D	E	F	G	H	a	b	c	d	e
		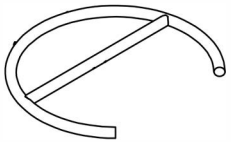				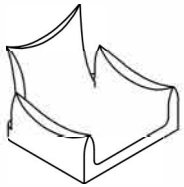						
1PCS	1PCS	1PCS	1PCS	1PCS	1PCS	1PCS	1PCS	M10*20 2PCS	M8*65 2PCS	M8*73 2PCS	M8*55 1PCS	M8*12 2PCS

f	g	h	l	m	n	x	y	z
				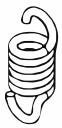				
M8*60 1PCS	M8 6PCS	6PCS	1PCS	1PCS	1PCS	1PCS	1PCS	1PCS

WAŻNE:

Przed rozpoczęciem montażu sprawdź listę części. Jeśli części są uszkodzone lub brakuje ich, skontaktuj się ze sprzedawcą, aby uzyskać WYMIANĘ. Podaj numer zamówienia i adres wysyłki. Dziękujemy!

2

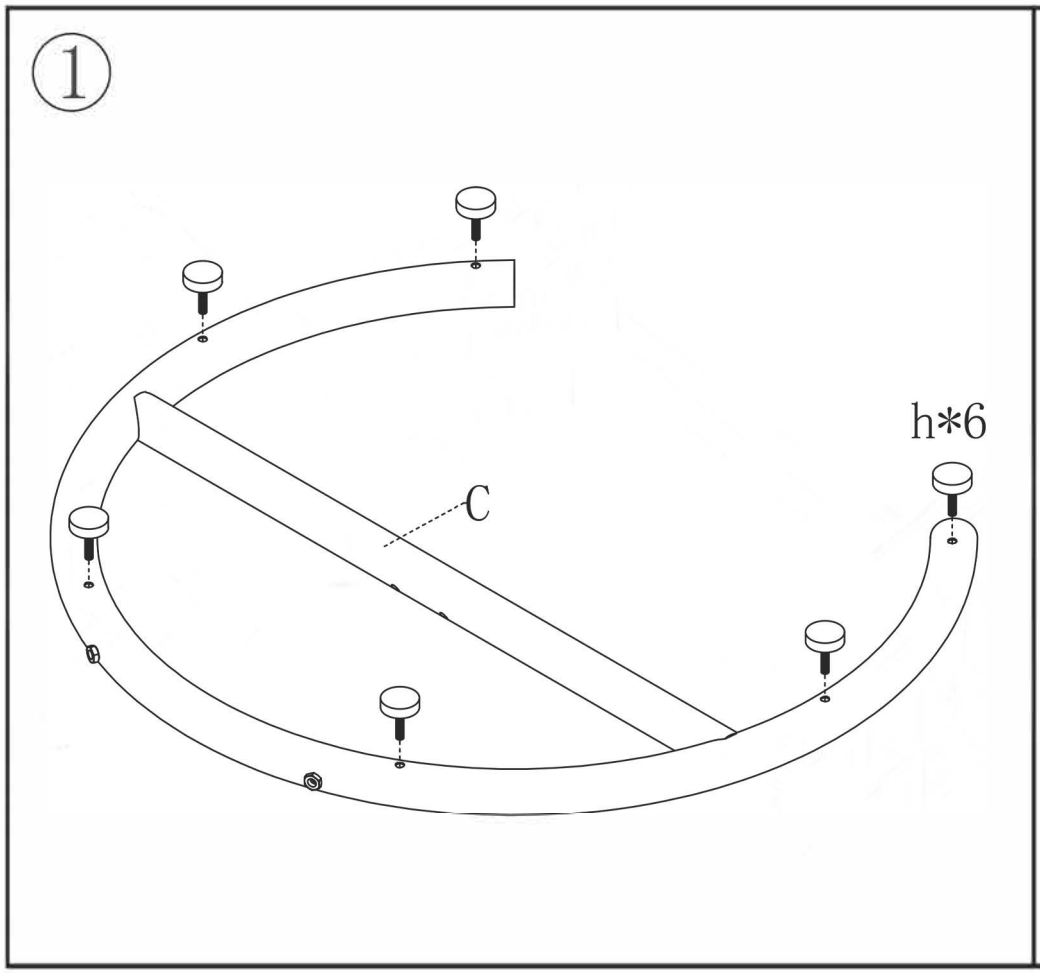

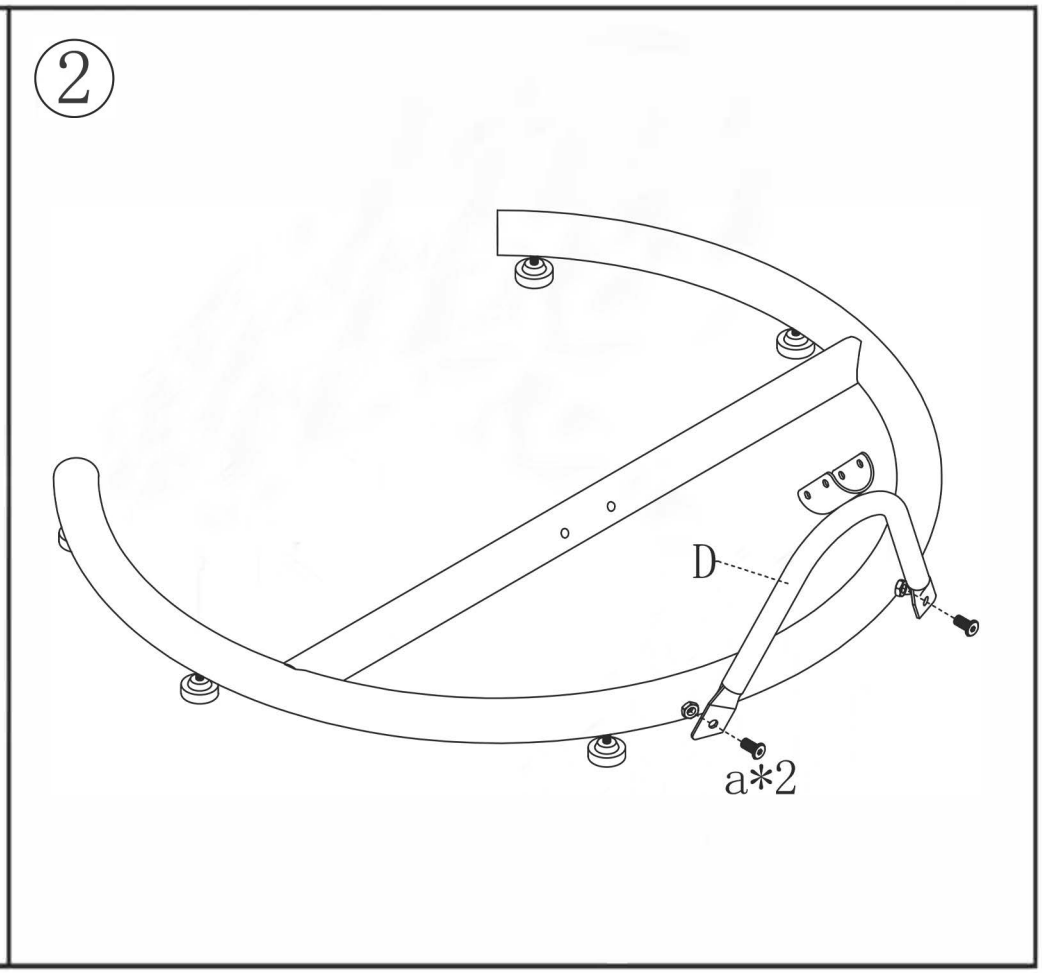

3

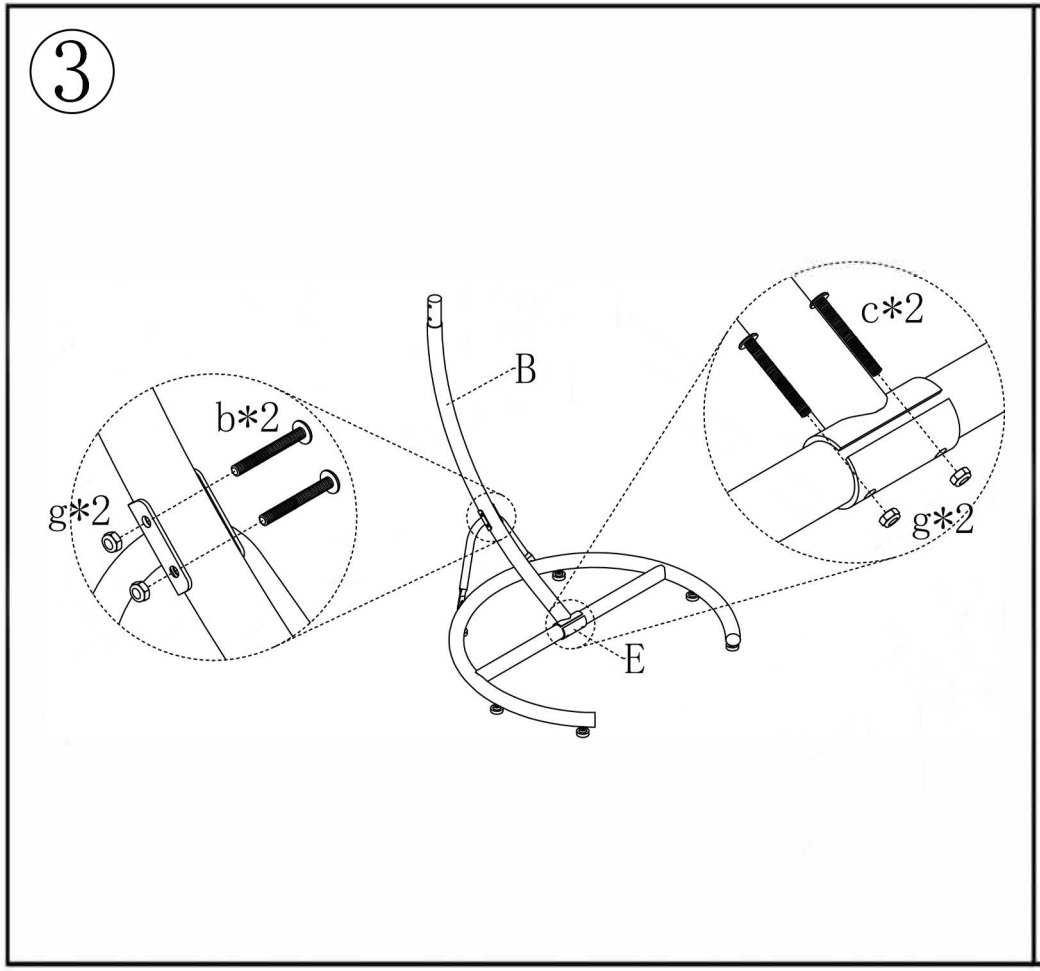

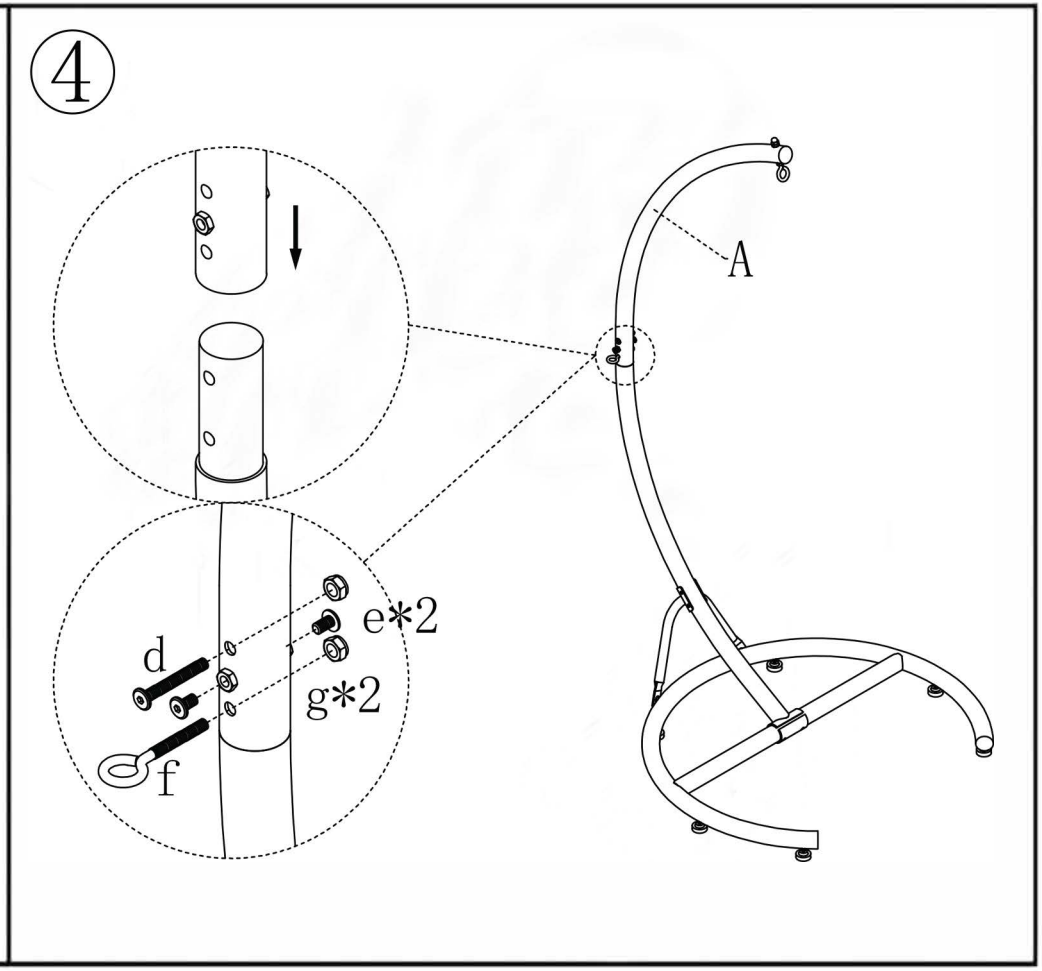

4

⑤

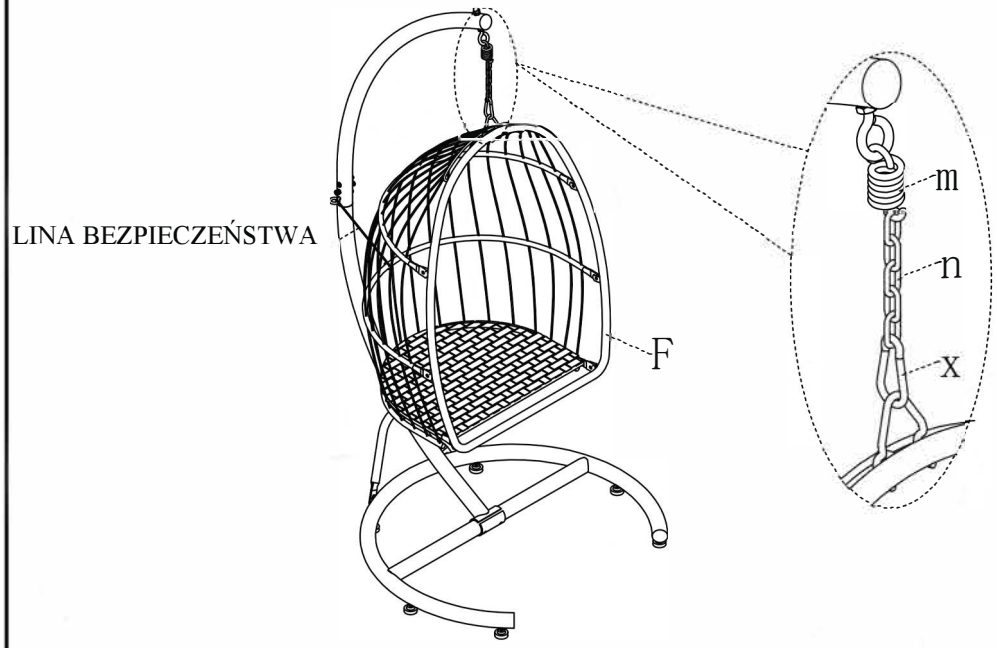

UWAGA:
Upewnij się, że węzły liny zabezpieczającej są zapięte

⑥

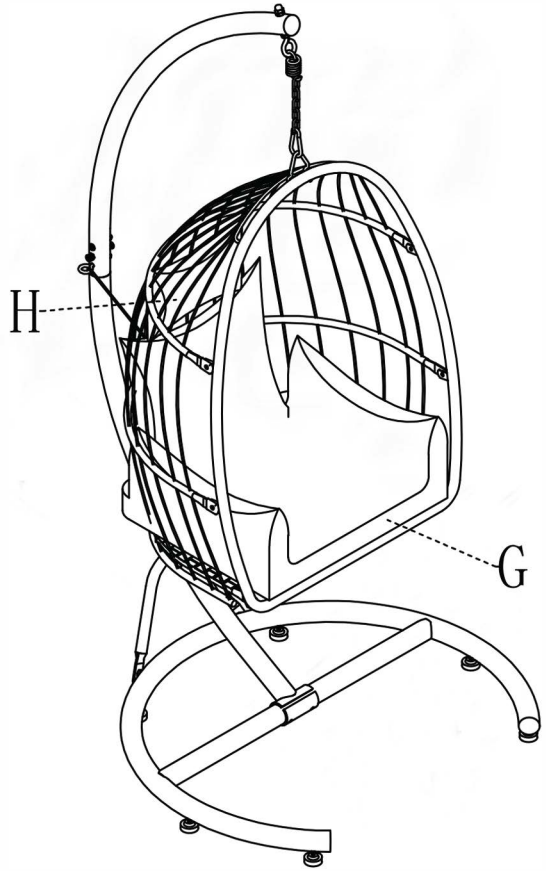

WAŻNE: Proszę dokładnie dokręcić wszystkie śruby i nakrętki

5

· Produkt należy używać wewnątrz pomieszczeń lub pod zadaszeniem, w temperaturach 10-35°C, w wilgotności powietrza najlepiej ok. 40-50% lub mniej, bez bezpośredniego narażenia na opady atmosferyczne oraz nasłonecznienie. · Produkt przeznaczony dla osób dorosłych i nastoletnich o przeciętnych dla populacji możliwościach psychofizycznych. · Nie zaleca się korzystania z produktu przez dzieci bez nadzoru dorosłych. · Nie zaleca się umieszczać fotela na nierównej powierzchni. · Wszelkie uszkodzenia powłoki lakierniczej należy natychmiast naprawiać (pomalować farbą do metalu)	· Produkt należy myć wilgotną szmatką z niewielką ilością delikatnego detergentu - płynu do mycia naczyń i dokładnie osuszyć. · Nie należy przechowywać produktu w miejscach o dużej ilości związków chloru i jego pochodnych w pomieszczeniu, może to spowodować korozję. Należy unikać także przechowywania produktu w pomieszczeniach gdzie dochodzi do procesu spalania (np. kotłownia), może to powodować korozję. · Poszewki należy przemywać w przypadku zabrudzenia wilgotną szmatką z niewielką ilością płynu do prania lub płynu do mycia naczyń. · Nie należy się bujać w fotelu, gdyż może doprowadzić to do jego wywrócenia.