EluPura Original Q
Miska wisząca WC 540 AquaChannel Flush
Wykończenie: **Biały** Nr art. : **60145450**



Opis

Cechy

- materiał: ceramika
- Made to fit NoiseReduction: mata wygłuszająca dopasowana do kształtu produktu
- stopień połysku ceramiki: błyszcząca
- AquaChannel Flush: Skuteczne czyszczenie za pomocą silnego strumienia wody
- Typ 1, pełne spłukiwanie 6 l, 5 l zgodnie z normą PN-EN 997
- spłukiwanie: 4,5 l
- zgodność z typem 2 zgodnie z normą PN-EN 997
- typ spłukiwania: standardowe
- bezkołnierzowa
- widoczne mocowania
- odpływ wody poziomy
- rozstaw mocowań deski WC: 160 mm
- rozstaw mocowań do stelaża: 180 mm
- sposób montażu: montaż ścienny
- Taksonomia UE: max. 6 l/min - nie wyrządza poważnych szkód (DNSH)
- Zgodność z normą CE

Technologia



Zdjecie produktu



Rysunek wymiarowy

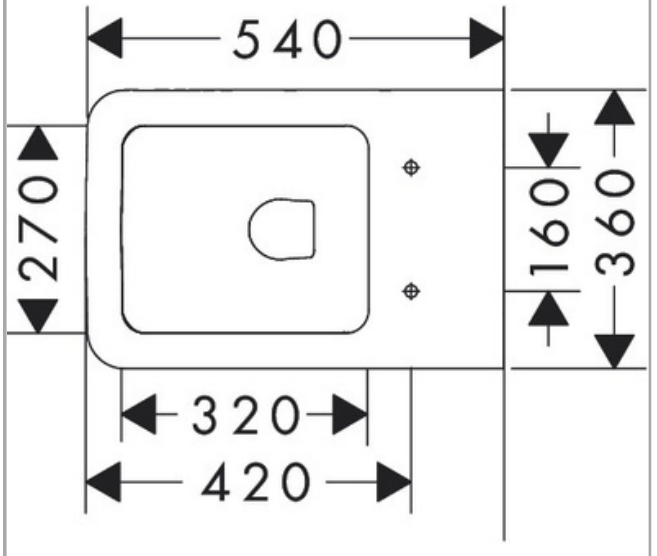

EluPura Original Q
Miska wisząca WC 540 AquaChannel Flush
Wykończenie: **Biały** Nr art. : **60145450**



Przykład montażu

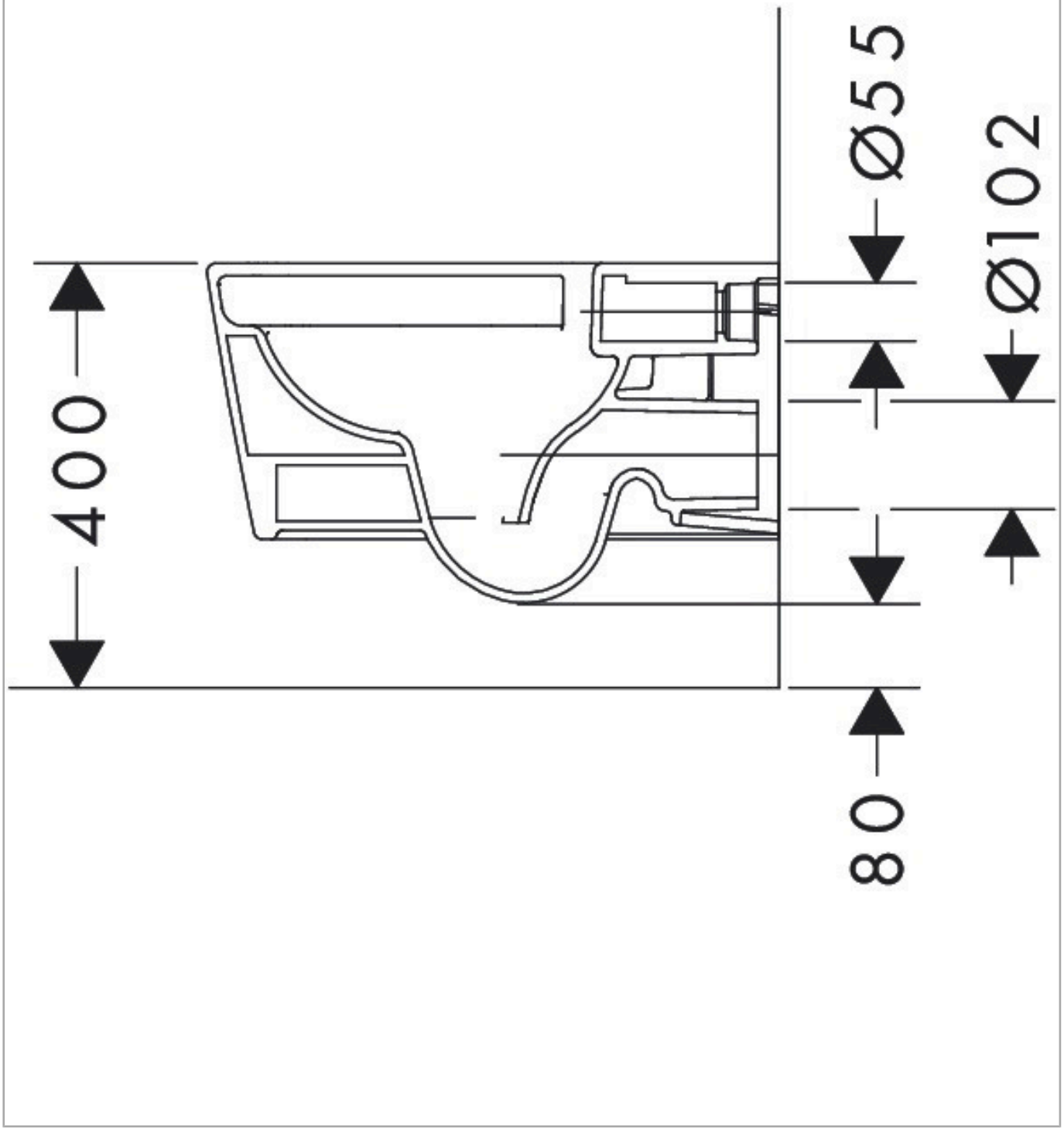

EluPura Original Q
Miska wisząca WC 540 AquaChannel Flush
Wykończenie: **Biały** Nr art. : **60145450**



Rysunek eksplozyjny

Rok produkcji: **>04/24**

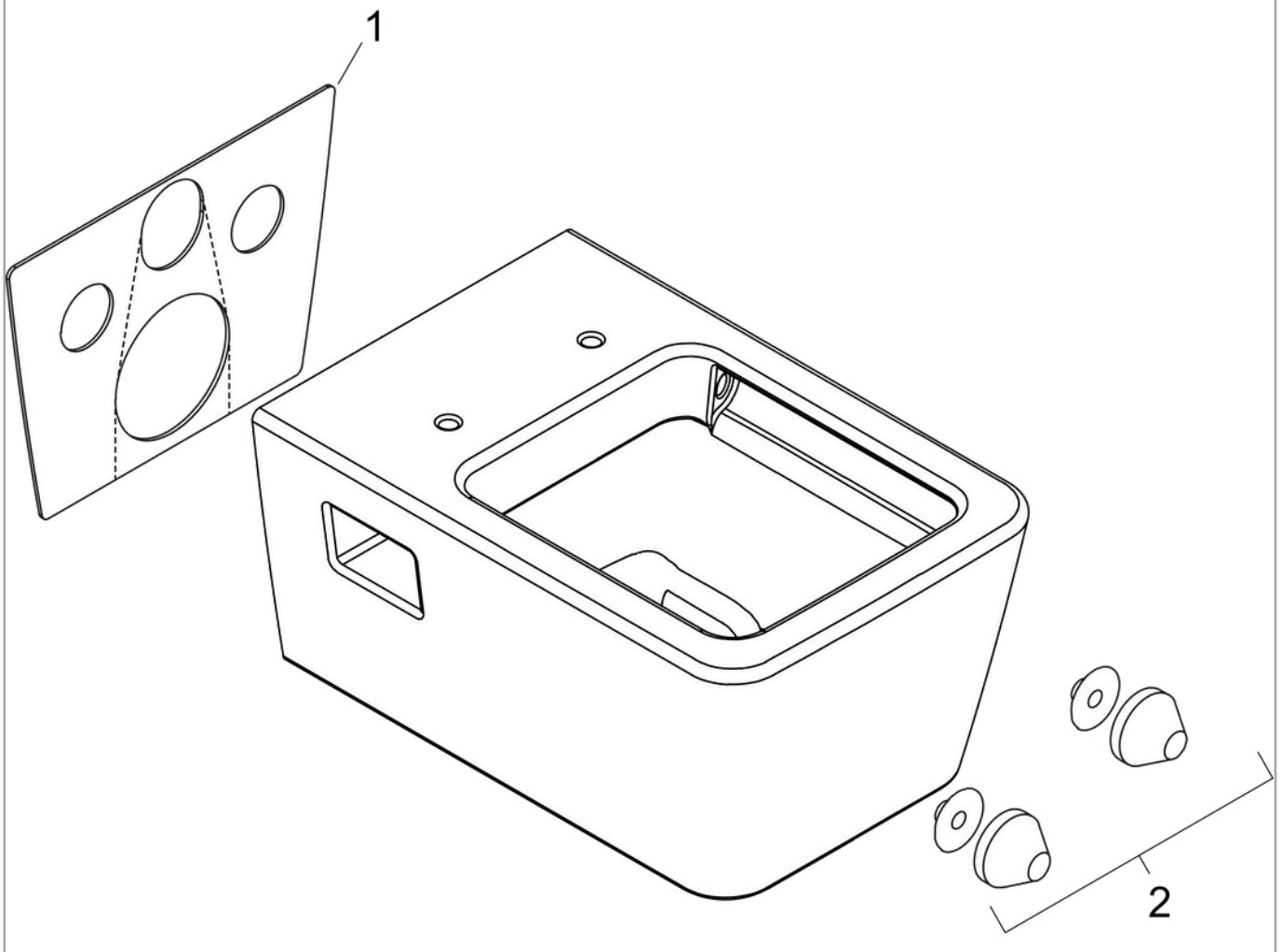

EluPura Original Q
Miska wisząca WC 540 AquaChannel Flush
Wykończenie: **Biały** Nr art. : **60145450**



Lista części zamiennych

Rok produkcji: **>04/24**

Poz.	Opis	Nr art.	PC	PU
1 2	Mata dźwiękochłonna	94867000	-	1
	Zestaw montażowy	94607006	-	1