Nexotec



INDUKCYJNY CZUJNIK ZBLIŻENIOWY

NIS18333

Seria NIS

NIS18333

INDUKCYJNY CZUJNIK ZBLIŻENIOWY



Główne parametry czujnika

- Obudowa cylindryczna - gwintowana
- Napięcie zasilania **DC 10-30V**
- Wyjście **PNP NO**
- **Montaż niezabudowany**
- **16 mm** zakres detekcji
- Długość czujnika **53 mm**
- **Wtyczka M12**

Szczegółowe dane techniczne

Dane ogólne

Średnica czujnika	**M18**
Znamionowy zakres detekcji	**16 mm**
Montaż	**Montaż niezabudowany**
Rodzaj wyjścia	**PNP**
Funkcja przełączania	**NO**

Dane mechaniczne

Kształt obudowy	**Gwintowany**
Materiał obudowy czujnika	**Mosiądz niklowany**
Materiał czoła czujnika	**PBT**
Wyświetlacz LED	**TAK**
Wymiary	**Ø18 x 53 mm**
Długość czujnika	**53 mm**

NIS18333

INDUKCYJNY CZUJNIK ZBLIŻENIOWY

Dane elektryczne	
Napięcie zasilania	**DC 10-30V**
Prąd bez obciążenia	**<10mA**
Maksymalny pobór prądu	**200mA**
Prąd szczątkowy	**<0.01mA**
Dokładność powtarzania	**<1.0%sr**
Zabezpieczenie przed zwarciem	**TAK**
Punkt wyłączania przeciążeniowego	**220mA**
Spadek napięcia	**<1,5V**
Tętnienie resztkowe	**<10%**
Czas odpowiedzi	**1ms**
Częstotliwość przełączania	**150Hz**
Dryft temperaturowy	**<10%sr**
Histereza	**<15%sr**

Podłączenie elektryczne	
Sposób podłączenia	**Wtyczka**
Rozmiar wtyczki:	**M12**

Warunki pracy	
Stopień ochrony	**IP67**
Minimalna temperatura pracy	**-25**
Maksymalna temperatura pracy	**+70**

Certyfikaty
CE
RoHS

Akcesoria w opakowaniu
Nakrętki zabezpieczające: 2

Rysunek wymiarowy

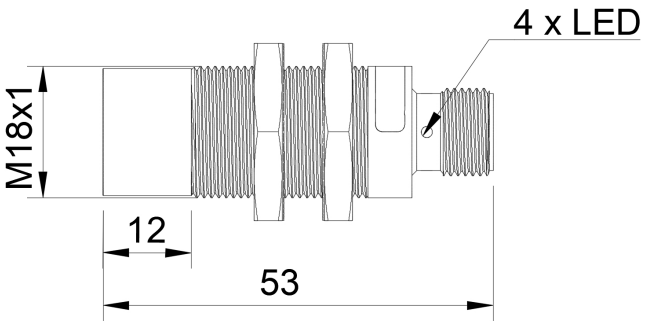

Schemat podłączenia

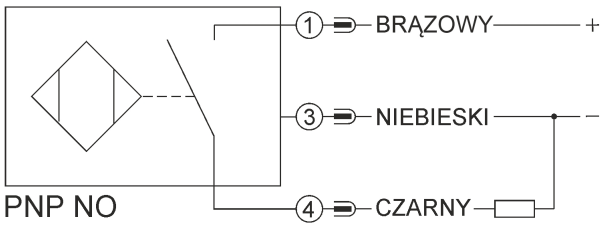

Schemat wtyczki

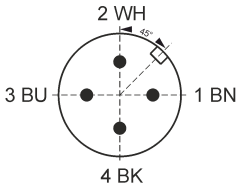

Informacja dotycząca montażu

