MSW®
MOTOR TECHNICS

USER MANUAL

BEDIENUNGSANLEITUNG
INSTRUKCJA OBSŁUGI
NÁVOD K POUŽITÍ
MANUEL D´UTILISATION
ISTRUZIONI PER L'USO
MANUAL DE INSTRUCCIONES
HASZNÁLATI ÚTMUTATÓ
BRUGSANVISNINGENKEL

CAR REFRIGERATOR

EXPONDO.COM

DE	Produktname:	AUTO KÜHLSCHRANK
EN	Product name:	CAR REFRIGERATOR
PL	Nazwa produktu:	LODÓWKA SAMOCHODOWA
CZ	Název výrobku	AUTOCHLADNIČKA
FR	Nom du produit:	GLACIÈRE POUR LA VOITURE
IT	Nome del prodotto:	FRIGORIFERO PER AUTO
ES	Nombre del producto:	NEVERA PARA AUTOMÓVIL
HU	Termék neve	AUTÓS HŰTŐ / FAGYASZTÓ
DA	Produktnavn	KØLESKAB TIL BIL
DE	Modell:	MSW-CRF52A
EN	Product model:	
PL	Model produktu:	
CZ	Model výrobku	
FR	Modèle:	
IT	Modello:	
ES	Modelo:	
HU	Modell	
DA	Model	
DE	Hersteller	expondo Polska sp. z o.o. sp. k.
EN	Manufacturer	
PL	Producent	
CZ	Výrobce	
FR	Fabricant	
IT	Produttore	
ES	Fabricante	
HU	Termelő	
DA	Producent	
DE	Anschrift des Herstellers	ul. Nowy Kisielin – Innowacyjna 7, 66-002 Zielona Góra | Poland, EU
EN	Manufacturer Address	
PL	Adres producenta	
CZ	Adresa výrobce	
FR	Adresse du fabricant	
IT	Indirizzo del produttore	
ES	Dirección del fabricante	
HU	A gyártó címe	
DA	Producentens adresse	

Diese Bedienungsanleitung wurde für Sie maschinell übersetzt. Wir arbeiten kontinuierlich daran, eine akkurate Übersetzung zu liefern. Allerdings ist keine maschinelle Übersetzung perfekt. Die offizielle Bedienungsanleitung ist die englische Version. Etwaige Abweichungen oder Unterschiede in der Übersetzung sind weder bindend noch haben sie eine rechtliche Wirkung für die Einhaltung oder Durchsetzung von Vorschriften. Sollten Fragen zur Genauigkeit der Informationen in der Bedienungsanleitung aufkommen, beziehen Sie sich bitte auf die englische Version dieser Inhalte. Sie ist die offizielle Version.

Technische Daten

Beschreibung des Parameters	Parameterwert
Produktname	Auto Kühlschrank
Modell	MSW-CRF52A
Versorgungsspannung [V~]	12/24V DC
Nennleistung [W]	60
Schutzklasse	III
Kältemittel / Menge [g]	R600a(20g)
Temperaturbereich [°C]	-20 ÷ 20
Klimaklasse	T/ST/N/SN
Volumen [l]	52
Abmessungen [Breite x Tiefe x Höhe; mm]	600 x 410 x 530
Gewicht [kg]	15,8

1. Allgemeine Beschreibung

Das Handbuch soll Ihnen helfen, das Gerät sicher und zuverlässig zu benutzen. Das Produkt wird streng nach den technischen Spezifikationen unter Verwendung der neuesten Technologien und Komponenten und unter Einhaltung der höchsten Qualitätsstandards entwickelt und hergestellt.

VOR BEGINN DER ARBEITEN IST DIESE BETRIEBSANLEITUNG SORGFÄLTIG ZU LESEN UND ZU VERSTEHEN.

Um einen langen und zuverlässigen Betrieb des Geräts zu gewährleisten, müssen Sie es ordnungsgemäß bedienen und warten und dabei die Richtlinien in dieser Bedienungsanleitung beachten. Die technischen Daten und Spezifikationen in dieser Anleitung sind auf dem neuesten Stand. Der Hersteller behält sich das Recht vor, Änderungen zur Verbesserung der Qualität vorzunehmen. Unter Berücksichtigung des technischen Fortschritts und der Möglichkeiten zur Lärmminderung wird die Anlage so konzipiert und gebaut, dass die Risiken durch Lärmemissionen auf ein Minimum reduziert werden.

Symbolerklärung

	Das Produkt entspricht den Anforderungen der einschlägigen Sicherheitsnormen.
	Vor dem Gebrauch die Gebrauchsanweisung sorgfältig lesen.
	Recycelbares Produkt.
	VORSICHT! oder WARNUNG! oder HINWEIS! zur Beschreibung einer Situation (allgemeines Warnzeichen).
	ACHTUNG! Warnung vor Stromschlag!

	ACHTUNG! Brandgefahr - brennbare Materialien!

ACHTUNG! Die Abbildungen in dieser Bedienungsanleitung dienen nur der Veranschaulichung und können in einigen Details vom tatsächlichen Aussehen des Produkts abweichen.

2. Anwendungssicherheit

ACHTUNG! Lesen Sie alle Sicherheitshinweise und Anweisungen. Die Nichtbeachtung der Warnhinweise und Anweisungen kann zu einem elektrischen Schlag, Brand und/oder schweren Verletzungen oder zum Tod führen.

Der Begriff "Gerät" oder "Produkt" in den Warnhinweisen und in der Beschreibung der Gebrauchsanweisung bezieht sich auf
Auto kühlschrank

2.1. Elektrische Sicherheit

a) Der Netzstecker des Geräts muss für die benutzte Netzsteckdose ausgelegt sein. Nehmen Sie am Stecker keinerlei Modifikationen vor. Originalstecker und passende Steckdosen vermindern das Risiko eines Stromschlags.
b) Der Kontakt zu geerdeten oder masseführenden Elemente, wie Rohre, Heizkörper, Herde und Kühlschränke, muss vermieden werden. Es besteht ein erhöhtes Risiko eines elektrischen Schlages, wenn Ihr Körper geerdet ist und das Gerät bei direktem Regen, auf nassem Pflaster oder bei Arbeiten in feuchter Umgebung berührt wird. Das Eindringen von Wasser in das Gerät erhöht das Risiko einer Beschädigung des Geräts und eines Stromschlags.
c) Berühren Sie das Gerät niemals mit nassen oder feuchten Händen.
d) Das Netzkabel darf nicht zweckentfremdet verwendet werden. Benutzen Sie das Kabel nicht, um das Gerät zu transportieren oder den Stecker herauszuziehen. Halten Sie das Kabel von Wärmequellen, Öl, scharfen Kanten oder beweglichen Teilen fern. Beschädigte oder verwickelte Kabel erhöhen das Risiko eines Stromschlags.
e) Lässt sich der Einsatz des Gerätes in feuchter Umgebung nicht vermeiden, muss eine Fehlerstrom-Schutzeinrichtung (RCD) verwendet werden. Die Verwendung von RCD verringert das Risiko eines Stromschlags.
f) Tauchen Sie Kabel, Stecker bzw. das Gerät nicht in Wasser oder andere Flüssigkeiten, um einen Stromschlag zu vermeiden. Verwenden Sie das Gerät nicht auf nassen Oberflächen.
g) Berühren Sie nie nicht isolierte Leitungen mit bloßen Händen.
h) Lassen Sie das Gerät nicht nass werden. Warnung vor Stromschlag!
i) Es dürfen ausschließlich geerdete Stromquellen verwendet werden.

2.2. Sicherheit am Arbeitsplatz

a) Das Gerät nicht in einer explosionsgefährdeten Zone anwenden, z.B. beim Vorhandensein von leichtbrennbaren Flüssigkeiten, Gasen oder Stäuben.
b) Wenn Sie Schäden oder Unregelmäßigkeiten beim Betrieb des Produkts feststellen, schalten Sie es sofort aus und melden Sie dies einer autorisierten Person.
c) Wenn Sie Zweifel an der Funktionstüchtigkeit des Geräts haben, wenden Sie sich an den technischen Kundendienst des Herstellers.
d) Reparaturen am Gerät dürfen nur vom Kundendienst des Herstellers durchgeführt werden. Keine Reparaturen in Eigenregie durchführen!
e) Verwenden Sie im Falle einer Entzündung oder eines Brandes nur Pulver- oder Schneelöscher (CO2), um das unter Spannung stehende Gerät zu löschen.
f) Bewahren Sie die Gebrauchsanweisung zum späteren Nachschlagen auf. Soll das Gerät an Dritte weitergegeben werden, muss auch die Gebrauchsanweisung mit übergeben werden.

Immer beachten! Schützen Sie Kinder und herumstehende Personen während Sie die Maschine bedienen.

2.3. Eigenschutz

a) Bedienen Sie das Gerät nicht, wenn Sie müde oder krank sind oder unter dem Einfluss von Alkohol, Drogen oder Medikamenten stehen, die Ihre Fähigkeit zur Bedienung des Geräts beeinträchtigen könnten.
b) Das Gerät ist nicht dafür bestimmt, durch Personen (einschließlich Kinder) mit eingeschränkten geistigen, sensorischen oder intellektuellen Fähigkeiten oder durch Personen mit mangelnder Erfahrung und/oder mangelndem Wissen benutzt zu werden, es sei denn, sie werden durch eine für ihre Sicherheit zuständige Person beaufsichtigt oder erhielten von ihr Anweisungen, wie das Gerät zu benutzen ist.
c) Das Gerät ist kein Spielzeug. Kinder müssen beaufsichtigt werden, um sicherzustellen, dass sie nicht mit dem Gerät spielen.

2.4. Sicherer Umgang mit dem Gerät

a) Verwenden Sie das Gerät nicht, wenn der EIN/AUS-Schalter nicht richtig funktioniert (sich nicht ein- und ausschalten lässt). Geräte, die nicht über einen Schalter gesteuert werden können, sind unsicher, dürfen nicht betrieben werden und müssen repariert werden.
b) Trennen Sie das Gerät von der Stromversorgung, bevor Sie es einstellen, reinigen oder warten. Eine solche Präventivmaßnahme verringert das Risiko einer unbeabsichtigten Aktivierung
c) Bewahren Sie unbenutzte Produkte außerhalb der Reichweite von Kindern und Personen auf, die mit dem Gerät oder dieser Anleitung nicht vertraut sind. Die Geräte sind in den Händen unerfahrener Benutzer gefährlich.
d) Halten Sie das Gerät in einem guten technischen Zustand.
e) Halten Sie das Gerät von Kindern fern.
f) Die Reparatur und Wartung der Geräte ist von qualifiziertem Personal unter ausschließlicher Verwendung von Originalersatzteilen durchzuführen. Dies gewährleistet eine sichere Verwendung.
g) Um die Funktionstüchtigkeit des Geräts zu gewährleisten, dürfen die werksseitig installierten Abdeckungen nicht entfernt und die Schrauben nicht gelöst werden.
h) Beim Transport und dem Tragen des Geräts vom Lagerort zum Einsatzort sind die Gesundheits- und Sicherheitsvorschriften für die manuelle Handhabung zu berücksichtigen, die in dem Land gelten, in dem das Gerät eingesetzt wird.
i) Das Verschieben, Verstellen und Drehen des Geräts bei laufendem Betrieb ist untersagt.
j) Das Gerät sollte regelmäßig gereinigt werden, um die dauerhafte Ablagerung von Schmutz zu verhindern.
k) Bei dem Gerät handelt es sich nicht um ein Spielzeug. Die Reinigung und Wartung darf ohne Aufsicht von Erwachsenen nicht von Kindern durchgeführt werden.
l) Lebensmittel und Getränke dürfen nur in ihren Originalverpackungen oder dichten Behältern im Gerät aufbewahrt werden.
m) Es dürfen keine schweren, giftigen oder ätzenden Gegenstände im Gerät aufbewahrt werden.
n) Es dürfen keine explosiven Stoffe im Gerät aufbewahrt werden, z.B. Dosen mit leicht brennbarem Gas unter Druck.
o) In dem Gerät dürfen keine Glasgefäße mit gefrierenden Flüssigkeiten aufbewahrt werden.
p) ACHTUNG! Verwenden Sie keine Elektrogeräte im Inneren des Kühlfachs zur Lebensmittelaufbewahrung!
q) Es wird empfohlen, dass bei der Ausübung der Tätigkeiten, bei denen die Hände in das Gerät gesteckt werden müssen, die Hände trocken sind, da sonst zu Frostschäden an der Haut kommen kann.
r) Tauchen Sie das Gerät nie in Wasser ein und setzen Sie es nie den Witterungsbedingungen (Regen, Sonne usw.) oder erhöhter Luftfeuchtigkeit aus.
s) Verwenden Sie das Gerät nie in umgekehrter Position, wenn die obere Abdeckung auf den Boden gerichtet ist. Es wird empfohlen, dass der Neigungswinkel zum Boden 40° nie überschritten wird.
t) Man muss das Gerät regelmäßig abtauen und reinigen.
u) Es ist verboten, harte, metallische oder scharfe Werkzeuge zur Entfernung von Eis aus dem Kühlfach zu verwenden.
v) Beim Tragen des Gerätes darf man es nie an der Tür festhalten.

w) Das Gerät muss von Feuer- und Wärmequellen ferngehalten werden.

x) Sorgen Sie für einen Freiraum von mindestens 5 cm an den Seiten und 10 cm an der Rückseite des Gerätes, um eine richtige Lüftung zu gewährleisten.

ACHTUNG! Obwohl das Gerät so entwickelt wurde, dass es sicher ist, besteht für den Benutzer beim Umgang mit dem Gerät trotz angemessener Sicherheitsvorkehrungen und trotz der Verwendung zusätzlicher Sicherheitsvorrichtungen dennoch ein geringes Unfall- oder Verletzungsrisiko. Es wird empfohlen, bei der Verwendung Vorsicht und gesunden Menschenverstand walten zu lassen.

3. Anweisungen für den Gebrauch

Das Gerät ist für die Aufbewahrung von Lebensmitteln in niedrigen Temperaturen bestimmt. Es ist ein tragbares (freistehendes) Gerät, das in Fahrzeugen, Booten und Anhängern verwendet werden kann, die mit einem 12- oder 24-V-Gleichstromnetz ausgestattet sind.

Das Produkt ist nur für den Hausgebrauch bestimmt!

Für Schäden, die durch unsachgemäßen Gebrauch entstehen, haftet der Betreiber.

3.1. Produktübersicht

Die in diesem Handbuch beschriebenen Modelle haben die gleichen Funktionen und unterscheiden sich nur in der Kapazität.

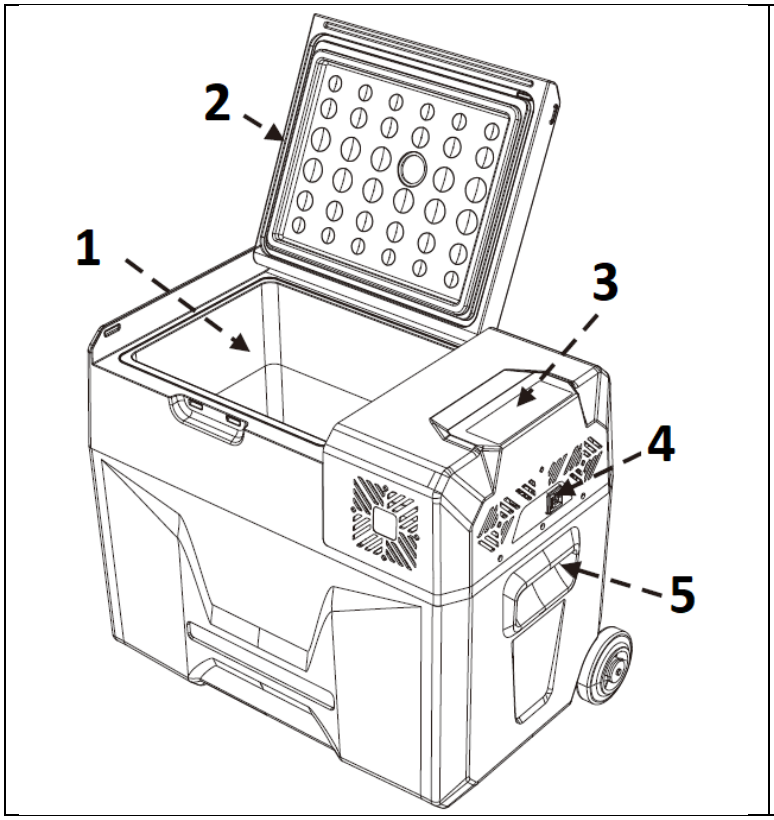

1 - Kühlfach
2 - Dichtung
3 – Steuerung
4 - Steckdose
5 - Seitlicher Griff

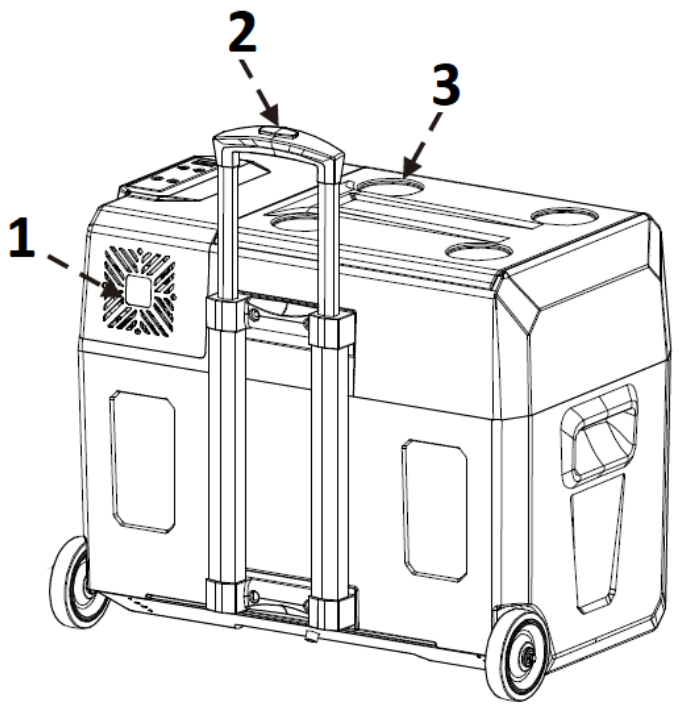

1 - Gerätefach
2 - Teleskopstiel
3 - Becherhalter

Bedienfeld (für beide Modelle gleich):

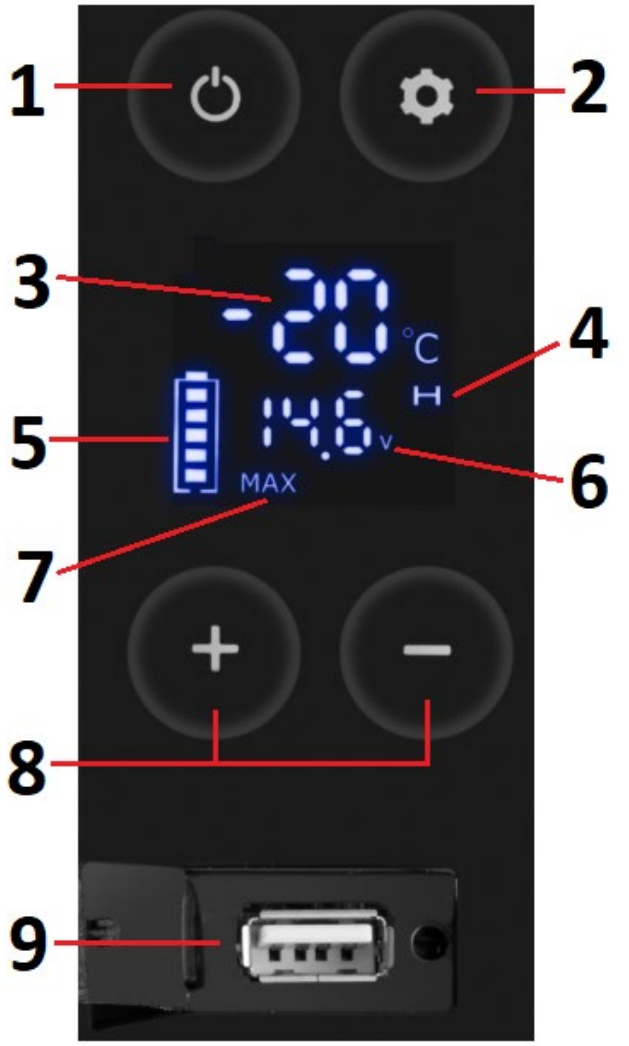

1 - Netzschalter.
2 - Schaltfläche Einstellungen.
3 - Anzeige der aktuellen Temperatur im Inneren des Kühlschranks.
4 - Batterieschutzmodus, aus dem der Kühlschrank gespeist wird.
5 - Der aktuelle Batteriestatus, über den der Kühlschrank mit Strom versorgt wird (zur Information).
6 - Anzeige der aktuellen Batteriespannung, mit der der Kühlschrank betrieben wird.
7 - Kühlungsmodus (MAX oder ECO)
8 - Tasten für die Temperatureinstellung.
9 - USB-Buchse.

3.2. Arbeitsvorbereitung

AUFSTELLUNG DES GERÄTS:

Die Umgebungstemperatur darf 40°C und die relative Luftfeuchtigkeit darf 85 % nicht übersteigen. Das Gerät sollte so aufgestellt werden, dass eine gute Luftzirkulation gewährleistet ist. Ein Mindestabstand von 10 cm muss von allen Seiten des Geräts eingehalten werden. Das Gerät muss von heißen Oberflächen ferngehalten werden. Betreiben Sie das Gerät immer auf einer ebenen, stabilen, sauberen, feuerfesten und trockenen Fläche und außerhalb der Reichweite von Kindern und Personen mit eingeschränkten geistigen, sensorischen und intellektuellen Funktionen. Stellen Sie das Gerät so auf, dass der Netzstecker jederzeit erreichbar ist. Vergewissern Sie sich, dass die Stromversorgung des Geräts mit den Angaben auf dem Typenschild übereinstimmt!

Vor der ersten Benutzung ist das Innere der Kühlbox mit einem feuchten Tuch, das in lauwarmem Wasser mit einem milden Lebensmittelreiniger, wie Spülmittel oder etwas Backnatron getränkt wurde, zu reinigen. Vor der Inbetriebnahme trockenreiben.

3.3. Arbeiten mit dem Gerät.

Schließen Sie das Netzteil mit einem geeigneten Kabel an den Kühlschrank an - ein Netzteil oder ein Kabel für den Anschluss an den Zigarettenanzünder im Auto.

Verwenden Sie den Netzschalter, um das Gerät zu starten. Nun ertönt ein Ton und nach einer Weile zeigt das Display die aktuellen Betriebsparameter an.

Temperatureinstellung: Stellen Sie die gewünschte Temperatur mit den Tasten "+" und "-" auf dem Bedienfeld ein. Der angezeigte Temperaturwert ist die aktuelle Temperatur im Kühlschrank. Es dauert einige Zeit, bis die Temperatur den eingestellten Wert erreicht.

Kühlungsmodus: Sie können zwei Kühlmodi einstellen: **MAX** (schnelle Kühlung) und **ECO** (Energiesparen). Drücken Sie im Normalbetrieb die Einstelltaste auf dem Bedienfeld, um den Kühlmodus umzuschalten.

Schutzmodus der Batterie, über die der Kühlschrank mit Strom versorgt wird: Sie können drei Schutzmodi für die Batterie, mit der der Kühlschrank betrieben wird, einstellen: H ("Hoch"), M ("Mittel") und L ("Niedrig"). Um den Modus zu wechseln, drücken Sie während des normalen Kühlschrankbetriebs die Einstelltaste auf dem Bedienfeld und halten Sie sie mindestens 3 Sekunden lang gedrückt, bis das Display zu blinken beginnt - drücken Sie dann erneut die Einstelltaste, um in den H-, M- oder L-Modus zu wechseln.

Richtwerte für die Batteriespannung (je nach Umgebung, in der der Kühlschrank verwendet wird, kann es Unterschiede geben):

Versorgungsquelle / Modus	DC 12V		DC 24V	
	Stromabschaltung bei:	Einschalten am:	Stromabschaltung bei:	Einschalten am:
L	8.5V	10.9V	21.3V	22.7V
M	10.1V	11.4V	22.3V	23.7V
H	11.1V	12.4V	24.3V	25.7V

Es wird empfohlen, den Modus H einzustellen, wenn das Gerät an das Stromnetz des Fahrzeugs angeschlossen ist, während M oder L eingestellt werden sollte, wenn das Gerät an eine tragbare Batterie oder eine Pufferbatterie angeschlossen ist.

Ändern der Temperatureinheiten: Schalten Sie den Kühlschrank aus und drücken Sie dann 3 Sekunden lang die Einstelltaste, bis auf dem Display E1 erscheint. Drücken Sie erneut die Einstelltaste, um zu E5 zu wechseln. Stellen Sie nun mit den Tasten "+" und "-" die gewünschte Temperatureinheit (Celsius oder Fahrenheit) ein.

Zurücksetzen der Einstellungen: Schalten Sie den Kühlschrank aus und drücken Sie dann 3 Sekunden lang die Einstelltaste, bis auf dem Display E1 angezeigt wird; halten Sie dann einige Sekunden lang gleichzeitig die Tasten "+" und "-" gedrückt, um die Einstellungen zurückzusetzen.

3.4. Reinigung und Wartung

a) Der Netzstecker muss gezogen werden, bevor Reinigungs-, Einstellungs- oder Auswechselarbeiten des Zubehörs ausgeführt werden oder falls das Gerät nicht benutzt wird.
b) Öffnen Sie den Deckel und entfernen Sie den Schutz der Ablauföffnung an der Unterseite des Geräts.
c) Verwenden Sie zur Reinigung von Oberflächen nur nicht ätzende Reinigungsmittel.
d) Für die Reinigung des Geräts dürfen nur milde Reinigungsmittel verwendet werden, die für die Reinigung von Oberflächen bestimmt sind, die mit Lebensmitteln in Berührung kommen.
e) Nach jeder Reinigung sollten alle Teile gründlich getrocknet werden, bevor das Gerät wieder verwendet wird.
f) Lagern Sie das Gerät an einem trockenen und kühlen Ort, geschützt vor Feuchtigkeit und direkter Sonneneinstrahlung.
g) Es ist verboten, das Gerät mit einem Wasserstrahl abzuspritzen oder es in Wasser zu tauchen.
h) Achten Sie darauf, dass kein Wasser durch die Öffnungen des Gehäuses eindringt.
i) Das Gerät muss regelmäßig hinsichtlich seiner technischen Leistungsfähigkeit und auf eventuelle Schäden hin überprüft werden.
j) Verwenden Sie zur Reinigung ein weiches, feuchtes Tuch.
k) Verwenden Sie keine scharfen und/oder metallischen Gegenstände (z. B. Drahtbürste oder Metallspachtel), da diese die Oberfläche des Materials, aus dem das Gerät besteht, beschädigen können.
l) Reinigen Sie das Gerät nicht mit säurehaltigen Substanzen, medizinischen Mitteln, Verdünnern, Kraftstoff, Ölen oder anderen Chemikalien. Das Gerät könnte beschädigt werden.

m) Abtauen: Schalten Sie das Gerät aus und trennen Sie es vollständig vom Stromnetz. Nehmen Sie alle Lebensmittel aus dem Kühlschrank. Lassen Sie den Deckel offen und wischen Sie das Wasser, das beim Auftauen entsteht, ab. **Verwenden Sie niemals harte oder spitze Werkzeuge, um eingefrorene Gegenstände aus dem Kühlschrank zu entfernen oder zu lösen.**

ENTSORGUNG VON ALTGERÄTEN.

Altgeräte dürfen nicht im Hausabfall entsorgt werden, sondern muss an einer Recycling-Sammelstelle für Elektro- und Elektronikgeräte abgegeben werden. Dies wird durch das Symbol auf dem Produkt, der Gebrauchsanweisung oder der Verpackung angezeigt. Die im Gerät verwendeten Materialien können entsprechend ihrer Kennzeichnung wiederverwendet werden. Durch Wiederverwendung, Recycling oder andere Formen der Nutzung von Altgeräten leisten Sie einen wichtigen Beitrag zum Schutz unserer Umwelt. Bei Ihrer örtlichen Verwaltung erhalten Sie entsprechende Informationen über geeignete Stelle für die Entsorgung von Altgeräten.

FEHLERMELDUNGEN:

Fehlercode	Mögliche Ursache	Maßnahme
F1	Die Stromversorgungsspannung ist zu niedrig.	Umschalten des Batterieschutzmodus von hoch auf mittel oder von mittel auf niedrig
F2	Der Verflüssigerlüfter ist überlastet.	Trennen Sie das Gerät für 5 Minuten von der Stromversorgung und schalten Sie es wieder ein. Wenn das Problem erneut auftritt, wenden Sie sich an das Service-Center.
F3	Der Kompressor schaltet sich zu oft ein.	Trennen Sie das Gerät für 5 Minuten von der Stromversorgung und schalten Sie es wieder ein. Wenn das Problem erneut auftritt, wenden Sie sich an das Service-Center.
F4	Der Kompressor schaltet sich nicht ein.	Trennen Sie das Gerät für 5 Minuten von der Stromversorgung und schalten Sie es wieder ein. Wenn das Problem erneut auftritt, wenden Sie sich an das Service-Center.
F5	Überhitzung des Kompressors und der Elektronik.	Trennen Sie das Gerät für 5 Minuten von der Stromversorgung und schalten Sie es wieder ein. Wenn das Problem erneut auftritt, wenden Sie sich an das Service-Center.
F6	Der Controller liest die Parameter des Geräts nicht.	Trennen Sie das Gerät für 5 Minuten von der Stromversorgung und schalten Sie es wieder ein. Wenn das Problem erneut auftritt, wenden Sie sich an das Service-Center.
F7 oder F8	Der Temperatursensor ist defekt.	Fachservice kontaktieren

This User Manual has been translated for your convenience using machine translation. Reasonable efforts have been made to provide an accurate translation; however, no automated translation is perfect nor is it intended to replace human translators. The official User Manual is the English version. Any discrepancies or differences created in the translation are not binding and have no legal effect for compliance or enforcement purposes. If any questions arise related to the accuracy of the information contained in the User Manual, please refer to the English version of those contents which is the official version.

Technical data

Parameter description	Parameter value
Product name	Car Refrigerator
Model	MSW-CRF52A
Supply voltage [V~]	12/24V DC
Rated power [W].	60
Safety class	III
Refrigerant / amount [g]	R600a(20g)
Temperature range[°C]	-20 ÷ 20
Climate class	T/ST/N/SN
Capacity [l]	52
Dimensions (width x depth x height) [mm]	600 x 410 x 530
Weight [kg]	15.8

1. General Description

The manual is intended to assist in safe and reliable use. The product is designed and manufactured strictly according to technical specifications using the latest technology and components and maintaining the highest quality standards.

CAREFULLY READ AND UNDERSTAND THIS MANUAL BEFORE STARTING THE WORK.

To ensure the long and reliable operation of the device, make sure to operate and maintain it properly following the guidelines in this instruction manual. The technical data and specifications in this manual are up-to-date. The manufacturer reserves the right to make changes to improve the quality. Taking the technical progress and the possibility of reducing noise into account, the unit is designed and built in such a way that risks resulting from noise emissions are reduced to the lowest possible level.

Explanation of symbols

	The product complies with applicable safety standards.
	Read the manual before use.
	Recyclable product.
	CAUTION! or WARNING! or REMEMBER! describing a situation (general warning sign).
	CAUTION! Risk of electric shock!

	CAUTION! Fire hazard - flammable materials!

CAUTION! The figures in this manual are illustrative only and may vary in some details from the actual appearance of the product.

2. Safety of use

CAUTION! Read all safety warnings and instructions. Failure to follow the warnings and instructions may result in electric shock, fire, and/or serious injury or death.

The term "device" or "product" in the warnings and the description of the instructions refers to
Car refrigerator

2.1. Electrical safety

a) The plug of this device must fit into the outlet. Do not modify the plug in any way. Original plugs and matching outlets reduce the risk of electric shock.
b) Avoid touching grounded parts, such as pipes, heaters, ovens, and refrigerators. There is an increased risk of electric shock if your body is grounded and touches the device while exposed to direct rain, wet pavement, or while working in a damp environment. If water enters the device, there is an increased risk of damage to the unit and electric shock.
c) Do not touch the device with wet or damp hands.
d) Do not use the cord in an unintended manner. Never use it to carry the device or to pull the plug out of the socket. Keep the cord away from heat sources, oil, sharp edges, or moving parts. Damaged or tangled cords increase the risk of electric shock.
e) If you cannot avoid using the product in a wet environment, use a residual current device (RCD) to connect it to electrical mains. Using an RCD reduces the risk of electric shock.
f) To avoid electric shock, do not immerse the cable, plug, or the device itself in water or other liquid. Do not use the appliance on wet surfaces.
g) Never touch uninsulated wires with bare hands.
h) Do not allow the machine to get wet. Risk of electric shock!
i) Use only power sources that are grounded.

2.2. Safety in the workplace

a) Do not use the unit in a hazardous zone, for example in the presence of flammable liquids, gases or dust.
b) If you find any damage or irregularities in the operation of the product, immediately turn it off and report it to an authorized person.
c) If in doubt as to whether the device is working, contact the manufacturer’s technical service.
d) Repairs to the device may only be carried out by the manufacturer's service. Do not attempt to repair the product on your own!
e) In the event of ignition or fire, use only powder or snow (CO_2) fire extinguishers to suppress the live device.
f) Keep this manual for future reference. If the product is to be handed over to a third party, hand it over with this user manual.

Remember! Keep children and other bystanders safe while operating the appliance.

2.3. Personal safety

a) Do not operate this device if you are tired, ill, or under the influence of alcohol, drugs, or medication that could impair your ability to operate the device.

b) The device is not intended to be used by persons (including children) with reduced mental, sensory, or intellectual functions or persons who lack experience and/or knowledge unless they are supervised or have been instructed by a person responsible for their safety on how to operate the device.
c) The appliance is not a toy. Children should be watched to ensure that they do not play with the appliance.

2.4. Safe use of the product

a) Do not use the device if the ON/OFF switch does not function properly (does not turn on and off). Units that cannot be controlled by the switch are unsafe, cannot operate, and must be repaired.
b) Disconnect the device from the power supply before adjusting, cleaning, or servicing. Such a preventive measure reduces the risk of accidental activation
c) Keep unused products out of the reach of children and anyone unfamiliar with the device or this manual. Products are dangerous when used by inexperienced users.
d) Keep the product in good working order.
e) Keep the product out of the reach of children.
f) Repairs and maintenance should be carried out by qualified personnel using only original spare parts. This will ensure the safety of use.
g) To ensure the designed operational integrity of the device, do not remove factory-installed covers or loosen screws.
h) When transporting or moving the unit from storage to the place of use, observe the health and safety rules for manual handling applicable in the country where the unit is used.
i) Do not move, shift, or rotate the machine while in operation.
j) Clean the device regularly to prevent permanent dirt build-up.
k) The product is not a toy. Cleaning and maintenance must not be performed by children without adult supervision.
l) Food and beverages may be stored in the unit only in the original packaging or in sealed containers.
m) Do not store heavy, poisonous or corrosive objects inside the unit.
n) Do not store explosive substances, such as cans containing compressed flammable gas, inside the unit.
o) Do not store glass vessels with freezing liquids in the unit.
p) CAUTION! Do not use any electrical devices inside the chamber of the device intended for food storage.
q) It is recommended to keep your hands dry when carrying out activities that require placing your hands inside the device, as otherwise it may result in frost damage to the skin.
r) Do not submerge the device in water and do not expose the device to weather conditions (rain, sun, etc.) or to conditions of increased humidity.
s) Do not use the device turned upside down with the upper cover on the ground. It is recommended that the tilt angle relative to the ground does not exceed 40°.
t) The device should be defrosted and cleaned at regular intervals.
u) It is forbidden to use hard, metallic or sharp tools to remove ice from the cooling chamber.
v) It is forbidden to carry the device by the door.
w) Keep the unit away from sources of fire and heat.
x) At least 5 cm free space on the sides of the device and 10 cm on the back of the device should be provided to ensure proper ventilation.

CAUTION! Although the product has been designed to be safe, with adequate safeguards, and despite the additional safety features provided to the user, there is still a slight risk of accident or injury when handling the unit. Caution and common sense are advised when using the product.

3. Instructions for use

The device is intended for the storage of food products at low temperature. It is a portable (free-standing) device, that can be used in vehicles, boats, and trailers equipped with a 12 or 24V DC electrical system.
The product is intended for home use only!
The operator is responsible for any damage caused by misuse.

3.1. Product overview

The models described in this manual have the same functions, differing only in capacity.

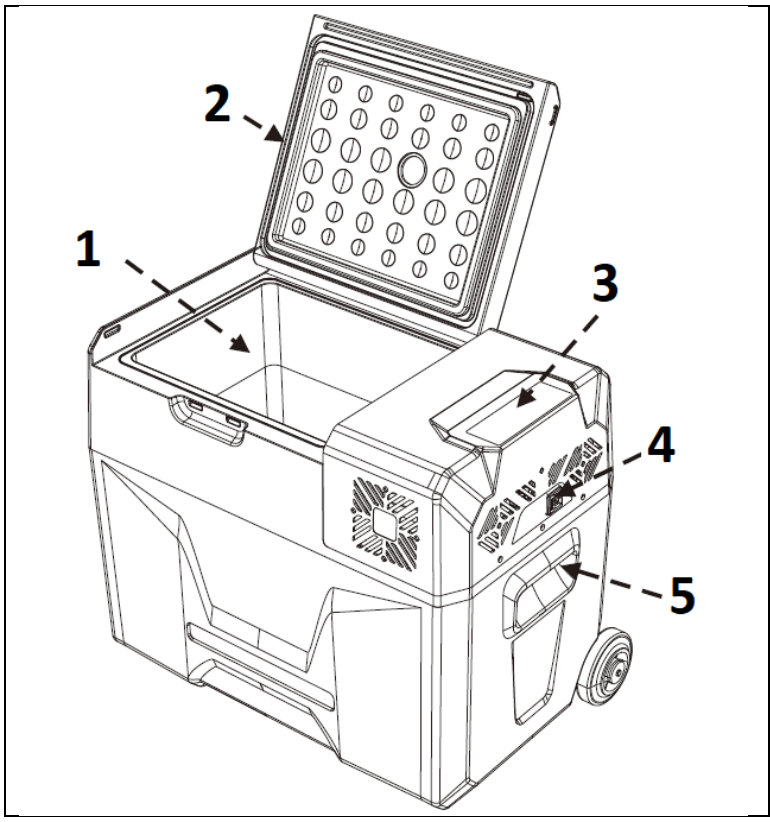

1 - Refrigerator compartment
2 - Gasket
3- Control panel
4 - Power socket
5 - Side handle

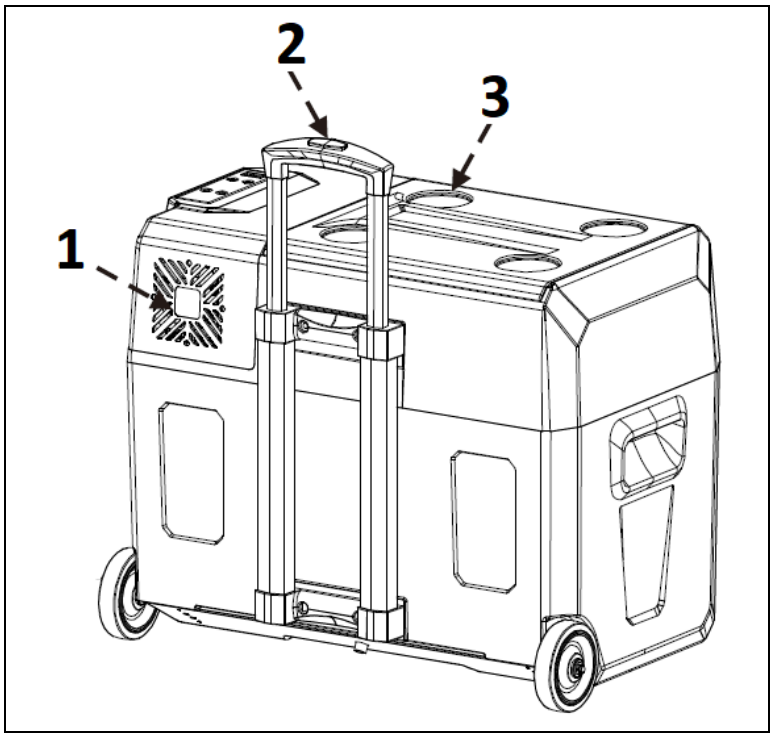

1 - Device compartment
2 - Telescopic handle
3 - Cup holders

Control panel (same for both models):

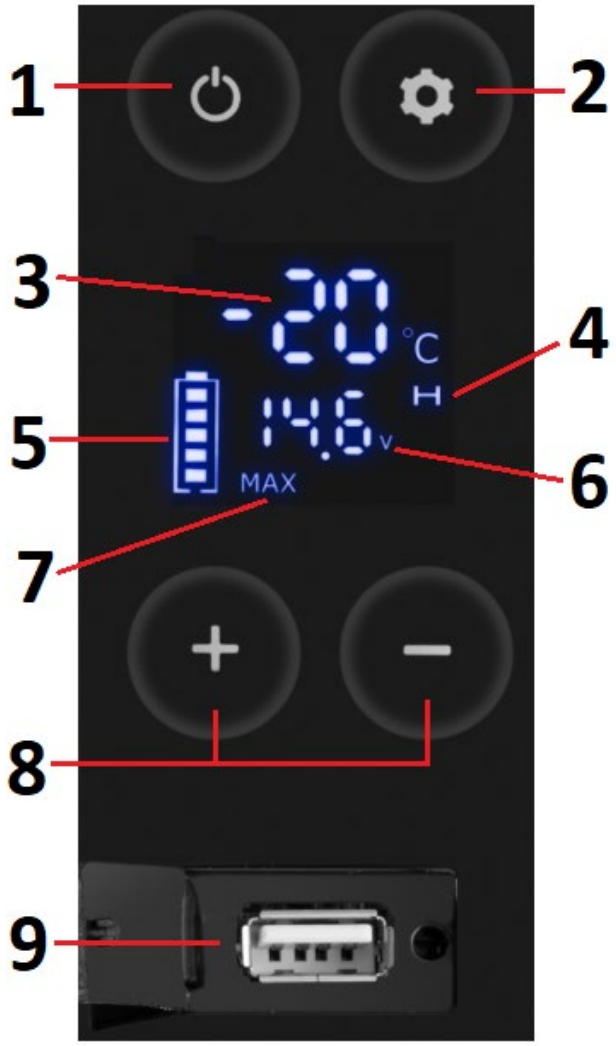

1 - Power switch.
2 - Settings button.
3 - Indicator of the current temperature inside the refrigerator.
4 - Battery protection mode from which the refrigerator is powered.
5 - The current battery status from which the refrigerator is powered (for information).
6 - Indicator of the current battery voltage from which the refrigerator is powered.
7 - Cooling mode (MAX or ECO)
8 - Temperature setting buttons.
9 - USB socket.

3.2. Preparation for operation

POSITIONING OF THE UNIT

The ambient temperature must not exceed 40°C and ambient humidity should not exceed 85%. Place the unit in a way that ensures good air circulation. Maintain a minimum clearance of 10 cm from any wall of the unit. Keep the unit away from any hot surfaces. Always operate the unit on a level, stable, clean, fireproof, and dry surface and out of the reach of children and persons with impaired mental, sensory, and intellectual functions. Place the unit in such a way that the main plug can be reached at any time. Ensure that the power supply to the unit corresponds to that specified on the identification plate!

Before the first use, clean the inside of the refrigerator with a damp cloth soaked in lukewarm water and a mild detergent intended for contact with food, e.g. dishwashing liquid or a small amount of baking soda. Wipe the device dry before switching on.

3.3. Working with the device

Connect the power supply to the refrigerator using a suitable cable - a power supply or a cable to connect to the car lighter socket.

Use the power switch to start the device. At this point, a sound will be heard and after a while, the display will show the current operating parameters.

Temperature setting : set the desired temperature using the "+" and "-" buttons on the control panel. The temperature value displayed is the current temperature inside the refrigerator, it takes some time for the temperature to reach the set value.

Cooling mode : You can set two cooling modes: **MAX** (quick cooling) and **ECO** (energy saving). In normal operation, press the setting button on the control panel to switch the cooling mode.

Battery protection mode from which the refrigerator is powered: You can set three protection modes for the battery from which the refrigerator is powered: H ("High"), M ("Medium"), and L ("Low"). To switch modes, press the settings button on the control panel during normal refrigerator operation and hold it for at least 3 seconds until the display screen starts flashing - then press the settings button again to switch to H, M, or L mode.

Indicative values of battery voltage (there may be differences depending on the environment in which the refrigerator is used):

Power supply / Mode	DC 12V		DC 24V	
	Power cutoff at:	Power on at:	Power cutoff at:	Power on at:
L	8.5V	10.9V	21.3V	22.7V
M	10.1V	11.4V	22.3V	23.7V
H	11.1V	12.4V	24.3V	25.7V

It is recommended that the H mode setting should apply when the device is connected to vehicle power, while M or L should apply when the device is connected to a portable or backup battery.

Changing the temperature units : turn off the refrigerator and then press the setting button for 3 seconds until the display shows E1. Press the setting button again to switch to E5, now use the "+" and "-" buttons to set the desired temperature unit (Celsius or Fahrenheit).

Resetting the settings : turn off the refrigerator and then press the settings button for 3 seconds until the display shows E1, at this point press and hold the "+" and "-" buttons simultaneously for a few seconds to reset the settings.

3.4. Cleaning and maintenance

a) Pull the mains plug and let the unit cool down completely before cleaning, adjusting or replacing accessories and when the unit is not in use.
b) Open the cover and remove the protection from the drain hole at the bottom of the device.
c) Use only non-corrosive cleaning agents for cleaning surfaces.
d) Only mild detergents designed for cleaning food contact surfaces may be used to clean the unit.
e) After each cleaning, all parts should be thoroughly dried before the device is reused.
f) Store the unit in a dry and cool place protected from moisture and direct sunlight.
g) Do not spray the unit with a stream of water or immerse it in water.
h) Make sure that no water enters through the ventilation openings in the casing.
i) Perform regular inspections of the unit checking technical fitness and any damages.
j) Use a soft, damp cloth for cleaning.
k) Do not use sharp and/or metal objects (e.g. wire brush or metal spatula) as they may damage the surface of the material from which the appliance is made.
l) Do not clean the unit with acidic substances, medical agents, thinners, fuel, oils, or other chemicals. It may cause damage to the device.
m) Defrosting: turn off the device and disconnect it completely from the power supply. Remove all food from the refrigerator. Leave the lid open and wipe out the water coming from thawing. **Never use hard or pointed tools to remove or loosen items that have frozen inside the refrigerator.**

DISPOSAL OF USED UNITS.
At the end of its useful life, this product should not be disposed of with normal household waste but should be taken to a collection point for the recycling of electrical and electronic equipment. This is indicated by the symbol on the product, operating instructions, or packaging. The materials used in this appliance are

recyclable according to their marking. By reusing, recycling, or applying other forms of use of waste machines, you make a significant contribution to the protection of our environment.
Your local administration will provide you with information about the appropriate disposal point for used appliances.

ERROR CODES:

Error code	Possible cause	Action
F1	The power supply voltage is too low.	Switch the battery protection mode from high to medium or from medium to low
F2	The condenser fan is overloaded.	Disconnect the power for 5 minutes and turn the device on again. If the problem reappears, contact the service center.
F3	The compressor turns on too often.	Disconnect the power for 5 minutes and turn the device on again. If the problem reappears, contact the service center.
F4	The compressor does not turn on.	Disconnect the power for 5 minutes and turn the device on again. If the problem reappears, contact the service center.
F5	Overheating of the compressor and electronics.	Disconnect the power for 5 minutes and turn the device on again. If the problem reappears, contact the service center.
F6	The controller does not read the parameters of the device.	Disconnect the power for 5 minutes and turn the device on again. If the problem reappears, contact the service center.
F7 or F8	The temperature sensor is defective.	Contact service centre

Niniejsza instrukcja obsługi została przetłumaczona dla wygody użytkownika przy użyciu tłumaczenia maszynowego. Podjęto rozsądne wysiłki, aby zapewnić dokładne tłumaczenie; jednak żadne automatyczne tłumaczenie nie jest doskonałe, ani nie ma na celu zastąpienia ludzkich tłumaczy. Oficjalną instrukcją obsługi jest wersja angielska. Wszelkie rozbieżności lub różnice powstałe w tłumaczeniu nie są wiążące i nie mają skutków prawnych dla celów zgodności lub egzekwowania przepisów. Jeśli pojawią się jakiekolwiek pytania związane z dokładnością informacji zawartych w instrukcji obsługi, należy zapoznać się z angielską wersją tych treści, która jest wersją oficjalną.

Dane techniczne

Opis parametru	Wartość parametru
Nazwa produktu	Lodówka samochodowa
Model	MSW-CRF52A
Napięcie zasilania [V~]	12/24V DC
Moc znamionowa [W]	60
Klasa ochronności	III
Czynnik chłodniczy / ilość [g]	R600a(20g)
Zakres temperatur [°C]	-20 ÷ 20
Klasa klimatyczna	T/ST/N/SN
Pojemność [l]	52
Wymiary [szerokość x głębokość x wysokość; mm]	600 x 410 x 530
Ciężar [kg]	15.8

1. Ogólny opis

Instrukcja przeznaczona jest do pomocy w bezpiecznym i niezawodnym użytkowaniu. Produkt jest zaprojektowany i wykonany ściśle według wskazań technicznych przy użyciu najnowszych technologii i komponentów oraz przy zachowaniu najwyższych standardów jakości.

PRZED PRZYSTĄPIENIEM DO PRACY NALEŻY DOKŁADNIE PRZECZYTAĆ I ZROZUMIEĆ NINIEJSZĄ INSTRUKCJĘ.

Dla zapewnienia długiej i niezawodnej pracy urządzenia należy dbać o jego prawidłową obsługę oraz konserwację zgodnie ze wskazówkami zawartymi w tej instrukcji. Dane techniczne i specyfikacje zawarte w tej instrukcji obsługi są aktualne. Producent zastrzega sobie prawo dokonywania zmian związanych z podwyższeniem jakości. Uwzględniając postęp techniczny i możliwość ograniczenia hałasu, urządzenie zaprojektowano i zbudowano tak, aby ryzyko jakie wynika z emisji hałasu ograniczyć do najniższego poziomu.

Objaśnienie symboli

	Produkt spełnia wymagania odpowiednich norm bezpieczeństwa.
	Przed użyciem należy zapoznać się z instrukcją.
	Produkt podlegający recyklingowi.
	UWAGA! lub OSTRZEŻENIE! lub PAMIĘTAJ! opisująca daną sytuację (ogólny znak ostrzegawczy).
	UWAGA! Ostrzeżenie przed porażeniem prądem elektrycznym!

	UWAGA! Niebezpieczeństwo pożaru- materiały łatwopalne!

UWAGA! Ilustracje w niniejszej instrukcji obsługi mają charakter poglądowy i w niektórych szczegółach mogą różnić się od rzeczywistego wyglądu produktu.

2. Bezpieczeństwo użytkowania

UWAGA! Przeczytać wszystkie ostrzeżenia dotyczące bezpieczeństwa oraz wszystkie instrukcje. Niezastosowanie się do ostrzeżeń i instrukcji może spowodować porażenie prądem, pożar i/lub ciężkie obrażenia ciała lub śmierć.

Termin „urządzenie" lub „produkt" w ostrzeżeniach i w opisie instrukcji odnosi się do:
Lodówka samochodowa

2.1. Bezpieczeństwo elektryczne

a) Wtyczka urządzenia musi pasować do gniazda. Nie modyfikować wtyczki w jakikolwiek sposób. Oryginalne wtyczki i pasujące gniazda zmniejszają ryzyko porażenia prądem.
b) Unikać dotykania uziemionych elementów, takich jak rury, grzejniki, piece i lodówki. Istnieje zwiększone ryzyko porażenia prądem, jeśli ciało jest uziemione i dotyka urządzenia narażonego na bezpośrednie działanie deszczu, mokrej nawierzchni i pracy w wilgotnym otoczeniu. Przedostanie się wody do urządzenia zwiększa ryzyko jego uszkodzenia oraz porażenia prądem.
c) Nie wolno dotykać urządzenia mokrymi lub wilgotnymi rękoma.
d) Nie należy używać przewodu w sposób niewłaściwy. Nigdy nie używać go do przenoszenia urządzenia lub do wyciągania wtyczki z gniazda. Trzymać przewód z dala od źródeł ciepła, oleju, ostrych krawędzi lub ruchomych części. Uszkodzone lub poplątane przewody zwiększają ryzyko porażenia prądem.
e) Jeśli nie można uniknąć używania urządzenia w środowisku wilgotnym, należy stosować wyłącznik różnicowo-prądowy (RCD). Używanie RCD zmniejsza ryzyko porażenia prądem.
f) Aby uniknąć porażenia prądem elektrycznym, nie należy zanurzać kabla, wtyczki ani samego urządzenia w wodzie lub innym płynie. Nie wolno używać urządzenia na mokrych powierzchniach.
g) Nigdy nie dotykać nieizolowanych przewodów gołymi rękami.
h) Nie wolno dopuszczać do zamoczenia urządzenia. Ryzyko porażenia prądem!
i) Należy używać wyłącznie źródeł zasilania posiadających uziemienie.

2.2. Bezpieczeństwo w miejscu pracy

a) Nie używać urządzenia w strefie zagrożenia wybuchem, na przykład w obecności łatwopalnych cieczy, gazów lub pyłów.
b) W razie stwierdzenia uszkodzenia lub nieprawidłowości w pracy urządzenia należy je bezzwłocznie wyłączyć i zgłosić to do osoby uprawnionej.
c) W razie wątpliwości czy urządzenie działa poprawnie, należy skontaktować się z serwisem producenta.
d) Naprawy urządzenia może wykonać wyłącznie serwis producenta. Nie wolno dokonywać napraw samodzielnie!
e) W przypadku zaprószenia ognia lub pożaru, do gaszenia urządzenia pod napięciem należy używać wyłącznie gaśnic proszkowych lub śniegowych (CO_2).
f) Zachować instrukcję użytkowania w celu jej późniejszego użycia. W razie, gdyby urządzenie miało zostać przekazane osobom trzecim, to wraz z nim należy przekazać również instrukcję użytkowania.

Pamiętać! Należy chronić dzieci i inne osoby postronne podczas pracy urządzeniem.

2.3. Bezpieczeństwo osobiste

a) Niedozwolone jest obsługiwanie urządzenia w stanie zmęczenia, choroby, pod wpływem alkoholu, narkotyków lub leków, które ograniczają w istotnym stopniu zdolności obsługi urządzenia.

b) Urządzenie nie jest przeznaczone do tego, by było użytkowane przez osoby (w tym dzieci) o ograniczonych funkcjach psychicznych, sensorycznych i umysłowych lub nieposiadające odpowiedniego doświadczenia i/lub wiedzy, chyba że są one nadzorowane przez osobę odpowiedzialną za ich bezpieczeństwo lub otrzymały od niej wskazówki dotyczące tego, jak należy obsługiwać urządzenie.
c) Urządzenie nie jest zabawką. Dzieci powinny być pilnowane, aby nie bawiły się urządzeniem.

2.4. Bezpieczne stosowanie urządzenia

a) Nie należy używać urządzenia, jeśli przełącznik ON/OFF nie działa sprawnie (nie załącza i nie wyłącza się). Urządzenia, które nie mogą być kontrolowane za pomocą przełącznika są niebezpieczne, nie mogą pracować i muszą zostać naprawione.
b) Przed przystąpieniem do regulacji, czyszczenia i konserwacji urządzenie należy odłączyć od zasilania. Taki środek zapobiegawczy zmniejsza ryzyko przypadkowego uruchomienia
c) Nieużywane urządzenia należy przechowywać w miejscu niedostępnym dla dzieci oraz osób nieznających urządzenia lub tej instrukcji obsługi. Urządzenia są niebezpieczne w rękach niedoświadczonych użytkowników.
d) Utrzymywać urządzenie w dobrym stanie technicznym.
e) Urządzenie należy chronić przed dziećmi.
f) Naprawa oraz konserwacja urządzeń powinna być wykonywana przez wykwalifikowane osoby przy użyciu wyłącznie oryginalnych części zamiennych. Zapewni to bezpieczeństwo użytkowania.
g) Aby zapewnić zaprojektowaną integralność operacyjną urządzenia, nie należy usuwać zainstalowanych fabrycznie osłon lub odkręcać śrub.
h) Przy transportowaniu i przenoszeniu urządzenia z miejsca magazynowania do miejsca użytkowania należy uwzględnić zasady bezpieczeństwa i higieny pracy przy ręcznych pracach transportowych obowiązujących w kraju, w którym urządzenia są użytkowane.
i) Zabrania się przesuwania, przestawiania i obracania urządzenia będącego w trakcie pracy.
j) Należy regularnie czyścić urządzenie, aby nie dopuścić do trwałego osadzenia się zanieczyszczeń.
k) Urządzenie nie jest zabawką. Czyszczenie i konserwacja nie mogą być wykonywane przez dzieci bez nadzoru osoby dorosłej.
l) Jedzenie oraz napoje mogą być przechowywane w urządzeniu tylko w oryginalnych opakowaniach lub szczelnych pojemnikach.
m) Nie należy przechowywać w urządzeniu ciężkich, trujących ani korodujących przedmiotów.
n) Nie wolno przechowywać w urządzeniu substancji grożących wybuchem np.: puszek zawierających sprężony łatwopalny gaz.
o) Nie wolno przechowywać w urządzeniu szklanych naczyń z płynami zamarzającymi.
p) UWAGA! Nie należy używać żadnych urządzeń elektrycznych wewnątrz komory urządzenia służącej do przechowywania żywności!
q) Zaleca się aby w trakcie wykonywania czynności wymagających wkładania rąk do urządzenia, ręce były suche, ponieważ w przeciwnym wypadku może to skutkować uszkodzeniem skóry od mrozu.
r) Nie zanurzać urządzenia w wodzie i nie wystawiać urządzenia na działanie warunków atmosferycznych (deszcz, słońce itp.) lub na warunki podwyższonej wilgotności.
s) Nie używać urządzenia w pozycji odwróconej górną pokrywą do ziemi. Zaleca się, aby kąt nachylenia względem ziemi nie przekraczał 40°.
t) Należy regularnie rozmrażać i czyścić urządzenie.
u) Zabrania się używania twardych, metalowych lub ostrych narzędzi do usuwania lodu z komory chłodzącej.
v) Zabrania się przenoszenia urządzenia chwytając za drzwiczki.
w) Trzymać urządzenia z dala od źródeł ognia i ciepła.
x) Należy zapewnić wolną przestrzeń o wymiarach co najmniej 5 cm po bokach i 10 cm z tyłu urządzenia, aby umożliwić prawidłową wentylację.

UWAGA! Pomimo, iż urządzenie zostało zaprojektowane tak, aby było bezpieczne, posiadało odpowiednie środki ochrony oraz pomimo użycia dodatkowych elementów zabezpieczających użytkownika, nadal istnieje niewielkie ryzyko wypadku lub odniesienia obrażeń w trakcie pracy z urządzeniem. Zaleca się zachowanie ostrożności i rozsądku podczas jego użytkowania.

3. Zasady użytkowania

Urządzenie przeznaczone jest do przechowywania w nim produktów spożywczych w niskiej temperaturze. Jest urządzeniem przenośnym (wolnostojącym), może być stosowane w pojazdach, łodziach, przyczepach wyposażonych w instalację elektryczną 12 lub 24V DC.

Produkt jest przeznaczony tylko do użytku domowego!

Odpowiedzialność za wszelkie szkody powstałe w wyniku użytkowania niezgodnego z przeznaczeniem ponosi użytkownik.

3.1. Opis urządzenia

Modele opisywane w tej instrukcji mają te same funkcje, różnią się jedynie pojemnością.

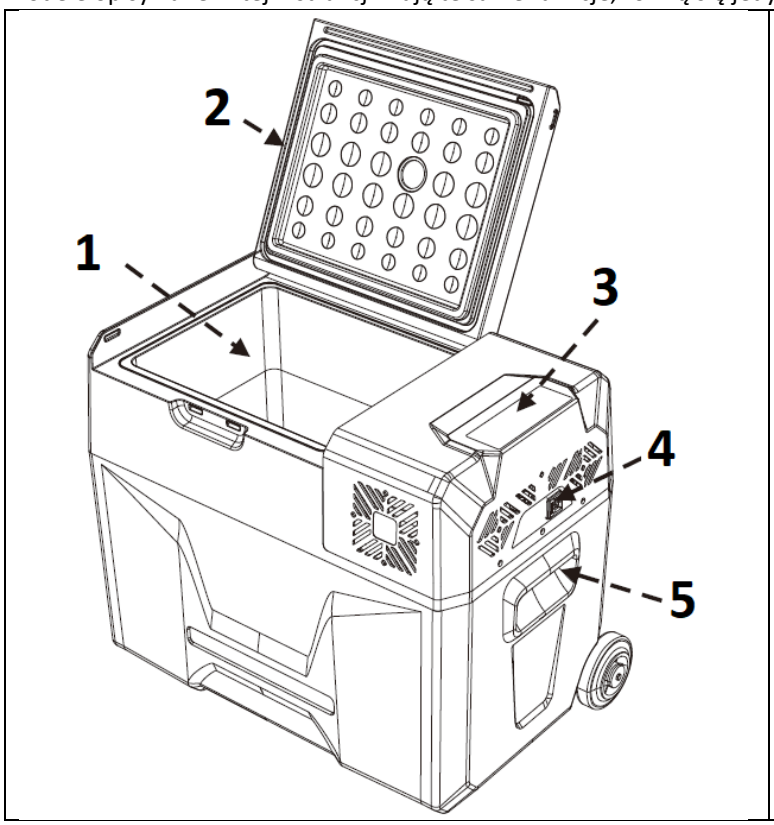

1 – Komora lodówki
2 – Uszczelka
3 – Panel sterowania
4 – Gniazdo zasilania
5 – Uchwyt boczny

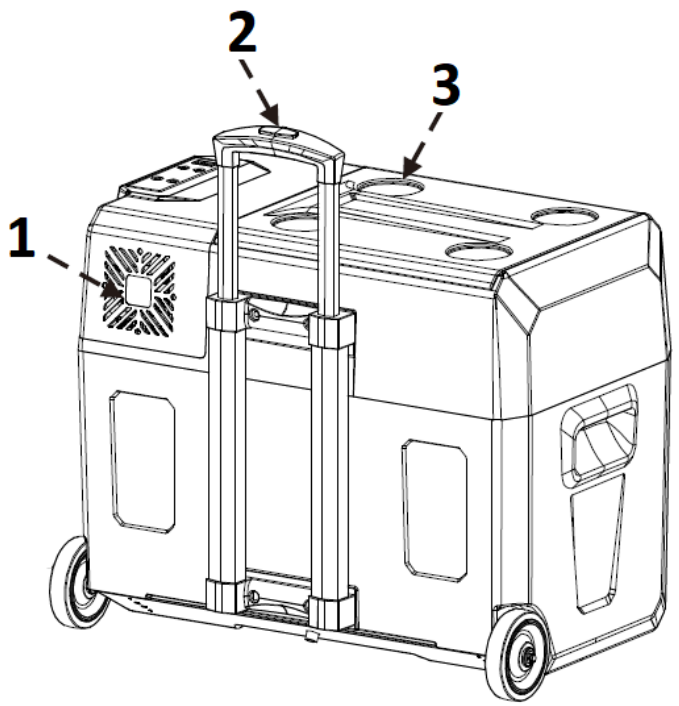

1 – Komora urządzenia
2 – Uchwyt teleskopowy
3 – Uchwyty na kubki

Panel sterowania (taki sam dla obu modeli):

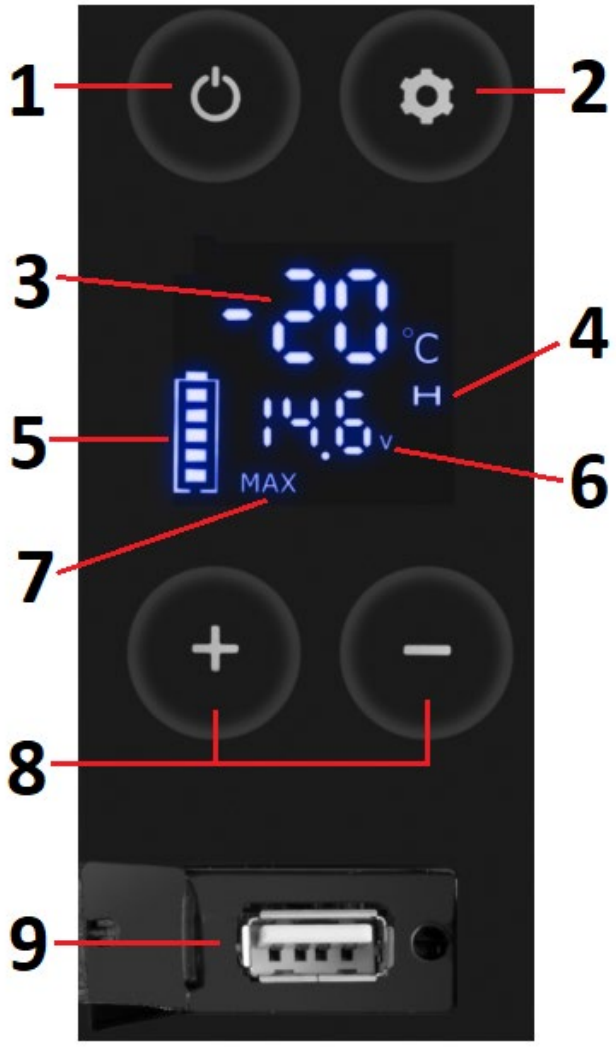

1 – Włącznik zasilania.
2 – Przycisk ustawień.
3 – Wskaźnik aktualnej temperatury wewnątrz lodówki.
4 – Tryb ochrony akumulatora, z którego zasilana jest lodówka.
5 – Aktualny stan akumulatora, z którego zasilana jest lodówka (w celach informacyjnych).
6 – Wskaźnik aktualnego napięcia akumulatora, z którego zasilana jest lodówka.
7 – Tryb chłodzenia (MAX lub ECO)
8 – Przyciski ustawiania temperatury.
9 – Gniazdo USB.

3.2. Przygotowanie do pracy

UMIEJSCOWIENIE URZĄDZENIA

Temperatura otoczenia nie może przekraczać 40°C, a wilgotność względna nie powinna przekraczać 85%. Urządzenie należy ustawić w sposób zapewniający dobrą cyrkulację powietrza. Należy utrzymać minimalny odstęp 10 cm od każdej ściany urządzenia. Urządzenie należy trzymać z dala od wszelkich gorących powierzchni. Urządzenie należy zawsze użytkować na równej, stabilnej, czystej, ognioodpornej i suchej powierzchni i poza zasięgiem dzieci oraz osób o ograniczonych funkcjach psychicznych, sensorycznych i umysłowych. Urządzenie należy umiejscowić w taki sposób, by w dowolnej chwili można się było dostać do wtyczki sieciowej. Należy pamiętać o tym, by zasilanie urządzenia energią odpowiadało danym podanym na tabliczce znamionowej!

Przed pierwszym użyciem umyć wnętrze lodówki przy pomocy wilgotnej szmatki nasączonej letnią wodą z delikatnym detergentem przeznaczonym do kontaktu z żywnością np. płynem do mycia naczyń albo odrobiną sody oczyszczonej. Wytrzeć do sucha przed uruchomieniem.

3.3. Praca z urządzeniem

Podłączyć zasilanie do lodówki przy pomocy odpowiedniego przewodu – zasilacz lub przewód do podłączenia do gniazda zapalniczki samochodowej.

Włącznikiem zasilania uruchomić urządzenie. W tym momencie będzie słyszalny dźwięk i po chwili wyświetlacz pokaże aktualne parametry pracy.

Ustawienie temperatury: ustawić żądaną temperaturę przy pomocy przycisków „+” i „-” na panelu sterowania. Wyświetlana wartość temperatury to aktualna temperatura wewnątrz lodówki, potrzeba trochę czasu aby temperatura osiągnęła ustawioną wartość.

Tryb chłodzenia: można ustawić dwa tryby chłodzenia: **MAX** (szybkie chłodzenie) oraz **ECO** (oszczędzanie energii). W trybie normalnej pracy wcisnąć przycisk ustawień na panelu sterowania aby przełączyć tryb chłodzenia.

Tryb ochrony akumulatora, z którego zasilana jest lodówka: można ustawić trzy tryby ochrony akumulatora, z którego zasilana jest lodówka: H („High” – wysoki), M („Medium” – średni) oraz L („Low” – niski). Aby przełączyć tryb należy w trakcie normalnej pracy lodówki nacisnąć przycisk ustawień na panelu sterowania i przytrzymać go przez co najmniej 3 sekundy do momentu w którym ekran wyświetlacza zacznie migać – wtedy nacisnąć przycisk ustawień ponownie aby przełączyć się na tryb H, M lub L.

Orientacyjne wartości napięcia akumulatorów (mogą wystąpić różnice w zależności od środowiska, w którym jest używana lodówka):

Zasilanie / Tryb	DC 12V		DC 24V	
	Odcięcie zasilania przy:	Włączenie zasilania przy:	Odcięcie zasilania przy:	Włączenie zasilania przy:
L	8.5V	10.9V	21.3V	22.7V
M	10.1V	11.4V	22.3V	23.7V
H	11.1V	12.4V	24.3V	25.7V

Zaleca się aby ustawienie trybu H miało zastosowanie przy podłączeniu urządzenia do zasilania pojazdu, natomiast M lub L miało zastosowanie gdy urządzenie jest podłączone do przenośnego lub zapasowego akumulatora.

Zmiana jednostek temperatury: wyłączyć lodówkę a następnie przycisk ustawień nacisnąć przez 3 sekundy aż wyświetlacz pokaże E1. Nacisnąć ponownie przycisk ustawień aby przełączyć na E5, teraz przyciskami „+” i „-” ustawić żądaną jednostkę temperatury (Celsius lub Fahrenheit).

Resetowanie ustawień: wyłączyć lodówkę a następnie przycisk ustawień nacisnąć przez 3 sekundy aż wyświetlacz pokaże E1, w tym momencie nacisnąć i przytrzymać przez kilka sekund jednocześnie przyciski „+” i „-” aby zresetować ustawienia.

3.4. Czyszczenie i konserwacja

a) Przed każdym czyszczeniem, regulacją, wymianą osprzętu, a także jeżeli urządzenie nie jest używane, należy wyciągnąć wtyczkę sieciową i całkowicie ochłodzić urządzenie.
b) Otworzyć pokrywę i wyjąć zabezpieczenie z otworu odpływu w dolnej części urządzenia.
c) Do czyszczenia powierzchni należy stosować wyłącznie środki niezawierające substancji żrących.
d) Do czyszczenia urządzenia wolno stosować tylko łagodne środki czyszczące przeznaczone do czyszczenia powierzchni mających styczność z żywnością.
e) Po każdym czyszczeniu wszystkie elementy należy dobrze wysuszyć zanim urządzenie zostanie ponownie użyte.
f) Urządzenie należy przechowywać w suchym i chłodnym miejscu chronionym przed wilgocią i bezpośrednim promieniowaniem słonecznym.
g) Zabrania się spryskiwania urządzenia strumieniem wody lub zanurzania urządzenia w wodzie.
h) Należy pamiętać, aby przez otwory wentylacyjne znajdujące się w obudowie nie dostała się woda.
i) Należy wykonywać regularne przeglądy urządzenia pod kątem jego sprawności technicznej oraz wszelkich uszkodzeń.
j) Do czyszczenia należy używać miękkiej, wilgotnej ściereczki.
k) Do czyszczenia nie wolno używać ostrych i/lub metalowych przedmiotów (np. drucianej szczotki lub metalowej łopatki), ponieważ mogą one uszkodzić powierzchnię materiału, z którego wykonane jest urządzenie.

l) Nie czyścić urządzenia substancjami o odczynie kwasowym, środkami przeznaczenia medycznego, rozcieńczalnikami, paliwem, olejami lub innymi substancjami chemicznymi. Może to spowodować uszkodzenie urządzenia.

m) Rozmrażanie: wyłączyć urządzenie i odłączyć je całkowicie od zasilania. Wyjąć wszystkie produkty z lodówki. Pokrywę pozostawić otwartą i wycierać wodę pochodzącą z rozmrożenia. **Nigdy nie używać twardych lub spiczastych narzędzi do usuwania lub luzowania przedmiotów, które zamarzły wewnątrz lodówki.**

USUWANIE ZUŻYTYCH URZĄDZEŃ:

Po zakończeniu okresu użytkowania nie wolno usuwać niniejszego produktu poprzez normalne odpady komunalne, lecz należy go oddać do punktu zbiórki i recyklingu urządzeń elektrycznych i elektronicznych. Informuje o tym symbol, umieszczony na produkcie, instrukcji obsługi lub opakowaniu. Zastosowane w urządzeniu tworzywa nadają się do powtórnego użycia zgodnie z ich oznaczeniem. Dzięki powtórnemu użyciu, wykorzystaniu materiałów lub innym formom wykorzystania zużytych urządzeń wnoszą Państwo istotny wkład w ochronę naszego środowiska.

Informacji o właściwym punkcie usuwania zużytych urządzeń udzieli Państwu lokalna administracja.

KODY BŁĘDÓW:

Kod błędu	Możliwa przyczyna	Działanie
F1	Zbyt niskie napięcie zasilania.	Przełączyć tryb ochrony akumulatora z wysokiego na średni lub ze średniego na niski
F2	Wentylator skraplacza jest przeciążony.	Odłączyć zasilanie na 5 minut i włączyć urządzenie ponownie. Jeśli problem się pojawia ponownie, skontaktować się z serwisem.
F3	Kompresor włącza się zbyt często.	Odłączyć zasilanie na 5 minut i włączyć urządzenie ponownie. Jeśli problem się pojawia ponownie, skontaktować się z serwisem.
F4	Kompresor nie załącza się.	Odłączyć zasilanie na 5 minut i włączyć urządzenie ponownie. Jeśli problem się pojawia ponownie, skontaktować się z serwisem.
F5	Przegrzewanie się kompresora i elektroniki.	Odłączyć zasilanie na 5 minut i włączyć urządzenie ponownie. Jeśli problem się pojawia ponownie, skontaktować się z serwisem.
F6	Sterownik nie odczytuje parametrów urządzenia.	Odłączyć zasilanie na 5 minut i włączyć urządzenie ponownie. Jeśli problem się pojawia ponownie, skontaktować się z serwisem.
F7 lub F8	Czujnik temperatury jest uszkodzony.	Skontaktować się z serwisem.

Tento návod k použití byl přeložen strojově. Vždy se snažíme o poskytnutí přesného překladu. Žádný strojový překlad však není dokonalý. Rovněž neslouží k nahrazení překladu lidskou osobou. Oficiální návod k použití je dostupný v anglické verzi. Případné nesrovnalosti nebo rozdíly v překladu nejsou závazné a nemají žádný právní účinek pro účely dodržování předpisů nebo jejich vymáhání. V případě jakýchkoli otázek ohledně správnosti informací uvedených v návodu k použití se řiďte anglickou verzí tohoto obsahu. Jedná se o oficiální verzi.

Technické údaje

Popis parametru	Hodnota parametru
Název výrobku	Auto Lednice
Model	MSW-CRF52A
Napájecí napětí [V~]	12/24V DC
Jmenovitý výkon [W]	60
Třída ochrany	III
Chladivo / množství [g]	R600a (20 g)
Teplotní rozsah [°C]	-20 ÷ 20
Klimatická třída	T/ST/N/SN
Objem [L]	52
Rozměry [šířka x hloubka x výška] [mm]	600 x 410 x 530
Hmotnost [kg]	15,8

1. Všeobecný popis

Účelem tohoto návodu je pomoci při bezpečném a spolehlivém používání. Výrobek je navržený a vyrobený přísně podle technických pokynů pomocí nejnovějších technologií a komponentů a při zachování nejvyšších standardů kvality.

NEŽ ZAČNETE PRACOVAT SE ZAŘÍZENÍM, PEČLIVĚ SI PROČTĚTE TENTO NÁVOD, ABYSTE POROZUMĚLI VŠEM JEHO POKYNŮM.

Abyste zajistili dlouhý a spolehlivý provoz zařízení, ujistěte se, že jej provozujete a udržujete správně podle pokynů v tomto návodu k použití. Technické údaje a specifikace uvedené v těchto pokynech k obsluze jsou aktuální. Výrobce si vyhrazuje právo na změny za účelem zlepšení kvality. S ohledem na technický pokrok a možnosti snížení hluku je jednotka navržena a postavena tak, aby rizika vyplývající z emisí hluku byla snížena na nejnižší možnou míru.

Vysvětlení symbolů

	Výrobek splňuje požadavky příslušných bezpečnostních norem.
	Před použitím se seznamte s pokyny.
	Recyklovatelný výrobek.
	POZOR! nebo VAROVÁNÍ! nebo PAMATUJ! popisující situaci (obecné varovné znamení).
	UPOZORNĚNÍ! Výstraha před úrazem elektrickým proudem!
	UPOZORNĚNÍ! Nebezpečí požáru – hořlavé materiály!

UPOZORNĚNÍ! Ilustrace použité v těchto pokynech k obsluze slouží pouze k náhledu a v některých detailech se mohou lišit od skutečného vzhledu výrobku.

2. Bezpečnost používání

UPOZORNĚNÍ! Přečtěte si všechna bezpečnostní varování a pokyny. Nedodržení varování a pokynů může mít za následek úraz elektrickým proudem, požár a/nebo vážné zranění nebo smrt.

Termín „zařízení“ nebo „produkt“ ve varováních a v popisu návodu se vztahuje
Autochladnička

2.1. Elektrická bezpečnost

a) Zástrčka zařízení musí odpovídat zásuvce. Zástrčku v žádném případě nijak neupravujte. Originální zástrčky a zásuvky snižují riziko zasažení elektrickým proudem.
b) Nedotýkejte se uzemněných částí, jako jsou trubky, ohřívače, kamna a chladničky. Pokud je vaše tělo uzemněno a dotýkáte se zařízení při přímém dešti, mokrém chodníku nebo při práci ve vlhkém prostředí, hrozí zvýšené riziko úrazu elektrickým proudem. Vniknutí vody do zařízení zvyšuje riziko jeho poškození a zasažení elektrickým proudem.
c) Nedotýkejte se zařízení mokrýma nebo vlhkýma rukama.
d) Kabel používejte podle pokynů. Nikdy ho nepoužívejte k přenášení zařízení nebo k vytahování zástrčky ze zásuvky. Udržujte kabel mimo zdroje tepla, oleje, ostré hrany nebo pohyblivé části. Poškozené nebo spletené kabely zvyšují riziko zasažení elektrickým proudem.
e) Pokud se nelze vyhnout používání zařízení ve vlhkém prostředí, musí být použito jištění proudovým chráničem (RCD). Používání RCD snižuje riziko úrazu elektrickým proudem.
f) Pro zabránění zasažení elektrickým proudem nevkládejte kabel, zástrčku ani samotné zařízení do vody ani jiné kapaliny. Je zakázáno používat zařízení na mokrých površích.
g) Nikdy se nedotýkejte neizolovaných vodičů holýma rukama.
h) Zařízení nenamáčejte. Výstraha před úrazem elektrickým proudem!
i) Používejte výhradně uzemněné zdroje napájení.

2.2. Bezpečnost na pracovišti

a) Nepoužívejte zařízení v zóně s rizikem výbuchu, například v přítomnosti hořlavých tekutin, plynů nebo prášků.
b) Zjistíte-li poškození nebo nesrovnalosti v provozu výrobku, ihned jej vypněte a nahlaste oprávněné osobě.
c) V případě pochybností, zda zařízení funguje, kontaktujte technický servis výrobce.
d) Opravy zařízení může provádět pouze servis výrobce. Je zakázáno provádět opravy svépomocně!
e) V případě vznícení nebo požáru používejte pouze práškové nebo sněhové (CO2) hasicí přístroje k potlačení zařízení pod napětím.
f) Uschovejte návod na použití zařízení za účelem jeho dalšího použití v budoucnu. Pokud má být zařízení předáno třetím osobám, předejte současně s ním rovněž pokyny k používání.

Zapamatujte si! Během práce se zařízením chraňte děti a jiné, okolní osoby.

2.3. Osobní bezpečnost

a) Toto zařízení nepoužívejte, pokud jste unavení, nemocní nebo pod vlivem alkoholu, drog nebo léků, které by mohly zhoršit vaši schopnost ovládat zařízení.
b) Zařízení není určeno pro použití osobami (včetně dětí) se sníženými mentálními, smyslovými nebo intelektuálními funkcemi nebo osobami, které nemají zkušenosti a/nebo znalosti, pokud nejsou pod dohledem nebo nebyly poučeny osobou odpovědnou za jejich bezpečnost, jak ovládat zařízení.
c) Toto zařízení není hračka. Zabraňte dětem, aby si se zařízením hrály.

2.4. Bezpečné používání zařízení

a) Zařízení nepoužívejte, pokud vypínač ON/OFF nefunguje správně (nezapíná a nevypíná). Zařízení, která nemohou být kontrolována pomocí přepínače, jsou nebezpečná, nesmějí se používat a musejí být opravena.
b) Před nastavováním, čištěním nebo servisem odpojte zařízení od napájení. Takové preventivní opatření snižuje riziko náhodné aktivace
c) Nepoužívané produkty uchovávejte mimo dosah dětí a kohokoli, kdo není obeznámen se zařízením nebo s tímto návodem. V rukou nezkušených uživatelů jsou tato zařízení nebezpečná.
d) Udržujte zařízení v dobrém technickém stavu.
e) Zařízení chraňte před dětmi.
f) Opravu a údržbu zařízení musí provádět kvalifikovaní pracovníci pomocí výhradně originálních náhradních dílů. Bude tak zajištěno bezpečné používání.
g) Aby byla zajištěna provozní integrita jednotky tak, jak byla navržena, neodstraňujte kryty instalované výrobcem ani šrouby.
h) Při přepravě a přenášení zařízení z místa jeho uložení na místo použití dbejte zásad bezpečnosti a ochrany zdraví při ručních přepravních pracích platných v zemi, v níž jsou zařízení používána.
i) Je-li zařízení v provozu, je zakázáno ho přesouvat, otáčet a jakkoliv s ním manipulovat.
j) Zařízení pravidelně čistěte, aby nedošlo k trvalému usazování nečistot.
k) Zařízení není hračka. Čištění a údržbu nesmějí provádět děti bez dozoru dospělé osoby.
l) Jídlo a nápoje je možné uchovávat v zařízení pouze v původních obalech nebo utěsněných nádobách.
m) Ve spotřebiči neskladujte těžké, jedovaté nebo korozívní předměty.
n) V zařízení není dovoleno skladovat výbušné látky, např. plechovky obsahující stlačený hořlavý plyn.
o) Skleněné nádoby s mrazicími kapalinami nesmějí být v zařízení uchovány.
p) UPOZORNĚNÍ! Nepoužívejte žádná elektrická zařízení uvnitř prostoru zařízení pro skladování potravin!
q) Doporučuje se, aby při provádění činností, které vyžadují vložení rukou do zařízení, byly ruce suché, protože jinak by to mohlo vést k poškození pokožky mrazem.
r) Neponořujte zařízení do vody a nevystavujte jej povětrnostním vlivům (déšť, slunce apod.) nebo podmínkám zvýšené vlhkosti.
s) Nepoužívejte zařízení v poloze obrácené s horním krytem směrem k zemi. Doporučuje se, aby úhel sklonu k zemi nepřesahoval 40°.
t) Zařízení pravidelně odmrazujte a čistěte.
u) K odstraňování ledu z chladicí komory je zakázáno používat tvrdé, kovové nebo ostré nástroje.
v) Je zakázáno přenášet zařízení uchopením za dveře.
w) Zařízení nepoužívejte ani neukládejte v blízkosti zdrojů ohně a tepla.
x) Ujistěte se, že je volný prostor alespoň 5 cm po stranách a 10 cm v zadní části spotřebiče pro správné větrání.

UPOZORNĚNÍ! Přestože zařízení bylo navrženo tak, aby bylo bezpečné a mělo dostatečné ochranné prostředky a navzdory použití dalších bezpečnostních prvků chránících uživatele, existuje i nadále malé riziko úrazu či zranění při práci se zařízením. Doporučujeme, abyste při používání s výrobkem nakládali opatrně a rozumně.

3. Návod k použití

Zařízení je určeno pro skladování potravin při nízké teplotě. Jedná se o přenosné (volně stojící) zařízení, které lze použít ve vozidlech, lodích a přívěsech vybavených elektrickým systémem 12 nebo 24 V DC.
Výrobek je určen pouze pro domácí použití!
Za případné škody způsobené nesprávným používáním odpovídá provozovatel.

3.1. Přehled produktů

Modely popsané v tomto návodu mají stejné funkce, liší se pouze kapacitou.

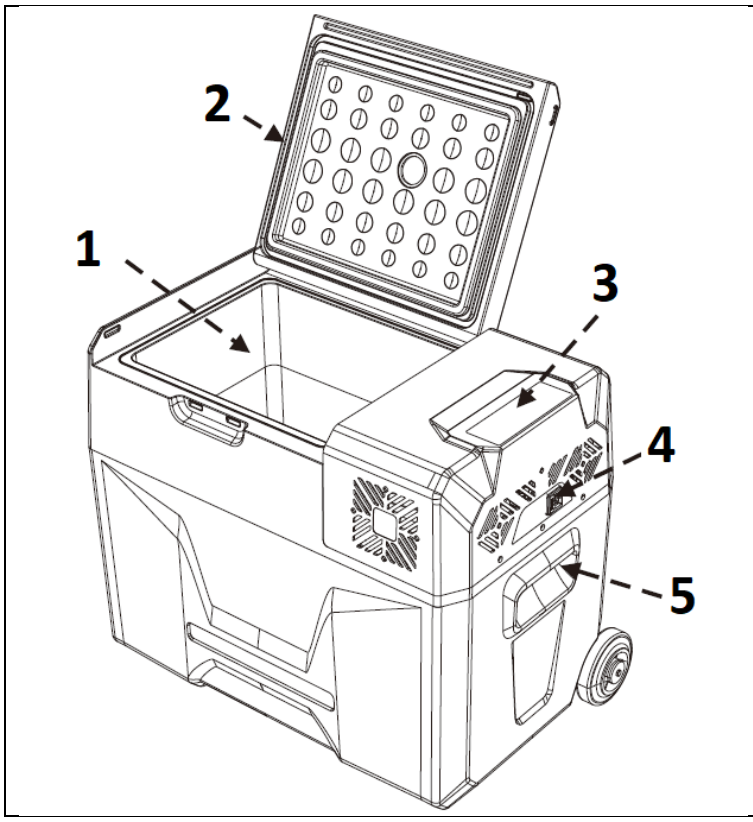

1 - Chladicí oddíl
2 - Těsnění
3 – Ovládací panel
4 - Napájecí zásuvka
5 - Boční rukojeť

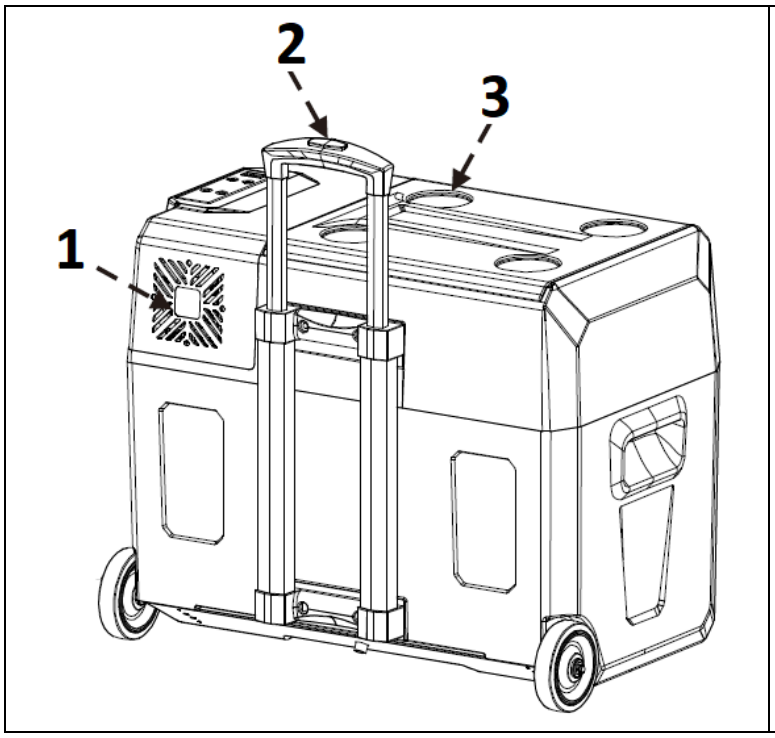

1 - Prostor pro zařízení
2 - Teleskopická rukojeť
3 - Držáky pohárů

Ovládací panel (stejný pro oba modely):

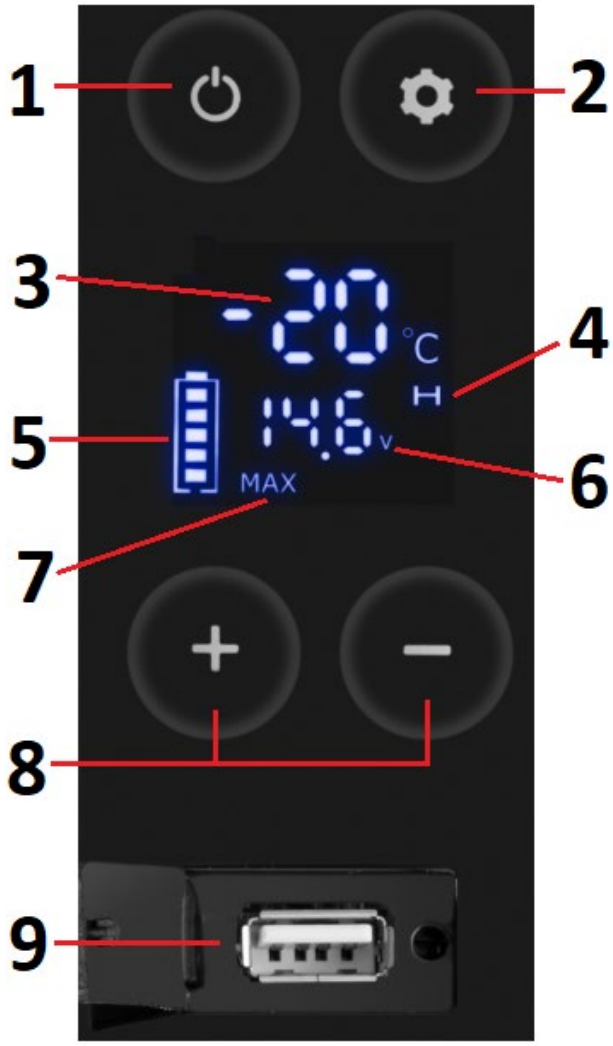

1 - Vypínač.
2 - Tlačítko Nastavení.
3 - Ukazatel aktuální teploty uvnitř chladničky.
4 - Režim ochrany baterie, ze kterého je chladnička napájena.
5 - Aktuální stav baterie, ze které je chladnička napájena (pro informaci).
6 - Ukazatel aktuálního napětí baterie, ze které je chladnička napájena.
7 - Režim chlazení (MAX nebo ECO)
8 - Tlačítka pro nastavení teploty.
9 - USB zásuvka.

3.2. Příprava k práci

UMÍSTĚNÍ ZAŘÍZENÍ

Teplota prostředí nesmí překračovat 40 °C a relativní vlhkost by neměla překračovat 85 %. Zařízení postavte tak, aby byla zajištěna dostatečná cirkulace vzduchu. Udržujte minimální vzdálenost 10 cm od každé stěny zařízení. Zařízení používejte v dostatečné vzdálenosti od horkých ploch. Vždy používejte jednotku na rovném, stabilním, čistém, ohnivzdorném a suchém povrchu a mimo dosah dětí a osob s narušenými mentálními, smyslovými a intelektuálními funkcemi. Umístěte jednotku tak, aby byla hlavní zástrčka kdykoli dostupná. Nezapomeňte, že napájení zařízení musí odpovídat údajům uvedeným na typovém štítku!

Před prvním použitím vyčistěte vnitřek chladničky vlhkým hadříkem namočeným ve vlažné vodě s jemným čisticím prostředkem určeným pro styk s potravinami, např. Před zahájením provozu ji osušte.

3.3. Práce se zařízením.

Připojte zdroj k lednici pomocí vhodného kabelu - napájecího zdroje nebo kabelu pro připojení do zásuvky autozapalovače.

Ke spuštění zařízení použijte vypínač. V tomto okamžiku se ozve zvuk a po chvíli se na displeji zobrazí aktuální provozní parametry.

Nastavení teploty : nastavte požadovanou teplotu pomocí tlačítek „+“ a „-“ na ovládacím panelu. Zobrazená hodnota teploty je aktuální teplota uvnitř chladničky, nějakou dobu trvá, než teplota dosáhne nastavené hodnoty.

Režim chlazení : Můžete nastavit dva režimy chlazení: **MAX** (rychlé chlazení) a **ECO** (úspora energie). V normálním provozu stiskněte tlačítko nastavení na ovládacím panelu pro přepnutí režimu chlazení.

Režim ochrany baterie , ze kterého je chladnička napájena: Můžete nastavit tři ochranné režimy pro baterii, ze které je chladnička napájena: H ("Vysoká"), M ("Střední") a L ("Nízká"). Chcete-li přepnout režimy, stiskněte během normálního provozu chladničky tlačítko nastavení na ovládacím panelu a podržte jej po dobu alespoň 3 sekund, dokud obrazovka nezačne blikat – poté znovu stiskněte tlačítko nastavení pro přepnutí do režimu H, M nebo L.

Orientační hodnoty napětí baterie (v závislosti na prostředí, ve kterém je chladnička používána, se mohou lišit):

Napájecí zdroj / Stav	DC 12 V		DC 24 V	
	Vypnutí napájení v:	Zapnout v:	Vypnutí napájení v:	Zapnout v:
L	8.5V	10.9V	21.3V	22.7V
M	10.1V	11.4V	22.3V	23.7V
H	11.1V	12.4V	24.3V	25.7V

Doporučuje se, aby nastavení režimu H bylo použito, když je zařízení připojeno k napájení vozidla, zatímco M nebo L by mělo platit, když je zařízení připojeno k přenosné nebo záložní baterii.

Změna jednotek teploty : vypněte chladničku a poté stiskněte tlačítko nastavení na 3 sekundy, dokud se na displeji nezobrazí E1. Dalším stisknutím tlačítka nastavení přepnete na E5, nyní pomocí tlačítek „+“ a „-“ nastavte požadovanou jednotku teploty (Celsius nebo Fahrenheit).

Resetování nastavení : vypněte chladničku a poté stiskněte tlačítko nastavení na 3 sekundy, dokud se na displeji nezobrazí E1, v tomto okamžiku stiskněte a podržte tlačítka „+“ a „-“ současně na několik sekund, abyste resetovali nastavení.

3.4. ČISTĚNÍ A ÚDRŽBA

a) Před každým čištěním, seřízením, výměnou vybavení a rovněž není-li zařízení používáno, vytáhněte síťovou zástrčku a zařízení nechejte zcela vychladnout.
b) Otevřete kryt a odstraňte ochranu z vypouštěcího otvoru ve spodní části zařízení.
c) K čištění povrchů používejte pouze nekorozivní čisticí prostředky.
d) Na čistění zařízení používejte pouze jemné čisticí přípravky na čistění ploch určených pro styk s potravinami.
e) Po každém čištění by měly být všechny části před opětovným použitím zařízení důkladně vysušeny.
f) Zařízení uchovávejte na suchém a chladném místě chráněném před vlhkostí a přímým slunečním zářením.
g) Na zařízení nestříkejte vodu ani ho nevkládejte do vody.
h) Dejte pozor, aby skrze otvory, které se nacházejí na krytu, nepronikla voda.
i) Zařízení pravidelně kontrolujte z hlediska jeho technické funkčnosti a na jakákoli poškození.
j) Na čistění používejte měkký a vlhký hadřík.
k) Nepoužívejte ostré a/nebo kovové předměty (např. drátěný kartáč nebo kovovou špachtli), protože by mohly poškodit povrch materiálu, ze kterého je spotřebič vyroben.
l) Nečistěte jednotku kyselými látkami, lékařskými prostředky, ředidly, palivem, oleji nebo jinými chemikáliemi. Mohlo by dojít k poškození zařízení.
m) Rozmrazování: vypněte zařízení a zcela jej odpojte od napájení. Vyjměte všechny potraviny z chladničky. Nechte víko otevřené a setřete vodu pocházející z rozmrazování. **Nikdy nepoužívejte tvrdé nebo špičaté nástroje k vyjímání nebo uvolňování předmětů, které zmrzly uvnitř chladničky.**

LIKVIDACE OPOTŘEBOVANÝCH ZAŘÍZENÍ.

Po skončení životnosti toto zařízení nelikvidujte s normálním komunálním odpadem, ale odevzdejte ho do sběrného dvora za účelem recyklace elektrických a elektronických zařízení. To je označeno symbolem na produktu, návodu k obsluze nebo obalu. Plasty použité v zařízení jsou vhodné pro opakované použití v souladu s jejich označením. Opětovným použitím, recyklací nebo aplikací jiných forem využití odpadních strojů významně přispíváte k ochraně našeho životního prostředí.
Informace o příslušném sběrném dvoře pro likvidaci vyřazených zařízení Vám poskytne orgán místní samosprávy.

CHYBOVÉ KÓDY:

Chybový kód	**Možná příčina**	**Řešení**
F1	Napájecí napětí je příliš nízké.	Přepněte režim ochrany baterie z vysokého na střední nebo ze středního na nízký
F2	Ventilátor kondenzátoru je přetížený.	Odpojte napájení na 5 minut a znovu zapněte zařízení. Pokud se problém objeví znovu, kontaktujte servisní středisko.
F3	Kompresor se zapíná příliš často.	Odpojte napájení na 5 minut a znovu zapněte zařízení. Pokud se problém objeví znovu, kontaktujte servisní středisko.
F4	Kompresor se nezapne.	Odpojte napájení na 5 minut a znovu zapněte zařízení. Pokud se problém objeví znovu, kontaktujte servisní středisko.
F5	Přehřátí kompresoru a elektroniky.	Odpojte napájení na 5 minut a znovu zapněte zařízení. Pokud se problém objeví znovu, kontaktujte servisní středisko.
F6	Regulátor nečte parametry zařízení.	Odpojte napájení na 5 minut a znovu zapněte zařízení. Pokud se problém objeví znovu, kontaktujte servisní středisko.
F7 nebo F8	Teplotní čidlo je vadné.	Kontaktujte servisní středisko

Ce manuel d'utilisation a été traduit à l'aide d'une traduction automatique pour votre confort. Des efforts raisonnables ont été faits pour vous fournir une traduction précise ; cependant, aucune traduction automatique n'est parfaite et ne pourra jamais remplacer les traducteurs humains. La version anglaise est la version officielle de nos manuels d'utilisation. Toute divergence ou différence créée par la traduction n'est pas contraignante et n'a aucun effet juridique à des fins de conformité ou d'application. En cas de questions relatives à l'exactitude des informations contenues dans le manuel d'utilisation, veuillez-vous référer à la version anglaise de ces contenus en tant que version officielle.

Caractéristiques techniques

Description du paramètre	Valeur du paramètre
Nom de produit	Glacière pour la voiture
Modèle	MSW-CRF52A
Tension d'alimentation [V~]	12/24V CC
Puissance nominale [W]	60
Classe de protection	III
Réfrigérant / quantité [g]	R600a(20g)
Plage des températures [°C]	-20 ÷ 20
Classe climatique	T/ST/N/SN
Capacité [L]	52
Dimensions Largeur x Profondeur x Hauteur ; mm]	600 x 410 x 530
Poids [kg]	15,8

1. Description générale

Le manuel est destiné à aider à une utilisation sûre et fiable. Le produit est conçu et fabriqué dans un respect strict des spécifications techniques, avec les technologies et les composants les plus récents et conformément aux normes de qualité les plus élevées.

VEUILLEZ LIRE ATTENTIVEMENT LE PRÉSENT MODE D'EMPLOI AVANT DE COMMENCER À UTILISER LE PRODUIT.

Pour assurer un fonctionnement durable et fiable de l'appareil, assurez-vous de l'utiliser et de l'entretenir correctement en suivant les directives de ce manuel d'instructions. Les données techniques et les spécifications de ce manuel sont à jour. Le fabricant se réserve le droit d'apporter des modifications pour améliorer la qualité. Tenant compte des progrès techniques et de la possibilité de réduire le bruit, l'unité est conçue et construite de manière à ce que les risques résultant des émissions sonores soient réduits au niveau le plus bas possible.

Explication des symboles

	Le produit répond aux exigences des normes de sécurité applicables.
	Veuillez lire attentivement le mode d'emploi ci-dessous avant d'utiliser le produit.
	Produit recyclable.
	AVERTIR! ou ATTENTION ! ou SOUVENEZ-VOUS ! décrivant une situation (signe d'avertissement général).
	ATTENTION ! Risque d'électrocution !

	ATTENTION ! Risque d'incendie - matériaux inflammables !

ATTENTION ! Les illustrations de ce manuel sont fournies à titre indicatif uniquement et peuvent différer dans certains détails du produit réel.

2. Sécurité de l'exploitation

ATTENTION ! Lire tous les avertissements et instructions de sécurité. Le non-respect des avertissements et des instructions peut entraîner un choc électrique, un incendie et/ou des blessures graves ou la mort.

Le terme « appareil » ou « produit » dans les avertissements et la description des instructions fait référence à Glacière pour la voiture

2.1. Sécurité électrique

a) La fiche de l'appareil doit être compatible avec la prise de courant. Ne pas modifier la fiche de quelque manière que ce soit. Les fiches d'origine et les prises correspondantes réduisent le risque d'électrocution.
b) Évitez tout contact avec des pièces mises à la terre telles que des tuyaux, des radiateurs, des cuisinières et des réfrigérateurs. Il existe un risque accru de choc électrique si votre corps est mis à la terre et touche l'appareil alors qu'il est exposé à la pluie directe, à une chaussée mouillée ou lorsque vous travaillez dans un environnement humide. La pénétration d'eau dans l'appareil augmente le risque d'endommagement et d'électrocution.
c) Ne pas toucher à l'appareil avec des mains mouillées ou humides.
d) Ne pas utiliser le câble de manière non conforme. Ne jamais l'utiliser pour déplacer l'appareil ou pour retirer la fiche de la prise. Gardez le cordon à l'écart des sources de chaleur, de l'huile, des arêtes vives ou des pièces mobiles. Les fils endommagés ou emmêlés augmentent le risque d'électrisation.
e) S'il est impossible d'éviter l'utilisation de l'appareil dans un environnement humide, il est nécessaire d'utiliser un dispositif de courant résiduel (RCD). L'utilisation d'un dispositif de courant résiduel RCD réduit le risque d'électrocution.
f) Afin d'éviter tout risque d'électrocution, ne pas immerger le câble, la fiche ou le dispositif lui-même dans l'eau ou tout autre liquide. Ne pas utiliser l'appareil sur des surfaces humides. Ne pas utiliser l'appareil sur des surfaces humides.
g) Ne touchez pas les câbles non isolés avec les mains nus.
h) Ne laissez pas l'appareil être mouillé. Risque d'électrocution !
i) Utilisez uniquement des sources d'alimentation électrique mises à la terre.

2.2. Sécurité au travail

a) Ne pas utiliser l'appareil dans une zone à risque d'explosion, par exemple en présence de liquides, de gaz ou de poussières inflammables.
b) Si vous constatez des dommages ou des irrégularités dans le fonctionnement du produit, éteignez-le immédiatement et signalez-le à une personne autorisée.
c) En cas de doute sur le fonctionnement de l'appareil, contactez le service technique du fabricant.
d) Le produit ne peut être réparé que par le service après-vente du fabricant. Ne pas réparer l'appareil par ses propres soins !
e) En cas d'allumage ou d'incendie, n'utilisez que des extincteurs à poudre ou à neige (CO_2) pour supprimer l'appareil sous tension.
f) Conserver le mode d'emploi pour référence future. Si l'appareil est confié à des tiers, le mode d'emploi doit également être remis avec celui-ci.

Important ! Protéger les enfants et les autres personnes présentes lors de l'utilisation de l'appareil.

2.3. Sécurité personnelle

a) N'utilisez pas cet appareil si vous êtes fatigué, malade ou sous l'influence de l'alcool, de drogues ou de médicaments qui pourraient altérer votre capacité à utiliser l'appareil.
b) L'appareil n'est pas destiné à être utilisé par des personnes (y compris des enfants) dont les fonctions mentales, sensorielles ou intellectuelles sont réduites ou par des personnes manquant d'expérience et/ou de connaissances, à moins qu'elles ne soient supervisées ou qu'elles n'aient reçu des instructions d'une personne responsable de leur sécurité sur la façon de faire fonctionner l'appareil.
c) Cet appareil n'est pas un jouet. Surveiller les enfants pour s'assurer qu'ils ne jouent pas avec l'appareil.

2.4. Utilisation sûre de l'appareil

a) N'utilisez pas l'appareil si l'interrupteur marche/arrêt ne fonctionne pas correctement (ne s'allume et ne s'éteint pas). Tout appareil qui ne peut pas être contrôlé par un interrupteur est dangereux, ne doit pas être utilisé et doit être réparé.
b) Débranchez l'appareil de l'alimentation électrique avant le réglage, le nettoyage ou l'entretien. Une telle mesure préventive réduit le risque d'activation accidentelle
c) Gardez les produits inutilisés hors de portée des enfants et de toute personne non familière avec l'appareil ou ce manuel. Tout appareil est dangereux s'il est manipulé par un utilisateur inexpérimenté.
d) Maintenir l'appareil en bon état technique.
e) Sécuriser l'appareil contre les enfants.
f) Les travaux de réparation ou d'entretien ne doivent être effectués que par un personnel qualifié avec des pièces de rechange originales. Cela garantira la sécurité d'utilisation.
g) Pour assurer l'intégrité opérationnelle de l'appareil, ne retirez pas les protections installées en usine ni ne desserrez les vis.
h) Lors du transport et du déplacement de l'appareil du lieu de stockage au lieu d'utilisation, respectez les règles de santé et de sécurité relatives à la manutention manuelle en vigueur dans le pays où l'appareil est utilisé.
i) Il est interdit de déplacer et de manipuler l'appareil lors de son fonctionnement.
j) Nettoyez régulièrement l'appareil afin d'éviter une accumulation permanente de saletés.
k) Cet appareil n'est pas un jouet. Il est interdit aux enfants sans supervision d'une personne adulte d'effectuer les travaux d'entretien et de maintenance.
l) Les aliments et les boissons doivent être conservés dans l'emballage d'origine ou dans des récipients bien fermés.
m) Aucun objet lourd, toxique et/ou corrosif ne doit être conservé dans l'appareil.
n) Ne stockez pas de substances explosives dans l'appareil, par exemple des contenants avec du gaz combustible comprimé.
o) Ne gardez pas de récipients en verre contenant des liquides de congélation dans l'appareil.
p) ATTENTION ! N'utilisez pas de dispositifs électriques a l'intérieur de la chambre du dispositif prévue pour la conservation des produits alimentaires !
q) Pour toutes les opérations nécessitant la mise de mains a l'intérieur de l'appareil, il est recommandé que les mains soient seches pour éviter les dommages de la peau dus au gel.
r) N'immergez pas l'appareil dans l'eau et ne l'exposez pas aux conditions météorologiques (pluie, soleil etc.) ou aux conditions d'humidité accrue.
s) N'utilisez pas l'appareil dans la positions inversée, le couvercle supérieur en bas. Il est recommandé que l'angle d'inclinaison par rapport au sol ne dépasse pas 40°.
t) Dégivrez et nettoyez régulierement l'appareil.
u) Il est interdit d'utiliser les outils durs, en métal ou aigus pour enlever la glace de la chambre de refroidissement.
v) Il est interdit de déplacer l'appareil en saisissant sa porte.
w) Tenez l'appareil à l'écart des sources de chaleur et de feu.
x) Prévoyez un espace libre d'au moins 5 cm sur chaque côté et 10 cm derriere le dispositif pour assurer une ventilation convenable.

ATTENTION ! Bien que l'appareil ait été conçu pour fonctionner en sécurité et muni de protections adéquates et d'éléments supplémentaires protégeant l'utilisateur, il existe toujours un petit risque d'accident ou de blessure lors de la manipulation de l'appareil. Il est recommandé de faire preuve de prudence et de bon sens lors de son utilisation.

3. Mode d'emploi

Ce dispositif est conçu pour conserver les produits alimentaires en basse température. Il s'agit d'un appareil portable (autoportant) qui peut être utilisé dans les véhicules, les bateaux et les remorques équipés d'un système électrique de 12 ou 24 V CC.

Le produit est destiné à un usage domestique uniquement !

L'opérateur est responsable de tout dommage causé par une mauvaise utilisation.

3.1. Présentation du produit

Les modèles décrits dans ce manuel ont les mêmes fonctions, ne différant que par leur capacité.

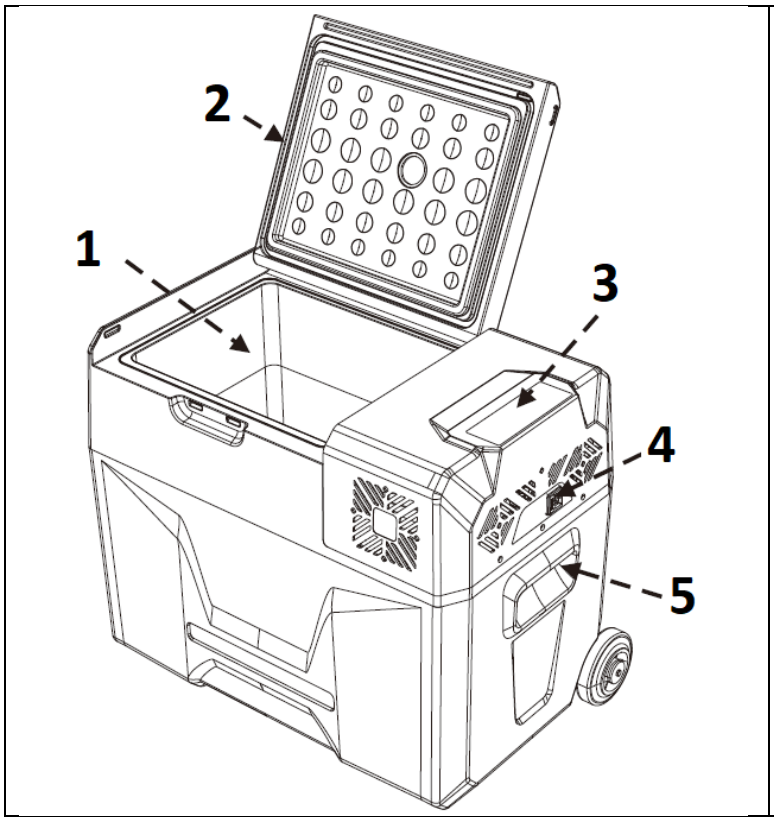

1 - Compartiment réfrigérateur
2 - Joint
3 – Panneau de commande
4 - Prise de courant
5 - Poignée latérale

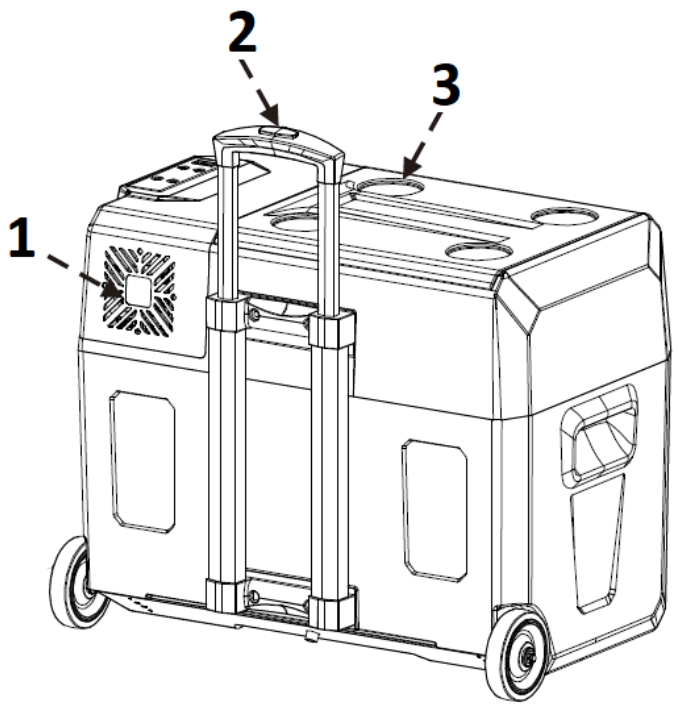

1 - Compartiment appareil
2 - Manche télescopique
3 - Porte-gobelets

Panneau de contrôle (identique pour les deux modèles) :

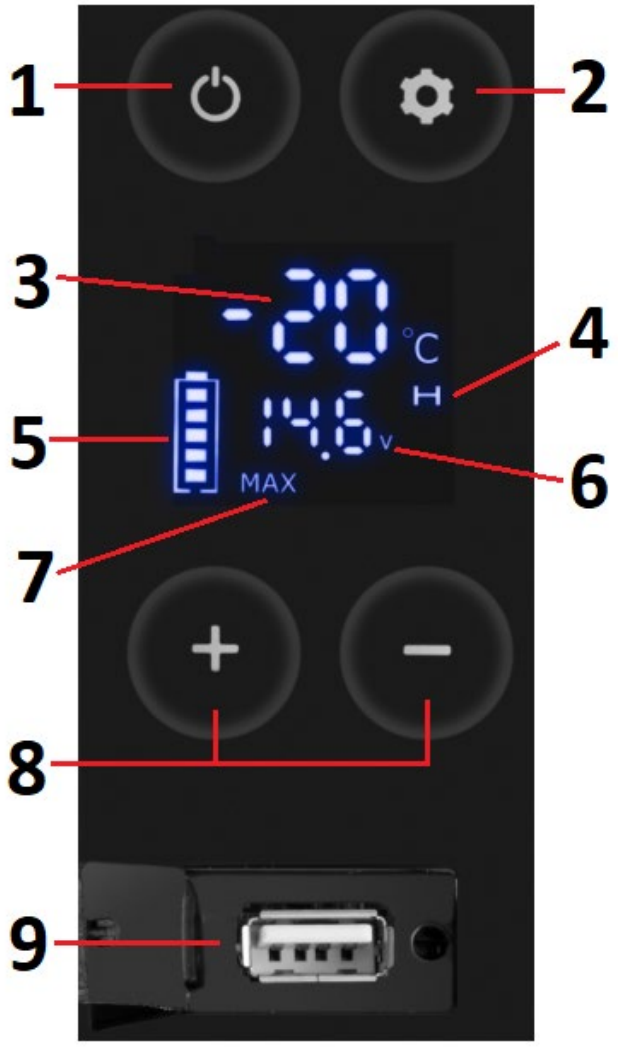

1 - Interrupteur d'alimentation.
2 - Bouton Paramètres.
3 - Indicateur de la température actuelle à l'intérieur du réfrigérateur.
4 - Mode de protection de la batterie à partir de laquelle le réfrigérateur est alimenté.
5 - L'état actuel de la batterie à partir de laquelle le réfrigérateur est alimenté (pour information).
6 - Indicateur de la tension actuelle de la batterie à partir de laquelle le réfrigérateur est alimenté.
7 - Mode refroidissement (MAX ou ECO)
8 - Boutons de réglage de la température.
9 - Prise USB.

3.2. Préparation au fonctionnement

PLACEMENT DE L'APPAREIL :

La température ambiante ne doit pas dépasser 40 °C et l'humidité relative 85 %. Placez l'appareil de manière à assurer une bonne circulation d'air. Respectez une distance minimale de 10 cm de chaque paroi de l'appareil. Gardez l'appareil à l'écart de toute surface chaude. Faites toujours fonctionner l'appareil sur une surface plane, stable, propre, ignifugée et sèche et hors de portée des enfants et des personnes souffrant de troubles mentaux, sensoriels et intellectuels. Placez l'appareil de manière à ce que la prise principale soit accessible à tout moment. Assurez-vous que l'alimentation électrique de l'appareil correspond aux informations indiquées sur la plaque signalétique !

Avant la premiere utilisation, lavez le réfrigérateur a l'intérieur avec un chiffon humide imbibé de l'eau tiede et d'un produit nettoyant doux destiné au contact avec les aliments p.ex. du liquide vaisselle ou un de la bicarbonate de soude. Séchez avant la mise en marche.

3.3. Utilisation de l'appareil

Connectez l'alimentation électrique au réfrigérateur à l'aide d'un câble adapté - une alimentation ou un câble à connecter à la prise allume-cigare.

Utilisez l'interrupteur d'alimentation pour démarrer l'appareil. À ce stade, un son se fera entendre et après un certain temps, l'écran affichera les paramètres de fonctionnement actuels.

Réglage de la température : réglez la température souhaitée à l'aide des boutons "+" et "-" du panneau de commande. La valeur de température affichée est la température actuelle à l'intérieur du réfrigérateur, il faut un certain temps pour que la température atteigne la valeur réglée.

Mode de refroidissement : Vous pouvez définir deux modes de refroidissement : **MAX** (refroidissement rapide) et **ECO** (économie d'énergie). En fonctionnement normal, appuyez sur le bouton de réglage sur le panneau de commande pour changer le mode de refroidissement.

Mode de protection de la batterie à partir de laquelle le réfrigérateur est alimenté : Vous pouvez définir trois modes de protection pour la batterie à partir de laquelle le réfrigérateur est alimenté : H ("Élevé"), M ("Moyen") et L ("Faible"). Pour changer de mode, appuyez sur le bouton des paramètres sur le panneau de commande pendant le fonctionnement normal du réfrigérateur et maintenez-le enfoncé pendant au moins 3 secondes jusqu'à ce que l'écran d'affichage commence à clignoter - puis appuyez à nouveau sur le bouton des paramètres pour passer en mode H, M ou L.

Valeurs indicatives de la tension de la batterie (il peut y avoir des différences selon l'environnement dans lequel le réfrigérateur est utilisé) :

Source d'alimentation / Mode	DC 12V		DC 24V	
	Coupure de courant à :	Mise sous tension à :	Coupure de courant à :	Mise sous tension à :
L	8.5V	10.9V	21.3V	22.7V
M	10.1V	11.4V	22.3V	23.7V
H	11.1V	12.4V	24.3V	25.7V

Il est recommandé que le réglage du mode H s'applique lorsque l'appareil est connecté à l'alimentation du véhicule, tandis que M ou L s'applique lorsque l'appareil est connecté à une batterie portable ou de secours.

Modification des unités de température : éteignez le réfrigérateur puis appuyez sur le bouton de réglage pendant 3 secondes jusqu'à ce que l'écran affiche E1. Appuyez à nouveau sur le bouton de réglage pour passer à E5, utilisez maintenant les boutons "+" et "-" pour régler l'unité de température souhaitée (Celsius ou Fahrenheit).

Réinitialisation des paramètres : éteignez le réfrigérateur, puis appuyez sur le bouton des paramètres pendant 3 secondes jusqu'à ce que l'écran affiche E1, à ce stade, appuyez simultanément sur les boutons "+" et "-" et maintenez-les enfoncés pendant quelques secondes pour réinitialiser les paramètres.

3.4. Nettoyage et entretien

a) Débranchez la fiche de la prise et laissez refroidir complètement l'appareil avant chaque nettoyage, réglage, changement d'outillage ou lorsque l'appareil n'est pas utilisé.
b) Ouvrez le couvercle et retirez la protection du trou de vidange au bas de l'appareil.
c) Utilisez uniquement des produits de nettoyage non corrosifs pour nettoyer les surfaces.
d) Seuls les produits de nettoyage doux conçus pour le nettoyage des surfaces en contact avec les aliments peuvent être utilisés pour nettoyer l'appareil.
e) Après chaque nettoyage, toutes les pièces doivent être soigneusement séchées avant de réutiliser l'appareil.
f) Conservez l'appareil dans un endroit sec et frais, à l'abri de l'humidité et des rayons directs du soleil.
g) Il est interdit de tremper l'appareil avec un jet d'eau ou de l'immerger dans l'eau.
h) Veillez à ce que l'eau ne pénètre pas par les orifices du boîtier.
i) Effectuez des inspections régulières de l'appareil pour vous assurer qu'il est en bon état de fonctionnement et qu'aucun dommage n'est survenu.
j) Nettoyez avec un chiffon doux et légèrement humide.
k) N'utilisez pas d'objets tranchants et/ou métalliques (par exemple une brosse métallique ou une spatule métallique) car ils pourraient endommager la surface du matériau à partir duquel l'appareil est fabriqué.
l) Ne nettoyez pas l'appareil avec des substances acides, des agents médicaux, des diluants, du carburant, des huiles ou d'autres produits chimiques. Ceci peut endommager le dispositif.

m) Dégivrage : éteignez l'appareil et débranchez-le complètement de l'alimentation électrique. Retirez tous les aliments du réfrigérateur. Laissez le couvercle ouvert et essuyez l'eau provenant de la décongélation. **N'utilisez jamais d'outils durs ou pointus pour retirer ou desserrer des articles qui ont gelé à l'intérieur du réfrigérateur.**

ÉLIMINATION DE L'APPAREIL USAGÉ

À la fin de sa vie utile, ce produit ne doit pas être jeté avec les déchets ménagers normaux, mais doit être apporté a un point de collecte pour le recyclage des appareils électriques et électroniques. Ceci est indiqué par le symbole sur le produit, le mode d'emploi ou l'emballage. Les matériaux utilisés dans l'appareil peuvent être réutilisés conformément à leur marquage. En réutilisant, recyclant ou appliquant d'autres formes d'utilisation des machines usagées, vous apportez une contribution significative à la protection de notre environnement.

L'administration locale vous fournira des informations sur le point approprié pour l'élimination des appareils usagés..

CODES D'ERREUR :

Code d'erreur	Cause(s) possible(s)	Action corrective
F1	La tension d'alimentation est trop faible.	Basculer le mode de protection de la batterie de haut à moyen ou de moyen à bas
F2	Le ventilateur du condenseur est surchargé.	Débranchez l'alimentation pendant 5 minutes et rallumez l'appareil. Si le problème réapparaît, contactez le centre de service.
F3	Le compresseur s'allume trop souvent.	Débranchez l'alimentation pendant 5 minutes et rallumez l'appareil. Si le problème réapparaît, contactez le centre de service.
F4	Le compresseur ne s'allume pas.	Débranchez l'alimentation pendant 5 minutes et rallumez l'appareil. Si le problème réapparaît, contactez le centre de service.
F5	Surchauffe du compresseur et de l'électronique.	Débranchez l'alimentation pendant 5 minutes et rallumez l'appareil. Si le problème réapparaît, contactez le centre de service.
F6	Le contrôleur ne lit pas les paramètres de l'appareil.	Débranchez l'alimentation pendant 5 minutes et rallumez l'appareil. Si le problème réapparaît, contactez le centre de service.
F7 ou F8	Le capteur de température est défectueux.	Contacter le service

Questo manuale di istruzioni è stato tradotto con la traduzione automatica. Ci sforziamo costantemente di fornire una traduzione accurata. Tuttavia, nessuna traduzione automatica è perfetta, né intende sostituire la traduzione umana. Il manuale di istruzioni ufficiale è nella versione inglese. Eventuali discrepanze o differenze create dalla traduzione non sono vincolanti e non hanno alcun effetto legale ai fini della conformità o dell'esecuzione. In caso di domande relative all'accuratezza delle informazioni contenute nel manuale di istruzioni, consultare la versione inglese dei contenuti, in quanto questa è la versione ufficiale.

Dati tecnici

Descrizione del parametro	Valore del parametro
Nome del prodotto	Frigorifero per auto
Modello	MSW-CRF52A
Tensione di alimentazione [V~]	12/24 V CC
Potenza nominale [W]	60
Classe di protezione	III
Refrigerante / quantità [g]	R600a(20g)
Intervallo di temperatura [°C]	-20 ÷ 20
Classe climatica	T/ST/N/SN
Capacità [L]	52
Dimensioni [Larghezza x Profondità x Altezza; mm]	600 x 410 x 530
Peso [kg]	15,8

1. Descrizione generale

Il manuale ha lo scopo di assistere in un uso sicuro e affidabile. Il prodotto è progettato e fabbricato rigorosamente secondo le specifiche tecniche utilizzando la tecnologia e i componenti più recenti e mantenendo i più alti standard di qualità.

LEGGERE ATTENTAMENTE E COMPRENDERE QUESTO MANUALE PRIMA DI INIZIARE IL LAVORO.

Per garantire un funzionamento duraturo e affidabile del dispositivo, assicurarsi di utilizzarlo e mantenerlo correttamente seguendo le linee guida in questo manuale di istruzioni. I dati tecnici e le specifiche di questo manuale sono aggiornati. Il produttore si riserva il diritto di apportare modifiche per migliorare la qualità. Tenendo conto del progresso tecnico e della possibilità di ridurre il rumore, l'unità è progettata e costruita in modo tale da ridurre al minimo possibile i rischi derivanti dalle emissioni sonore.

Spiegazione dei simboli

	Il prodotto soddisfa i requisiti degli standard di sicurezza pertinenti.
	Prima dell'uso bisogna prendere visione del manuale.
	Prodotto riciclabile.
	ATTENZIONE! o ATTENZIONE! o RICORDA! descrivere una situazione (segnale di avvertimento generale).
	ATTENZIONE! Pericolo di folgorazione!

	ATTENZIONE! Pericolo di incendio - materiali infiammabili!

ATTENZIONE! Le illustrazioni in questo manuale hanno il carattere illustrativo e possono differire in alcuni dettagli dall'aspetto reale del prodotto.

2. Sicurezza d'uso

ATTENZIONE! Leggere tutte le avvertenze e le istruzioni di sicurezza. La mancata osservanza delle avvertenze e delle istruzioni può provocare scosse elettriche, incendi e/o lesioni gravi o mortali.

Il termine "dispositivo" o "prodotto" nelle avvertenze e nella descrizione delle istruzioni fa riferimento Frigorifero per auto

2.1. Sicurezza elettrica

a) La spina del dispositivo deve essere adattata alla presa. Non modificare la spina in alcun modo. Le spine originali e le prese corrispondenti riducono il rischio di scosse elettriche.
b) Evitare di toccare i componenti con messa a terra come tubi, radiatori, fornelli e frigoriferi. Esiste un rischio maggiore di scosse elettriche se il corpo è collegato a terra e tocca il dispositivo mentre è esposto a pioggia diretta, pavimentazione bagnata o mentre si lavora in un ambiente umido. La penetrazione dell'acqua nel dispositivo aumenta il rischio di danneggiamento o di folgorazione.
c) Non toccare il dispositivo con mani bagnate o umide.
d) Non usare il cavo dell'alimentazione in modo inadeguato. Non utilizzare mai il cavo per trasportare il dispositivo per tirare o estrarre la spina dal contatto. Tenere il cavo lontano da fonti di calore, olio, spigoli vivi o parti in movimento. I cavi danneggiati o aggrovigliati aumentano il rischio di scosse elettriche.
e) Se è inevitabile utilizzare il dispositivo in un ambiente umido, è necessario applicare l'interruttore differenziale (RCD). L'utilizzo di un RCD riduce il rischio di scosse elettriche.
f) Per evitare scosse elettriche, non immergere il cavo, la spina o il dispositivo stesso in acqua o altri liquidi. È vietato utilizzare il dispositivo su superfici bagnate.
g) Non toccare mai i cavi non isolati con le mani nude.
h) Non permettere che l'apparecchio si bagni. Pericolo di folgorazione!
i) Usare solo fonti di alimentazione con messa a terra.

2.2. Sicurezza sul posto di lavoro

a) Non utilizzare il dispositivo in un'area esplosiva, per esempio in presenza di liquidi, gas o polveri infiammabili.
b) Se si riscontrano danni o irregolarità nel funzionamento del prodotto, spegnerlo immediatamente e segnalarlo a una persona autorizzata.
c) In caso di dubbi sul funzionamento del dispositivo, contattare il servizio tecnico del produttore.
d) Le riparazioni devono essere eseguite solo dall'assistenza tecnica del produttore. Riparare il dispositivo in autonomia è severamente vietato!
e) In caso di ignizione o incendio, utilizzare solo estintori a polvere o neve (CO_2) per sopprimere il dispositivo sotto tensione.
f) Conservare il manuale d'istruzioni per il futuro utilizzo. Se il dispositivo deve essere affidato ai terzi, insieme ad esso va consegnato loro anche il manuale d'istruzioni.

Ricordati! Proteggere i bambini e gli estranei mentre il dispositivo è in funzione.

2.3. Sicurezza personale

a) Non utilizzare questo dispositivo se si è stanchi, malati o sotto l'influenza di alcol, droghe o farmaci che potrebbero compromettere la capacità di utilizzare il dispositivo.

b) Il dispositivo non è destinato all'uso da parte di persone (compresi i bambini) con funzioni mentali, sensoriali o intellettive ridotte o persone prive di esperienza e/o conoscenza, a meno che non siano sotto la supervisione o siano state istruite da una persona responsabile della loro sicurezza su come azionare il dispositivo.
c) Il dispositivo non è un giocattolo. I bambini vanno sorvegliati affinché non giochino con il dispositivo.

2.4. Utilizzo sicuro del dispositivo

a) Non utilizzare il dispositivo se l'interruttore ON/OFF non funziona correttamente (non si accende e non si spegne). L'apparecchio che non può essere controllato da un interruttore, non è sicuro, non può funzionare e deve essere riparato.
b) Prima di iniziare la regolazione, la pulizia e la manutenzione dell'apparecchio, occorre scollegarlo dall'alimentazione. Tale misura preventiva riduce il rischio di attivazione accidentale
c) Tenere i prodotti inutilizzati fuori dalla portata dei bambini e di chiunque non abbia familiarità con il dispositivo o con questo manuale. I dispositivi sono pericolosi se utilizzati da persone senza esperienza.
d) Mantenere il dispositivo in buono stato tecnico.
e) Conservare il dispositivo fuori dalla portata dei bambini.
f) La riparazione e la manutenzione delle apparecchiature dovrebbero essere effettuate dal personale qualificato utilizzando esclusivamente parti di ricambio originali. Ciò garantirà un utilizzo sicuro.
g) Per assicurare l'integrità operativa progettata dell'apparecchio, non rimuovere le coperture installate in fabbrica o allentare le viti.
h) Durante il trasporto e lo spostamento dell'apparecchio dal luogo di stoccaggio a quello di utilizzo, si deve tener conto delle norme di sicurezza e di salute per la movimentazione manuale in vigore nel paese in cui l'apparecchio viene utilizzato.
i) È vietato muovere, spostare o ruotare l'apparecchio durante il funzionamento.
j) Pulire regolarmente l'apparecchio per evitare un accumulo permanente di sporco.
k) L'apparecchio non è un giocattolo. Le operazioni di pulizia e di manutenzione non devono essere effettuate da bambini senza sorveglianza.
l) Gli alimenti e le bevande possono essere conservati nel dispositivo solo nella loro confezione originale o in contenitori sigillati.
m) Non conservare oggetti pesanti, velenosi o corrosivi nell'apparecchio.
n) Non conservare sostanze esplosive all'interno del dispositivo, ad esempio: lattine contenenti gas infiammabile compresso.
o) Non conservare la vetreria con liquidi congelanti nel dispositivo.
p) ATTENZIONE! Non utilizzare dispositivi elettrici all'interno del vano dell'apparecchio che serve per la conservazione degli alimenti!
q) Si consiglia di avere le mani asciutte quando si svolgono operazioni che richiedono l'inserimento delle mani nell'apparecchio, altrimenti si potrebbero provocare danni da gelo alla pelle.
r) Non immergere l'apparecchio in acqua e non esporre l'apparecchio alle condizioni atmosferiche (pioggia, sole, ecc.) o a condizioni di maggiore umidità.
s) Non utilizzare l'apparecchio capovolto con il coperchio superiore rivolto verso il pavimento. Si raccomanda che l'angolo di inclinazione al pavimento non superi i 40°.
t) Sbrinare e pulire regolarmente l'apparecchio.
u) È vietato utilizzare strumenti duri, metallici o affilati per rimuovere il ghiaccio dal vano di raffreddamento.
v) È vietato trasportare l'apparecchio afferrando il portello.
w) Tenere il dispositivo lontano da fonti di fuoco e di calore
x) Assicurarsi che vi sia uno spazio libero di almeno 5 cm ai lati e 10 cm sul retro dell'apparecchio per una corretta ventilazione.

ATTENZIONE! Anche se l'apparecchio è stato progettato per essere sicuro, sia dotato di adeguate protezioni, e nonostante l'uso di ulteriori elementi di sicurezza per l'utente, c'è ancora un piccolo rischio di incidente o lesione durante l'utilizzo dell'apparecchiatura. Si consiglia procedere con cautela e mantenere il buon senso durante l'utilizzo.

3. Istruzioni per l'uso

L'apparecchio è adatto alla conservazione di prodotti alimentari a bassa temperatura. È un dispositivo portatile (autoportante), che può essere utilizzato in veicoli, barche e rimorchi dotati di un impianto elettrico a 12 o 24 V CC.

Il prodotto è destinato esclusivamente all'uso domestico!

L'operatore è responsabile di eventuali danni causati da un uso improprio.

3.1. Panoramica del Prodotto

I modelli descritti in questo manuale hanno le stesse funzioni, differiscono solo per la capacità.

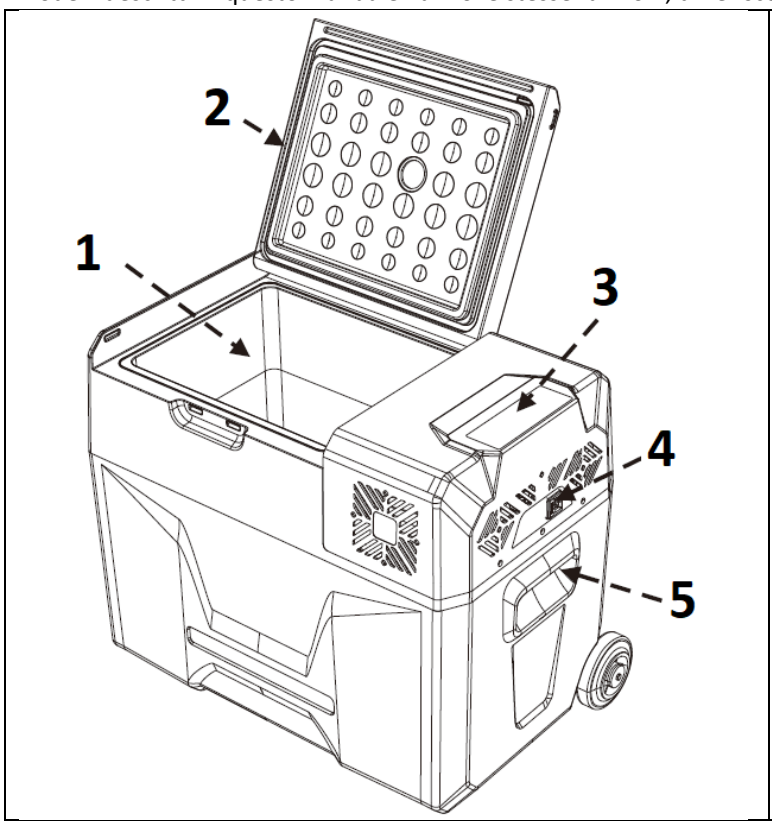

1 - Vano frigorifero
2 - Guarnizione
3 – Pannello di controllo
4 - Presa di corrente
5 - Maniglia laterale

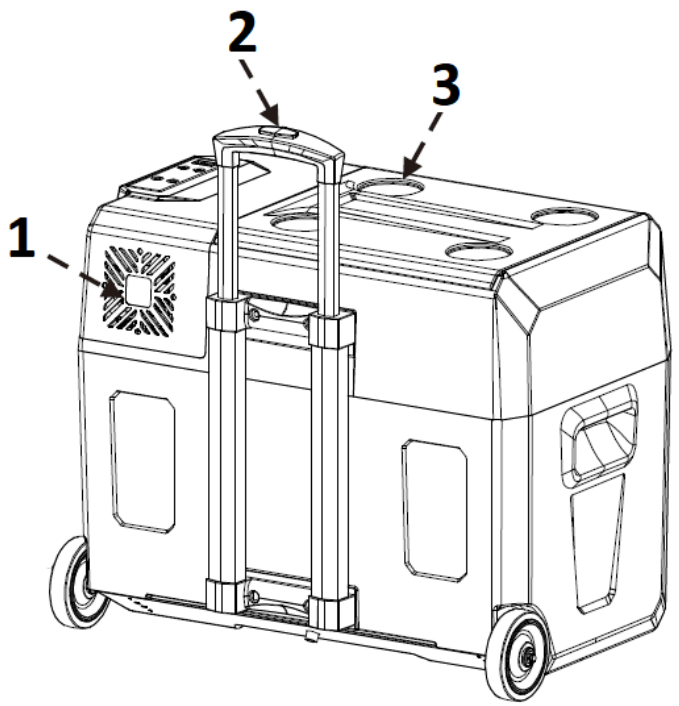

1 - Vano dispositivi
2 - Manico telescopico
3 - Portabicchieri

Pannello di controllo (uguale per entrambi i modelli):

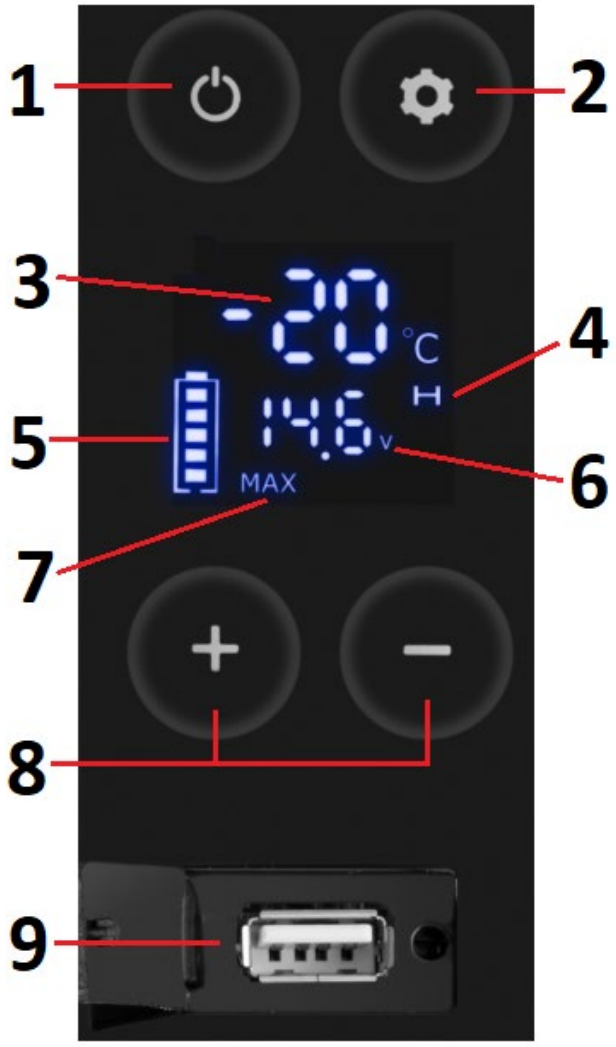

1 - Interruttore di alimentazione.
2 - Pulsante Impostazioni.
3 - Indicatore della temperatura attuale all'interno del frigorifero.
4 - Modalità di protezione della batteria da cui è alimentato il frigorifero.
5 - Lo stato corrente della batteria da cui è alimentato il frigorifero (a titolo informativo).
6 - Indicatore della tensione attuale della batteria da cui è alimentato il frigorifero.
7 - Modalità di raffreddamento (MAX o ECO)
8 - Pulsanti per l'impostazione della temperatura.
9 - Presa USB.

3.2. Preparazione al lavoro

POSIZIONAMENTO DELL'APPARECCHIO

La temperatura ambiente non deve superare i 40°C e l'umidità relativa non deve superare l'85%. L'apparecchio deve essere posizionato in modo da garantire una buona circolazione dell'aria. Bisogna mantenere una distanza minima di 10 cm da ogni parete dell'apparecchio. Tenere l'apparecchio lontano da qualsiasi superficie calda. Utilizzare sempre l'unità su una superficie piana, stabile, pulita, ignifuga e asciutta e fuori dalla portata di bambini e persone con funzioni mentali, sensoriali e intellettuali compromesse. Posizionare l'unità in modo tale che la spina principale possa essere raggiunta in qualsiasi momento. Assicurarsi che l'alimentazione elettrica dell'apparecchio corrisponda ai dati riportati sulla targhetta!
Prima del primo utilizzo, pulire l'interno del frigorifero con un panno umido imbevuto di acqua tiepida e un detergente delicato adatto al contatto con gli alimenti, ad esempio detersivo per piatti o un po' di bicarbonato di sodio. Asciugarlo completamente prima di metterlo in funzione.

3.3. Utilizzo del dispositivo.

Collegare l'alimentatore al frigorifero utilizzando un cavo adatto: un alimentatore o un cavo da collegare alla presa accendisigari dell'auto.
Utilizzare l'interruttore di alimentazione per avviare il dispositivo. A questo punto si sentirà un suono e dopo poco il display visualizzerà i parametri di funzionamento correnti.

Impostazione della temperatura : impostare la temperatura desiderata utilizzando i pulsanti "+" e "-" sul pannello di controllo. Il valore di temperatura visualizzato è la temperatura attuale all'interno del frigorifero, ci vuole un po' di tempo prima che la temperatura raggiunga il valore impostato.

Modalità di raffreddamento : è possibile impostare due modalità di raffreddamento: **MAX** (raffreddamento rapido) ed **ECO** (risparmio energetico). Durante il normale funzionamento, premere il pulsante di impostazione sul pannello di controllo per cambiare la modalità di raffreddamento.

Modalità di protezione della batteria da cui è alimentato il frigorifero: è possibile impostare tre modalità di protezione per la batteria da cui è alimentato il frigorifero: H ("Alta"), M ("Media") e L ("Bassa"). Per cambiare modalità, premere il pulsante delle impostazioni sul pannello di controllo durante il normale funzionamento del frigorifero e tenerlo premuto per almeno 3 secondi fino a quando lo schermo del display inizia a lampeggiare, quindi premere nuovamente il pulsante delle impostazioni per passare alla modalità H, M o L.

Valori indicativi della tensione della batteria (possono esserci differenze a seconda dell'ambiente in cui viene utilizzato il frigorifero):

Fonte di alimentazione / Modalità	DC 12V		DC 24V	
	Interruzione dell'alimentazione a:	Accendi alle:	Interruzione dell'alimentazione a:	Accendi alle:
L	8.5V	10.9V	21.3V	22.7V
M	10.1V	11.4V	22.3V	23.7V
H	11.1V	12.4V	24.3V	25.7V

Si consiglia di applicare l'impostazione della modalità H quando il dispositivo è collegato all'alimentazione del veicolo, mentre M o L dovrebbero applicarsi quando il dispositivo è collegato a una batteria portatile o di riserva.

Modifica delle unità di temperatura : spegnere il frigorifero e quindi premere il pulsante di impostazione per 3 secondi fino a quando il display mostra E1. Premere nuovamente il pulsante di impostazione per passare a E5, ora utilizzare i pulsanti "+" e "-" per impostare l'unità di temperatura desiderata (Celsius o Fahrenheit).

Ripristino delle impostazioni : spegnere il frigorifero e quindi premere il pulsante delle impostazioni per 3 secondi fino a quando il display visualizza E1, a questo punto tenere premuti contemporaneamente i pulsanti "+" e "-" per alcuni secondi per ripristinare le impostazioni.

3.4. Pulizia e manutenzione

a) Prima di ogni pulizia, regolazione o sostituzione di accessori, e anche quando l'apparecchio non è in uso, bisogna rimuovere la spina di alimentazione e raffreddare completamente l'apparecchio.
b) Aprire il coperchio e rimuovere la protezione dal foro di drenaggio nella parte inferiore del dispositivo.
c) Utilizzare solo detergenti non corrosivi per la pulizia delle superfici.
d) Per la pulizia dell'apparecchio si possono usare solo detergenti delicati progettati per la pulizia delle superfici a contatto con gli alimenti.
e) Dopo ogni pulizia, tutte le parti devono essere accuratamente asciugate prima di riutilizzare il dispositivo.
f) Conservare l'apparecchio in un luogo asciutto e fresco, al riparo dall'umidità e dalla luce solare diretta.
g) È vietato spruzzare l'apparecchio con un getto d'acqua o immergerlo in acqua.
h) Assicurarsi che l'acqua non penetri dalle aperture dell'alloggiamento.
i) Eseguire ispezioni regolari dell'apparecchio per assicurarsi che sia in buone condizioni di funzionamento e che non si siano verificati danni.
j) Per pulire bisogna usare un panno morbido e umido.
k) Non utilizzare oggetti appuntiti e/o metallici (es. spazzole metalliche o spatole metalliche) in quanto potrebbero danneggiare la superficie del materiale di cui è composto l'apparecchio.
l) Non pulire l'unità con sostanze acide, agenti medici, diluenti, carburante, oli o altri prodotti chimici. Potrebbe causare danni al dispositivo.

m) Sbrinamento: spegnere il dispositivo e scollegarlo completamente dall'alimentazione. Rimuovere tutti gli alimenti dal frigorifero. Lasciare aperto il coperchio e asciugare l'acqua proveniente dallo scongelamento. **Non utilizzare mai strumenti duri o appuntiti per rimuovere o allentare oggetti che si sono congelati all'interno del frigorifero.**

SMALTIMENTO DELLE APPARECCHIATURE USURATE.
Alla fine della sua vita utile, questo prodotto non deve essere smaltito con i normali rifiuti urbani ma va affidato a un centro di raccolta di apparecchiature elettriche ed elettroniche. Ciò è indicato dal simbolo sul prodotto, sulle istruzioni per l'uso o sulla confezione. Le materie plastiche utilizzate nel dispositivo sono adatte al riutilizzo secondo la loro etichettatura. Riutilizzando, riciclando o applicando altre forme di utilizzo delle macchine usate, contribuisci in modo significativo alla protezione del nostro ambiente.
Per informazioni sull'impianto adatto per lo smaltimento dei dispositivi usurati, contattare gli organi della vostra amministrazione locale.

CODICI DI ERRORE:

Codice di errore	**Possibile causa**	**Azione**
F1	La tensione di alimentazione è troppo bassa.	Cambia la modalità di protezione della batteria da alta a media o da media a bassa
F2	Il ventilatore del condensatore è sovraccarico.	Scollegare l'alimentazione per 5 minuti e riaccendere il dispositivo. Se il problema si ripresenta, contattare il centro assistenza.
F3	Il compressore si accende troppo spesso.	Scollegare l'alimentazione per 5 minuti e riaccendere il dispositivo. Se il problema si ripresenta, contattare il centro assistenza.
F4	Il compressore non si accende.	Scollegare l'alimentazione per 5 minuti e riaccendere il dispositivo. Se il problema si ripresenta, contattare il centro assistenza.
F5	Surriscaldamento del compressore e dell'elettronica.	Scollegare l'alimentazione per 5 minuti e riaccendere il dispositivo. Se il problema si ripresenta, contattare il centro assistenza.
F6	Il controller non legge i parametri del dispositivo.	Scollegare l'alimentazione per 5 minuti e riaccendere il dispositivo. Se il problema si ripresenta, contattare il centro assistenza.
F7 o F8	Il sensore di temperatura è difettoso.	Contattare il servizio

Este manual de instrucciones ha sido traducido automáticamente. Nos esforzamos constantemente por ofrecer una traducción precisa. Sin embargo, ninguna traducción automática es perfecta. Tampoco pretende sustituir a la traducción realizada por un ser humano. El manual de instrucciones oficial es la versión inglesa. Cualquier discrepancia o diferencia en la traducción no es vinculante ni tiene ningún efecto legal a efectos de cumplimiento o ejecución. En caso de duda sobre la exactitud de la información incluida en las instrucciones de uso, consulte la versión inglesa de estos contenidos, ya que esta es la versión oficial.

Características técnicas

Descripción del parámetro	Valor del parámetro
Nombre del producto	Nevera para automóvil
Modelo	MSW-CRF52A
Tensión de alimentación [V~]	12/24 V CC
Potencia nominal [W]	60
Clase de aislamiento	III
Refrigerante / cantidad [g]	R600a(20g)
Rango de temperatura [°C]	-20 ÷ 20
Clase climática	T/ST/N/NS
Capacidad [L]	52
Medidas [Ancho x Profundidad x Altura; mm]	600x410x530
Peso [kg]	15,8

1. Descripción general

El manual está destinado a ayudar en el uso seguro y confiable. El producto ha sido desarrollado y fabricado siguiendo rigurosamente las prescripciones técnicas, utilizando la tecnología y los componentes más avanzados y manteniendo el máximo nivel de calidad.

ANTES DE COMENZAR A TRABAJAR LEA ATENTAMENTE ESTE MANUAL.

Para garantizar el funcionamiento prolongado y confiable del dispositivo, asegúrese de operarlo y mantenerlo correctamente siguiendo las pautas de este manual de instrucciones. Las características técnicas y los datos incluidos en este manual son actuales. El fabricante se reserva el derecho de realizar cambios para mejorar la calidad. Teniendo en cuenta el progreso técnico y la posibilidad de reducir el ruido, la unidad está diseñada y construida de tal manera que los riesgos derivados de las emisiones de ruido se reducen al nivel más bajo posible.

Explicación de los símbolos

	El producto cumple con los requisitos de las correspondientes normas de seguridad.
	Antes de utilizar, leer atentamente el manual.
	Producto reciclable.
	¡PRECAUCIÓN! o ¡ADVERTENCIA! o ¡RECUERDA! describir una situación (señal general de advertencia).
	¡ADVERTENCIA! ¡Advertencia de descarga eléctrica!

	¡ADVERTENCIA! ¡Peligro de incendio - materiales inflamables!

¡ADVERTENCIA! Las imágenes de este manual tienen carácter meramente explicativo y los detalles de su producto pueden ser diferentes.

2. Seguridad de uso

¡ADVERTENCIA! Lea todas las advertencias e instrucciones de seguridad. El incumplimiento de las advertencias e instrucciones puede provocar descargas eléctricas, incendios y/o lesiones graves o la muerte.

El término "dispositivo" o "producto" en las advertencias y la descripción de las instrucciones se refiere a Nevera para automóvil

2.1. Seguridad eléctrica

a) La clavija de la herramienta eléctrica debe coincidir con el enchufe. Nunca modificar el enchufe de ninguna manera. Usar la clavija no modificada y el enchufe de alimentación correspondiente reducirá el riesgo de choque eléctrico.
b) Evite tocar las partes conectadas a tierra como tubos, radiadores, calderas y frigoríficos. Existe un mayor riesgo de descarga eléctrica si su cuerpo está conectado a tierra y toca el dispositivo mientras está expuesto a la lluvia directa, pavimento mojado o mientras trabaja en un ambiente húmedo. El ingreso del agua a la herramienta aumenta el riesgo de avería y descargas eléctricas.
c) No tocar el dispositivo con las manos mojadas o húmedas.
d) No usar el cable de alimentación de forma incorrecta. Nunca manipular el equipo ni sacar la clavija tirando del cable. Mantenga el cable alejado de fuentes de calor, aceite, bordes afilados o piezas móviles. Los cables dañados o enredados aumentan el riesgo de descarga eléctrica.
e) Si no se puede evitar el uso del aparato en un entorno húmedo, se debe utilizar un dispositivo de corriente residual (RCD). El uso del RCD reduce el riesgo de descarga eléctrica.
f) Para evitar el choque eléctrico, no sumergir el cable, el enchufe o el aparato en agua o en cualquier otro líquido. No utilizar el aparato sobre superficies mojadas.
g) Nunca toque cables sin aislamiento con las manos desnudas.
h) No permitir que la herramienta se moje. ¡Advertencia de descarga eléctrica!
i) Deben utilizarse solo fuentes de alimentación que tienen una conexión a tierra.

2.2. Seguridad en el lugar de trabajo

a) No usar el aparato en zonas con peligro de explosión, por ejemplo en presencia de líquidos, gases o polvos inflamables.
b) Si encuentra algún daño o irregularidad en el funcionamiento del producto, apáguelo inmediatamente y comuníqueselo a una persona autorizada.
c) En caso de duda sobre el funcionamiento del dispositivo, contacte con el servicio técnico del fabricante.
d) Solo el servicio técnico del fabricante se puede encargar de la reparación del dispositivo. ¡No realizar las reparaciones por sí solo!
e) En caso de ignición o incendio, utilice únicamente extintores de polvo o nieve (CO_2) para suprimir el dispositivo activo.
f) Guardar este manual para futuras consultas. En caso de transmitir el equipo a otra persona, deberá entregarse también el manual de uso.

¡Recuerde! Durante la operación del equipo es imperativo proteger a los niños y otras personas que se encuentren cerca del área de trabajo.

2.3. Seguridad personal

a) No opere este dispositivo si está cansado, enfermo o bajo la influencia de alcohol, drogas o medicamentos que puedan afectar su capacidad para operar el dispositivo.
b) El dispositivo no está diseñado para ser utilizado por personas (incluidos niños) con funciones mentales, sensoriales o intelectuales reducidas o personas que carecen de experiencia y/o conocimiento a menos que estén supervisados o hayan sido instruidos por una persona responsable de su seguridad sobre cómo operar el dispositivo.
c) El dispositivo no es un juguete. Los niños deben ser supervisados para tener la seguridad de que no jueguen con el aparato.

2.4. Uso seguro del dispositivo

a) No utilice el dispositivo si el interruptor ON/OFF no funciona correctamente (no enciende y apaga). Cuando una herramienta no se puede controlar con el interruptor, es peligrosa, no debe ser utilizada y debe ser reparada.
b) Desconecte el dispositivo de la fuente de alimentación antes de ajustarlo, limpiarlo o darle servicio. Tal medida preventiva reduce el riesgo de activación accidental.
c) Mantenga los productos sin usar fuera del alcance de los niños y de cualquier persona que no esté familiarizada con el dispositivo o este manual. Los dispositivos son peligrosos en manos de usuarios sin experiencia.
d) Mantener el dispositivo en buen estado técnico.
e) Mantener el equipo fuera del alcance de los niños.
f) Cualquier operación de reparación y mantenimiento debe ser realizada por el personal cualificado y utilizando repuestos originales. Así la seguridad de uso será garantizada.
g) Para garantizar la integridad operativa diseñada del equipo, no retirar las cubiertas instaladas en fábrica ni desatornillar los pernos.
h) Al transportar y manipular el dispositivo desde el lugar de almacenamiento al lugar de uso, tener en cuenta las normas de prevención de riesgos laborales durante la manipulación, aplicables en el país donde se utilizan los dispositivos.
i) Se prohíbe mover, desplazar o girar el equipo durante su funcionamiento.
j) Limpiar regularmente la herramienta para evitar la acumulación permanente de suciedad.
k) El dispositivo no es un juguete. Los niños no deben realizar la limpieza y el mantenimiento sin la supervisión de un adulto.
l) Comidas y bebidas se puede almacenar en el equipo solo en embalajes originales o recipientes herméticos.
m) No guarde ningún artículo pesado, tóxico y/o corrosivo en el equipo.
n) No conserve sustancias explosivas en el equipo, por ejemplo latas con gas combustible comprimido.
o) No conserve en el equipo recipientes de vidrio con fluidos que se congelan.
p) ¡ADVERTENCIA! No utilice ningún dispositivo eléctrico dentro de la cámara del dispositivo destinado al almacenamiento de alimentos.
q) Se recomienda mantener las manos secas cuando realice actividades que requieran colocar las manos dentro del dispositivo, ya que de lo contrario podría dañar la piel por heladas.
r) No sumerja el dispositivo en agua y no lo exponga a condiciones climáticas (lluvia, sol, etc.) o a condiciones de mayor humedad.
s) No utilice el dispositivo boca abajo con la cubierta superior en el suelo. Se recomienda que el ángulo de inclinación con respecto al suelo no supere los 40°.
t) El dispositivo debe descongelarse y limpiarse a intervalos regulares.
u) Está prohibido utilizar herramientas duras, metálicas o afiladas para retirar el hielo de la cámara de refrigeración.
v) Está prohibido llevar el dispositivo junto a la puerta.
w) Mantener el equipo lejos de fuentes de fuego y calor
x) Debe dejarse un espacio libre de al menos 5 cm a los lados del dispositivo y 10 cm en la parte posterior del dispositivo para garantizar una ventilación adecuada.

¡ADVERTENCIA! Aunque el equipo ha sido diseñado para ser seguro, con las protecciones adecuadas, y a pesar del uso de elementos de seguridad adicionales para el usuario, sigue existiendo un pequeño

riesgo de accidente o lesión al manipular el equipo. Se recomienda mantener precaución y actuar con sentido común al utilizarlo.

3. Instrucciones de uso

El dispositivo está destinado al almacenamiento de productos alimenticios a baja temperatura. Es un dispositivo portátil (independiente), que se puede utilizar en vehículos, barcos y remolques equipados con un sistema eléctrico de 12 o 24 V CC.

¡Esta herramienta es exclusivamente de uso doméstico!

El operador es responsable de cualquier daño causado por el mal uso.

3.1. Descripción del producto

Los modelos descritos en este manual tienen las mismas funciones, diferenciándose únicamente en la capacidad.

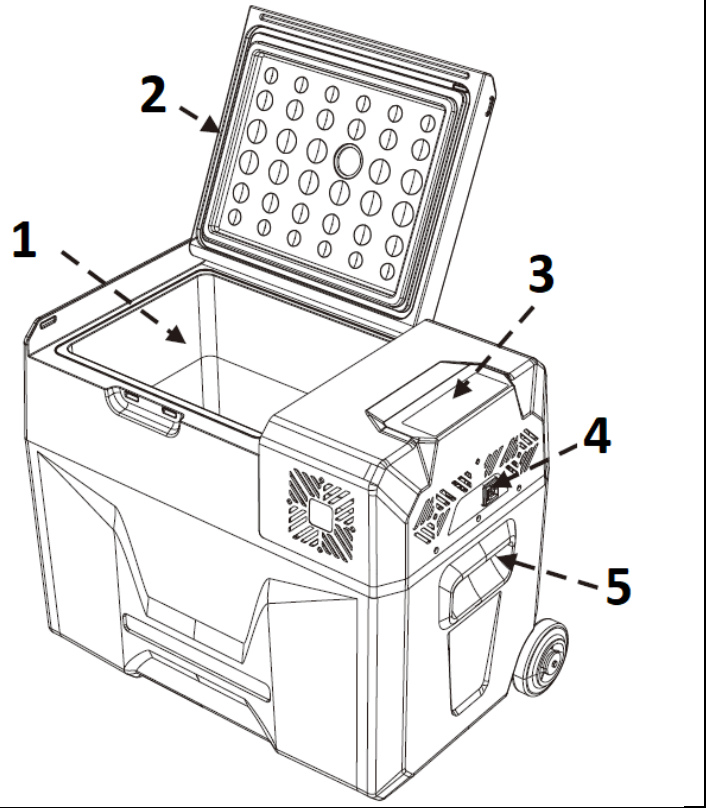	1 - Compartimento frigorífico 2 - Junta 3.– Panel de mando 4 - Toma de corriente 5 - Asa lateral

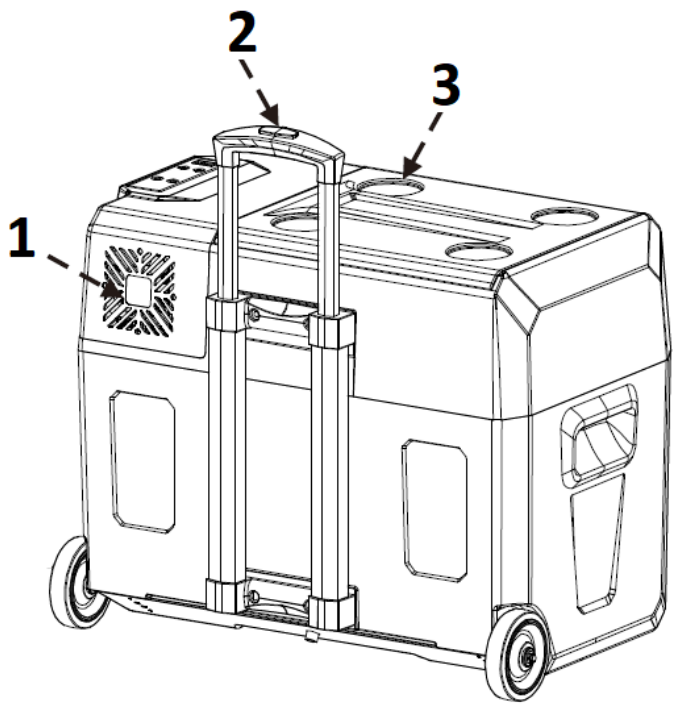

1 - Compartimento del dispositivo
2 - Mango telescópico
3 - Portavasos

Panel de control (igual para ambos modelos):

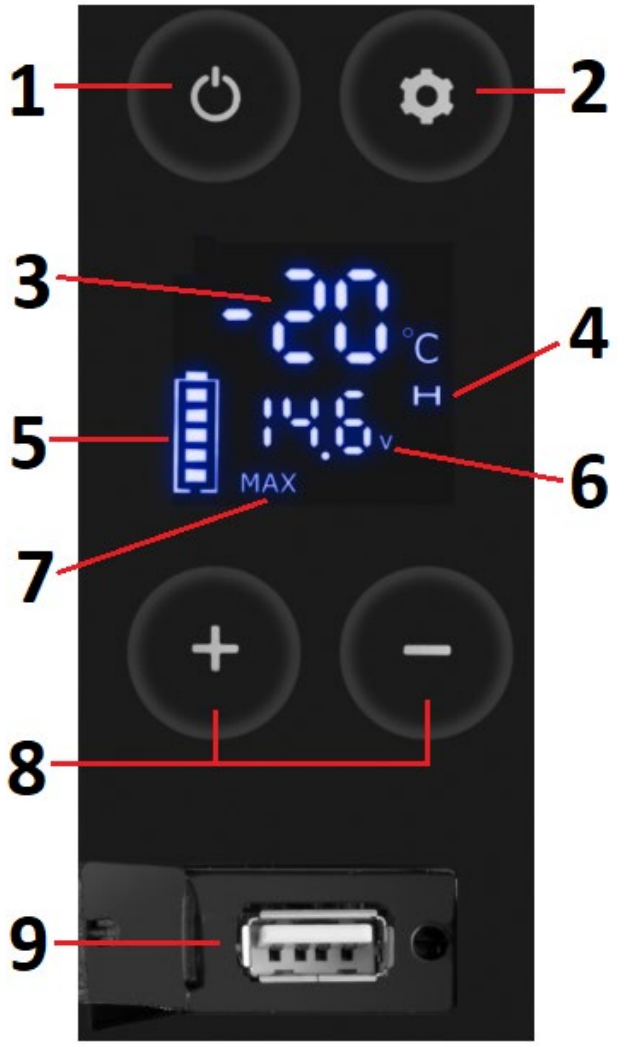

1 - Interruptor de encendido.
2 - Botón de configuración.
3 - Indicador de la temperatura actual en el interior del frigorífico.
4 - Modo de protección de la batería desde la que se alimenta el frigorífico.
5 - El estado actual de la batería con la que se alimenta el frigorífico (para información).
6 - Indicador de la tensión actual de la batería con la que se alimenta el frigorífico.
7 - Modo de refrigeración (MAX o ECO)
8 - Botones de ajuste de temperatura.
9 - Toma USB.

3.2. Preparación para el trabajo

LUGAR DE USO

La temperatura de ambiente no debe exceder los 40°C y la humedad relativa no debe exceder el 85%. El dispositivo debe estar situado de manera que garantice una buena circulación de aire. Debe mantenerse una distancia mínima de 10 cm de cada pared del aparato. Mantenga el equipo alejado de cualquier superficie caliente. Siempre opere la unidad sobre una superficie nivelada, estable, limpia, resistente al fuego y seca, y fuera del alcance de los niños y las personas con discapacidades mentales, sensoriales e intelectuales. Coloque la unidad de tal manera que se pueda alcanzar el enchufe principal en cualquier momento. ¡Asegúrese de que la fuente de alimentación del dispositivo coincida con los datos indicados en la placa de características!

Antes del primer uso, limpie el interior del frigorífico con un paño húmedo empapado en agua tibia y un detergente suave destinado al contacto con alimentos, por ejemplo líquido lavavajillas o una pequeña cantidad de bicarbonato de sodio. Seque el dispositivo antes de encenderlo.

3.3. Manejo del equipo.

Conecte la fuente de alimentación al refrigerador utilizando un cable adecuado: una fuente de alimentación o un cable para conectar a la toma del encendedor del automóvil.

Utilice el interruptor de encendido para iniciar el dispositivo. En este punto, se escuchará un sonido y después de un tiempo, la pantalla mostrará los parámetros de funcionamiento actuales.

Ajuste de temperatura : ajuste la temperatura deseada con los botones "+" y "-" del panel de control. El valor de temperatura que se muestra es la temperatura actual dentro del refrigerador, la temperatura tarda un tiempo en alcanzar el valor establecido.

Modo de refrigeración : puede establecer dos modos de refrigeración: **MAX** (refrigeración rápida) y **ECO** (ahorro de energía). En funcionamiento normal, presione el botón de configuración en el panel de control para cambiar el modo de enfriamiento.

Modo de protección de la batería desde la que se alimenta el frigorífico: Puede establecer tres modos de protección para la batería desde la que se alimenta el frigorífico: H ("Alta"), M ("Medio") y L ("Baja"). Para cambiar de modo, presione el botón de configuración en el panel de control durante el funcionamiento normal del refrigerador y manténgalo presionado durante al menos 3 segundos hasta que la pantalla comience a parpadear; luego presione el botón de configuración nuevamente para cambiar al modo H, M o L.

Valores orientativos de voltaje de la batería (puede haber diferencias según el entorno en el que se utilice el frigorífico):

Fuente de alimentación / Modo	12 V CC		24 V CC	
	Corte de energía en:	Encender en:	Corte de energía en:	Encender en:
L	8.5V	10,9 V	21,3 V	22,7 V
M	10,1 V	11,4 V	22,3 V	23,7 V
H	11,1 V	12,4 V	24,3 V	25,7 V

Se recomienda que la configuración del modo H se aplique cuando el dispositivo esté conectado a la alimentación del vehículo, mientras que M o L se apliquen cuando el dispositivo esté conectado a una batería portátil o de respaldo.

Cambio de las unidades de temperatura : apague el refrigerador y luego presione el botón de configuración durante 3 segundos hasta que la pantalla muestre E1. Presione el botón de configuración nuevamente para cambiar a E5, ahora use los botones "+" y "-" para configurar la unidad de temperatura deseada (Celsius o Fahrenheit).

Restablecimiento de la configuración : apague el refrigerador y luego presione el botón de configuración durante 3 segundos hasta que la pantalla muestre E1, en este punto presione y mantenga presionados los botones "+" y "-" simultáneamente durante unos segundos para restablecer la configuración.

3.4. Limpieza y mantenimiento

a) Antes de cualquier limpieza, ajuste, sustitución de accesorios y cuando el equipo no esté en uso, desconecte el enchufe de la red y deje que el equipo se enfríe por completo.
b) Abra la tapa y retire la protección del orificio de drenaje en la parte inferior del dispositivo.
c) Utilice únicamente productos de limpieza no corrosivos para limpiar las superficies.
d) Para la limpieza del equipo sólo deben utilizarse detergentes suaves destinados a la limpieza de superficies que entren en contacto con alimentos.
e) Después de cada limpieza, todas las piezas deben secarse completamente antes de volver a utilizar el dispositivo.
f) Guardar el dispositivo en un lugar fresco y seco, protegido de la humedad y de la luz solar directa.
g) Está prohibido dirigir un chorro de agua a la herramienta o sumergirla en el agua.
h) Asegúrese de que el agua no penetre a través de los orificios de carcasa.
i) Se deben realizar inspecciones periódicas del equipo para asegurarse de que está en buen estado de funcionamiento y de que no se ha producido ningún daño.
j) Limpiar con un paño suave y húmedo.
k) No utilice objetos afilados y/o metálicos (por ejemplo, cepillos de alambre o espátulas de metal) ya que pueden dañar la superficie del material del que está hecho el aparato.

l) No limpie la unidad con sustancias ácidas, agentes médicos, diluyentes, combustible, aceites u otros productos químicos. Puede causar daños al dispositivo.

m) Descongelación: apague el dispositivo y desconéctelo completamente de la fuente de alimentación. Retire todos los alimentos del refrigerador. Deje la tapa abierta y limpie el agua proveniente de la descongelación. **Nunca use herramientas duras o puntiagudas para quitar o aflojar artículos que se hayan congelado dentro del refrigerador.**

ELIMINACIÓN DE DISPOSITIVOS USADOS.

Al final de su vida útil, este producto no debe desecharse con la basura doméstica normal, sino que debe llevarse a un punto de recogida para el reciclaje de aparatos eléctricos y electrónicos. Esto se indica mediante el símbolo en el producto, las instrucciones de funcionamiento o el embalaje. Los materiales utilizados en este equipo son reciclables de acuerdo con su marcado. Al reutilizar, reciclar o aplicar otras formas de uso de las máquinas de desecho, realiza una contribución significativa a la protección de nuestro medio ambiente.

La administración local le proporcionará información sobre el punto adecuado para desechar los equipos usados.

CÓDIGOS DE ERROR:

Código del error	**Posible causa**	**Medida**
F1	El voltaje de la fuente de alimentación es demasiado bajo.	Cambie el modo de protección de la batería de alto a medio o de medio a bajo
F2	El ventilador del condensador está sobrecargado.	Desconecte la alimentación durante 5 minutos y vuelva a encender el dispositivo. Si el problema vuelve a aparecer, comuníquese con el centro de servicio.
F3	El compresor se enciende con demasiada frecuencia.	Desconecte la alimentación durante 5 minutos y vuelva a encender el dispositivo. Si el problema vuelve a aparecer, comuníquese con el centro de servicio.
F4	El compresor no enciende.	Desconecte la alimentación durante 5 minutos y vuelva a encender el dispositivo. Si el problema vuelve a aparecer, comuníquese con el centro de servicio.
F5	Sobrecalentamiento del compresor y la electrónica.	Desconecte la alimentación durante 5 minutos y vuelva a encender el dispositivo. Si el problema vuelve a aparecer, comuníquese con el centro de servicio.
F6	El controlador no lee los parámetros del dispositivo.	Desconecte la alimentación durante 5 minutos y vuelva a encender el dispositivo. Si el problema vuelve a aparecer, comuníquese con el centro de servicio.
F7 o F8	El sensor de temperatura está defectuoso.	Ponerse en contacto con el servicio técnico

Kérjük, vegye figyelembe, hogy ez a használati útmutató gépi fordítással készült. Arra törekszünk, hogy a fordítások a lehető legpontosabbak legyenek, azonban egyetlen gépi fordítás sem tökéletes, és nem is célja, hogy helyettesítse az emberi fordítást. A hivatalos használati útmutató az angol nyelvű változat. A fordításban keletkezett eltérések vagy különbségek nem kötelező érvényűek, és nincs jogi hatásuk a megfelelőség vagy a végrehajtás szempontjából. Ha bármilyen kérdés merül fel a használati útmutatóban szereplő információk pontosságával kapcsolatban, kérjük, hivatkozzon ezen tartalmak angol nyelvű változatára, amely a hivatalos változat.

Műszaki adatok

Paraméter leírása	Paraméter értéke
Precíziós mérleg	Autós hűtő / fagyasztó
Modell	MSW-CRF52A
Tápfeszültség [V~]	12/24V DC
Névleges teljesítmény [W]	60
Védelmi osztály	III
Hűtőanyag / mennyiség [g]	R600a(20g)
Hőmérséklet-tartomány [°C]	-20 ÷ 20
Klímaosztály	T/ST/N/SN
Űrtartalom [l]	52
Méretek [szélesség x mélység x magasság; mm]	600 x 410 x 530
Súly [kg]	15,8

1. Általános leírás

A kézikönyv célja, hogy segítse a biztonságos és megbízható használatot. A termék szigorúan a műszaki előírásoknak megfelelően, a legújabb műszaki megoldások és alkatrészek felhasználásával, a legmagasabb minőségi előírások betartásával lett tervezve és legyártva.

ELINDÍTÁS ELŐTT FIGYELMESEN OLVASSA EL ÉS ÉRTELMEZZE EZEKET AZ UTASÍTÁSOKAT.

A készülék hosszú és megbízható működésének biztosítása érdekében ügyeljen arra, hogy a készüléket a jelen használati utasításban foglalt irányelvek szerint megfelelően üzemeltesse és karbantartsa. A használati útmutatóban szereplő műszaki adatok és specifikációk naprakészek. A gyártó fenntartja a jogot a minőség javítása érdekében történő változtatásokra. A műszaki fejlődést és a zajcsökkentés lehetőségét figyelembe véve a készüléket úgy tervezték és építették meg, hogy a zajkibocsátásból eredő kockázatokat a lehető legalacsonyabb szintre csökkentsék.

Jelmagyarázat

CE	A termék megfelel a vonatkozó biztonsági előírásoknak.
	Használat előtt ismerkedjen meg az utasítással!
	Újrahasznosítható termék.
	VIGYÁZAT! vagy FIGYELEM! vagy FIGYELEM! egy helyzet leírása (általános figyelmeztető jel).
	VIGYÁZAT! Vigyázat, áramütés veszélye áll fent!

	VIGYÁZAT! Tűzveszély - gyúlékony anyagok!

VIGYÁZAT! A használati útmutató illusztrációi szemléltető jellegűek és bizonyos részletekben eltérhetnek a termék tényleges megjelenésétől.

2. A felhasználás biztonsága

VIGYÁZAT! Olvassa el az összes biztonsági figyelmeztetést és utasítást. A figyelmeztetések és utasítások be nem tartása áramütést, tüzet és/vagy súlyos sérülést vagy halált okozhat.

A figyelmeztetésekben és a használati utasítás leírásában az "eszköz" vagy "termék" kifejezés a következőkre utal Autós hűtő / fagyasztó

2.1. Elektromosságra vonatkozó biztonsági szabályok

a) A készülék villásdugójának illenie kell a konnektorba. A villásdugót semmilyen módon ne módosítsa. Az eredeti villásdugók és a megfelelő aljzatok csökkentik az áramütés kockázatát.
b) Kerülje a földelt elemekkel, például csövekkel, radiátorokkal, tűzhelyekkel és hűtőszekrényekkel való érintkezést. Fokozottan fennáll az áramütés veszélye, ha a teste földelve van, és megérinti a készüléket, miközben közvetlen esőnek, nedves járdának van kitéve, vagy nedves környezetben dolgozik. A készülékbe jutó víz növeli a sérülés és az áramütés kockázatát.
c) Ne érintse meg a készüléket vizes vagy nedves kézzel!
d) Ne használja a kábelt rendeltetésétől eltérően! Soha ne használja a készülék felemelésére vagy a konnektorból való kihúzásra! Tartsa a kábelt távol hőforrásoktól, olajtól, éles szélektől vagy mozgó alkatrészektől. A sérült vagy összegabalyodott vezetékek növelik az áramütés kockázatát.
e) Ha nem lehet elkerülni a termék nedves környezetben való használatát, használjon áram-védőkészüléket (RCD)! Az RCD használata csökkenti az áramütés kockázatát.
f) Az áramütés elkerülése érdekében ne merítse a kábelt, a villásdugót vagy a készüléket vízbe vagy más folyadékba. Ne használja a készüléket nedves felületen. Tilos a készüléket nedves felületen használni.
g) Soha ne érintse meg puszta kézzel a szigeteletlen vezetékeket.
h) Tilos a készülék eláztatása. Vigyázat, áramütés veszélye áll fent!
i) Csak földelt áramforrást használjon.

2.2. Munkahelyre vonatkozó biztonsági szabályok

a) Ne használja a készüléket robbanásveszélyes környezetben, például gyúlékony folyadékok, gázok vagy por jelenlétében!
b) Ha bármilyen sérülést vagy szabálytalanságot tapasztal a termék működésében, azonnal kapcsolja ki azt, és jelentse egy erre felhatalmazott személynek.
c) Ha kétségei vannak afelől, hogy a készülék működik-e, forduljon a gyártó műszaki szolgálatához.
d) A berendezés javítását kizárólag a gyártó szervize végezheti. saját hatáskörben javítást végezni!
e) Gyulladás vagy tűz esetén csak por- vagy hó (CO2) tűzoltó készüléket használjon az áram alatt álló készülék elfojtására.
f) Őrizze meg a használati útmutatót, mivel később is szüksége lehet rá. Ha a készüléket átadja egy következő tulajdonosnak, a használati útmutatót is át kell adni a termékkel együtt.

Ne feledje! Használat közben ügyeljen a gyermekek és a közelben tartózkodók testi épségére!

2.3. Személyekre vonatkozó biztonsági szabályok

a) Ne kezelje ezt a készüléket, ha fáradt, beteg, vagy olyan alkohol, kábítószer vagy gyógyszer hatása alatt áll, amely befolyásolhatja a készülék kezelési képességét.

b) A készüléket nem használhatják csökkent szellemi, érzékszervi vagy értelmi képességekkel rendelkező személyek (beleértve a gyermekeket is), illetve olyan személyek, akiknek nincs tapasztalatuk és/vagy ismereteik, kivéve, ha felügyelet alatt állnak, vagy a biztonságukért felelős személy utasította őket a készülék működtetésére.
c) A készülék nem játék. Nem szabad megengedni, hogy gyermekek játszanak a készülékkel.

2.4. A készülék biztonságos használata

a) Ne használja a készüléket, ha a be-/kikapcsoló nem működik megfelelően (nem kapcsol be és ki). A kapcsolóval nem vezérelhető készülékek veszélyesek, nem alkalmasak a használatra és meg kell őket javítani.
b) Beállítás, tisztítás vagy szervizelés előtt válassza le a készüléket a tápellátásról. Egy ilyen megelőző intézkedés csökkenti a véletlenszerű aktiválás kockázatát.
c) A fel nem használt termékeket tartsa távol a gyermekektől és azoktól, akik nem ismerik a készüléket vagy ezt a kézikönyvet. A berendezés veszélyes a gyakorlatlan felhasználók kezében.
d) Tartsa a berendezést jó műszaki állapotban!
e) A készülék gyermekektől elzárva tartandó.
f) A készülékek javítását és karbantartását csak szakképzett személyek végezhetik, kizárólag eredeti cserealkatrészek használatával. Ez biztosítja a biztonságos használatot.
g) A készülék működési integritásának biztosítása érdekében tilos eltávolítani a gyári burkolatot vagy a csavarokat.
h) Amikor a készüléket a tárolás helyéről a felhasználás helyére szállítja vagy átviszi, ügyeljen a kézi szállítás munkavédelmi és biztonsági elveire, amelyek az adott országban érvényesek, ahol az készülék használva van.
i) Tilos a készüléket működés közben mozgatni, áthelyezni vagy forgatni.
j) Rendszeresen tisztítsa meg a készüléket, hogy megakadályozza a szennyeződések felhalmozódást.
k) A készülék nem játék. Gyermekek nem végezhetik felnőtt felügyelete nélkül a tisztítási vagy karbantartási munkálatokat.
l) Ételek és italok a készülékben csak eredeti csomagolásukban vagy zárt edényben tárolhatók.
m) Ne tároljon nehéz, mérgező vagy korrózióra hajlamos tárgyakat a készülékben.
n) Tilos a készülékben robbanásveszélyes anyagokat tárolni, pl.: sűrített gyúlékony gázt tartalmazó kannákat.
o) Olyan folyadékot tartalmazó üvegedényeket ami megfagyhat, nem szabad a készülékben tárolni.
p) VIGYÁZAT! Ne használjon semmilyen elektromos eszközt az élelmiszer tárolására szolgáló készülék kamrájában.
q) Javasoljuk, hogy kezeit tartsa szárazon, amikor olyan tevékenységeket végez, amelyekhez a kezét a készülék belsejébe kell helyezni, mivel ellenkező esetben a bőr fagyási sérülését okozhatja.
r) Ne merítse a készüléket vízbe, és ne tegye ki időjárási körülményeknek (eső, nap stb.) vagy fokozott páratartalomnak.
s) Ne használja a készüléket fejjel lefelé fordítva, a felső burkolattal a földön. Ajánlott, hogy a talajhoz viszonyított dőlésszög ne haladja meg a 40°-ot.
t) A készüléket rendszeres időközönként ki kell olvasztani és meg kell tisztítani.
u) Tilos kemény, fémes vagy éles szerszámokat használni a hűtőkamrából a jég eltávolítására.
v) Tilos a készüléket az ajtó mellett hordani.
w) Tartsa távol a készülékeket tűztől és más hőforrásoktól.
x) A megfelelő szellőzés érdekében legalább 5 cm szabad helyet kell biztosítani a készülék oldalán és 10 cm-t a készülék hátulján.

VIGYÁZAT! Annak ellenére, hogy a készülék minél biztonságosabbra lett tervezve, fel lett szerelve megfelelő biztonsági eszközökkel, valamint a felhasználó biztonságát óvó plusz elemek használatának ellenére is fennáll a baleset vagy sérülés veszélye a készülékkel való munka során. A termék használata során járjon el óvatosan és a józan ész szabályai szerint!

3. Használati utasítás

A készülék az élelmiszerek alacsony hőmérsékleten történő tárolására szolgál. Ez egy hordozható (szabadon álló) készülék, amely 12 vagy 24 V-os egyenáramú elektromos rendszerrel felszerelt járművekben, csónakokban és pótkocsikban használható.

A termék kizárólag otthoni használatra készült!
A helytelen használatból eredő károkért az üzemeltető felel.

3.1. Termék áttekintés

Az ebben a kézikönyvben leírt modellek ugyanazokkal a funkciókkal rendelkeznek, csak a kapacitásukban különböznek.

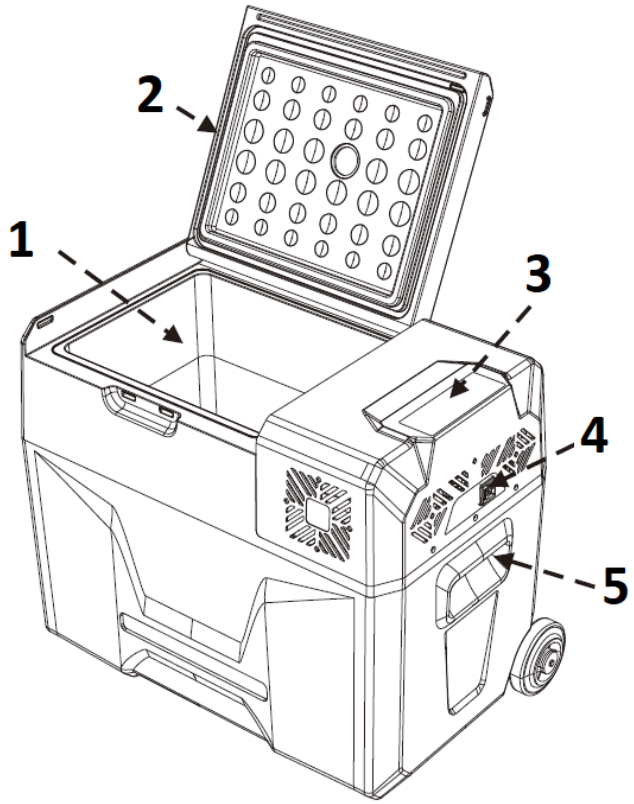

1 - Hűtőszekrény rekesz
2 - tömítés
3 – kezelőpanel
4 - Elektromos aljzat
5 - Oldalsó fogantyú

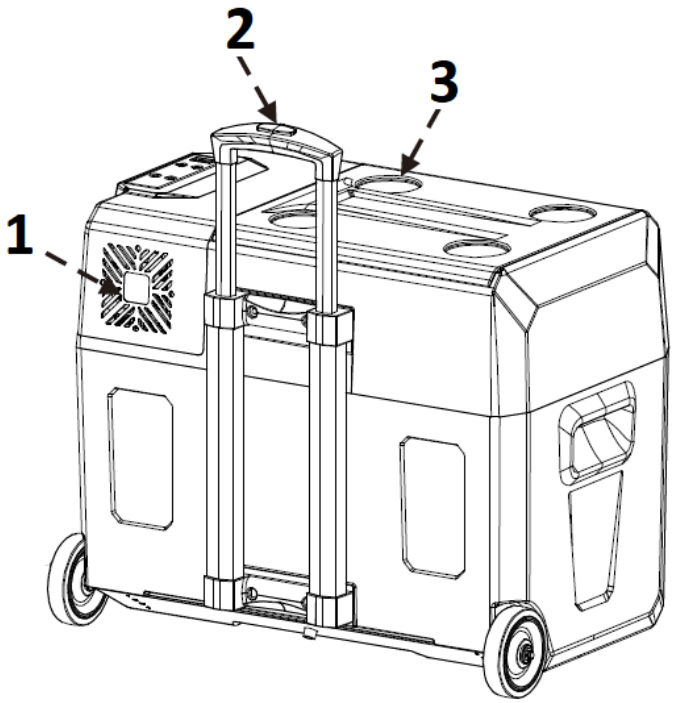

1 - Készülékrekesz
2 - Teleszkópos fogantyú
3 - pohártartók

Vezérlőpanel (mindkét modellnél ugyanaz):

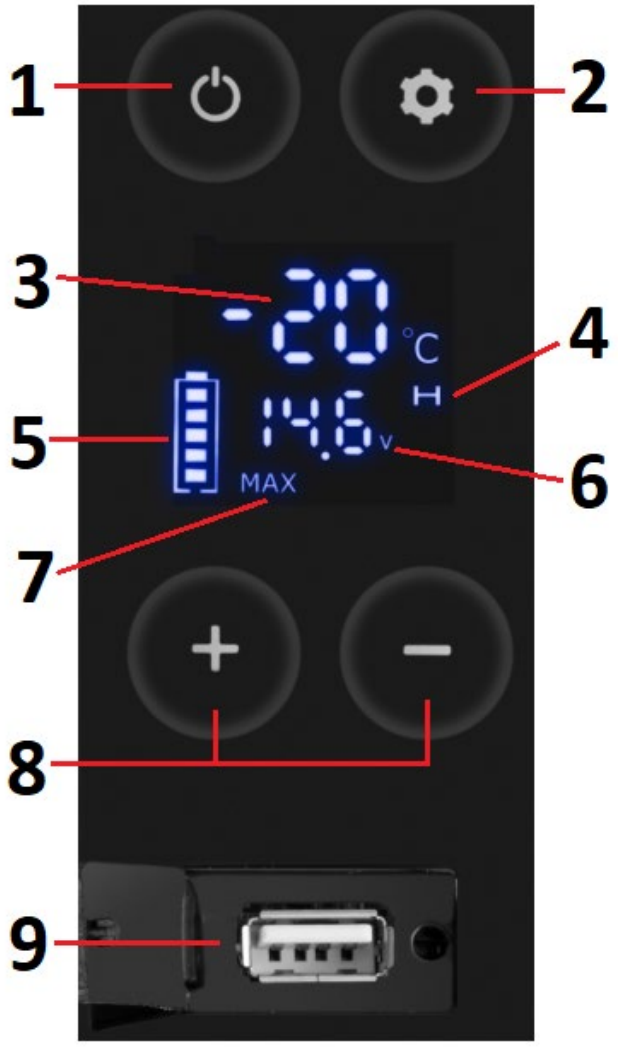

1 - Tápkapcsoló.
2 - Beállítások gomb.
3 - A hűtőszekrényen belüli aktuális hőmérséklet kijelzője.
4 - Akkumulátorvédelmi üzemmód, amelyből a hűtőszekrényt táplálják.
5 - Az akkumulátor aktuális állapota, amelyről a hűtőszekrényt táplálják (tájékoztató jelleggel).
6 - Az akkumulátor aktuális feszültségének kijelzője, amelyről a hűtőszekrényt táplálják.
7 - Hűtési mód (MAX vagy ECO)
8 - Hőmérsékletbeállító gombok.
9 - USB-csatlakozó.

3.2. Beüzemelés előtt

BERENDEZÉS ELHELYEZÉSE:

A készülék környezetének hőmérséklete nem haladhatja meg a 40°C-ot, és páratartalma nem haladhatja meg a 85%-ot. A készüléket úgy kell elhelyezni, hogy a jó légáramlás biztosítva legyen. A készülék mindegyik falától legalább 10 cm távolságot kell tartani. Tartsa távol a készüléket bármilyen forró felülettől. A készüléket mindig vízszintes, stabil, tiszta, tűzálló és száraz felületen, gyermekek és szellemi, érzékszervi vagy értelmi fogyatékos személyek számára elérhetetlen helyen üzemeltesse. A készüléket úgy helyezze el, hogy a főcsatlakozó bármikor elérhető legyen. Ellenőrizni kell, hogy a készülék tápellátása megfelel-e az adattáblán megadott adatoknak!

Az első használat előtt tisztítsa meg a hűtőszekrény belsejét langyos vízbe és élelmiszerekkel érintkezésre szánt enyhe tisztítószerrel, pl. mosogatószerrel vagy kis mennyiségű szódabikarbónával átitatott nedves ruhával. Bekapcsolás előtt törölje szárazra a készüléket.

3.3. Munkavégzés a berendezéssel

Csatlakoztassa a tápegységet a hűtőszekrényhez egy megfelelő kábellel - tápegységgel vagy az autó szivargyújtó aljzatához csatlakoztatható kábellel.

A készüléket a hálózati kapcsolóval indítsa el. Ekkor hangjelzés hallható, és egy idő után a kijelzőn megjelennek az aktuális működési paraméterek.

Hőmérséklet beállítása: állítsa be a kívánt hőmérsékletet a kezelőpanelen található "+" és "-" gombok segítségével. A megjelenített hőmérsékletérték a hűtőszekrényben lévő aktuális hőmérséklet, a hőmérsékletnek időbe telik, amíg eléri a beállított értéket.

Hűtési mód: Két hűtési módot állíthat be: **MAX** (gyors hűtés) és **ECO** (energiatakarékos). Normál üzemmódban nyomja meg a kezelőpanelen lévő beállítási gombot a hűtési üzemmód átkapcsolásához.

Akkumulátor védelmi üzemmód, amelyből a hűtőszekrényt táplálják: Három védelmi módot állíthat be ahhoz az akkumulátorhoz, amelyről a hűtőszekrényt táplálja: H ("High"), M ("Medium") és L ("Low"). Az üzemmódok váltásához a hűtőszekrény normál működése közben nyomja meg a kezelőpanelen lévő beállítások gombot, és tartsa lenyomva legalább 3 másodpercig, amíg a kijelző képernyő villogni nem kezd - majd nyomja meg újra a beállítások gombot a H, M vagy L üzemmódra való váltáshoz.

Az akkumulátor feszültségének indikatív értékei (a hűtőszekrény használati környezetétől függően eltérések lehetnek):

Áramforrás. / Mód	12V		24V	
	Tápellátás kikapcsolása:	Bekapcsolás:	Tápellátás kikapcsolása:	Bekapcsolás:
L	8.5V	10.9V	21.3V	22.7V
M	10.1V	11.4V	22.3V	23.7V
H	11.1V	12.4V	24.3V	25.7V

Javasoljuk, hogy a H üzemmód beállítása akkor érvényesüljön, ha a készülék a jármű áramellátásához van csatlakoztatva, míg az M vagy L üzemmód akkor, ha a készülék hordozható vagy tartalék akkumulátorhoz van csatlakoztatva.

A hőmérsékleti egységek megváltoztatása: Kapcsolja ki a hűtőszekrényt, majd nyomja meg a beállítási gombot 3 másodpercig, amíg a kijelzőn E1 nem jelenik meg. Nyomja meg ismét a beállítási gombot, hogy az E5-re váltson, most a "+" és "-" gombokkal állítsa be a kívánt hőmérsékleti egységet (Celsius vagy Fahrenheit).

A beállítások visszaállítása: Kapcsolja ki a hűtőszekrényt, majd nyomja meg a beállítások gombot 3 másodpercig, amíg a kijelzőn az E1 nem jelenik meg, ekkor tartsa nyomva a "+" és "-" gombokat egyszerre néhány másodpercig a beállítások visszaállításához.

3.4. Tisztítás és karbantartás

a) Minden tisztítás, beállítás vagy tartozékcsere előtt, valamint akkor is, ha a készüléket nem használja, húzza ki a hálózati csatlakozót, és hagyja teljesen kihűlni a készüléket.
b) Nyissa ki a fedelet, és távolítsa el a készülék alján lévő leeresztőnyílás védelmét.
c) A felületek tisztításához csak nem korrozív tisztítószereket használjon.
d) A készülék tisztításához csak enyhe tisztítószereket szabad használni, amelyek élelmiszerekkel érintkező felületek tisztítására szolgálnak.
e) Minden tisztítás után minden alkatrészt alaposan meg kell szárítani, mielőtt a készüléket újra felhasználják.
f) A készüléket hűvös és száraz helyen, nedvességtől és közvetlen napfénytől védve kell tárolni.
g) Tilos a készüléket vízsugárral fröcskölni, vagy vízbe meríteni.
h) Ügyeljen arra, hogy víz ne kerülhessen a készülék házába.
i) A készüléket rendszeresen ellenőrizni kell, hogy nincsenek-e raja sérülések és megfelelően működik-e.
j) A tisztításhoz nedves, puha rongyot kell használni.
k) Ne használjon éles és/vagy fémtárgyakat (pl. drótkefét vagy fémspatulát), mivel ezek károsíthatják a készüléket alkotó anyag felületét.
l) Ne tisztítsa a készüléket savas anyagokkal, orvosi szerekkel, hígítókkal, üzemanyaggal, olajokkal vagy más vegyszerekkel. Ez károsíthatja a készüléket.
m) Leolvasztás: Kapcsolja ki a készüléket, és teljesen válassza le az áramforrásról. Távolítson el minden élelmiszert a hűtőszekrényből. Hagyja nyitva a fedelet, és törölje ki a felolvasztásból származó vizet. **Soha ne használjon kemény vagy hegyes szerszámokat a hűtőszekrényben megfagyott tárgyak eltávolítására vagy meglazítására.**

A HASZNÁLT KÉSZÜLÉKEK UTILIZÁLÁSA

Az élettartam lejárta után a terméket tilos a hagyományos háztartási hulladékkal együtt kidobni, ehelyett át kell adni elektromos és elektronikai berendezések újrahasznosítására szakosodott gyűjtőpontra. Ezt a terméken, a használati utasításon vagy a csomagoláson található szimbólum jelzi. A készülékben használt anyagok a jelölésüknek megfelelően újrahasznosíthatóak. A hulladékgépek újrafelhasználásával, újrahasznosításával vagy más felhasználási formák alkalmazásával Ön jelentősen hozzájárul környezetünk védelméhez.

A helyi hatóságoknál tájékozódhat a használt eszközök helyi hulladékkezelő gyűjtőhelyéről.

HIBAKÓDOK:

Hibakód	Lehetséges ok	Működés
F1	A tápfeszültség túl alacsony.	Az akkumulátor védelmi módjának átállítása magasról közepesre vagy közepesről alacsonyra.
F2	A kondenzátor ventilátor túlterhelt.	Kapcsolja ki a készüléket 5 percre, majd kapcsolja be újra. Ha a probléma ismét jelentkezik, forduljon a szervizközponthoz.
F3	A kompresszor túl gyakran kapcsol be.	Kapcsolja ki a készüléket 5 percre, majd kapcsolja be újra. Ha a probléma ismét jelentkezik, forduljon a szervizközponthoz.
F4	A kompresszor nem kapcsol be.	Kapcsolja ki a készüléket 5 percre, majd kapcsolja be újra. Ha a probléma ismét jelentkezik, forduljon a szervizközponthoz.
F5	A kompresszor és az elektronika túlmelegedése.	Kapcsolja ki a készüléket 5 percre, majd kapcsolja be újra. Ha a probléma ismét jelentkezik, forduljon a szervizközponthoz.
F6	A vezérlő nem olvassa be a készülék paramétereit.	Kapcsolja ki a készüléket 5 percre, majd kapcsolja be újra. Ha a probléma ismét jelentkezik, forduljon a szervizközponthoz.
F7 vagy F8	A hőmérséklet-érzékelő meghibásodott.	Vegye fel a kapcsolatot a szervizzel

Bemærk at denne brugervejledning er maskinoversat. Skønt der er blevet gjort en stor arbejdsindsats for at få oversættelserne så præcise som muligt, er ingen maskineoversættelser perfekte, og er heller ikke ment som erstatning for en menneskelig oversættelse. Den officielle brugervejledning er den engelske version. Vi hæfter ikke juridisk for misforståelser som følge af maskinelle fejloversættelser Såfremt der opstår tvivl om meningen, henviser vi til den engelske brugsanvisning da dette er den officielle version.

Tekniske data

Parameterbeskrivelse	Parameterværdi
Produktnavn	Køleskab til bil
Model	MSW-CRF52A
Forsyningsspænding [V~]	12/24V DC
Nominel effekt [W]	60
Kapslingsklasse	III
Kølemiddel / mængde [g]	R600a(20g)
Temperaturområde [˚C]	-20 ÷ 20
Klimaklasse	T/ST/N/SN
Indhold [L]	52
Mål [Bredde x Dybde x Højde; mm]	600 x 410 x 530
Vægt [kg]	15,8

1. Generel beskrivelse

Håndbogen er beregnet til at hjælpe med sikker og pålidelig brug. Dette produkt er designet og produceret strengt i henhold til tekniske indikationer, ved hjælp af de nyeste teknologier og komponenter samt opretholdelse af de højeste kvalitetsstandarder.

LÆS OG FORSTÅ DENNE BETJENINGSVEJLEDNING OMHYGGELIGT INDEN ARBEJDET PÅBEGYNDES.

For at sikre en lang og pålidelig drift af apparatet skal du sørge for at betjene og vedligeholde det korrekt i overensstemmelse med retningslinjerne i denne brugsanvisning. De tekniske data og specifikationer angivet i denne betjeningsvejledning er aktuelle. Producenten forbeholder sig ret til at foretage ændringer for at forbedre kvaliteten. Under hensyntagen til den tekniske udvikling og muligheden for at reducere støjen er enheden konstrueret og bygget på en sådan måde, at risici som følge af støjemissioner reduceres til det lavest mulige niveau.

Symbolforklaring

CE	Produktet opfylder kravene, angivet i de relevante sikkerhedsstandarder.
	Læs betjeningsvejledningen inden brug.
	Produktet er genanvendeligt.
	FORSIGTIG! eller ADVARSEL! eller HUSK! som beskriver en situation (generelt advarselstegn).
	OBS! Advarsel mod elektrisk stød!

	OBS! Brandfare - brændbare materialer!

OBS! Illustrationerne i denne betjeningsvejledning er kun til reference og kan i nogle detaljer afvige fra det faktiske produkt.

2. Brugssikkerhed

OBS! Læs alle sikkerhedsadvarsler og instruktioner. Hvis du ikke følger advarslerne og instruktionerne, kan det medføre elektrisk stød, brand og/eller alvorlig personskade eller død.

Udtrykket "anordning" eller "produkt" i advarslerne og beskrivelsen af vejledningen henviser til
Køleskab til bil

2.1. Elektrisk sikkerhed

a) Apparatets stik skal passe til stikkontakten. Du må ikke ændre stikket på nogen måde. Originale stik og passende stikkontakter reducerer risikoen for elektrisk stød.
b) Undgå kropskontakt med jordede dele såsom rør, radiatorer, ovne og køleskabe. Der er en øget risiko for elektrisk stød, hvis din krop er jordet og rører ved enheden, mens du er udsat for direkte regn, vådt fortov eller arbejder i et fugtigt miljø. Vand, der kommer ind i apparatet, øger risikoen for skader og elektrisk stød.
c) Rør ikke ved apparatet med våde eller fugtige hænder.
d) Brug ikke kablet til adapteren/strømkablet forkert. Brug den aldrig til at bære apparatet eller til at fjerne stikket fra stikkontakten. Hold ledningen væk fra varmekilder, olie, skarpe kanter eller bevægelige dele. Beskadigede eller sammenfiltrede ledninger øger risikoen for elektrisk stød.
e) Hvis det ikke kan undgås at betjene et elektrisk værktøj i et fugtigt område, benyt en strømforsyning, der er beskyttet af en fejlstrømsafbryder (RCD). Brug af en RCD mindsker risikoen for elektrisk shock.
f) For at undgå elektrisk stød må netledningen, stikket eller apparatet ikke nedsænkes i vand eller anden væske. Det er ikke tilladt at anvende udstyret på våde overflader.
g) Uisolerede ledninger må under ingen omstændigheder røres ved med bare hænder.
h) Apparatet må ikke nedsænkes i vand. Advarsel mod elektrisk stød!
i) Brug kun jordede strømkilder.

2.2. Sikkerhed på arbejdspladsen

a) Brug ikke udstyret i eksplosionsfarlige miljøer, f.eks. hvor der forekommer brandfarlige væsker, gasser eller støv.
b) Hvis du finder skader eller uregelmæssigheder i produktets funktion, skal du straks slukke for det og rapportere det til en autoriseret person.
c) Hvis du er i tvivl om, hvorvidt enheden fungerer, skal du kontakte producentens tekniske tjeneste.
d) Produktet må udelukkende repareres af producentens serviceafdeling. Det er forbudt at reparere udstyret selv!
e) I tilfælde af antændelse eller brand må du kun bruge pulver- eller sneslukkere (CO_2) til at slukke den tændte enhed.
f) Gem betjeningsvejledningen til fremtidig brug. Hvis apparatet videregives til tredjemand, skal betjeningsvejledningen også afleveres sammen med apparatet.

OBS! Under brug af udstyret skal børn og andre tilstedeværende personer beskyttes.

2.3. Personlig sikkerhed

a) Du må ikke betjene denne enhed, hvis du er træt, syg eller påvirket af alkohol, stoffer eller medicin, der kan forringe din evne til at betjene enheden.

b) Apparatet er ikke beregnet til at blive brugt af personer (herunder børn) med nedsatte mentale, sensoriske eller intellektuelle funktioner eller personer, der mangler erfaring og/eller viden, medmindre de er under opsyn eller er blevet instrueret af en person, der er ansvarlig for deres sikkerhed, om, hvordan de skal betjene apparatet.
c) Udstyret er ikke et legetøj. Børn bør være under opsyn for at sikre, at de ikke leger med apparatet.

2.4. Sikkerhedsmæssigt forsvarlig brug af udstyret

a) Brug ikke apparatet, hvis ON/OFF-knappen ikke fungerer korrekt (tænder og slukker ikke). Apparater, der ikke kan styres med kontakten er farlige, må ikke fungere og skal repareres.
b) Afbryd enheden fra strømforsyningen, før den justeres, rengøres eller serviceres. En sådan forebyggende foranstaltning reducerer risikoen for utilsigtet aktivering
c) Opbevar ubrugte produkter uden for børns rækkevidde og for personer, der ikke er bekendt med apparatet eller denne manual. Produkterne er farlige i hænderne på uerfarne brugere.
d) Hold produktet i god stand.
e) Opbevar apparatet utilgængeligt for børn.
f) Reparation og vedligeholdelse af apparater bør udføres af kvalificerede personer, der kun bruger originale reservedele. Dette vil sikre sikker brug.
g) For at sikre apparatets konstruerede driftsintegritet må du ikke fjerne fabriksinstallerede dæksler eller fjerne skruer.
h) Ved transport og flytning af apparatet fra opbevaringsstedet til brugsstedet skal der tages hensyn til principperne for arbejdsmiljø og sikkerhed ved manuelt transportarbejde, der er gældende i det land, hvor apparaterne bruges.
i) Det er forbudt at flytte, transportere eller rotere apparatet under drift.
j) Rengør apparatet regelmæssigt for at forhindre permanent bundfældning af snavs.
k) Apparatet er ikke et legetøj. Rengøring og vedligeholdelse må ikke udføres af børn uden opsyn af en voksen.
l) Mad og drikkevarer må kun opbevares i apparatet i deres originale emballage eller lukkede beholdere.
m) Opbevar ikke tunge, giftige eller ætsende genstande i apparatet.
n) Eksplosive stoffer såsom dåser, der indeholder komprimeret brandfarlig gas må ikke opbevares i apparatet.
o) Glasbeholdere med frysende væsker må ikke opbevares i apparatet.
p) OBS! Brug af enhver form for elektrisk udstyr inde i udstyrets kammer, der er designet til opbevaring af fødevarer, er forbudt!
q) Det anbefales at foretage handlinger, der kræver, at der stikkes hænderne ind i udstyret med tørre hænder, ellers er der en risiko for hudskade forårsaget af frost.
r) Udstyret må ikke dyppes i vand eller udsættes for påvirkning af vejrforhold (regn, sol osv.) eller for høj fugtighed.
s) Brug ikke udstyret i en position, hvor det øverste låg vender mod gulvet. Det anbefales, at udstyrets vinkel i forhold til jorden ikke overstiger 40°.
t) Udstyret skal afrimes og rengøres med jævne mellemrum.
u) Det er forbudt at bruge hårde el. skarpe genstande eller genstande af metal til fjernelse af is fra kølekammeret.
v) Det er forbudt at flytte udstyret ved at tage fat i dørene.
w) Hold apparatet væk fra varmekilder og ild.
x) Der skal være mindst 5 cm frit rum ved udstyrets sider og mindst 10 cm bag udstyret, dette vil garantere tilstrækkelig ventilation.

OBS! På trods af at apparatet er designet til at være sikker, har tilstrækkelige beskyttelsesmidler og på trods af brugen af yderligere brugersikkerhedselementer, er der stadig en lille risiko for uheld eller personskade, mens du arbejder med apparatet. Det anbefales at udvise forsigtighed og sund fornuft, når du bruger det.

3. Brugsanvisning

Anordningen er beregnet til opbevaring af fødevarer ved lav temperatur. Det er en bærbar (fritstående) enhed, som kan bruges i køretøjer, både og trailere, der er udstyret med et 12 eller 24 V DC-eltsystem.
Produktet er kun beregnet til hjemmebrug!

Operatøren er ansvarlig for eventuelle skader, der skyldes forkert brug.

3.1. Produktoversigt

De modeller, der er beskrevet i denne vejledning, har de samme funktioner og adskiller sig kun i kapacitet.

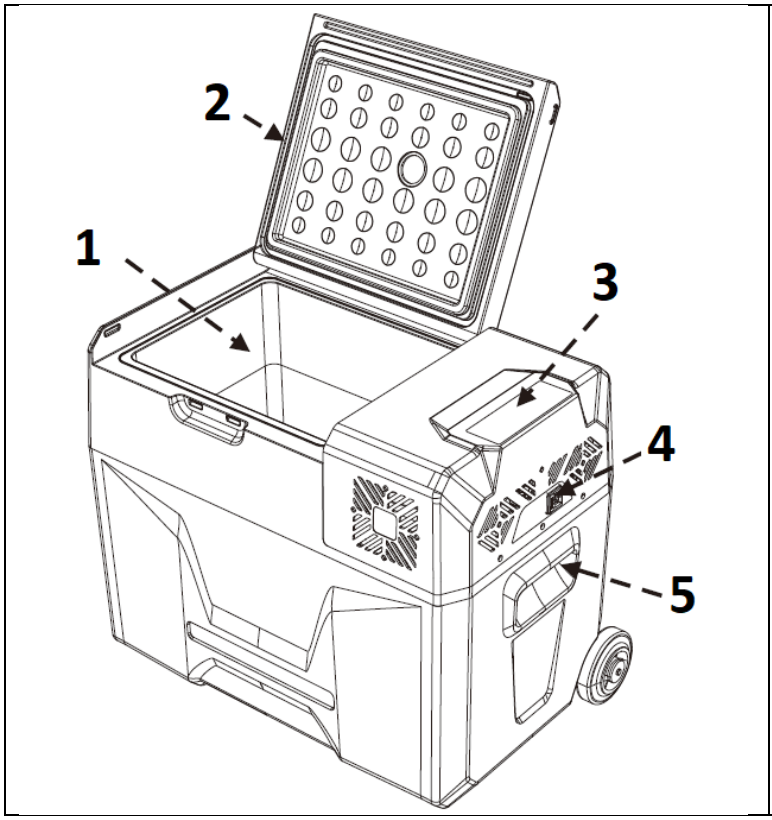

1 - Køleskabslomme
2 - pakning
3 – Betjeningspanel
4 - Stikkontakt
5 - Sidehåndtag

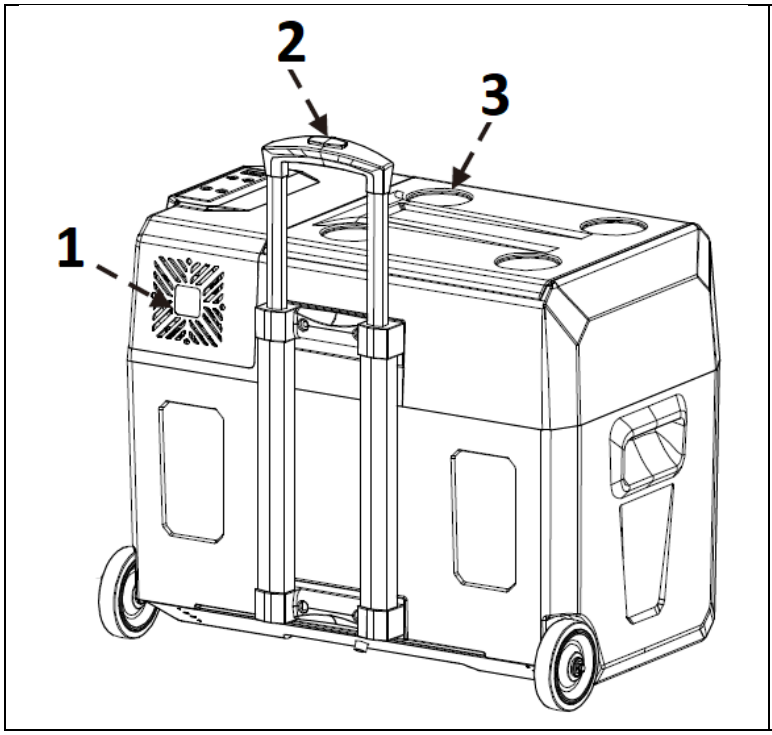

1 - Enhedsrum
2 - Teleskopisk håndtag
3 - kopholdere

Betjeningspanel (det samme for begge modeller):

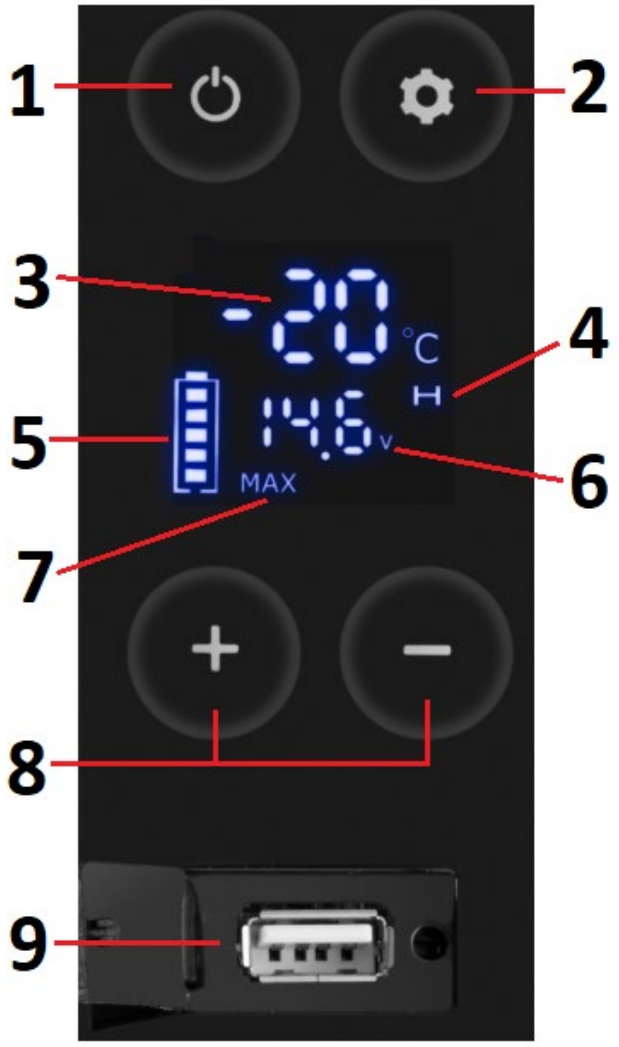

1 - Afbryder.
2 - Knappen Indstillinger.
3 - Indikator for den aktuelle temperatur i køleskabet.
4 - Batteribeskyttelsestilstand, hvorfra køleskabet drives.
5 - Den aktuelle batteristatus, som køleskabet får strøm fra (til information).
6 - Indikator for den aktuelle batterispænding, som køleskabet får strøm fra.
7 - Køletilstand (MAX eller ECO)
8 - Knapper til temperaturindstilling.
9 - USB-stik.

3.2. Klargøring til drift

APPARATETS PLACERING

Omgivelsestemperaturen må ikke overstige 40°C, og luftfugtigheden må ikke overstige 85%. Apparatet skal placeres på en måde, der sikrer god luftcirkulation. Der skal opretholdes en afstand på mindst 10 cm fra apparatets væg. Hold apparatet væk fra varme overflader. Betjen altid apparatet på en plan, stabil, ren, brandsikker og tør overflade og uden for rækkevidde af børn og personer med nedsatte mentale, sensoriske og intellektuelle funktioner. Placer enheden på en sådan måde, at hovedstikket til enhver tid kan nås. Sørg for, at strømforsyningen til apparatet svarer til de data, der er angivet på typeskiltet!

Før første brug af udstyret vaskes det indvendigt vha. en fugtig klud vædet i lunkent vand med tilsætning af et mildt rengøringsmiddel beregnet til kontakt med fødevarer, f.eks.opvaskemiddel eller en smule natron. Tørres grundigt inden opstart.

3.3. Betjening af udstyret.

Tilslut strømforsyningen til køleskabet ved hjælp af et egnet kabel - en strømforsyning eller et kabel til tilslutning til bilens lighterudtag.

Brug afbryderen til at starte enheden. På dette tidspunkt høres en lyd, og efter et stykke tid vises de aktuelle driftsparametre på displayet.

Temperaturindstilling: Indstil den ønskede temperatur ved hjælp af knapperne "+" og "-" på kontrolpanelet. Den viste temperaturværdi er den aktuelle temperatur i køleskabet, og det tager noget tid, før temperaturen når den indstillede værdi.

Køletilstand: Du kan indstille to køletilstande: **MAX** (hurtig afkøling) og **ECO** (energibesparende). Under normal drift skal du trykke på indstillingsknappen på betjeningspanelet for at skifte køletilstand.

Batteribeskyttelsestilstand, hvorfra køleskabet drives: Du kan indstille tre beskyttelsestilstande for det batteri, som køleskabet får strøm fra: H ("High"), M ("Medium") og L ("Low"). Hvis du vil skifte tilstand, skal du trykke på indstillingsknappen på kontrolpanelet under normal køleskabsdrift og holde den nede i mindst 3 sekunder, indtil displayet begynder at blinke - tryk derefter på indstillingsknappen igen for at skifte til H-, M- eller L-tilstand.

Vejledende værdier for batterispænding (der kan være forskelle afhængigt af det miljø, som køleskabet anvendes i):

Strømkilde / Tilstand	DC 12V		DC 24V	
	Strømafbrydelse ved:	Tændes ved:	Strømafbrydelse ved:	Tændes ved:
L	8.5V	10.9V	21.3V	22.7V
M	10.1V	11.4V	22.3V	23.7V
H	11.1V	12.4V	24.3V	25.7V

Det anbefales, at indstillingen H-tilstand anvendes, når enheden er tilsluttet køretøjets strømforsyning, mens M eller L anvendes, når enheden er tilsluttet et bærbart batteri eller et backup-batteri.

Ændring af temperaturenhederne: sluk for køleskabet, og tryk derefter på indstillingsknappen i 3 sekunder, indtil displayet viser E1. Tryk på indstillingsknappen igen for at skifte til E5, og brug nu knapperne "+" og "-" til at indstille den ønskede temperaturenhed (Celsius eller Fahrenheit).

Nulstilling af indstillingerne: sluk for køleskabet, og tryk derefter på knappen indstillinger i 3 sekunder, indtil displayet viser E1. Tryk på dette tidspunkt på knapperne "+" og "-" samtidigt i et par sekunder for at nulstille indstillingerne.

3.4. Rengøring og vedligeholdelse

a) Tag netstikket ud og lade apparatet køle helt af inden hver rengøring, justering eller udskiftning af tilbehør, og også når apparatet ikke er i brug.
b) Åbn dækslet, og fjern beskyttelsen fra afløbshullet i bunden af apparatet.
c) Brug kun ikke-korrosive rengøringsmidler til rengøring af overflader.
d) Der må kun bruges milde rengøringsmidler til rengøring af overflader, der kommer i kontakt med mad.
e) Efter hver rengøring skal alle dele tørres grundigt, før apparatet genbruges.
f) Opbevar apparatet på et køligt og tørt sted, beskyttet mod fugt og direkte sollys.
g) Det er forbudt at sprøjte apparatet med en vandstrøm eller nedsænke det i vand.
h) Sørg for, at vand ikke trænger ind gennem ventilationsåbningerne i huset.
i) Der bør udføres regelmæssig inspektion af apparatet med hensyn til dens tekniske effektivitet og eventuelle skader.
j) Brug en blød og fugtig klud til rengøring.
k) Brug ikke skarpe og/eller metalgenstande (f.eks. stålbørste eller metalspatel), da de kan beskadige overfladen af det materiale, som apparatet er fremstillet af.
l) Rengør ikke enheden med syreholdige stoffer, medicinske midler, fortyndere, brændstof, olier eller andre kemikalier. Det kan beskadige enheden.
m) Afrimning: Sluk for apparatet, og tag det helt ud af stikkontakten. Fjern alle fødevarer fra køleskabet. Lad låget stå åbent, og tør vandet fra optøningen ud. **Brug aldrig hårdt eller spidst værktøj til at fjerne eller løsne genstande, der er frosset inde i køleskabet.**

BORTSKAFFELSE AF BRUGTE UDSTYR

Dette produkt må ikke bortskaffes sammen med almindeligt husholdningsaffald ved slutningen af dets levetid, men skal bringes til et indsamlingssted for genbrug af elektriske og elektroniske apparater. Dette er angivet ved symbolet på produktet, brugsanvisningen eller emballagen. Materialerne, der bruges i apparatet kan genbruges i overensstemmelse med deres mærkning. Ved at genbruge, genanvende eller anvende andre former for anvendelse af affaldsmaskiner yder du et væsentligt bidrag til beskyttelsen af vores miljø.
Lokal administration giver dig oplysninger om det relevante punkt til bortskaffelse af brugte enheder..

FEJLKODER:

Fejlkode	Mulig årsag	Virkning
F1	Spændingen i strømforsyningen er for lav.	Skift batteribeskyttelsestilstand fra høj til medium eller fra medium til lav
F2	Kondensatorventilatoren er overbelastet.	Afbryd strømmen i 5 minutter, og tænd enheden igen. Kontakt servicecentret, hvis problemet opstår igen.
F3	Kompressoren tænder for ofte.	Afbryd strømmen i 5 minutter, og tænd enheden igen. Kontakt servicecentret, hvis problemet opstår igen.
F4	Kompressoren tænder ikke.	Afbryd strømmen i 5 minutter, og tænd enheden igen. Kontakt servicecentret, hvis problemet opstår igen.
F5	Overophedning af kompressoren og elektronikken.	Afbryd strømmen i 5 minutter, og tænd enheden igen. Kontakt servicecentret, hvis problemet opstår igen.
F6	Controlleren læser ikke enhedens parametre.	Afbryd strømmen i 5 minutter, og tænd enheden igen. Kontakt servicecentret, hvis problemet opstår igen.
F7 eller F8	Temperaturføleren er defekt.	Kontakt servicecenter

Umwelt – und Entsorgungshinweise

Hersteller an Verbraucher

Sehr geehrte Damen und Herren,

gebrauchte Elektro – und Elektronikgeräte dürfen gemäß europäischer Vorgaben **[1]** nicht zum unsortierten Siedlungsabfall gegeben werden, sondern müssen getrennt erfasst werden. Das Symbol der Abfalltonne auf Rädern weist auf die Notwendigkeit der getrennten Sammlung hin. Helfen auch Sie mit beim Umweltschutz. Sorgen Sie dafür, dieses Gerät, wenn Sie es nicht mehr weiter nutzen wollen, in die hierfür vorgesehenen Systeme der Getrenntsammlung zu geben.

In Deutschland sind Sie gesetzlich **[2]** verpflichtet, ein Altgerät einer vom unsortierten Siedlungsabfall getrennten Erfassung zuzuführen. Die öffentlich – rechtlichen Entsorgungsträger (Kommunen) haben hierzu Sammelstellen eingerichtet, an denen Altgeräte aus privaten Haushalten ihres Gebietes für Sie kostenfrei entgegengenommen werden. Möglicherweise holen die rechtlichen Entsorgungsträger die Altgeräte auch bei den privaten Haushalten ab.

Bitte informieren Sie sich über Ihren lokalen Abfallkalender oder bei Ihrer Stadt – oder Gemeindeverwaltung über die in Ihrem Gebiet zur Verfügung stehenden Möglichkeiten der Rückgabe oder Sammlung von Altgeräten.

[1] RICHTLINIE 2002/96/EG DES EUROPÄISCHEN PARLAMENTS UND DES RATES ÜBER ELEKTRO – UND ELEKTRONIK – ALTGERÄTE

[2] Gesetz über das Inverkehrbringen, die Rücknahme und die umweltverträgliche Entsorgung von Elektro – und Elektronikgeräten (Elektro – und Elektronikgerätegesetz – ElektroG).

Utylizacja produktu

Produkty elektryczne i elektroniczne po zakończeniu okresu eksploatacji wymagają segregacji i oddania ich do wyznaczonego punktu odbioru. Nie wolno wyrzucać produktów elektrycznych razem z odpadami gospodarstwa domowego. Zgodnie z dyrektywą WEEE 2012/19/UE obowiązującą w Unii Europejskiej, urządzenia elektryczne i elektroniczne wymagają segregacji i utylizacji w wyznaczonych miejscach. Dbając o prawidłową utylizację, przyczyniasz się do ochrony zasobów naturalnych i zmniejszasz negatywny wpływ oddziaływania na środowisko, człowieka i otoczenie. Zgodnie z krajowym prawodawstwem, nieprawidłowe usuwanie odpadów elektrycznych i elektronicznych może być karane!

For the disposal of the device please consider and act according to the national and local rules and regulations.

CONTACT

expondo Polska sp. z o.o. sp. k.

ul. Nowy Kisielin – Innowacyjna 7
66-002 Zielona Góra | Poland, EU

e-mail: info@expondo.com