TREX SPORT

WWW.TREXSPORT.COM

TX-500MB IRON

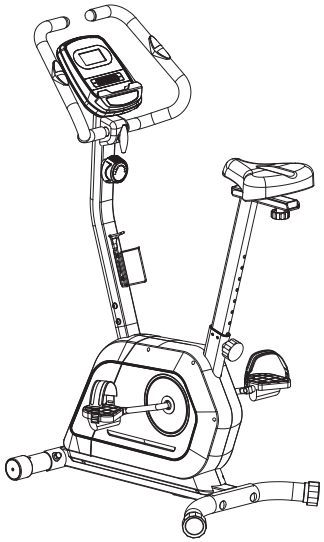

CZ MAGNETICKÝ ROTOPED

DE HEIMTRAINER

FR VÉLO MAGNÉTIQUE

GB MAGNETIC BIKE

PL ROWER MAGNETYCZNY

SK MAGNETICKÝ ROTOPED

UA ВЕЛОТРЕНАЖЕР МАГНІТНИЙ

NÁVOD K POUŽITÍ	01
BEDIENUNGSANLEITUNG	16
INSTRUCTIONS D'UTILISATION	31
INSTRUCTION	46
INSTRUKCJA OBSŁUGI	61
NÁVOD NA POUŽITIE	76
ІНСТРУКЦІЯ З ЕКСПЛУАТАЦІЇ	91

MAGNETICKÝ ROTOPED / HEIMTRAINER / VÉLO MAGNÉTIQUE /
MAGNETIC BIKE / ROWER MAGNETYCZNY / MAGNETICKÝ ROTOPED /
ВЕЛОТРЕНАЖЕР МАГНІТНИЙ

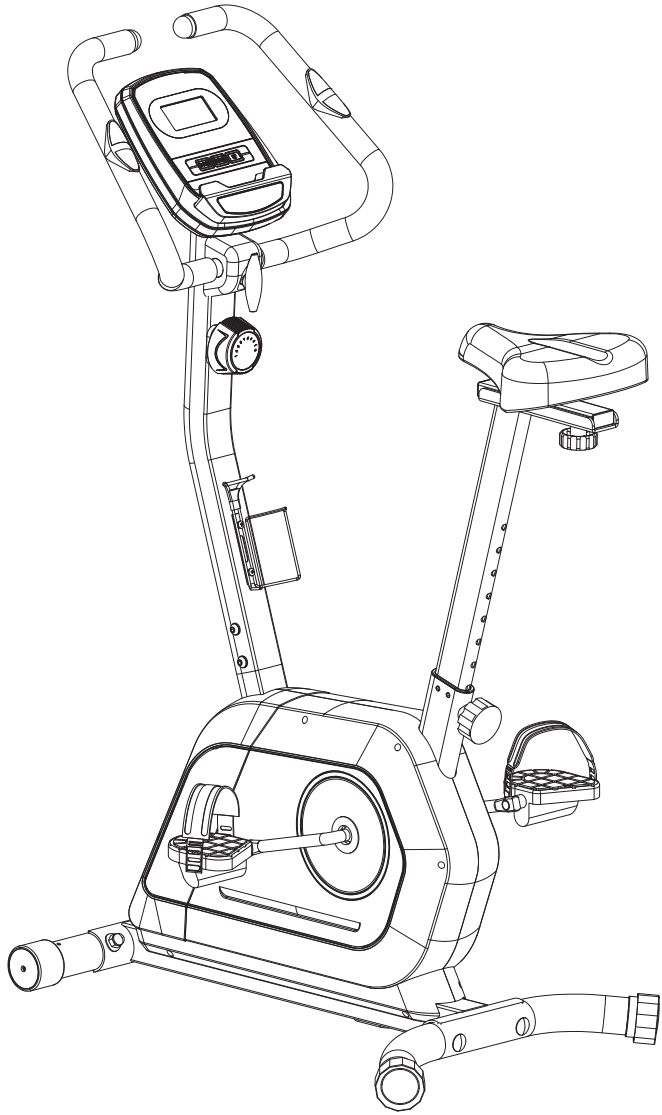

ROZLOŽENÝ POHLED / EXPLOSIONSZEICHNUNG / SCHÉMA DÉMONTÉ / EXPLODED VIEW / WIDOK ROZSTRZELONY / ROZLOŽENÝ POHĽAD / РОЗКЛАДЕНИЙ СТАН

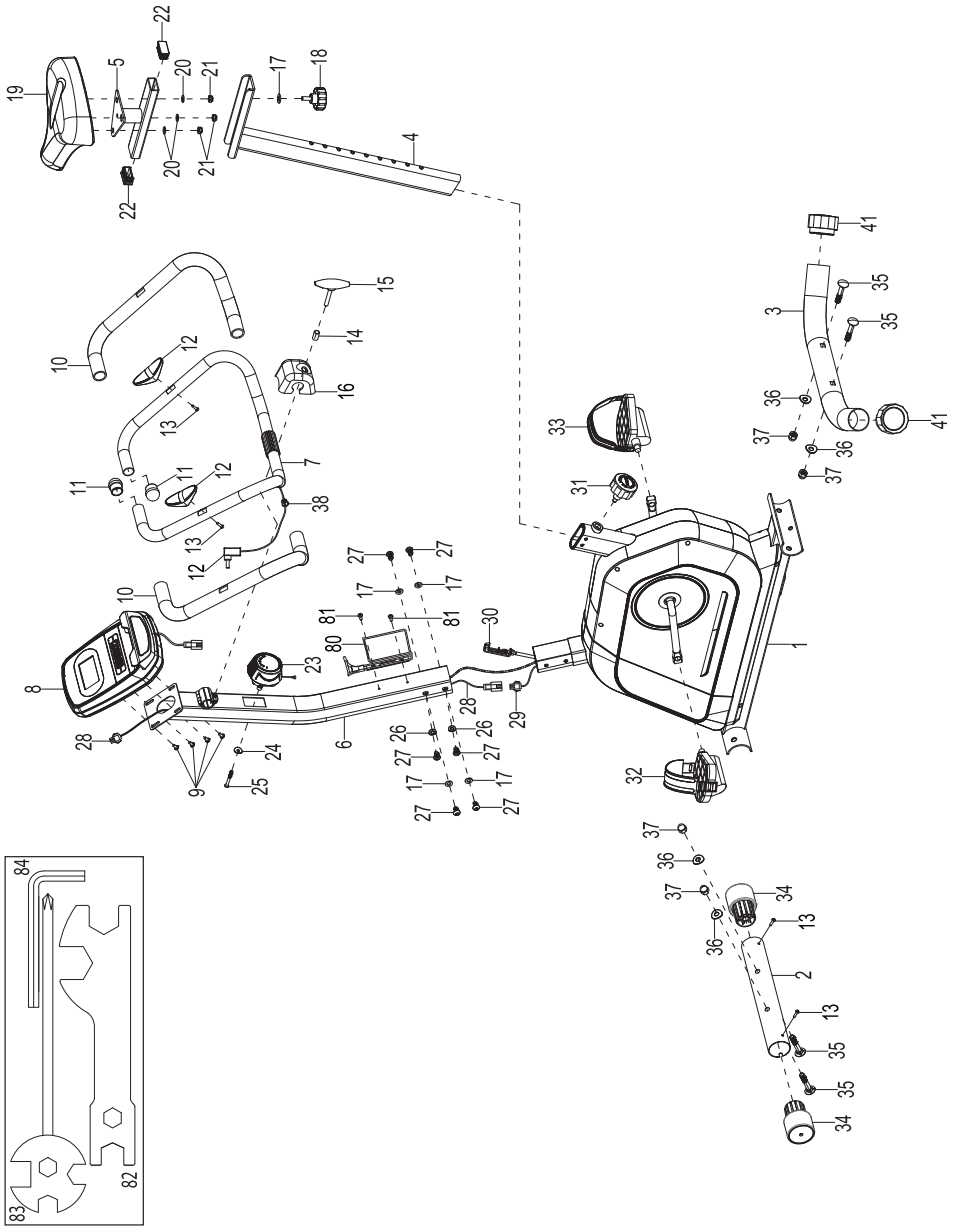

ROZLOŽENÝ POHLED / EXPLOSIONSZEICHNUNG / SCHÉMA DÉMONTÉ / EXPLODED VIEW / WIDOK ROZSTRZELONY / ROZLOŽENÝ POHĽAD / РОЗКЛАДЕНИЙ СТАН

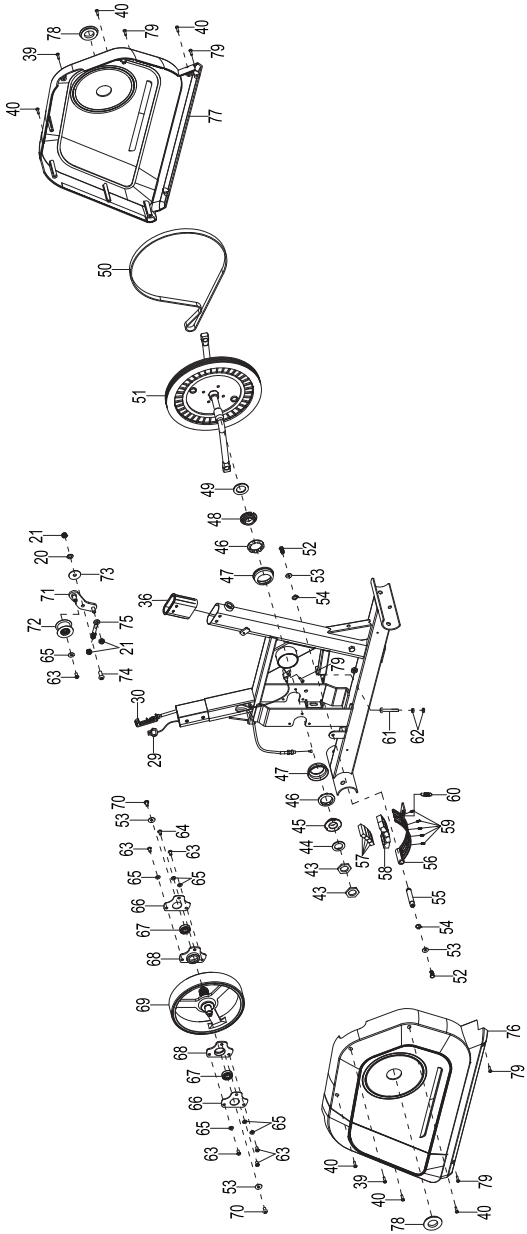

PŘED POUŽITÍM ZAŘÍZENÍ SI POZORNĚ PŘEČTĚTE VŠECHNY POKYNY. USCHOVEJTE SI TYTO POKYNY PRO BUDOUCÍ POUŽITÍ.

1. Plnou bezpečnost a účinnost použití je možné dosáhnout za předpokladu, že zařízení je smontováno a používané v souladu s těmito pokyny. Nezapomeňte informovat všechny uživatele zařízení o omezeních, varováních a bezpečnostních opatřeních. Nejsme zodpovědní za problémy nebo zranění způsobené jednáním v rozporu s pravidly stanovenými v této příručce.
2. Výrobek se může používat pouze pro určený účel.
3. Zařízení je určeno pouze pro použití v domácnosti dospělými osobami. Nenechávejte zařízení na místě přístupném dětem. Během tréninky by děti měly být pod dohledem dospělých.
4. Přístroj by měl být skladován na suchém a teplém místě mimo přímého slunečního záření.
5. Vyvarujte se kontaktu počítače s vodou, protože voda by ho mohla poškodit nebo způsobit zkrat.
6. Zařízení není vhodné pro rehabilitační účely.
7. Zařízení může používat najednou jedna osoba.
8. Zařízení umístěte na rovný, stabilní a čistý povrch.
9. K ochraně podlahy pod zařízením se doporučuje použít koberec, podložku nebo jiný podklad.
10. Pod strojem v oblasti montáže položte vhodnou základnu (např. gumovou podložku, dřevěnou základnu atd.), aby nedošlo ke znečištění.
11. Před zahájením tréninku zkontrolujte, zda je zařízení kompletní a zda jsou všechny části na svém místě.
12. Pokud máte jakékoliv zdravotní problémy / chronická onemocnění nebo jde-li o váš první trénink na tomto typu vybavení, před zahájením cvičení se poraďte se svým lékařem. Nesprávný nebo nadměrný trénink může způsobit zranění.
13. Před použitím zařízení se zahřejte.
14. Pokud během cvičení na přístroji pociťujete bolest, nepravidelný srdeční rytmus, dušnost, závratě nebo nevolnost, okamžitě přestaňte cvičit. Před pokračováním v cvičení byste měli vyhledat lékařskou pomoc.
15. Nenoste dlouhé, volné oblečení, které by se mohlo zachytit v pohyblivých částech.
16. Nezapomeňte na zapínání pásů na pedálech.
17. Zařízení používejte pouze tehdy, když je v pořádku z technické stránky. Pokud během používání zjistíte poškození některých komponentů nebo uslyšíte rušivý zvuk ze zařízení, přestaňte cvičit. Nepoužívejte zařízení, dokud se problém nevyřeší.
18. Neprovádějte žádné opravy zařízení kromě těch, které jsou popsány v této příručce. V případě jakýchkoliv problémů kontaktujte servis (kontaktní údaje jsou uvedeny dále v příručce).
19. Minimální volný prostor potřebný pro bezpečný provoz zařízení činí ne méně než dva metry.
20. Maximální povolená hmotnost uživatele je 125 kg.
21. Zařízení bylo vyrobeno v souladu s normou PN-EN ISO 20957-10:2018-03 ve třídě H. C.

SEZNAM DÍLŮ

Č.	Popis	Ks.
1	Hlavní rám	1
2	Přední stabilizátor	1
3	Zadní stabilizátor	1
4	Sloupek sedla	1
5	Vodítko sedla	1
6	Sloupek řídítek	1
7	Řídítka	1
8	Počítač	1
9	Šroub M5×10	4
12	Kabel pulzního senzoru	1
14	Distanční pouzdro	1
15	Knoflík	1
16	Kryt	1
17	Plochá podložka Ø8×Φ20×2	4
19	Sedlo	1
20	Plochá podložka Ø8×Φ16×1.5	3

Č.	Popis	Ks.
21	Matice M8	3
23	Kabel regulátoru odporu	1
26	Oblouková podložka Ø8×Ø20×2	2
27	Šroub M8×16	6
28	Prodloužení kabelu	1
29	Kabel senzoru	1
30	Držák kabelu senzoru	1
31	Knoflík	1
32	Levý pedál	1
33	Pravý pedál	1
35	Šroub M10×57	4
36	Oblouková podložka Ø10	4
37	Kopulovitá matice M10	4
51	Kliková hřídel	1
80	Držák na láhev	1
81	Šroub ST4.8×15	2

MONTÁŽNÍ NÁVOD

1 Připevněte přední stabilizátor (2) a zadní stabilizátor (3) k hlavnímu rámu (1) pomocí šroubů (35), obloukových podložek (36) a kopulovitých matic (37). Utáhněte multifunkčním klíčem (82).

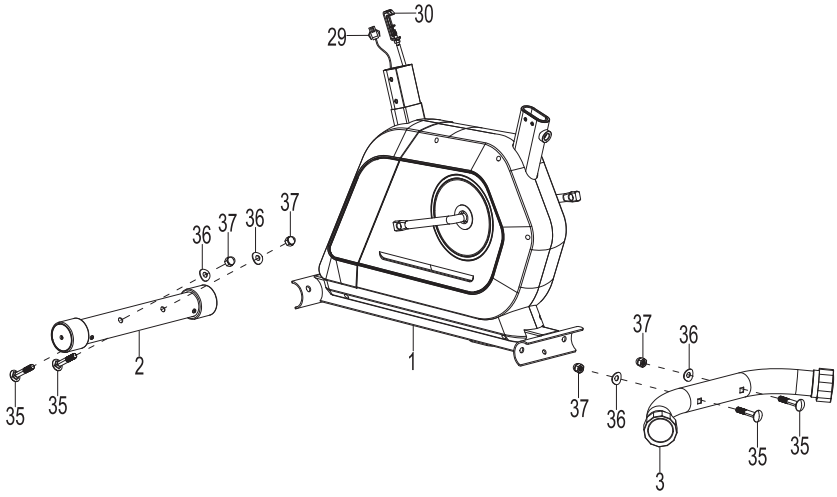

2 Odšroubujte šrouby (27), obloukové podložky (26) a ploché podložky (17) ze sloupku řídítek (6) pomocí imbusového klíče (84).
Připevněte kabel regulátoru odporu (23) k kovovému držáku kabelu senzoru (30), jak je znázorněno na obrázku A. Poté vytáhněte kabel regulátoru odporu (23) nahoru a vložte jej do štěrbiny kovového držáku kabelu senzoru (30), jak je znázorněno na obrázku B. Ujistěte se, že kovový konec kabelu regulátoru odporu (23) je pevně upevněn v kovovém držáku (30).
Připojte kabel senzoru (29) k prodlužovacímu kabelu senzoru (28). Vložte připojovací kabely do sloupku řídítek (6).
Připevněte sloupek řídítek (6) k hlavnímu rámu (1) pomocí šroubů (27), obloukových podložek (26) a plochých podložek (17), které byly předtím odstraněny. Důkladně utáhněte a zajistěte pomocí imbusového klíče (84).

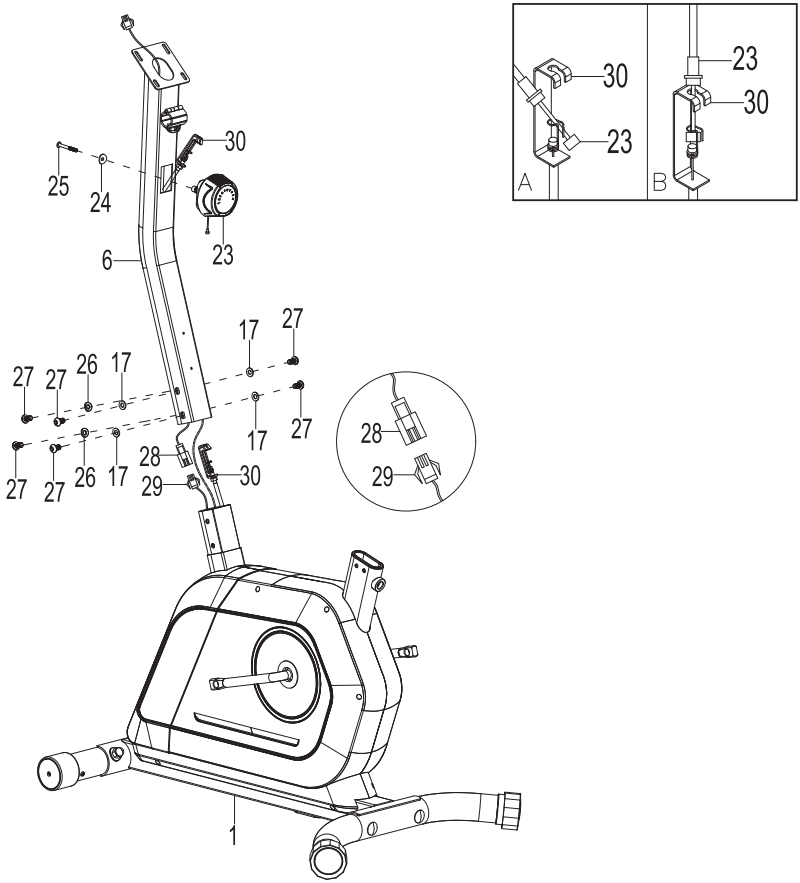

3 Odšroubujte kopulovité matice (21) a ploché podložky (20) ze sedla (19) pomocí klíče (83).
Připevněte sedlo (19) k vodítku sedla (5) pomocí kopulovitých matic (21) a plochých podložek (20), které byly předtím odstraněny. Důkladně utáhněte a zajistěte pomocí klíče (83).
Připevněte sloupek sedla (4) k hlavnímu rámu (1) pomocí knoflíku (31).

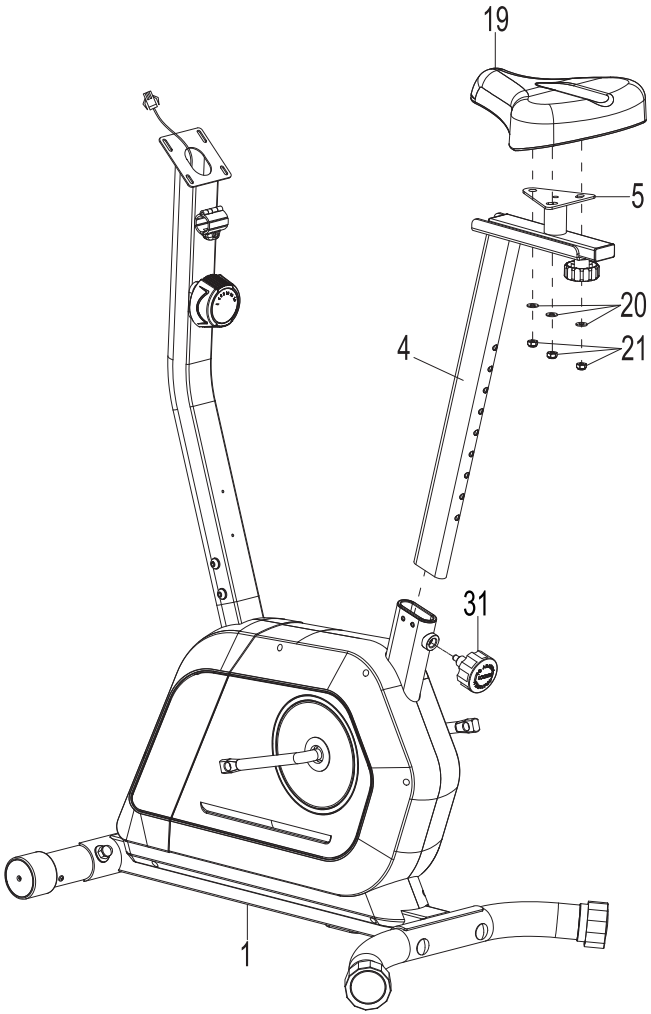

4 Namontujte levou pedálu (32) na klikovou hřídel (51). Otočte levou pedálu (32) proti směru hodinových ručiček a utáhněte klíčem (83).
Namontujte pravou pedálu (33) na klikovou hřídel (51). Otočte pravou pedálu (33) ve směru hodinových ručiček a utáhněte klíčem (83).

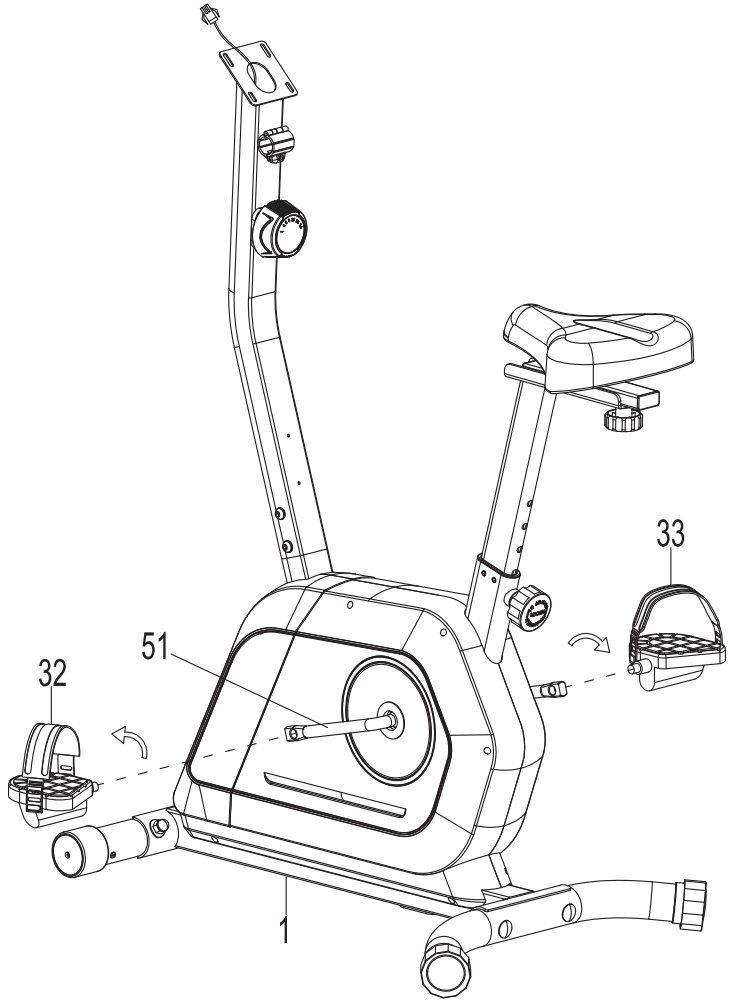

5 Připevněte řídítka (7) ke sloupku řídítek (6) pomocí knoflíku (15), distančního pouzdra (14) a krytu (16).

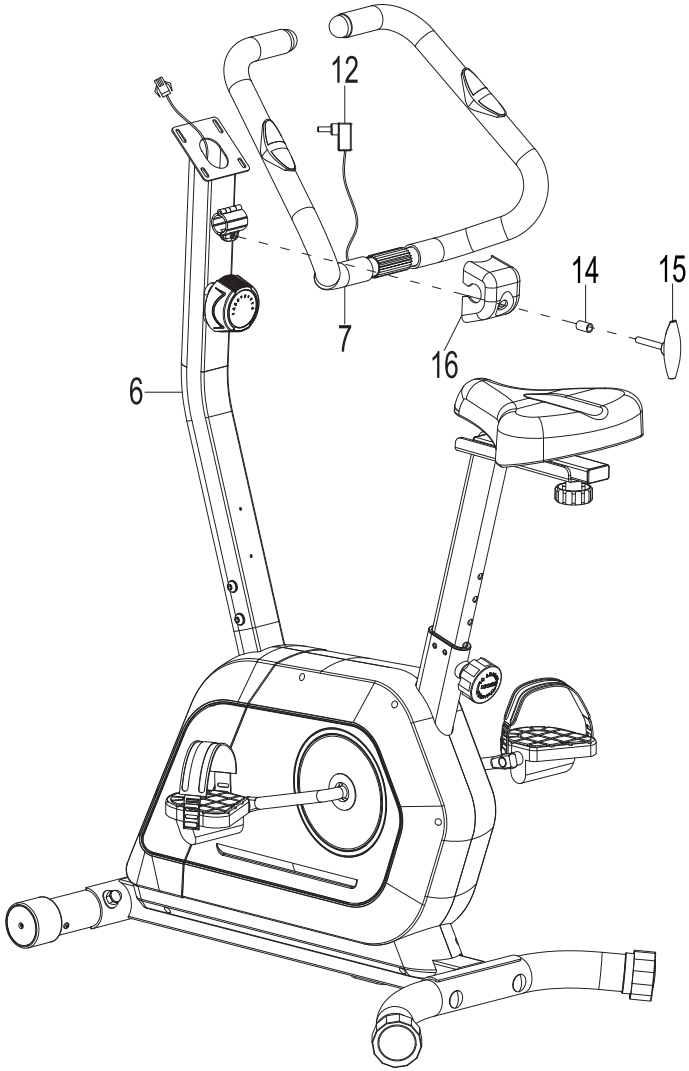

6 Odšroubujte šrouby (9) ze zadní části počítače (8) pomocí klíče (83).
Připojte prodlužovací kabel senzoru (28) ke kabelu počítače (8). Vložte kabely do sloupku řídítek (6).
Vložte kabel pulzního senzoru (12) do vstupního konektoru na zadní straně počítače (8).
Připevněte počítač (8) ke sloupku řídítek (6) pomocí šroubů (9), které byly předtím odstraněny. Utáhněte klíčem (83).
Odšroubujte šrouby (81) ze sloupku řídítek (6) pomocí klíče (83).
Připevněte držák na láhev (80) ke sloupku řídítek (6) pomocí šroubů (81). Utáhněte klíčem (83).

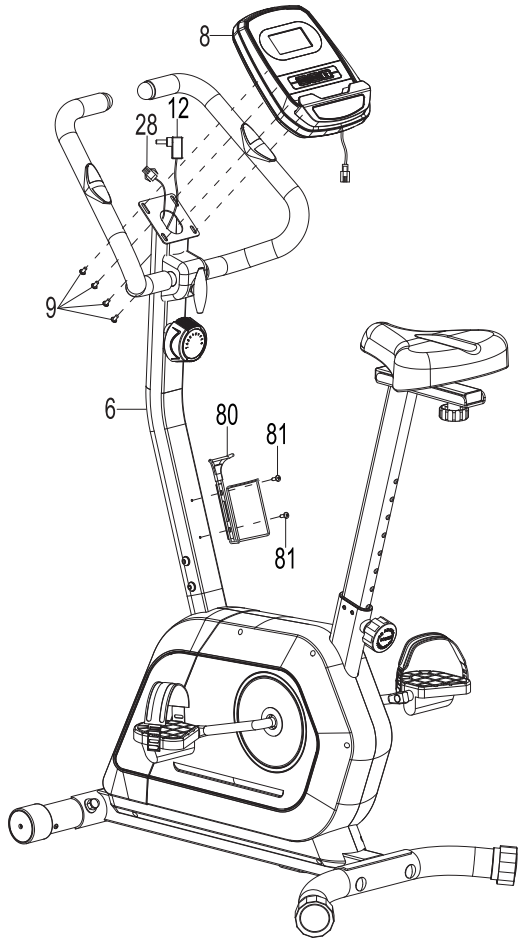

PŘILEPENÍ NÁLEPKY*

1. Pro správnou aplikaci očistěte povrch, na který má být nálepka umístěna. Použijte k tomu jemný čisticí prostředek, vodu nebo speciální odmašťovací prostředek. Povrch osušte čistým, suchým hadříkem.

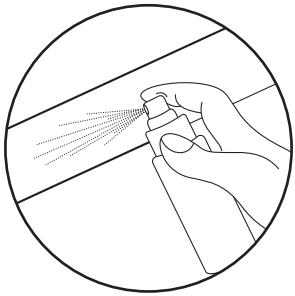

2. Odstraňte ochrannou vrstvu z nálepky. Umístěte nálepku na předem připravený povrch. Pomocí stěrky nálepku zarovnejte a odstraňte případné vzduchové bubliny.

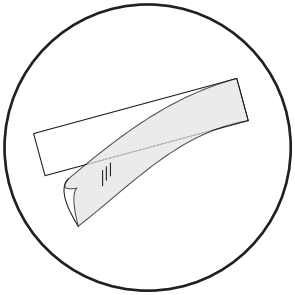

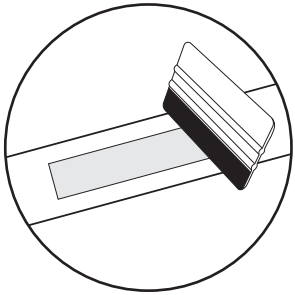

3. Chcete-li nálepku trvale odstranit, použijte speciální odstraňovač nálepek.

*týká se produktů s nálepkami v sadě

NASTAVENÍ ŘÍDÍTEK

Nastavte polohu řídítek podle svých potřeb pomocí knoflíku (15) umístěného u řídítek. Uvolněte knoflík, nastavte řídítka a knoflík dotáhněte.

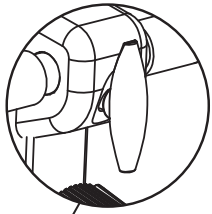

NASTAVENÍ ODPORU

Nastavte úroveň odporu podle svých individuálních potřeb pomocí regulačního knoflíku (23) umístěného na sloupku řídítek.



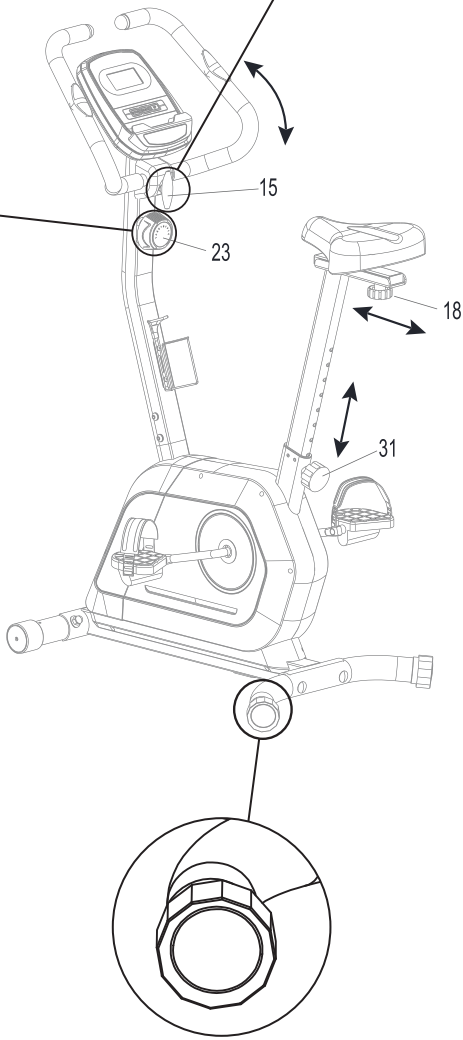

NASTAVENÍ SEDLA (VERTIKÁLNĚ A HORIZONTÁLNĚ)

Povolením knoflíku (18) můžete upravit polohu sedla dopředu a dozadu. Po nastavení na požadovanou pozici knoflík (18) dotáhněte.
Vytažením regulačního knoflíku (31) lze nastavit výšku sloupku sedla.

VYROVNÁNÍ

Nastavte polohu zařízení pomocí stabilizátoru umístěného na zadní základně.

PŘEMÍSŤOVÁNÍ

Pro přemístění zařízení stiskněte řídítka (7) a nakloňte kolo tak, aby se transportní kolečka (34) na předním stabilizátoru plně dotýkala země. Nyní můžete kolo snadno přemístit na požadované místo. Po dosažení cílového místa zařízení jemně položte a ujistěte se, že je stabilní.

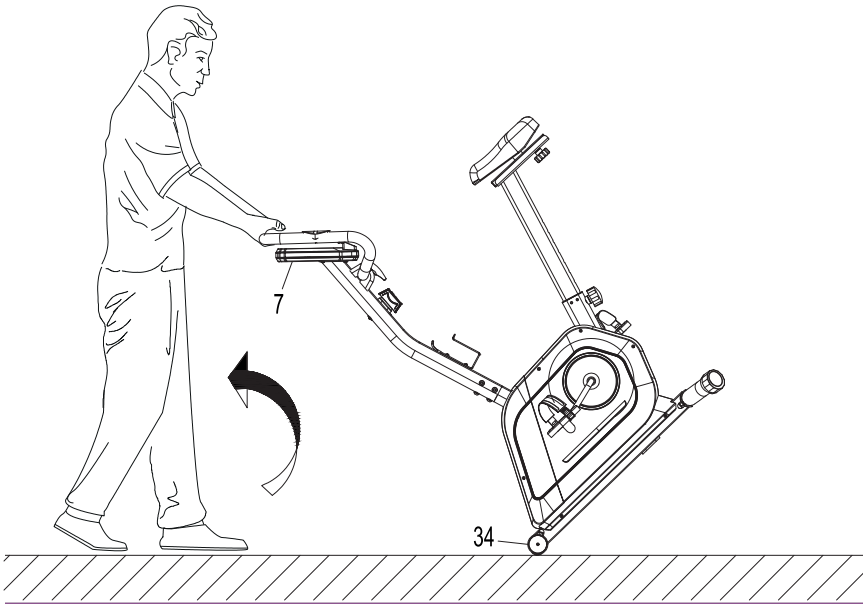

DISPLEJ



ÚDAJE ZOBRAZENÉ NA DISPLEJI

SCAN	Automaticky zobrazuje parametry: TIME, SPEED, DISTANCE, CALORIES, ODO, PULSE (každých 6 sekund) na obrazovce.
TIME	Zobrazuje dobu tréninku. Rozsah 0:00–99:59.
SPEED	Zobrazuje aktuální rychlost během cvičení. Rozsah 0.0–99.9 km/h.
DISTANCE	Zobrazuje aktuální vzdálenost během tréninku. Rozsah 0.0–9999 km.
CALORIES	Zobrazuje spálené kalorie během tréninku. Rozsah 0.0–9999 kcal.
ODO	Zobrazuje celkovou vzdálenost od instalace baterie do jejího vybití. Hodnota se po výměně baterie vynuluje. Rozsah 0.0–9999 km.
PULSE	Zobrazuje měřený puls. Rozsah 40–240 bpm. Chcete-li měřit, položte obě ruce na senzory tepu a počkejte 6–7 sekund na výsledek.

Pozor: Výsledky měření pulsu nelze považovat za lékařská data a nelze je použít pro diagnostické účely.

FUNKCE TLAČÍTEK

Počítač se zapne, když stisknete libovolné tlačítko. Počítač se automaticky vypne po 4 minutách, pokud není stisknuto žádné tlačítko.

MODE	Potvrzuje nastavení nebo výběr. Chcete-li vymazat data týkající se času, vzdálenosti a hodnot kalorií, stiskněte a podržte tlačítko MODE.
SET	Umožňuje spuštění funkce odpočítávání vybraného parametru: času (TIME), vzdálenosti (DISTANCE) nebo kalorií (CALORIES).
RESET	Obnoví nastavení. Chcete-li resetovat, stiskněte a podržte tlačítko.

PŘIPOJENÍ PŘES BLUETOOTH / TRÉNINK S APLIKACÍ FITSHOW

Po připojení rotopedu k mobilnímu zařízení přes Bluetooth můžete na svém telefonu sledovat parametry prováděného tréninku.
Chcete-li tuto funkci používat, stáhněte si aplikaci FitShow určenou pro toto zařízení. Nejnovější verze jsou k dispozici v AppStore (iOS) a Google Play Store (Android).

CZ ČIŠTĚNÍ A ÚDRŽBA

1. Zařízení vyžaduje pravidelnou údržbu. Měla by být provedena nejméně každých 20 hodin provozu zařízení.
2. Údržba zahrnuje kontrolu:
   - pohyblivé části zařízení, tj. kontrola, zda jsou správně namazané. Pokud ne, namažte je. Doporučuje se používat speciální maziva pro ložiska kol nebo pro fitness zařízení.
   - všechny části zařízení, tj. dotažení šroubů a matic,
   - napájecí kabely (pokud jsou v přístroji) kvůli poškození.
3. K čištění zařízení používejte měkký hadřík mírně navlhčený vodou nebo případně vodou s mýdlem. Nepoužívejte žádné silné čistící prostředky a ani materiály, které mohou zařízení poškodit. Zvláštní pozornost je třeba věnovat plastovým komponentům.
4. Po každém použití odstraňte ze zařízení všechny stopy potu a nečistot.

CZ ŘEŠENÍ PROBLÉMŮ

Problém	Řešení
Počítač nezobrazuje údaje	1. Demontujte počítač a zkontrolujte, zda jsou kabely správně připojeny a zda nejsou poškozeny. 2. Zkontrolujte, zda jsou baterie vloženy správně. 3. Vyměňte baterie za nové.
Zařízení vydává rušivé zvuky během používání.	Zkontrolujte, zda jsou všechny části zařízení správně namontovány. Utáhněte šrouby.
Neukazují se hodnoty pulsu, nebo hodnoty jsou špatné.	1. Ujistěte se, že převody měření pulsu jsou správně připevněny. 2. Aby jste zajistili správne měření pulsu držte obě dlaně na senzorech. Pamatujte, že systémměření pulsu nemusí být zcela přesný. 3. Příliš pevné uchopení senzorů pulsu. Držte dlaně na senzorech pulsu a nesvírejte dlaně příliš pevně.
Zařízení není stabilní.	Nastavte koncovku zadního stabilizátoru tak, aby jste dali stroj do roviny.

CZ ZÁRUKA

1. Zákazník má následující možnosti uplatnění reklamace:
   - prostřednictvím kroků na webové stránce: **https://trex-shop.pl/serwis/**
   - e-mailem: **serwis@trexsport.eu**
   - písemně na adresu:

     Trex S.A.
     Grzegórzecka 67D/26
     31-559 Kraków
     Polsko
2. Reklamace včetně odstranění vady musí být vyřízena a kupující o tom musí být informován nejpozději do třiceti (30) dnů ode dne uplatnění reklamace, pokud se prodávající s kupujícím nedohodne na delší lhůtě. Pokud je třeba poslat produkt na opravu do zahraničí nebo dovézt náhradní díly ze zahraničí, oprava může trvat déle.
3. Použije se právo země, do které bylo zboží dodáno, včetně záručních ustanovení. Neplatí Úmluva OSN o smlouvách o mezinárodní koupi zboží.
4. Záruka se nevztahuje na poškození způsobená nesprávným používáním.

CZ OCHRANA ŽIVOTNÍHO PROSTŘEDÍ



Tento výrobek je dodáván v obalu, aby byl chráněn před možným poškozením během přepravy. Obaly jsou vyrobené ze surovin, které lze recyklovat. Tyto materiály vyhazujte podle jejich typu.



Z důvodu ochrany životního prostředí musí být použité baterie odevzdané v místě prodeje, nebo předané do určené sběrny pro skladování druhotných surovin. Nevyhazujte použité baterie do domovních košů na odpadky. Tímto budete přispívat k ochraně životního prostředí.



Opotřebovaná elektrická zařízení (včetně počítadla) jsou druhotné suroviny – nesmí se vyhazovat do kontejnerů na domovní odpady, protože mohou obsahovat látky nebezpečné pro lidské zdraví a životní prostředí! Prosíme o aktivní podporu efektivního hospodaření s přírodními zdroji a ochranu životního prostředí, použité zařízení odevzdejte do sběrny pro skladování druhotných surovin – použitých elektrických zařízení.

VOR DEM GEBRAUCH LESEN SIE DIE GESAMTE BEDINGUNGSANLEITUNG AUFMERKSAM DURCH. BEWAHREN SIE DIE ANLEITUNG ZUM SPÄTEREN NACHSCHLAGEN AUF.

1. Die volle Sicherheit und Wirksamkeit bei Gebrauch kann erreicht werden, wenn das Gerät gemäß den Anweisungen zusammengebaut und verwendet wird. Denken Sie daran, die Benutzer des Geräts über alle Einschränkungen, Warnungen und Vorsichtsmaßnahmen zu informieren. Wir sind nicht verantwortlich für Probleme oder Verletzungen, die durch einen Verstoß gegen die in diesem Handbuch festgelegten Regeln verursacht werden.
2. Das Produkt darf nur für seine Bestimmung verwendet werden.
3. Das Gerät ist nur für den Hausgebrauch durch Erwachsene bestimmt. Lassen Sie das Gerät nicht an einem für Kinder zugänglichen Ort. Während des Trainings sollten Minderjährige unter Aufsicht von Erwachsenen sein.
4. Das Gerät sollte an einem trockenen und warmen Ort ohne direkte Sonneneinstrahlung gelagert werden.
5. Vermeiden Sie, dass der Computer mit Wasser in Kontakt kommt, da dies Beschädigungen oder einen Kurzschluss verursachen kann.
6. Das Gerät ist nicht für Rehabilitationszwecke geeignet.
7. Jeweils eine Person kann das Gerät benutzen.
8. Stellen Sie das Gerät auf eine ebene, stabile, saubere und freie Oberfläche.
9. Es wird empfohlen, einen Teppich, eine Matte oder eine andere Unterlage zu verwenden, um den Boden unter dem Gerät zu schützen.
10. Legen Sie im Montagebereich eine geeignete Unterlage (z. B. eine Gummimatte, eine Holzunterlage usw.) unter das Gerät, um Verschmutzungen zu vermeiden.
11. Bevor Sie mit dem Training beginnen, vergewissern Sie sich, dass das Gerät vollständig und alle Teile vorhanden sind.
12. Wenn Sie gesundheitliche Probleme / chronische Krankheiten haben oder zum ersten Mal mit dieser Art von Gerät trainieren, konsultieren Sie vor dem Training einen Arzt oder Spezialisten. Falsches oder übermäßiges Training kann zu Verletzungen führen.
13. Wärmen Sie sich auf, bevor Sie das Gerät benutzen.
14. Wenn Sie während des Trainings Schmerzen, unregelmäßigen Herzschlag, Atemnot, Schwindel oder Übelkeit verspüren, brechen Sie das Training sofort ab. Bevor Sie das Trainingsprogramm fortsetzen, sollten Sie einen Arzt aufsuchen.
15. Tragen Sie keine langen, losen Kleidungsstücke, die sich in beweglichen Teilen verfangen könnten.
16. Denken Sie daran, die an den Pedalen befestigten Riemen festzuschnallen.
17. Verwenden Sie das Gerät nur, wenn es technisch einwandfrei ist. Wenn Sie während des Gebrauchs fehlerhafte Komponenten finden oder störende Geräusche vom Gerät hören, unterbrechen Sie das Training. Benutzen Sie das Gerät erst, wenn das Problem behoben ist.
18. Nehmen Sie nur die beschriebenen Einstellungen oder Änderungen am Gerät vor, die in diesem Handbuch beschrieben sind. Bei Problemen wenden Sie sich bitte an den Service (Die Kontaktdaten finden Sie später im Handbuch).
19. Der für den sicheren Betrieb des Geräts erforderliche Mindestfreiraum beträgt mindestens zwei Meter.
20. Das maximal zulässige Benutzergewicht beträgt 125 kg.
21. Das Gerät wurde gemäß der Norm PN-EN ISO 20957-10:2018-03, Klasse H. C. hergestellt.

STÜCKLISTE

Teil-Nr.	Bezeichnung	Stk.
1	Hauptrahmen	1
2	Vordere Stabilisierung	1
3	Hinterer Stabilisierung	1
4	Sattelstütze	1
5	Sattelschiene	1
6	Lenksäule	1
7	Lenker	1
8	Computer	1
9	Schraube M5×10	4
12	Pulssensorkabel	1
14	Distanzhülse	1
15	Drehknopf	1
16	Abdeckung	1
17	Flache Unterlegscheibe Ø8×Ø20×2	4
19	Sattel	1
20	Flache Unterlegscheibe Ø8×Ø16×1.5	3

Teil-Nr.	Bezeichnung	Stk.
21	Mutter M8	3
23	Widerstandsregulatorkabel	1
26	Gewölbte Unterlegscheibe Ø8×Ø20×2	2
27	Schraube M8×16	6
28	Kabelverlängerung	1
29	Sensorkabel	1
30	Sensor-Kabelhalterung	1
31	Drehknopf	1
32	Linkes Pedal	1
33	Rechtes Pedal	1
35	Schraube M10×57	4
36	Gewölbte Unterlegscheibe Ø10	4
37	Kuppelmutter M10	4
51	Kurbel	1
80	Flaschenhalter	1
81	Schraube ST4.8×15	2

AUFBAUANLEITUNG

1 Befestigen Sie den vorderen Stabilisator (2) und den hinteren Stabilisator (3) am Hauptrahmen (1) mit Schrauben (35), gebogenen Unterlegscheiben (36) und Kuppelmutter (37). Ziehen Sie diese mit dem Multifunktionsschlüssel (82) fest.

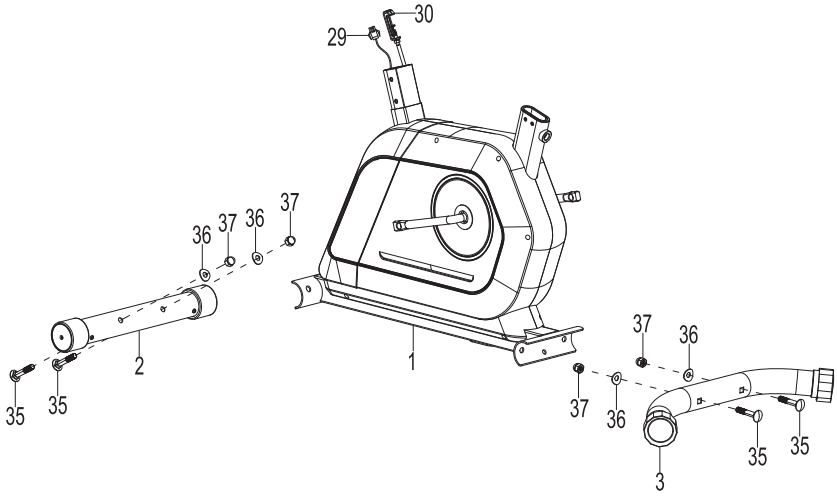

2 Lösen Sie die Schrauben (27), gebogenen Unterlegscheiben (26) und flachen Unterlegscheiben (17) von der Lenksäule (6) mit dem Inbusschlüssel (84).
Befestigen Sie das Widerstandsregulatorkabel (23) an der Metallhalterung für das Sensorkabel (30), wie in Abbildung A gezeigt. Ziehen Sie dann das Widerstandsregulatorkabel (23) nach oben und stecken Sie es in den Schlitz der Metallhalterung für das Sensorkabel (30), wie in Abbildung B dargestellt. Stellen Sie sicher, dass das Metallende des Widerstandsregulatorkabels (23) fest in der Metallhalterung (30) befestigt ist.
Verbinden Sie das Sensorkabel (29) mit dem Sensorkabelverlängerung (28). Führen Sie die Anschlusskabel in die Lenksäule (6) ein.
Befestigen Sie die Lenksäule (6) am Hauptrahmen (1) mit den Schrauben (27), den gebogenen Unterlegscheiben (26) und den zuvor entfernten flachen Unterlegscheiben (17). Ziehen Sie alles gründlich fest und sichern Sie es mit dem Inbusschlüssel (84).

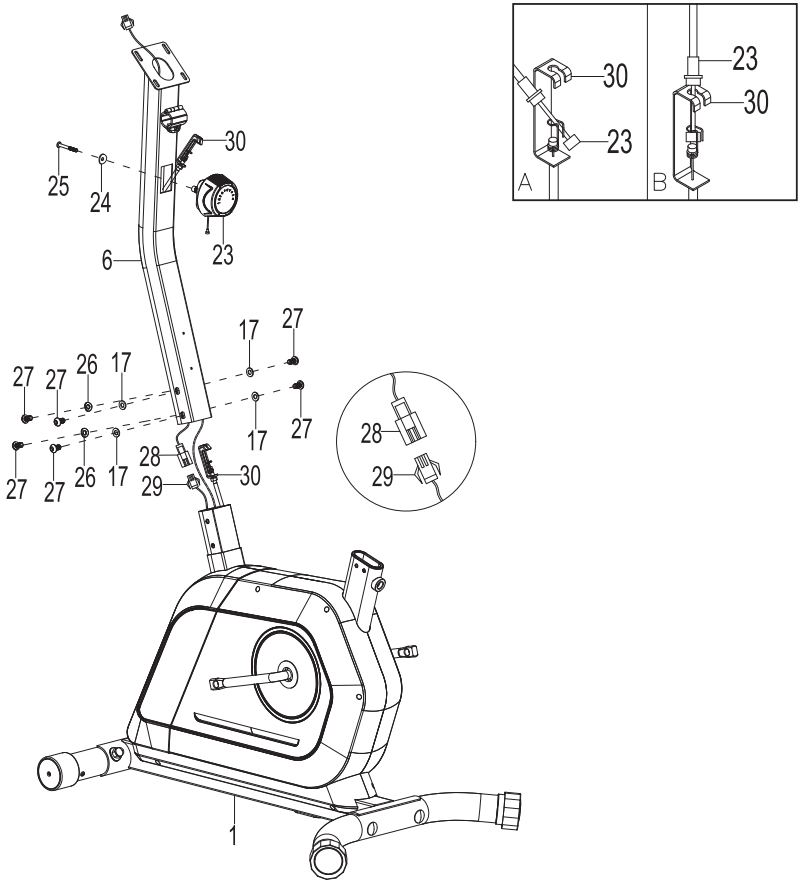

3 Entfernen Sie die Kuppelmuttern (21) und die flachen Unterlegscheiben (20) vom Sattel (19) mit dem Schraubenschlüssel (83).
Befestigen Sie den Sattel (19) an der Sattelschiene (5) mit den zuvor entfernten Kuppelmuttern (21) und flachen Unterlegscheiben (20). Ziehen Sie alles gründlich fest und sichern Sie es mit dem Schraubenschlüssel (83).
Befestigen Sie die Sattelstütze (4) am Hauptrahmen (1) mit dem Drehknopf (31).

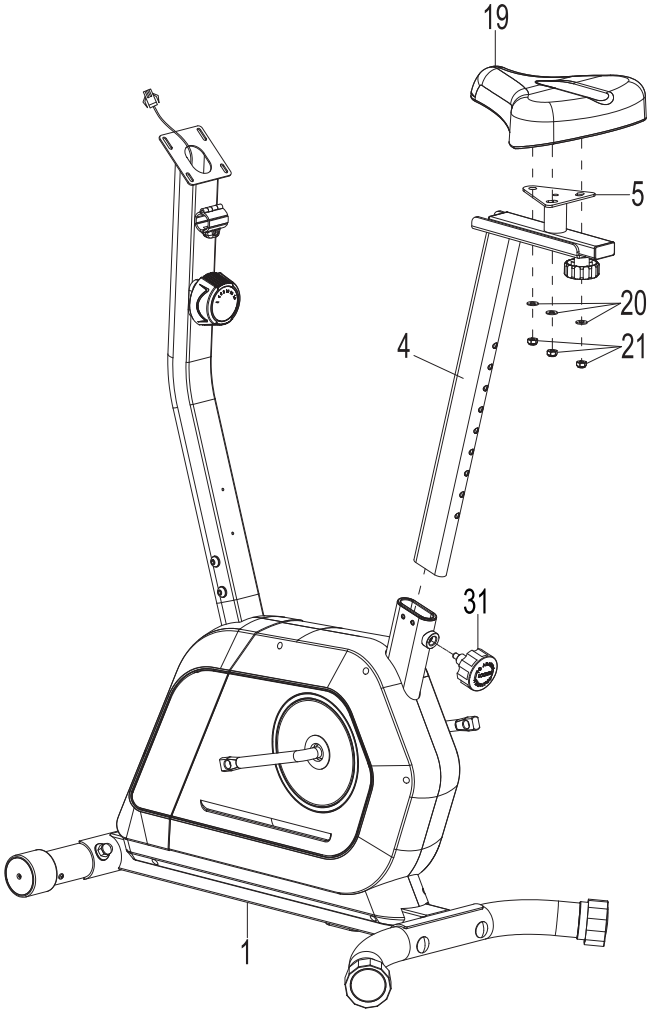

4 Befestigen Sie das linke Pedal (32) an der Kurbel (51). Drehen Sie das linke Pedal (32) gegen den Uhrzeigersinn und ziehen Sie es mit dem Schraubenschlüssel (83) fest.
Befestigen Sie das rechte Pedal (33) an der Kurbel (51). Drehen Sie das rechte Pedal (33) im Uhrzeigersinn und ziehen Sie es mit dem Schraubenschlüssel (83) fest.

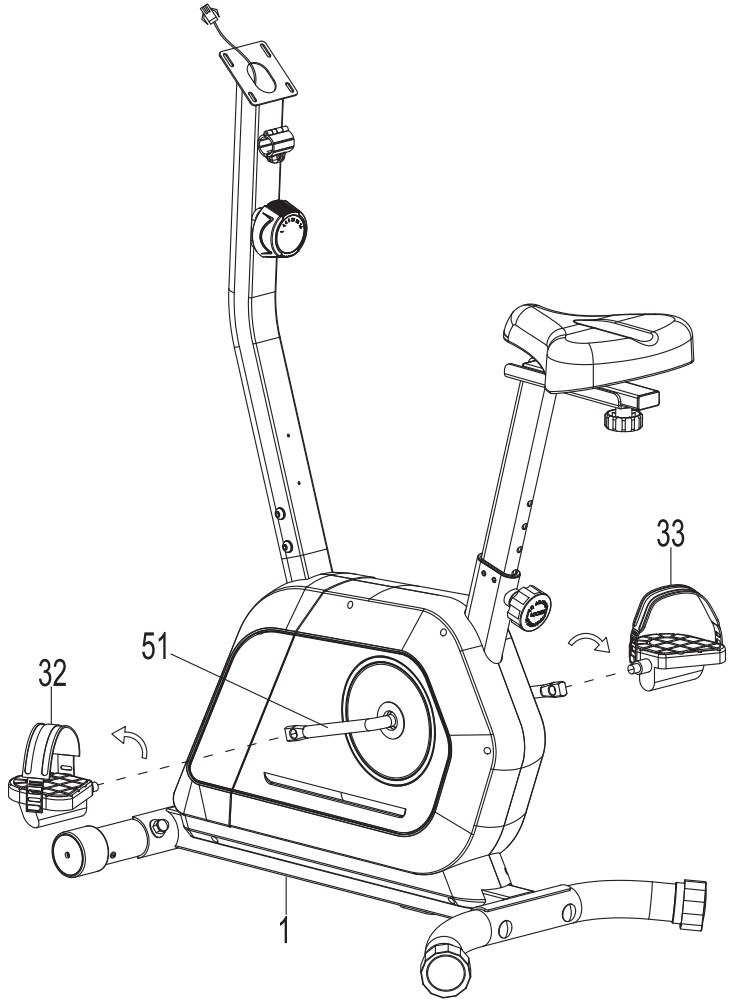

5 Befestigen Sie den Lenker (7) an der Lenksäule (6) mit dem Drehknopf (15), der Distanzhülse (14) und der Abdeckung (16).

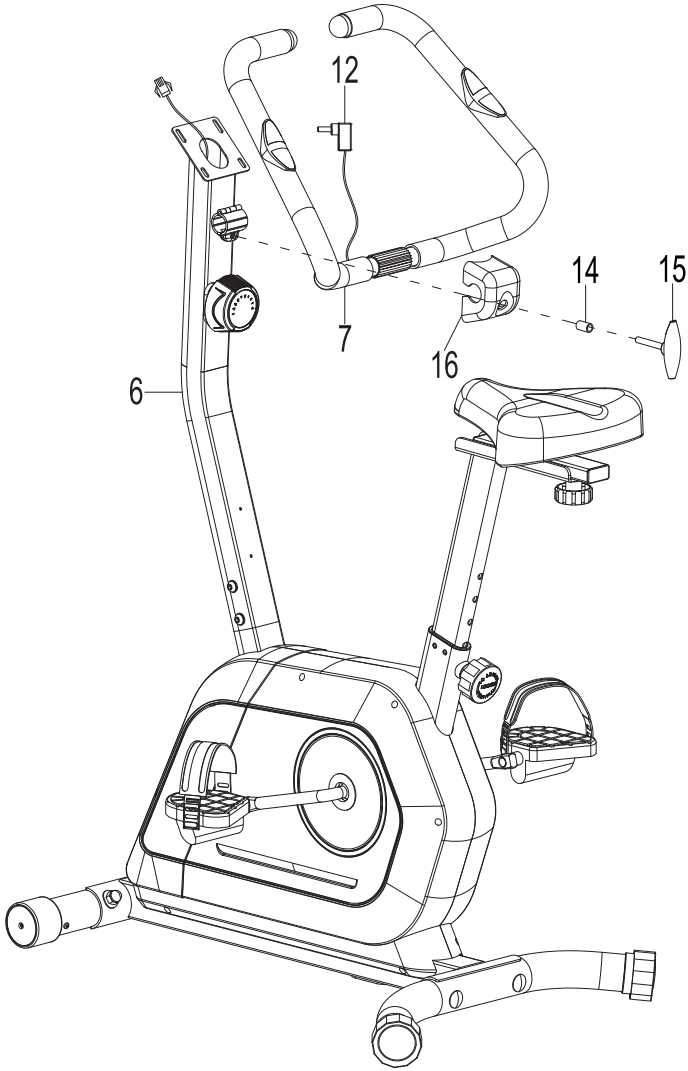

6 Entfernen Sie die Schrauben (9) auf der Rückseite des Computers (8) mit dem Schraubenschlüssel (83). Verbinden Sie das Sensorkabelverlängerung (28) mit dem Computerkabel (8). Führen Sie die Kabel in die Lenksäule (6) ein. Stecken Sie das Pulssensorkabel (12) in den Eingang auf der Rückseite des Computers (8).
Befestigen Sie den Computer (8) an der Lenksäule (6) mit den zuvor entfernten Schrauben (9). Ziehen Sie diese mit dem Schraubenschlüssel (83) fest.
Entfernen Sie die Schrauben (81) von der Lenksäule (6) mit dem Schraubenschlüssel (83).
Befestigen Sie den Flaschenhalter (80) an der Lenksäule (6) mit den Schrauben (81). Ziehen Sie diese mit dem Schraubenschlüssel (83) fest.

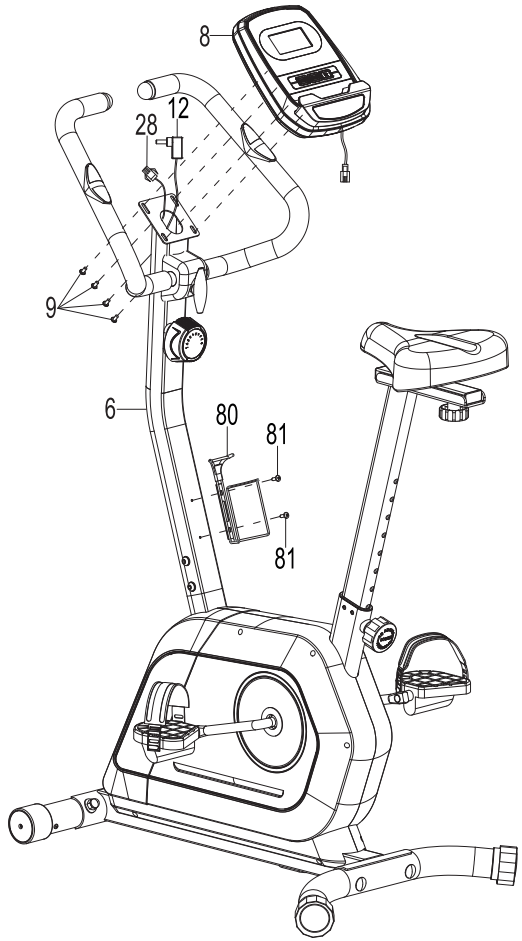

ANBRINGUNG DES AUFKLEBERS*

1. Für eine korrekte Anbringung muss die Oberfläche, auf der der Aufkleber angebracht werden soll, gereinigt werden. Verwenden Sie dazu ein mildes Reinigungsmittel, Wasser oder ein spezielles Entfettungsmittel. Trocknen Sie die Oberfläche mit einem sauberen, trockenen Tuch ab.

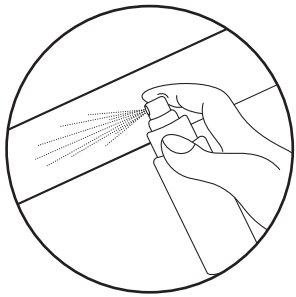

2. Entfernen Sie die Schutzschicht von dem Aufkleber. Legen Sie den Aufkleber auf die vorbereitete Oberfläche. Verwenden Sie einen Rakel, um den Aufkleber auszurichten und eventuelle Luftblasen zu entfernen.

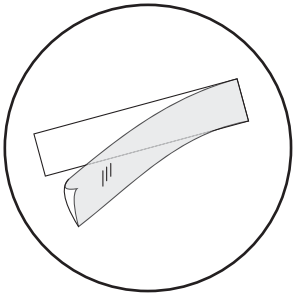

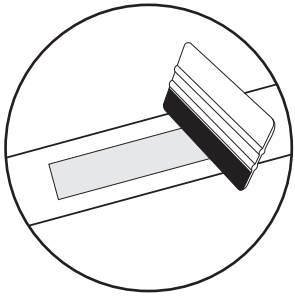

3. Um den Aufkleber dauerhaft zu entfernen, verwenden Sie einen speziellen Aufkleberentferner.

*gilt für Produkte mit Aufklebern im Set

LENKERANPASSUNG

Passen Sie die Position des Lenkers mit dem Knopf (15) an Ihre Bedürfnisse an. Lösen Sie den Knopf, stellen Sie den Lenker ein und ziehen Sie den Knopf wieder fest.

WIDERSTANDSEINSTELLUNG

Passen Sie den Widerstandsgrad mit dem Einstellknopf (23) an Ihre individuellen Bedürfnisse an. Der Knopf befindet sich an der Lenksäule.



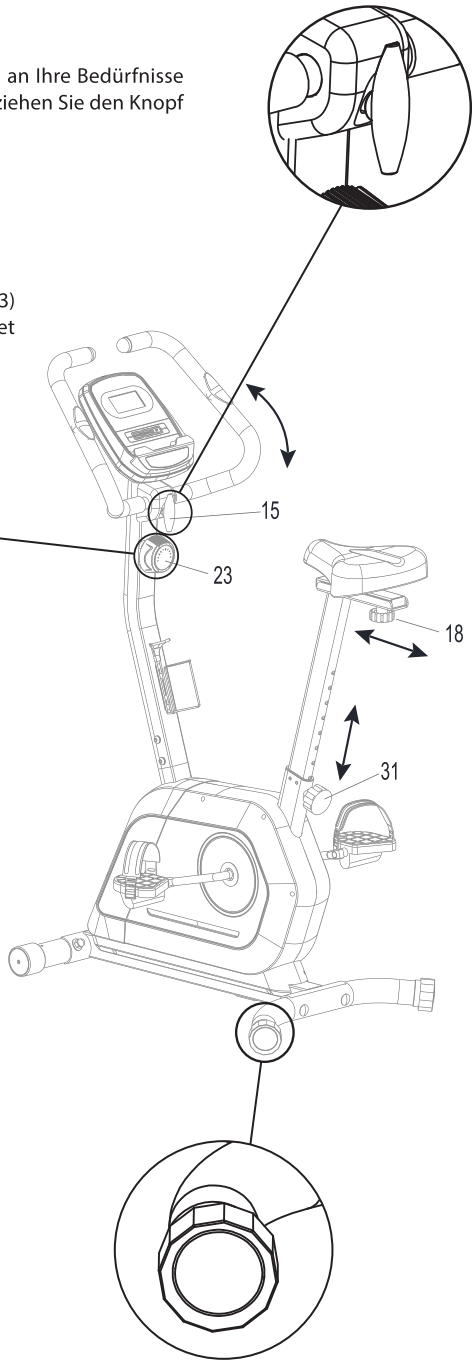

SATTELANPASSUNG (VERTIKAL UND HORIZONTAL)

Durch Lösen des Knopfes (18) können Sie die Position des Sattels nach vorne und hinten verstellen. Ziehen Sie den Knopf (18) nach der Einstellung fest.
Das Ziehen am Einstellknopf (31) ermöglicht die Höhenverstellung der Sattelsäule.

AUSRICHTUNG

Passen Sie die Position des Geräts mit dem Stabilisator an, der sich an der hinteren Basis befindet.

TRANSPORT

Um das Gerät zu bewegen, drücken Sie auf den Lenker (7) und kippen Sie das Fahrrad, bis die Transportrollen (34) am vorderen Stabilisator vollständig Bodenkontakt haben. Sie können das Fahrrad nun problemlos an den gewünschten Ort bewegen. Sobald Sie am Zielort angekommen sind, setzen Sie das Gerät vorsichtig ab und stellen Sie sicher, dass es stabil steht.

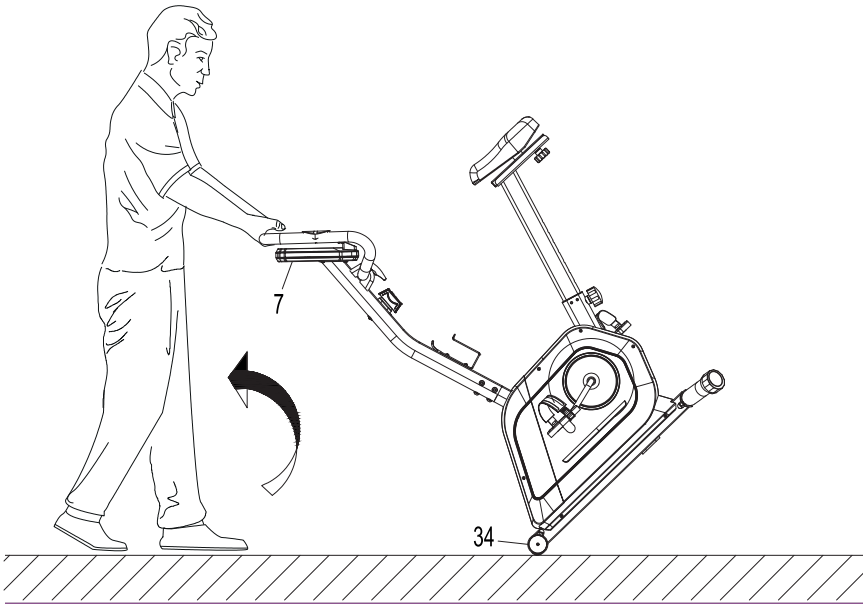

DISPLAY



COMPUTER ANZEIGE

SCAN	Zeigt automatisch die Parameter an: TIME, SPEED, DISTANCE, CALORIES, ODO, PULSE (alle 6 Sekunden) auf dem Bildschirm.
TIME	Zeigt die Trainingszeit an. Bereich 0:00–99:59.
SPEED	Zeigt die aktuelle Geschwindigkeit während des Trainings an. Bereich 0.0–99.9 km/h.
DISTANCE	Zeigt die aktuelle Distanz während des Trainings an. Bereich 0.0–9999 km.
CALORIES	Zeigt die während des Trainings verbrannten Kalorien an. Bereich 0.0–9999 kcal.
ODO	Zeigt die Gesamtdistanz seit der Installation der Batterie bis zu ihrem Verbrauch an. Der Wert wird nach einem Batteriewechsel auf null zurückgesetzt. Bereich 0.0–9999 km.
PULSE	Zeigt die gemessene Herzfrequenz an. Bereich 40–240 bpm. Um zu messen, halten Sie beide Hände an die Pulssensoren und warten Sie 6–7 Sekunden auf das Ergebnis.

Achtung: Die Ergebnisse der Pulsmessung dürfen nicht als medizinische Daten betrachtet oder für diagnostische Zwecke verwendet werden.

FUNKTIONEN

Der Computer schaltet sich ein, wenn eine beliebige Taste gedrückt wird. Der Computer schaltet sich automatisch nach 4 Minuten aus, wenn keine Taste gedrückt wird.

MODE	Bestätigt Einstellungen oder Auswahl. Um Daten zu Zeit, Strecke und Kalorien zu löschen, drücken und halten Sie die MODE-Taste.
SET	Aktiviert die Countdown-Funktion für einen ausgewählten Parameter: Zeit (TIME), Strecke (DISTANCE) oder Kalorien (CALORIES).
RESET	Setzt Einstellungen zurück. Zum Zurücksetzen drücken und halten Sie die Taste.

VERBINDUNG ÜBER BLUETOOTH / TRAINING MIT DER FITSHOW-APP

Nachdem Sie das Heimtrainer über Bluetooth mit einem mobilen Gerät verbunden haben, können Sie die Trainingsparameter auf Ihrem Telefon überwachen.
Um diese Funktion zu nutzen, laden Sie die für dieses Gerät vorgesehene FitShow-App herunter. Die neuesten Versionen sind im AppStore (iOS) und Google Play Store (Android) verfügbar.

DE REINIGUNG UND WARTUNG

1. Warten Sie das Gerät regelmäßig. Dies sollte mindestens alle 20 Betriebsstunden durchgeführt werden.
2. Die Instandhaltung umfasst die Kontrolle von:
   - bewegliche Teile des Gerätes, d.H. auf ordnungsgemäße Schmierung achten. Falls diese nicht richtig vorhanden ist, fetten Sie sie ein. Es wird empfohlen, spezielle Schmiermittel für Fahrradlager oder für Fitnessgeräte zu verwenden.
   - das Anziehen von Schrauben und Muttern,
   - Netzkabel (falls im Gerät vorhanden) auf Beschädigungen prüfen.
3. Verwenden Sie zum Reinigen des Geräts ein weiches Tuch, das Sie leicht mit Wasser oder mit Seife und Wasser angefeuchtet haben. Verwenden Sie keine starken Substanzen oder scharfen Reinigungsmittel, die das Gerät beschädigen können. Besondere Vorsicht ist bei Kunststoffteilen geboten.
4. Entfernen Sie nach jedem Gebrauch alle Schweiß- und Schmutzspuren vom Gerät.

DE FEHLERBEHEBUNG

Problem	Lösungsvorschlag
Der Computer zeigt keine Daten an.	1. Bauen Sie den Computer auseinander und prüfen Sie, ob die Kabel richtig angeschlossen und nicht beschädigt sind. 2. Überprüfen Sie, ob die Batterien richtig eingelegt sind. 3. Ersetzen Sie die Batterien durch neue.
Das Gerät macht während des Gebrauchs störende Geräusche.	Überprüfen Sie, ob alle Teile des Geräts korrekt installiert sind. Ziehen Sie die Schrauben an.
Die Herzfrequenz wird nicht angezeigt oder die Herzfrequenzanzeige zeigt Unregelmäßigkeiten.	1. Überprüfen Sie, ob die Verbindungen des Sensorkabels und des Computers richtig angeschlossen sind. 2. Um eine korrekte Pulsmessung zu erhalten, müssen Sie beide Hände auf die Sensoren auflegen. Denken Sie daran, dass die Messungen des Herzfrequenzüberwachungssystems möglicherweise ungenau sein können. 3. Halten Sie die Sensoren nicht zu fest umgriffen. Dies kann zu Messfehlern führen.
Das Gerät wackelt.	Drehene Sie die Endkappe am hinteren Fußrohr, um das Gerät auszurichten.

DE GEWÄHRLEISTUNG

1. Sie haben folgende Möglichkeiten, um Ihre Reklamation zu melden:
   - via Reklamationsformular auf der Internetseite: **https://trex-shop.pl/serwis/**
   - via E-Mail: **serwis@trexsport.eu**
   - schriftlich an folgende Adresse:

     Grosner Sport GmbH
     Prenzlauer Str. 3D
     17321 Löcknitz
     Germany
2. Mängel, die innerhalb der Gewährleistungsfrist auftreten, werden im Regelfall innerhalb von 14 Werktagen ab dem Zustelldatum des mangelhaften Artikels kostenlos beseitigt. Falls das Gerät zur Reparatur ins Ausland geschickt oder Ersatzteile aus dem Ausland beschafft werden müssen, kann die Reparatur länger dauern.
3. Es gilt das Recht des Landes, einschließlich der Gewährleistungsbestimmungen, in das die Ware geliefert wird. UN-Kaufrecht gilt nicht.
4. Die Gewährleistung gilt nicht für Schäden, die durch eine unsachgemäße Benutzung entstanden sind.

DE UMWELTSCHUTZ



Dieses Produkt wird in einer Verpackung geliefert, um es vor möglichen Transportschäden zu schützen. Die Verpackung ist unverarbeitetes Rohmaterial und kann recycelt werden. Entsorgen Sie diese nach den geltenden Vorschriften der örtlichen Abfallentsorgung.



Um die Umwelt zu schützen, geben Sie die leeren Batterien an einem Sammelpunkt für das Recycling von elektrischen und elektronischen Geräten ab. Damit leisten Sie einen wichtigen Beitrag zum Schutz unserer Umwelt.



Gebrauchte elektrische Geräte (einschließlich eines Computers) sind recycelbare Materialien – sie dürfen nicht im Hausmüll entsorgt werden, da sie Substanzen enthalten können, die für die menschliche Gesundheit und die Umwelt gefährlich sein können! Bitte helfen Sie aktiv beim wirtschaftlichen Umgang mit natürlichen Ressourcen und beim Umweltschutz, indem Sie dieses Gerät bei der entsprechenden Rücknahmestelle abgeben.

AVANT D'UTILISER L'APPAREIL, LISEZ ATTENTIVEMENT LES INSTRUCTIONS. CONSERVEZ CES INSTRUCTIONS DE FONCTIONNEMENT.

1. Une sécurité et une efficacité d'utilisation maximales peuvent être obtenues, à condition que l'équipement soit assemblé et utilisé conformément aux instructions. N'oubliez pas d'informer les utilisateurs de l'équipement de toutes les restrictions, avertissements et précautions. Nous ne sommes pas responsables des problèmes ou blessures causés par une procédure contraire aux règles énoncées dans ce manuel.
2. Le produit ne peut être utilisé que pour l'usage auquel il est destiné.
3. L'appareil est destiné à un usage domestique uniquement, par des adultes. Ne laissez pas l'appareil dans un endroit accessible aux enfants. Pendant la formation, les mineurs doivent être sous la surveillance d'un adulte.
4. L'appareil doit être stocké dans un endroit sec et chaud à l'abri de la lumière directe du soleil.
5. Évitez de mettre votre ordinateur en contact avec de l'eau, car cela pourrait l'endommager ou créer un court-circuit.
6. L'équipement n'est pas adapté à des fins de réhabilitation.
7. Une personne peut utiliser l'équipement à la fois.
8. Placez l'équipement sur une surface horizontale, stable, plane, propre et libre.
9. Il est recommandé d'utiliser un tapis ou une autre base pour protéger le sol sous l'équipement.
10. Placez une base appropriée (par exemple un tapis en caoutchouc, une base en bois, etc.) sous l'appareil dans la zone de montage pour éviter les salissures.
11. Avant la formation, vérifiez que l'appareil est complet et que toutes les pièces sont en place.
12. Si vous souffrez de problèmes de santé / maladies chroniques, ou s'il s'agit de la première formation sur ce type d'équipement, avant de commencer la formation, consultez un médecin ou un spécialiste. Une formation incorrecte ou excessive peut provoquer des blessures.
13. Réchauffez-vous avant d'utiliser l'appareil.
14. Si vous ressentez de la douleur, un rythme cardiaque irrégulier, une respiration superficielle, des étourdissements ou des nausées pendant l'exercice sur l'appareil, arrêtez immédiatement l'exercice. Avant de continuer l'exercice, vous devriez consulter un médecin.
15. Ne portez pas de vêtements longs et amples qui pourraient se prendre dans les pièces mobiles.
16. N'oubliez pas d'attacher les ceintures sur les pédales.
17. N'utilisez l'appareil que lorsqu'il est techniquement solide. Si vous trouvez des composants défectueux ou entendez un son dérangeant provenant de l'appareil pendant l'utilisation, arrêtez de vous entraîner. N'utilisez pas l'appareil tant que le problème n'est pas résolu.
18. N'effectuez aucun réglage ou modification de l'appareil autre que ceux décrits dans ce manuel. En cas de problème, veuillez contacter le service (les coordonnées sont fournies plus loin dans le manuel).
19. L'espace libre minimum requis pour un fonctionnement sûr de l'appareil n'est pas inférieur que deux mètres.
20. Le poids maximum autorisé de l'utilisateur est 125 kg.
21. L'appareil a été fabriqué conformément à la norme PN-EN ISO 20957-10:2018-03, classe H. C.

LISTE DE PIÈCES

№	Description	Pcs.
1	Cadre principal	1
2	Stabilisateur avant	1
3	Stabilisateur arrière	1
4	Colonne de selle	1
5	Guide de selle	1
6	Colonne de guidon	1
7	Guidon	1
8	Ordinateur	1
9	Vis M5×10	4
12	Câble du capteur de pouls	1
14	Douille d'espacement	1
15	Bouton	1
16	Couvercle	1
17	Rondelle plate Ø8×Φ20×2	4
19	Selle	1
20	Rondelle plate Ø8×Ø16×1.5	3

№	Description	Pcs.
21	Écrou M8	3
23	Câble du régulateur de résistance	1
26	Rondelle arquée Ø8×Ø20×2	2
27	Vis M8×16	6
28	Extension de câble	1
29	Câble du capteur	1
30	Support de câble du capteur	1
31	Bouton	1
32	Pédale gauche	1
33	Pédale droite	1
35	Vis M10×57	4
36	Rondelle arquée Ø10	4
37	Écrou en dôme M10	4
51	Manivelle	1
80	Porte-bidon	1
81	Vis ST4.8×15	2

MONTAGE

1 Fixez le stabilisateur avant (2) et le stabilisateur arrière (3) au cadre principal (1) à l'aide des vis (35), des rondelles courbées (36) et des écrous en dôme (37). Serrez avec la clé multifonction (82).

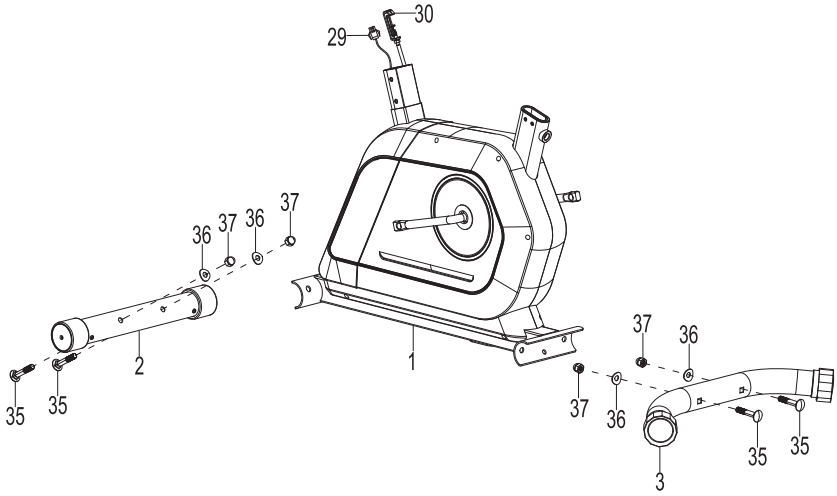

2 Dévissez les vis (27), les rondelles courbées (26) et les rondelles plates (17) de la colonne du guidon (6) à l'aide de la clé Allen (84).
Fixez le câble du régulateur de résistance (23) au support métallique du câble du capteur (30), comme illustré sur le schéma A. Ensuite, tirez le câble du régulateur de résistance (23) vers le haut et insérez-le dans la fente du support métallique du câble du capteur (30), comme illustré sur le schéma B. Assurez-vous que l'extrémité métallique du câble du régulateur de résistance (23) est correctement fixée dans le support métallique (30).
Connectez le câble du capteur (29) au câble d'extension du capteur (28). Insérez les câbles de connexion dans la colonne du guidon (6).
Fixez la colonne du guidon (6) au cadre principal (1) à l'aide des vis (27), des rondelles courbées (26) et des rondelles plates (17) retirées précédemment. Serrez soigneusement et sécurisez avec la clé Allen (84).

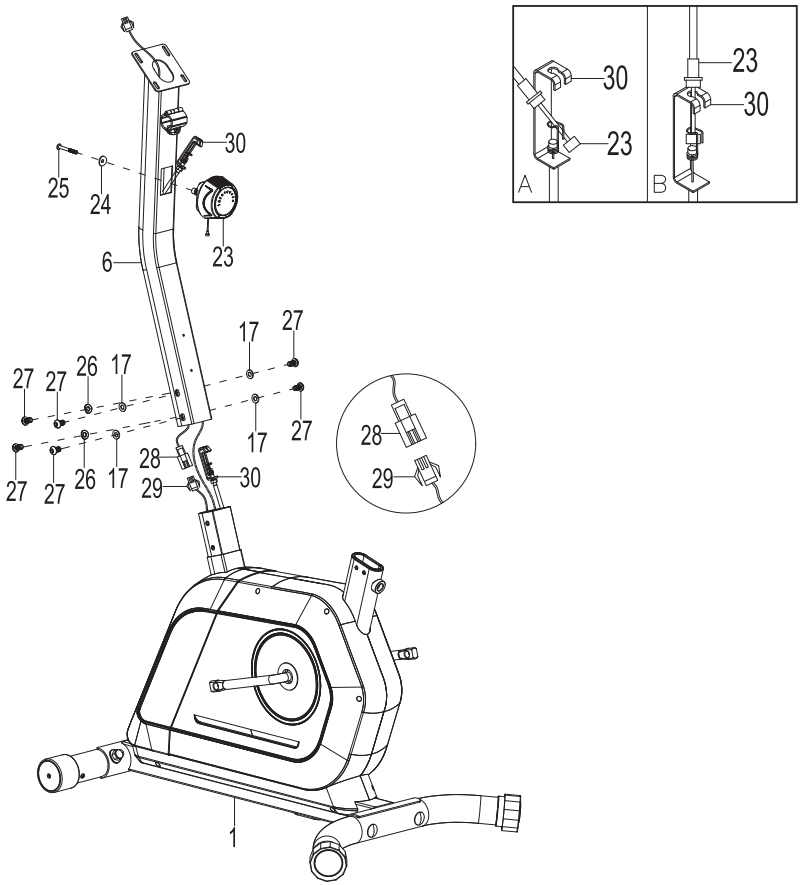

3 Dévissez les écrous en dôme (21) et les rondelles plates (20) de la selle (19) à l'aide de la clé (83). Fixez la selle (19) au guide de selle (5) à l'aide des écrous en dôme (21) et des rondelles plates (20) retirées précédemment. Serrez soigneusement et sécurisez avec la clé (83).
Fixez la colonne de selle (4) au cadre principal (1) à l'aide du bouton (31).

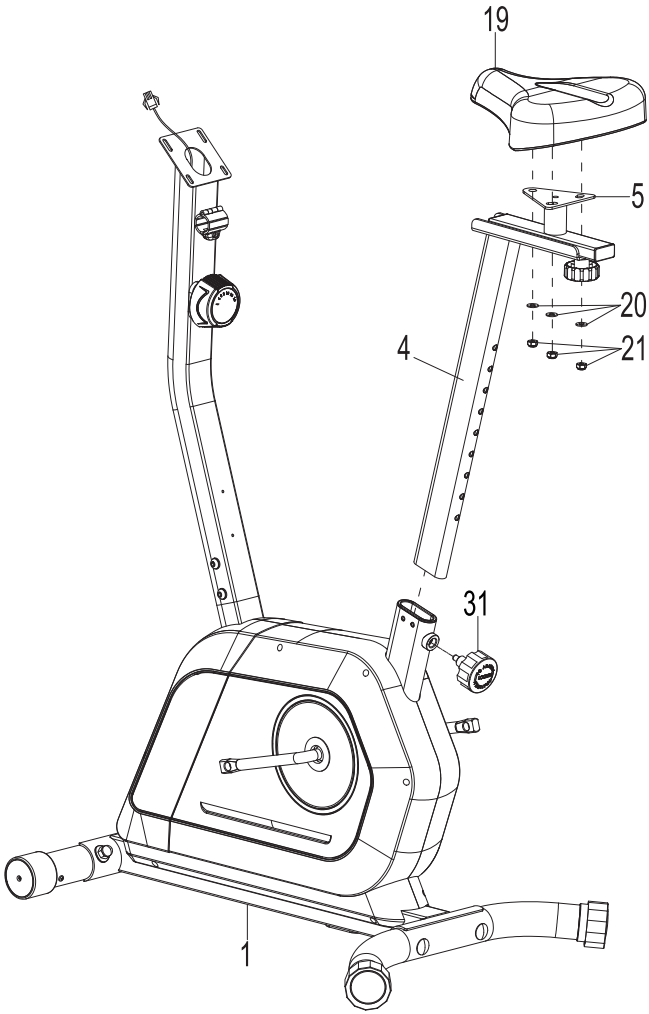

4 Fixez la pédale gauche (32) à la manivelle (51). Tournez la pédale gauche (32) dans le sens inverse des aiguilles d'une montre, puis serrez à l'aide de la clé (83).
Fixez la pédale droite (33) à la manivelle (51). Tournez la pédale droite (33) dans le sens des aiguilles d'une montre, puis serrez à l'aide de la clé (83).

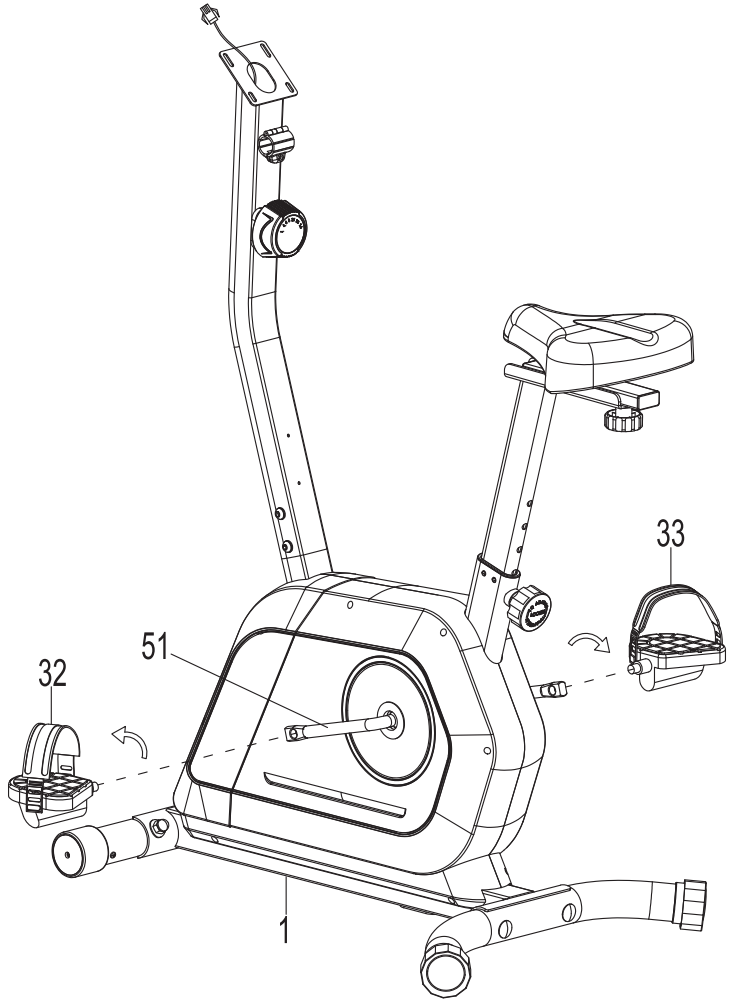

5 Fixez le guidon (7) à la colonne du guidon (6) à l'aide du bouton (15), de la bague d'espacement (14) et du couvercle (16).

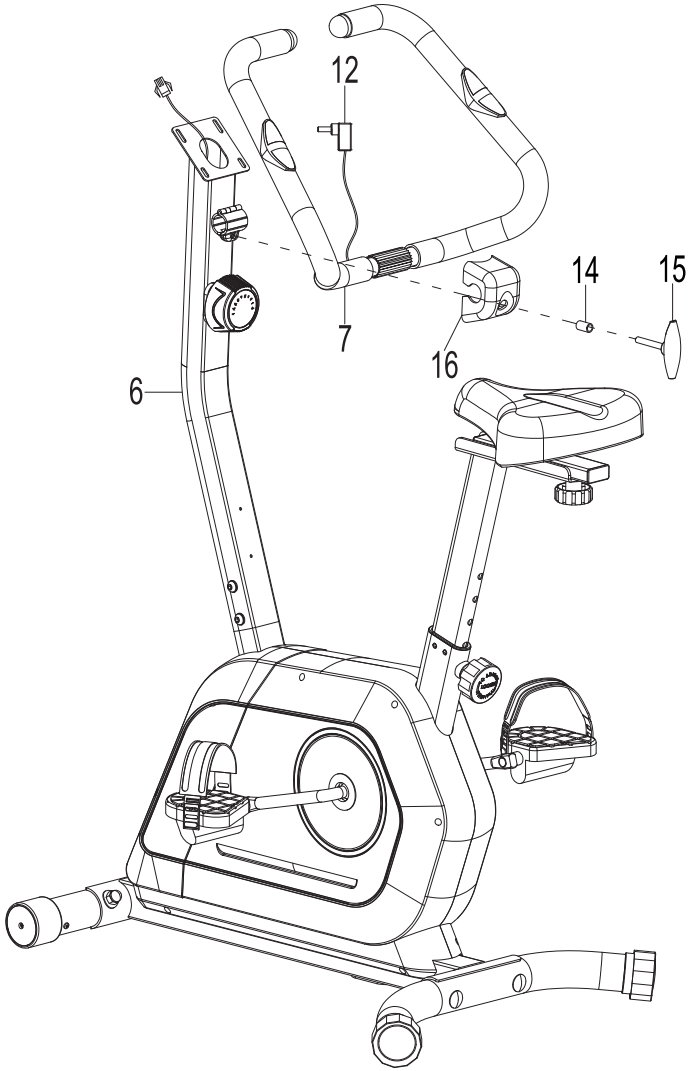

6 Dévissez les vis (9) à l'arrière de l'ordinateur (8) à l'aide de la clé (83).
Connectez le câble d'extension du capteur (28) au câble de l'ordinateur (8). Insérez les câbles dans la colonne du guidon (6). Insérez le câble du capteur de pouls (12) dans la prise à l'arrière de l'ordinateur (8).
Fixez l'ordinateur (8) à la colonne du guidon (6) à l'aide des vis (9) retirées précédemment. Serrez avec la clé (83).
Dévissez les vis (81) de la colonne du guidon (6) à l'aide de la clé (83).
Fixez le porte-bidon (80) à la colonne du guidon (6) à l'aide des vis (81). Serrez avec la clé (83).

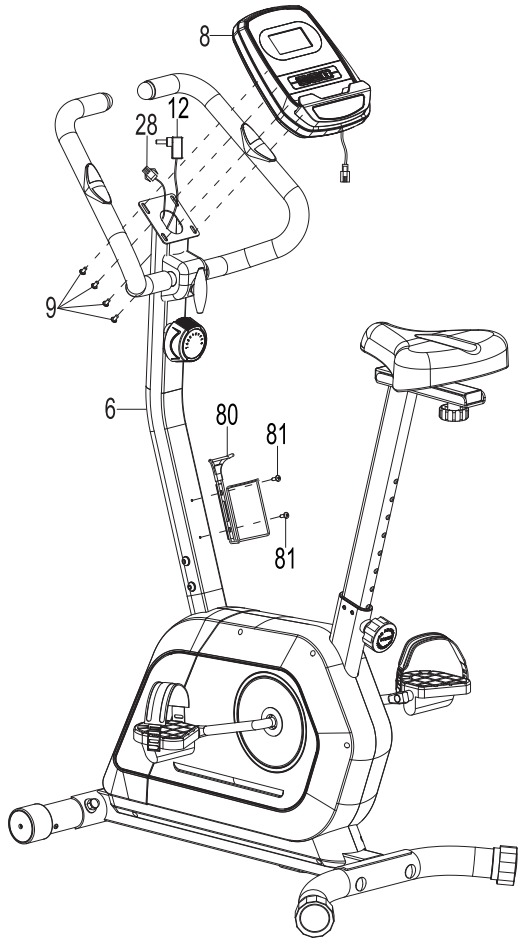

APPLICATION D'AUTOCOLLANT*

1. Pour une application correcte, nettoyez la surface où l'autocollant doit être placé. Utilisez pour cela un détergent doux, de l'eau ou un dégraissant spécial. Séchez la surface avec un chiffon propre et sec.

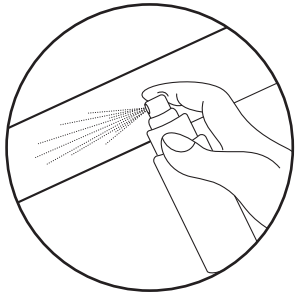

2. Retirez la couche protectrice de l'autocollant. Placez l'autocollant sur la surface préalablement préparée. Utilisez la raclette pour aligner l'autocollant et éliminer les éventuelles bulles d'air.

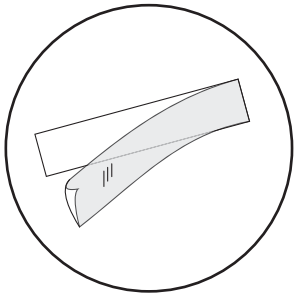

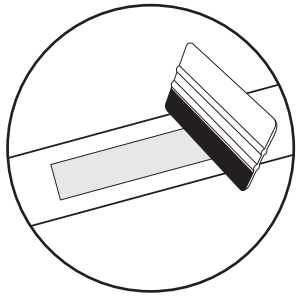

3. Pour retirer définitivement l'autocollant, utilisez un dissolvant d'autocollant spécial.

* concerne les produits avec des autocollants dans l'ensemble

AJUSTEMENT DU GUIDON

Réglez la position du guidon selon vos besoins à l'aide du bouton (15) situé près du guidon. Dévissez le bouton, positionnez le guidon, puis resserrez le bouton.

RÉGLAGE DE LA RÉSISTANCE

Réglez le niveau de résistance selon vos besoins individuels à l'aide du bouton de réglage (23) situé sur la colonne du guidon.



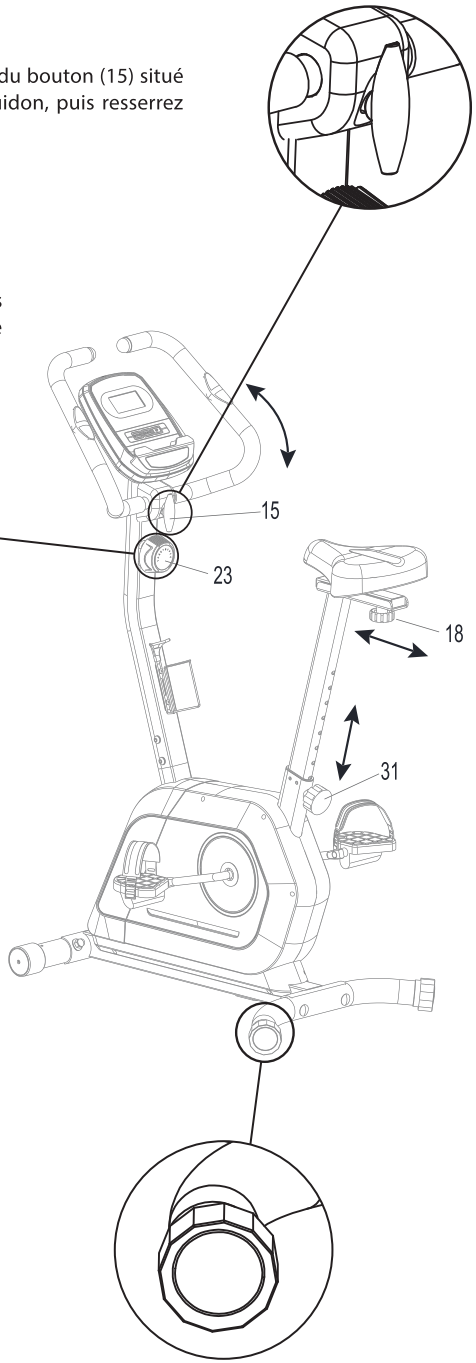

RÉGLAGE DE LA SELLE (VERTICAL ET HORIZONTAL)

En desserrant le bouton (18), vous pouvez ajuster la position de la selle vers l'avant et l'arrière. Une fois la position souhaitée atteinte, serrez le bouton (18). Tirer le bouton de réglage (31) permet d'ajuster la hauteur de la colonne de selle.

MISE À NIVEAU

Ajustez la position de l'appareil à l'aide du stabilisateur situé sur la base arrière.

TRANSPORT

Pour déplacer l'appareil, appuyez sur le guidon (7) et inclinez le vélo jusqu'à ce que les roulettes de transport (34) situées sur le stabilisateur avant soient en contact total avec le sol. Vous pouvez maintenant déplacer facilement le vélo à l'endroit souhaité. Une fois sur place, déposez délicatement l'appareil en vous assurant qu'il est stable.

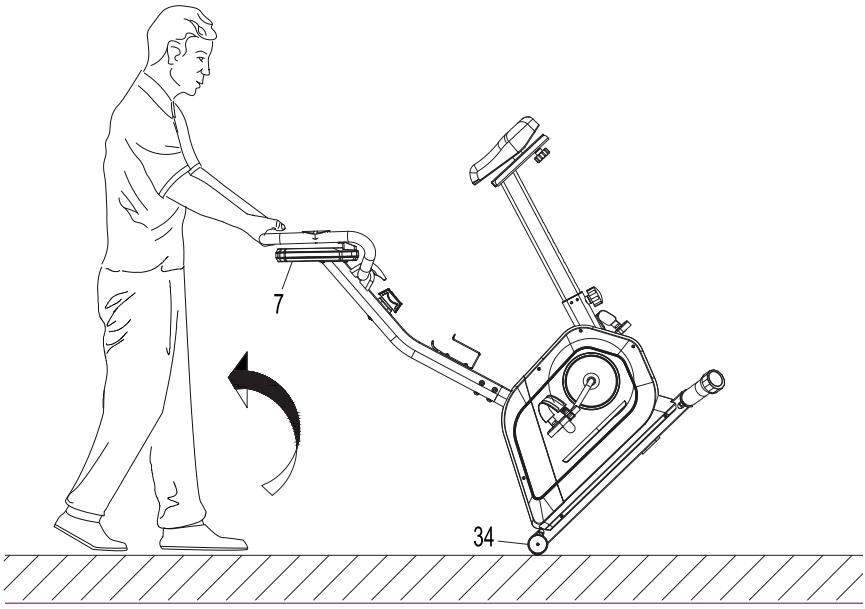

AFFICHAGE



MARQUES SUR L'AFFICHAGE

SCAN	Affiche automatiquement les paramètres : TIME, SPEED, DISTANCE, CALORIES, ODO, PULSE (toutes les 6 secondes) à l'écran.
TIME	Affiche le temps d'entraînement. Plage 0:00–99:59.
SPEED	Affiche la vitesse actuelle pendant l'exercice. Plage 0.0–99.9 km/h.
DISTANCE	Affiche la distance actuelle pendant l'entraînement. Plage 0.0–9999 km.
CALORIES	Affiche les calories brûlées pendant l'entraînement. Plage 0.0–9999 kcal.
ODO	Affiche la distance totale depuis l'installation de la batterie jusqu'à son épuisement. La valeur se réinitialise à zéro après le remplacement de la batterie. Plage 0.0–9999 km.
PULSE	Affiche la fréquence cardiaque mesurée. Plage 40–240 bpm. Pour mesurer, tenez les capteurs de pouls avec les deux mains et attendez 6 à 7 secondes pour obtenir le résultat.

Remarque : Les résultats de la mesure du pouls ne doivent pas être considérés comme des données médicales ni utilisés à des fins de diagnostic.diagnostycznych.

FONCTIONS

L'ordinateur s'allume lorsque n'importe quel bouton est pressé. L'ordinateur s'éteint automatiquement après 4 minutes si aucun bouton n'est pressé.

MODE	Confirme les réglages ou la sélection. Pour effacer les données relatives au temps, à la distance et aux calories, appuyez et maintenez le bouton MODE.
SET	Permet de démarrer la fonction de décompte pour un paramètre sélectionné : temps (TIME), distance (DISTANCE) ou calories (CALORIES).
RESET	Réinitialise les paramètres. Pour réinitialiser, appuyez et maintenez le bouton.

CONNEXION VIA BLUETOOTH / ENTRAÎNEMENT AVEC L'APPLICATION FITSHOW

Après avoir connecté le vélo d'exercice à un appareil mobile via Bluetooth, vous pouvez observer les paramètres de votre entraînement sur votre téléphone.
Pour utiliser cette fonction, téléchargez l'application FitShow dédiée à cet appareil. Les versions les plus récentes sont disponibles sur l'AppStore (iOS) et Google Play Store (Android).

1. Entretenez régulièrement l'appareil. Il doit être effectué au moins toutes les 20 heures de fonctionnement de l'équipement.
2. La maintenance comprend le contrôle:
   - les pièces mobiles de l'appareil, c'est-à-dire vérifier qu'elles sont correctement lubrifiées. Sinon, graissez-les. Il est recommandé d'utiliser des lubrifiants spéciaux pour les roulements de vélo ou pour les appareils de fitness.
   - toutes les pièces de l'appareil, c'est-à-dire les vis et les écrous de serrage,
   - cordons d'alimentation (s'ils sont présents dans l'appareil) pour tout dommage.
3. Pour nettoyer l'équipement, utilisez un chiffon doux et légèrement humidifié avec de l'eau ou éventuellement avec de l'eau et du savon. N'utilisez pas de substances fortes ou de produits de nettoyage agressifs pouvant endommager l'équipement. Un soin particulier doit être apporté aux composants en plastique.
4. Après chaque utilisation, retirez toute trace de sueur et de saleté de l'appareil.

FR LA RÉSOLUTION DES PROBLÈMES

Problème	Résolution
L'ordinateur n'affiche pas de données.	1. Démontez l'ordinateur et vérifiez que les câbles sont correctement connectés et ne sont pas endommagés. 2. Vérifiez que les piles sont insérées correctement. 3. Remplacez les piles par des neuves.
L'appareil émet des sons dérangeants pendant l'utilisation.	Vérifiez que toutes les pièces de l'appareil sont correctement installées. Serrez les vis.
L'ordinateur n'affiche pas les pulsations ou contient des valeurs couvertes.	1. Assurez-vous que le capteur cardiaque et les câbles de l'ordinateur sont correctement connectés. 2. Pour assurer une lecture correcte du pouls, tenez les deux mains sur les capteurs. N'oubliez pas que les mesures du système de surveillance de la fréquence cardiaque peuvent être inexactes. 3. Ne serrez pas trop les mains sur les capteurs. Cela peut provoquer des erreurs de mesure.
L'appareil n'est pas stable.	Tourner la pointe du stabilisateur arrière pour niveler le vélo.

FR GARANTIE

1. Le client a les possibilités suivantes pour signaler une réclamation:
   - via le formulaire de réclamation sur le site web : **https://trex-shop.pl/serwis/**
   - par e-mail: **serwis@trexsport.eu**
   - par écrit à l'adresse suivante:

     Trex S.A.
     Grzegórzecka 67D/26
     31-559 Kraków
     Pologne
2. Les défauts survenus pendant la période de garantie seront généralement réparés gratuitement dans un délai de 14 jours ouvrables à compter de la date de livraison du produit défectueux. Si l'envoi de l'appareil pour réparation à l'étranger ou l'importation de pièces de rechange de l'étranger est nécessaire, la réparation peut prendre plus de temps.
3. La loi du pays de livraison des marchandises s'applique, y compris les dispositions relatives à la garantie. La Convention des Nations unies sur les contrats de vente internationale de marchandises ne s'applique pas.
4. La garantie ne couvre pas les dommages causés par une utilisation incorrecte.

FR PROTECTION DE L'ENVIRONNEMENT



Ce produit est fourni dans un emballage pour le protéger de tout dommage pendant le transport. L'emballage est une matière première non transformée et peut être recyclé. Jeter ces matériaux selon leur type.



Pour protéger l'environnement, apportez les piles usagées à un centre de recyclage agréé. Ne jetez pas les piles usagées dans vos poubelles domestiques. Vous contribuerez ainsi à la protection de l'environnement.



Les appareils électriques usagés (y compris un ordinateur dans cet appareil) sont des matériaux recyclables – ils ne doivent pas être jetés avec les ordures ménagères, car ils peuvent contenir des substances dangereuses pour la santé humaine et l'environnement! Veuillez aider activement à la gestion économique des ressources naturelles et à la protection de l'environnement en remettant l'appareil utilisé au point de stockage des matériaux recyclables – appareils électriques usagés.

BEFORE USING THE EQUIPMENT, READ THE INSTRUCTIONS CAREFULLY AND KEEP THEM FOR FUTURE USE.

1. Full safety and effectiveness of use can be achieved by following the instructions for assembly and use of the equipment. Please, remember to inform all potential users of the equipment about restrictions and precautions. We don't take any responsibility for injuries of any kind caused by improper use of our equipment.
2. The equipment must be used only in accordance to the intended use.
3. Our products are designed for adult users and intended for home use only. Don't leave the equipment unattended if there are children nearby. Underage kids should only use the equipment under adult supervision.
4. The device should be stored in a dry and warm place away from direct sunlight.
5. Avoid contact of the electric devices with water as it may cause damage or short circuit.
6. Our equipment is not suitable for rehabilitation purposes.
7. The equipment should be used by only one person at a time.
8. Place your device on the horizontal and even surface. Make sure the location you choose is stable, clean and free of other items.
9. It is recommended to use carpet, mat or other pad under the device to protect the floor.
10. Put the proper base (e.g. rubber mat, wooden base etc.) under the device in assembly area to avoid mess.
11. Before training, check that the equipment is complete and that all parts are in the right places.
12. If you have any medical conditions or chronic illnesses, or if you are using this type of equipment for the first time, we recommend consulting a doctor or specialist. Incorrect or excessive training can damage your health.
13. Warm-up before using the device.
14. If you experience pain, an irregular heartbeat, shortness of breath, dizziness or nausea while using the device, stop training immediately. Seek medical advice before continuing using the device.
15. Avoid wearing long, loose clothing while using the device, as it can get caught in the moving elements of the equipment.
16. Remember to fasten the straps on the pedals.
17. Use the device only when it's well-functioning. If you find faulty components or hear disturbing sound from the device during use, stop exercising. Do not use the device until the problem is resolved.
18. Do not make any adjustments or modifications to the device other than those described in these instructions. In case of any problems please contact the service provider (contact details are provided below).
19. The minimum space required for safe use of the device is no less than two meters.
20. The maximum permissible user weight is 125 kg.
21. The device was made in accordance with the PN-EN ISO 20957-10:2018-03 standard, class H. C.

LIST OF PARTS

No.	Description	Pcs
1	Main frame	1
2	Front stabilizer	1
3	Rear stabilizer	1
4	Saddle column	1
5	Saddle guide	1
6	Handlebar column	1
7	Handlebar	1
8	Computer	1
9	Screw M5×10	4
12	Pulse sensor wire	1
14	Spacer sleeve	1
15	Knob	1
16	Cover	1
17	Flat washer Ø8×Ø20×2	4
19	Saddle	1
20	Flat washer Ø8×Ø16×1.5	3

No.	Description	Pcs
21	Nut M8	3
23	Resistance regulator wire	1
26	Curved washer Ø8×Ø20×2	2
27	Screw M8×16	6
28	Cable extension	1
29	Sensor wire	1
30	Sensor wire holder	1
31	Knob	1
32	Left pedal	1
33	Right pedal	1
35	Screw M10×57	4
36	Curved washer Ø10	4
37	Dome nut M10	4
51	Crank	1
80	Bottle holder	1
81	Screw ST4.8×15	2

ASSEMBLY DIAGRAM

1 Attach the front stabilizer (2) and the rear stabilizer (3) to the main frame (1) using screws (35), curved washers (36), and dome nuts (37). Tighten with the multifunction wrench (82).

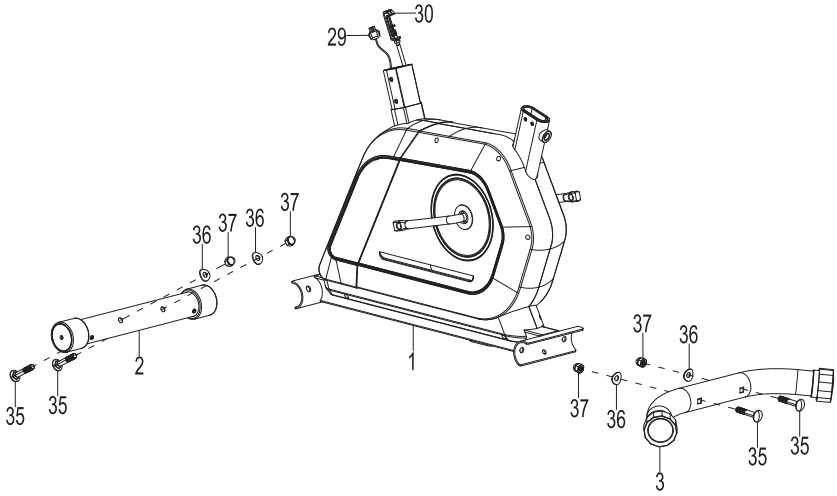

2 Unscrew the screws (27), curved washers (26), and flat washers (17) from the handlebar column (6) using the Allen wrench (84).
Attach the resistance regulator wire (23) to the metal sensor wire holder (30) as shown in figure A. Then pull the resistance regulator wire (23) upward and insert it into the slot of the metal sensor wire holder (30) as shown in figure B. Ensure that the metal end of the resistance regulator wire (23) is securely fastened in the metal holder (30).
Connect the sensor wire (29) to the sensor extension wire (28). Insert the connecting wires into the handlebar column (6).
Attach the handlebar column (6) to the main frame (1) using screws (27), curved washers (26), and flat washers (17) previously removed. Tighten thoroughly and secure with the Allen wrench (84).

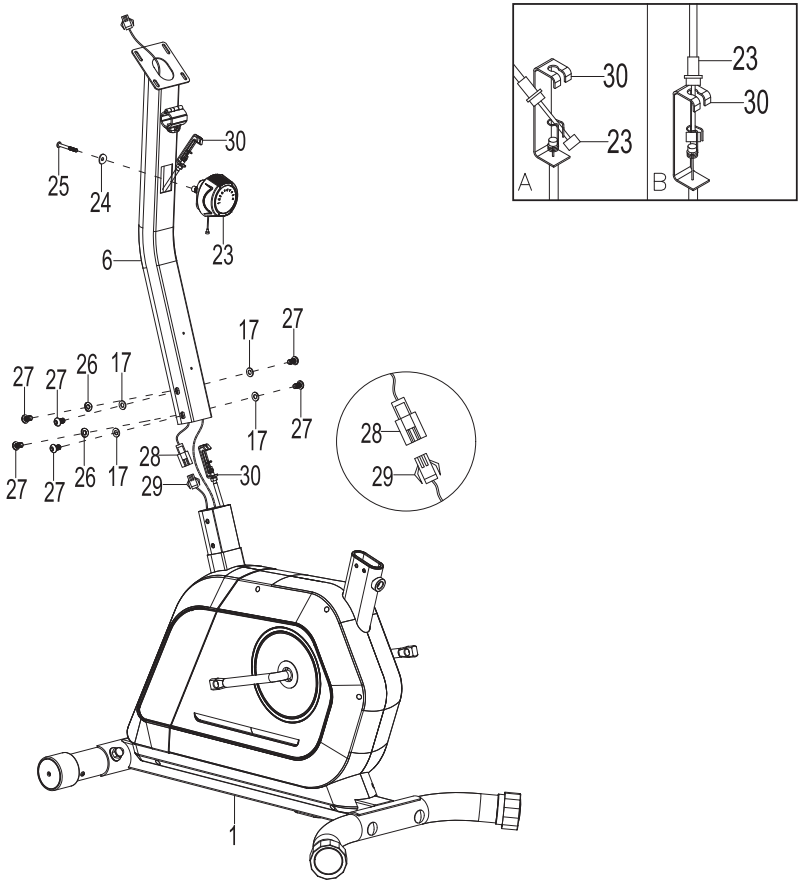

3 Unscrew the dome nuts (21) and flat washers (20) from the saddle (19) using the wrench (83). Attach the saddle (19) to the saddle guide (5) using the dome nuts (21) and flat washers (20) previously removed. Tighten thoroughly and secure with the wrench (83).
Attach the saddle column (4) to the main frame (1) using the knob (31).

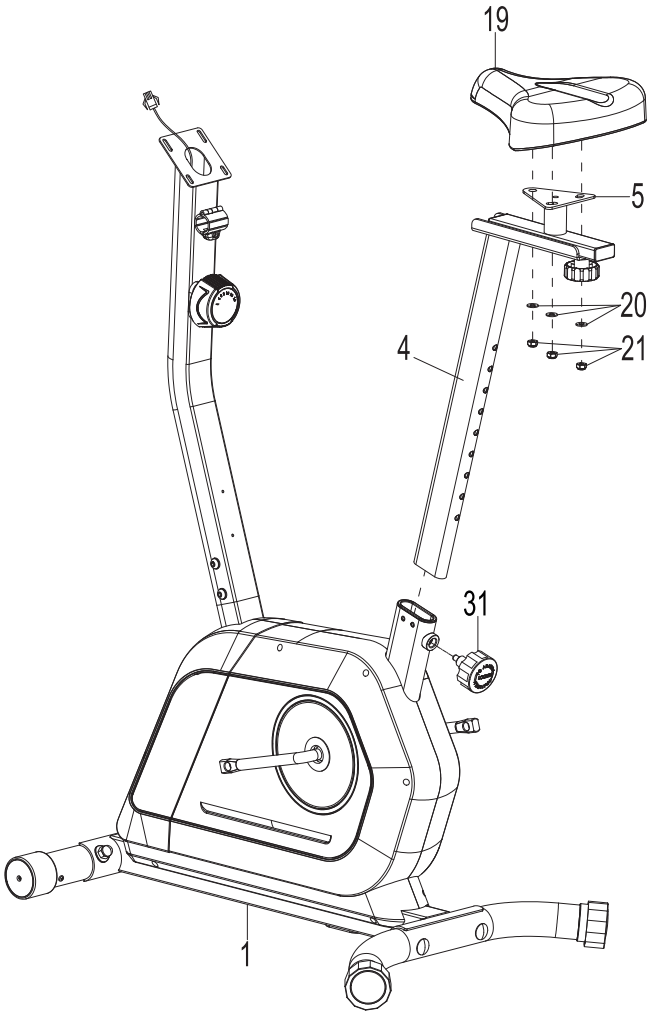

4 Attach the left pedal (32) to the crank (51). Turn the left pedal (32) counterclockwise, then tighten using the wrench (83).
Attach the right pedal (33) to the crank (51). Turn the right pedal (33) clockwise, then tighten using the wrench (83).

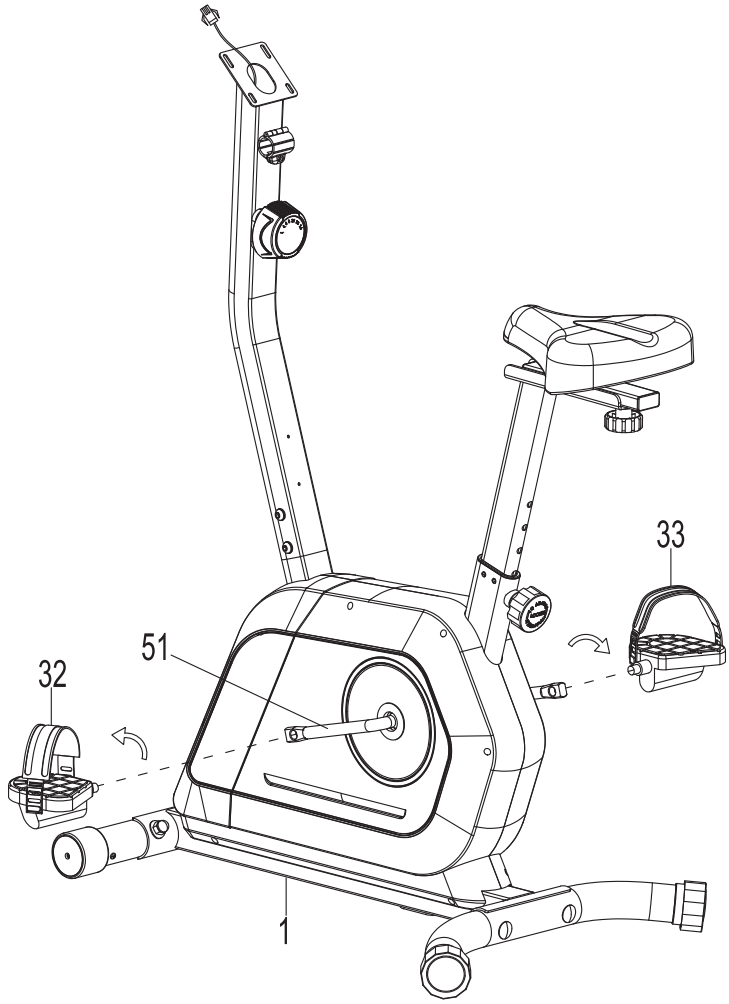

5 Attach the handlebar (7) to the handlebar column (6) using the knob (15), spacer sleeve (14), and cover (16).

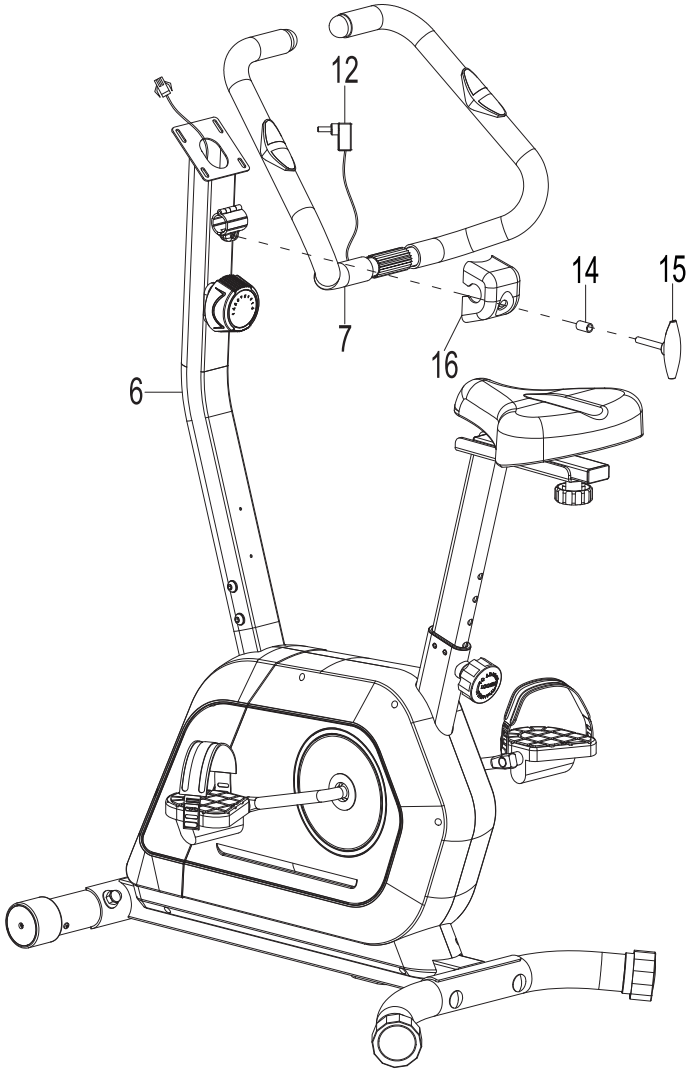

6 Unscrew the screws (9) from the back of the computer (8) using the wrench (83).
Connect the sensor extension wire (28) to the computer wire (8). Insert the wires into the handlebar column (6). Insert the pulse sensor wire (12) into the input socket at the back of the computer (8). Attach the computer (8) to the handlebar column (6) using the screws (9) previously removed. Tighten with the wrench (83).
Unscrew the screws (81) from the handlebar column (6) using the wrench (83).
Attach the bottle holder (80) to the handlebar column (6) using the screws (81). Tighten with the wrench (83).

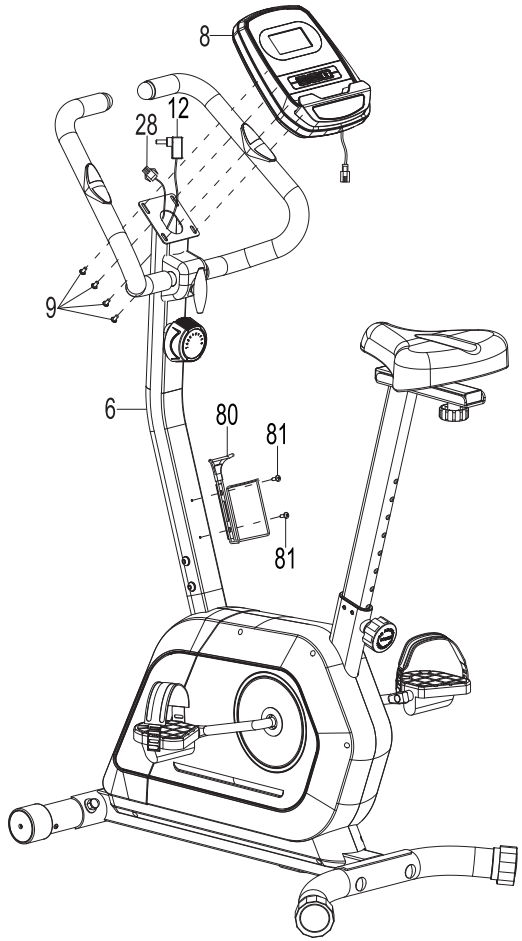

APPLYING A STICKER*

1. For proper application, clean surface where sticker should be placed. Use soft detergent, water, or special degreasing agent. Dry the surface with clean, dry cloth.

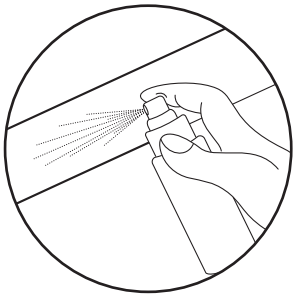

2. Remove the protective layer from the sticker. Place sticker on prepared surface. Use squeegee to align the sticker and to remove any air bubbles.

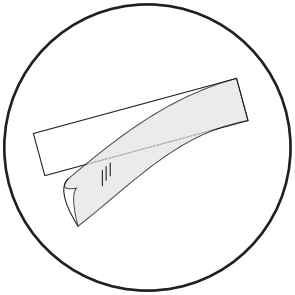

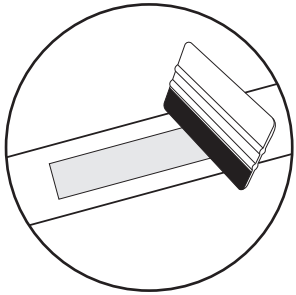

3. To remove the sticker, use a special sticker agent remover

*applies to products with stickers in the set

HANDLEBAR ADJUSTMENT

Adjust the handlebar position to your needs using the knob (15) located near the handlebars. Unscrew the knob, set the handlebar, and tighten the knob.

RESISTANCE ADJUSTMENT

Adjust the resistance level to your individual needs using the adjustment knob (23) located on the handlebar column.



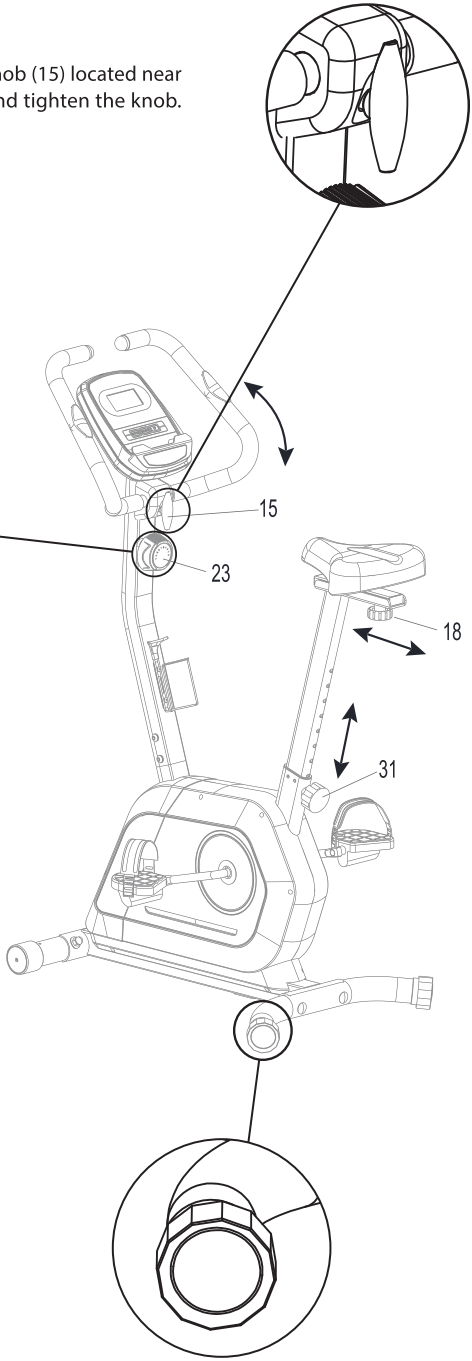

SEAT ADJUSTMENT (VERTICAL AND HORIZONTAL)

Loosening the knob (18) allows you to adjust the seat position forward and backward. Once adjusted to the desired position, tighten the knob (18).
Pulling the adjustment knob (31) enables the height adjustment of the seat column.

LEVELING

Adjust the device's position using the stabilizer located on the rear base.

TRANSPORTING

To move the device, press down on the handlebar (7) and tilt the bike until the transport wheels (34) located on the front stabilizer make full contact with the ground. You can now easily transport the bike to the desired location. Once you reach your destination, gently place the device down, ensuring it is stable.

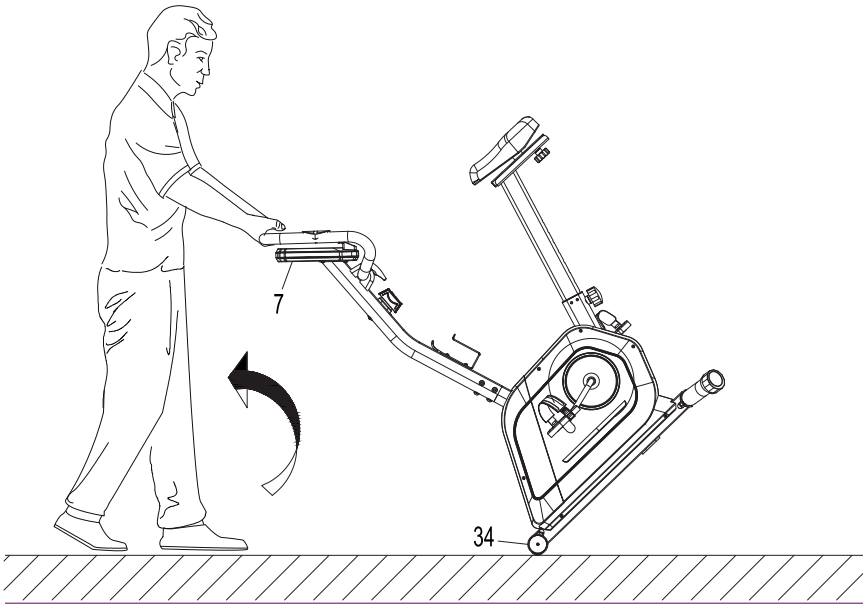

DISPLAY VIEW



SYMBOLS ON THE DISPLAY

SCAN	Automatically displays parameters: TIME, SPEED, DISTANCE, CALORIES, ODO, PULSE (every 6 seconds) on the screen.
TIME	Displays the training time. Range 0:00–99:59.
SPEED	Displays the current speed during exercise. Range 0.0–99.9 km/h.
DISTANCE	Displays the current distance during training. Range 0.0–9999 km.
CALORIES	Displays the calories burned during training. Range 0.0–9999 kcal.
ODO	Displays the total distance from the installation of the battery until it is exhausted. The value resets to zero after replacing the battery. Range 0.0–9999 km.
PULSE	Displays the measured heart rate. Range 40–240 bpm. To measure, hold both hands on the pulse sensors and wait 6-7 seconds for the result.

Note: Pulse measurement results should not be considered medical data and must not be used for diagnostic purposes.

FUNCTIONS

The computer turns on when any button is pressed. The computer automatically turns off after 4 minutes if no button is pressed.

MODE	Confirms settings or selection. To clear data related to time, distance, and calorie values, press and hold the MODE button.
SET	Allows the countdown function for a selected parameter: time (TIME), distance (DISTANCE), or calories (CALORIES).
RESET	Resets settings. To reset, press and hold the button.

CONNECTING VIA BLUETOOTH / TRAINING WITH THE FITSHOW APP

After connecting the exercise bike to a mobile device via Bluetooth, you can monitor your workout parameters on your phone.
To use this feature, download the FitShow app dedicated to this device. The latest versions are available on the AppStore (iOS) and Google Play Store (Android).

GB CLEANING AND MAINTENANCE

1. Regular maintenance of the device should be considered. It should be carried out at least every 20 hours of operation of the device.
2. Maintenance includes:
   - checking on moving parts of the equipment and keeping them greased. It is recommended to use bicycle bearing greases or multi-component greases for fitness equipment.
   - taking care of other parts of the device, i.e.tightening bolts and nuts,
   - checking power cords (if present in the device) for damage.
3. To clean the equipment it's recommended to use a soft cloth slightly moistened with water or possibly with soap and water. Do not use strong substances or sharp cleaning materials that can damage the equipment. Particular care should be taken with plastic components.
4. After each use, remove all traces of sweat and dirt from the device.

GB TROUBLESHOOTING

Problem	Possible solution
The computer doesn't display data.	1. Disassemble the computer and check if the cables are correctly connected and are not damaged. 2. Check if the batteries are inserted correctly. 3. If batteries in the computer are exhausted replace them with the new ones.
The device makes disturbing sounds during use.	Check if all parts of the device are installed correctly. Tighten the screws.
The computer doesn't display the heartbeat or the values are incorrect.	1. Make sure that the pulse sensor and computer cables are properly connected. 2. To ensure correct pulse reading, hold both hands on the sensors. Remember that the measurements may be slightly inaccurate. Do not clamp your hands on the sensors too much as it may cause measurement errors. 3. Do not clamp your hands on the sensors too much as it may cause measurement errors.
The equipment is unstable.	Turn the end of the rear stabilizer to level the device.

GB WARRANTY

1. Customer has the following options for submitting a complaint:
   - by filling the form on website: **https://trex-shop.pl/serwis/**
   - by an email: **serwis@trexsport.eu**
   - in writing to the correspondence address:

     Trex S.A.
     Grzegórzecka 67D/26
     31-559 Kraków
     Poland
2. Defects revealed during the warranty period will be removed free of charge within 14 working days from the date of delivery of device. If it is necessary to send product for repair abroad or to import spare parts from abroad, the repair period may be extended.
3. The law of the country to which the goods were delivered shall apply, including warranty rules. CISG does not apply.
4. The warranty does not cover damage caused by improper use.

GB ENVIRONMENTAL PROTECTION



This item has been packaged to protect it from potential damage during shipping. The packaging can be recycled. Discard these materials according to their type.



To protect the environment, take used batteries to the recycling facility. Do not discard used batteries to your household rubbish bins. In this way you will contribute to environmental protection.



Used electrical devices(including the computer in this item) are recyclable materials-you must not discard them to your household waste as they may contain dangerous substances for human health and environment! We kindly ask you for your active help in economical management of natural resources and environmental protection by handing over the used electrical devices to the right recycling facility.

PRZED UŻYCIEM URZĄDZENIA, PRZECZYTAJ UWAŻNIE CAŁĄ INSTRUKCJĘ. ZACHOWAJ INSTRUKCJĘ OBSŁUGI NA PRZYSZŁOŚĆ.

1. Pełne bezpieczeństwo i skuteczność użytkowania, może zostać osiągnięte, pod warunkiem złożenia i użytkowania sprzętu zgodnie z instrukcją. Pamiętaj, aby użytkownicy sprzętu zostali poinformowani o wszystkich ograniczeniach, ostrzeżeniach i środkach ostrożności. Nie ponosimy odpowiedzialności za problemy lub obrażenia spowodowane postępowaniem niezgodnym z zasadami określonymi w niniejszej instrukcji.
2. Produkt wolno stosować wyłącznie zgodnie z jego przeznaczeniem.
3. Urządzenie przeznaczone tylko do użytku domowego, przez osoby dorosłe. Nie pozostawiaj urządzenia w miejscu dostępnym dla dzieci. Podczas treningu niepełnoletni powinni przebywać pod nadzorem dorosłych.
4. Urządzenie należy przechowywać w suchym i ciepłym miejscu, z dala od bezpośredniego promieniowania słonecznego.
5. Należy unikać kontaktu komputera z wodą, gdyż może spowodować jego uszkodzenie lub powstanie spięcia elektrycznego.
6. Sprzęt nie jest odpowiedni do celów rehabilitacyjnych.
7. Ze sprzętu jednocześnie może korzystać jedna osoba.
8. Ustaw sprzęt na poziomej, stabilnej, równej, czystej i wolnej od innych przedmiotów powierzchni.
9. Zaleca się stosowanie pod sprzęt dywanu, maty lub innego podkładu ochraniającego na podłogę.
10. Umieść odpowiednią podstawę (np. gumową matę, drewnianą podstawę itp.) pod urządzeniem w obszarze montażu, aby uniknąć zabrudzenia.
11. Przed rozpoczęciem treningu, sprawdź, czy urządzenie jest kompletne oraz czy wszystkie jego części znajdują się na swoich miejscach.
12. Jeśli cierpisz na jakiekolwiek dolegliwości zdrowotne/choroby przewlekłe, albo jeśli jest to pierwszy trening na tego typu sprzęcie, przed rozpoczęciem treningów, skonsultuj się z lekarzem lub specjalistą. Niewłaściwy lub nadmierny trening może spowodować uszczerbek na zdrowiu.
13. Przed rozpoczęciem korzystania z urządzenia, wykonaj rozgrzewkę.
14. Jeżeli podczas wykonywania ćwiczeń na urządzeniu odczuwasz ból, nieregularne bicie serca, płytkość oddechu, zawroty głowy lub mdłości, natychmiast przestań ćwiczyć. Przed kontynuowaniem ćwiczeń, powinieneś zasięgnąć porady lekarza.
15. Nie zakładaj długich, luźnych ubrań, które mogłyby zostać wciągnięte przez ruchome elementy urządzenia.
16. Pamiętaj o zapięciu pasów umieszczonych na pedałach.
17. Używaj urządzenia wyłącznie, gdy jest sprawne technicznie. Jeżeli znajdziesz wadliwe komponenty lub usłyszysz niepokojący dźwięk, dochodzący z urządzenia podczas użytkowania, przestań ćwiczyć. Nie używaj urządzenia, dopóki problem nie zostanie usunięty.
18. Nie dokonuj żadnych regulacji ani modyfikacji urządzenia, oprócz opisanych w niniejszej instrukcji. W razie problemów skontaktuj się z serwisem (dane kontaktowe podane są w dalszej części instrukcji).
19. Minimalna wolna przestrzeń wymagana do bezpiecznej pracy urządzenia wynosi nie mniej niż dwa metry.
20. Maksymalna dopuszczalna waga użytkownika wynosi 125 kg.
21. Urządzenie zostało wykonane zgodnie z normą PN-EN ISO 20957-10:2018-03 w klasie H. C.

LISTA CZĘŚCI

Nr	Opis	Szt.
1	Rama główna	1
2	Przedni stabilizator	1
3	Tylny stabilizator	1
4	Kolumna siodełka	1
5	Prowadnica siodełka	1
6	Kolumna kierownicy	1
7	Kierownica	1
8	Komputer	1
9	Śruba M5×10	4
12	Przewód sensora pulsu	1
14	Tuleja dystansowa	1
15	Pokrętło	1
16	Osłona	1
17	Podkładka płaska Ø8×Ø20×2	4
19	Siodełko	1
20	Podkładka płaska Ø8×Ø16×1.5	3

Nr	Opis	Szt.
21	Nakrętka M8	3
23	Przewód regulatora oporu	1
26	Podkładka łukowa Ø8×Ø20×2	2
27	Śruba M8×16	6
28	Przedłużenie przewodu	1
29	Przewód czujnika	1
30	Uchwyt przewodu czujnika	1
31	Pokrętło	1
32	Pedał lewy	1
33	Pedał prawy	1
35	Śruba M10×57	4
36	Podkładka łukowa Ø10	4
37	Nakrętka kopułkowa M10	4
51	Korba	1
80	Uchwyt na bidon	1
81	Wkręt ST4.8×15	2

SCHEMAT MONTAŻU

1 Przymocuj przedni stabilizator (2) i tylny stabilizator (3) do ramy głównej (1) za pomocą śrub (35), podkładek łukowych (36) i nakrętek kopułkowych (37). Dokręć kluczem wielofunkcyjnym (82).

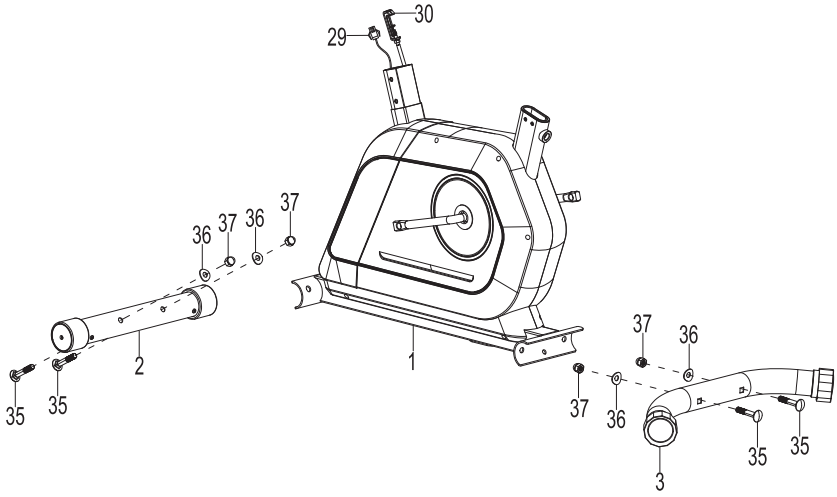

2 Odkręć śruby (27), podkładki łukowe (26) oraz płaskie podkładki (17) z kolumny kierownicy (6) za pomocą klucza imbusowego (84).
Przymocuj przewód regulatora oporu (23) do metalowego uchwytu przewodu czujnika (30), jak pokazano na rysunku A. Następnie pociągnij przewód regulatora oporu (23) do góry i włóż go do szczeliny metalowego uchwytu przewodu czujnika (30), jak pokazano na rysunku B. Upewnij się, że metalowa końcówka przewodu regulatora oporu (23) jest dobrze zamocowana w metalowym uchwycie (30).
Podłącz przewód czujnika (29) do przewodu przedłużającego czujnika (28). Włóż przewody połączeniowe do kolumny kierownicy (6).
Przymocuj kolumnę kierownicy (6) do ramy głównej (1) za pomocą śrub (27), podkładek łukowych (26) oraz płaskich podkładek (17), które wcześniej odkręcono. Dokładnie dokręć i zabezpiecz kluczem imbusowym (84).

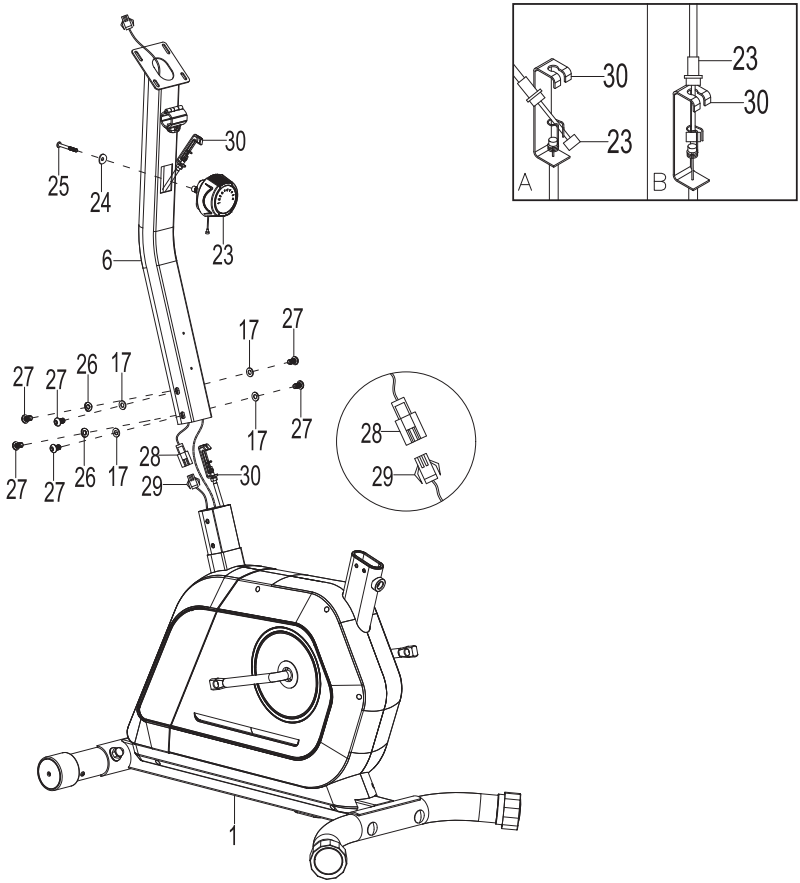

3 Odkręć nakrętki kopułkowe (21) i płaskie podkładki (20) z siodełka (19) za pomocą klucza (83). Przymocuj siodełko (19) do prowadnicy siodełka (5) za pomocą nakrętek kopułkowych (21) i płaskich podkładek (20), które wcześniej odkręcono. Dokładnie dokręć i zabezpiecz kluczem (83). Przymocuj kolumnę siodełka (4) do ramy głównej (1) za pomocą pokrętła (31).

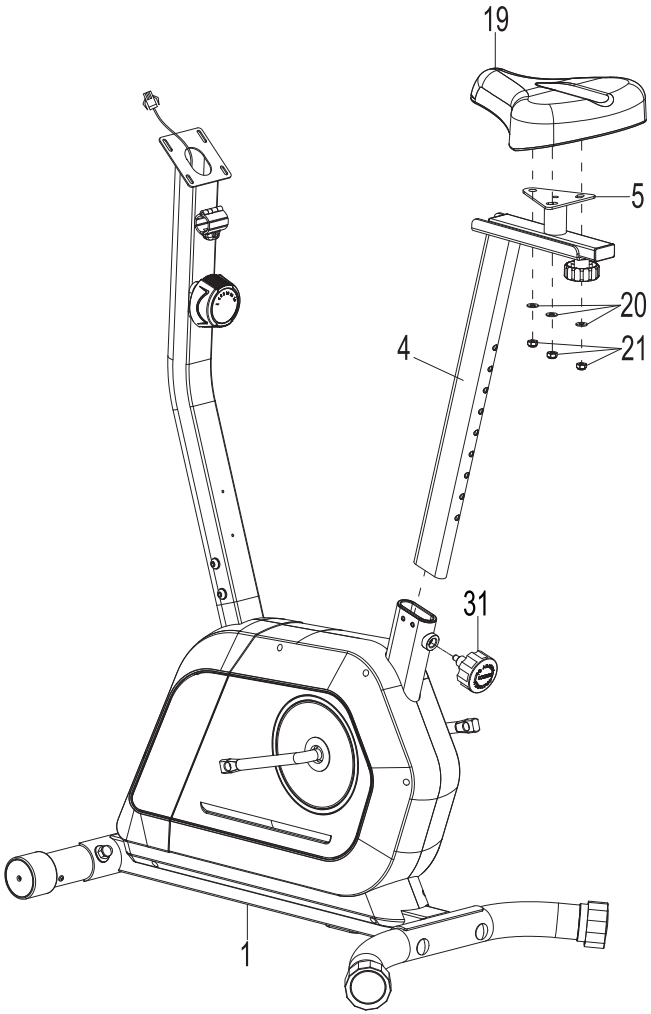

4 Nałóż lewy pedał (32) na korbę (51). Obracaj lewy pedał (32) przeciwnie do ruchu wskazówek zegara, a następnie dokręć za pomocą klucza (83).
Nałóż prawy pedał (33) na korbę (51). Obracaj prawy pedał (33) zgodnie z ruchem wskazówek zegara, a następnie dokręć za pomocą klucza (83).

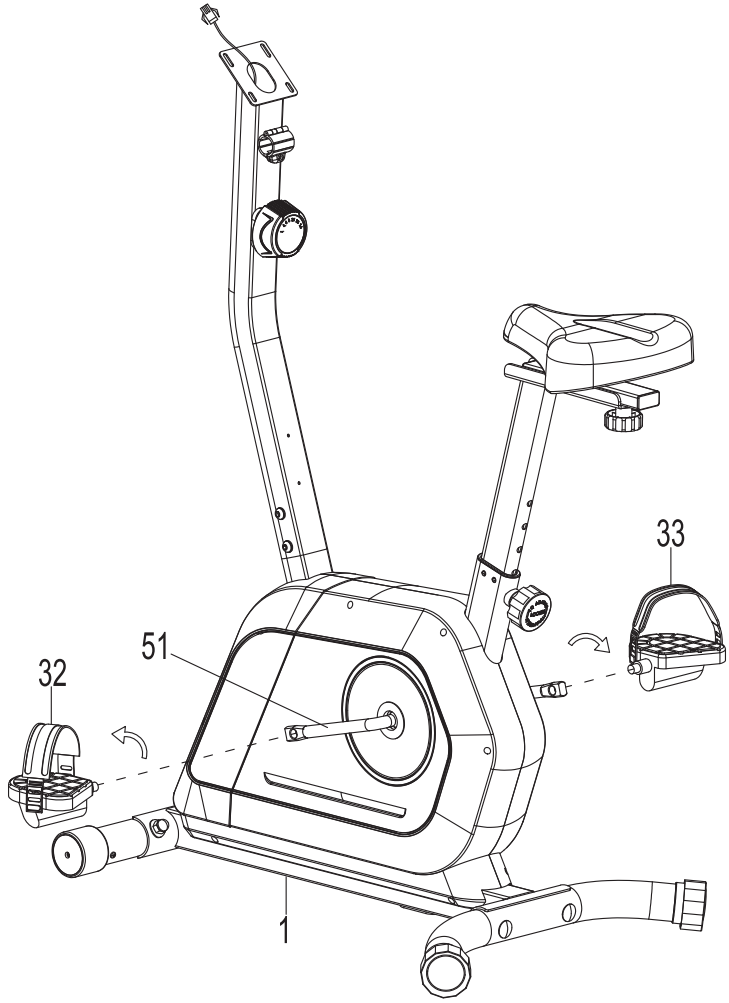

5 Przymocuj kierownicę (7) do kolumny kierownicy (6) za pomocą pokrętła (15), tulei dystansowej (14) i osłony (16).

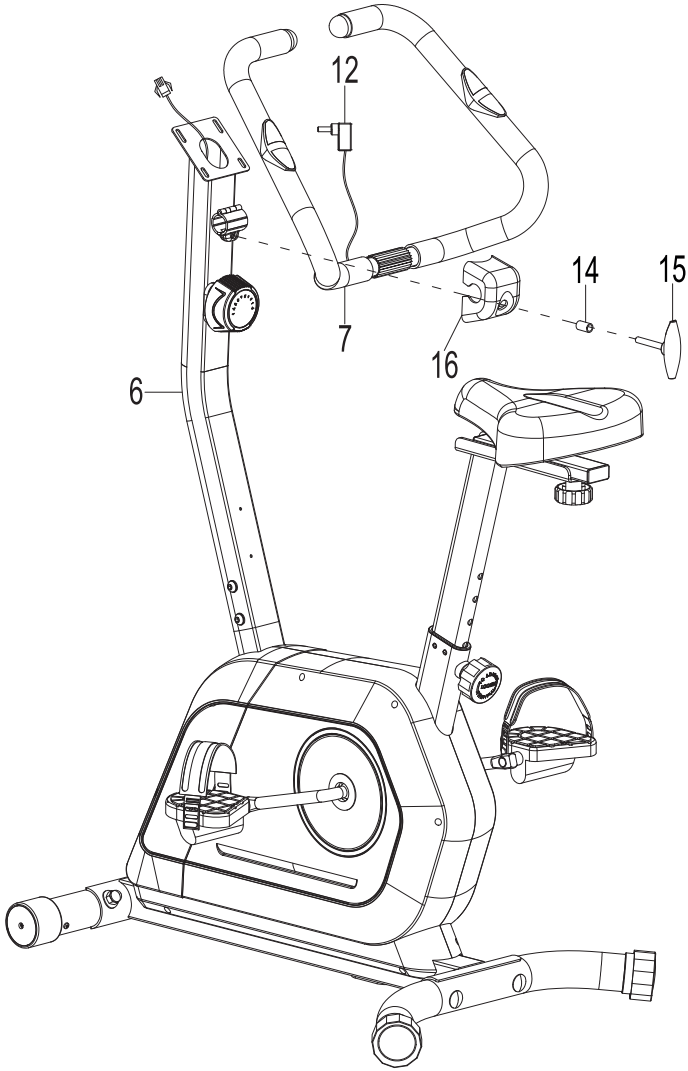

6 Odkręć śruby (9) z tyłu komputera (8) za pomocą klucza (83).
Podłącz przewód przedłużający czujnika (28) do przewodu komputera (8). Następnie włóż przewody do kolumny kierownicy (6). Włóż przewód sensora pulsu (12) do gniazda wejściowego tyłu komputera (8).
Przymocuj komputer (8) do kolumny kierownicy (6) za pomocą śrub (9), które wcześniej odkręcono. Dokręć za pomocą klucza (83).
Odkręć śruby (81) z kolumny kierownicy (6) za pomocą klucza (83).
Przymocuj uchwyt na bidon (80) do kolumny kierownicy (6) za pomocą śrub (81). Dokręć za pomocą klucza (83).

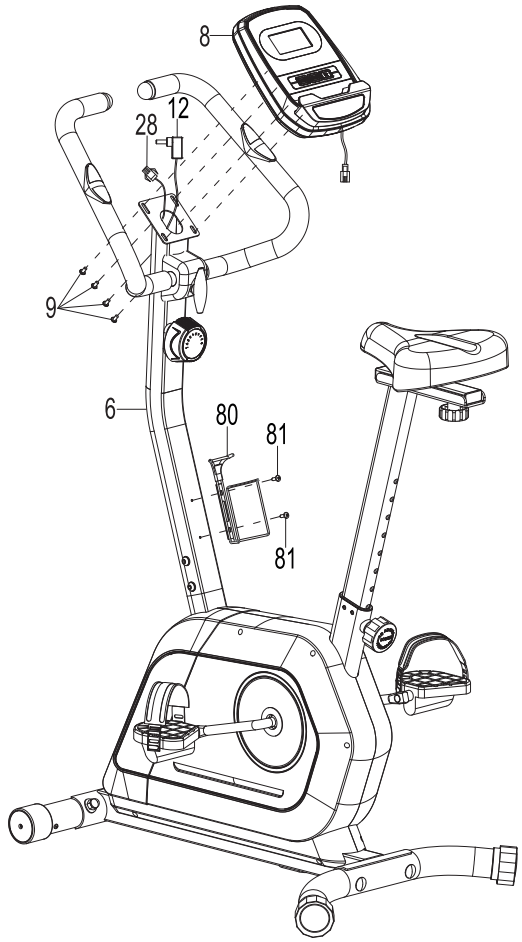

APLIKACJA NAKLEJKI*

1. W celu prawidłowej aplikacji, wyczyść powierzchnię, na której ma być umieszczona naklejka. Użyj do tego łagodnego detergentu, wody lub specjalnego środka do odtłuszczania. Osusz powierzchnię czystą, suchą szmatką.

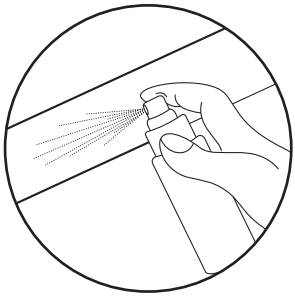

2. Usuń z naklejki warstwę ochronną. Umieść naklejkę na przygotowanej wcześniej powierzchni. Użyj rakli do wyrównania naklejki i usunięcia ewentualnych pęcherzyków powietrza.

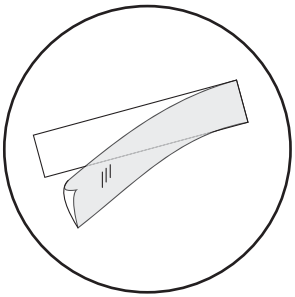

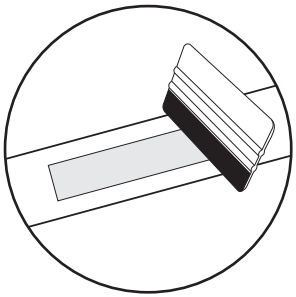

3. Aby trwale usunąć naklejkę, użyj specjalnego preparatu do usuwania naklejek.

*dotyczy produktów z naklejkami w zestawie

REGULACJA USTAWIENIA KIEROWNICY

Dostosuj ustawienie kierownicy do swoich potrzeb za pomocą pokrętła (15), znajdującego się przy kierownicy. Odkręć pokrętło, ustaw kierownicę i dokręć pokrętło.

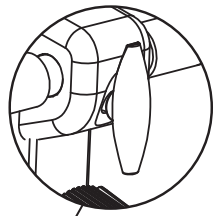

REGULACJA OPORU

Dostosuj poziom oporu do swoich indywidualnych potrzeb za pomocą pokrętła regulacyjnego (23), znajdującego się na kolumnie kierownicy.



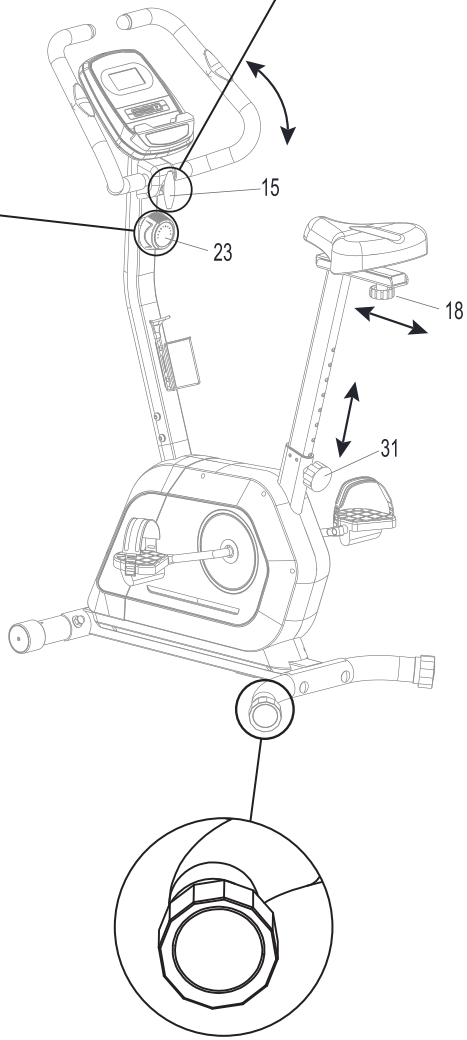

REGULACJA SIODEŁKA W PIONIE I POZIOMIE

Poluzowanie pokrętła (18) pozwala na regulację położenia siodełka w przód i w tył. Po dostosowaniu do odpowiedniej pozycji należy dokręcić pokrętło (18). Wyciągnięcie pokrętła regulacyjnego (31) umożliwia regulację wysokości kolumny siodełka.

POZIOMOWANIE

Dostosuj ustawienie urządzenia za pomocą stabilizatora znajdującego się na tylnej podstawie.

PRZEMIESZCZANIE

Aby przemieścić urządzenie naciśnij na kierownicę (7) i pochyl rower, aż rolki transportowe (34) znajdujące się na przednim stabilizatorze będą w pełnym kontakcie z podłożem. Teraz możesz z łatwością przetransportować rower w wybrane miejsce. Kiedy dotrzesz do miejsca docelowego, delikatnie połóż urządzenie, upewniając się, że stoi stabilnie.

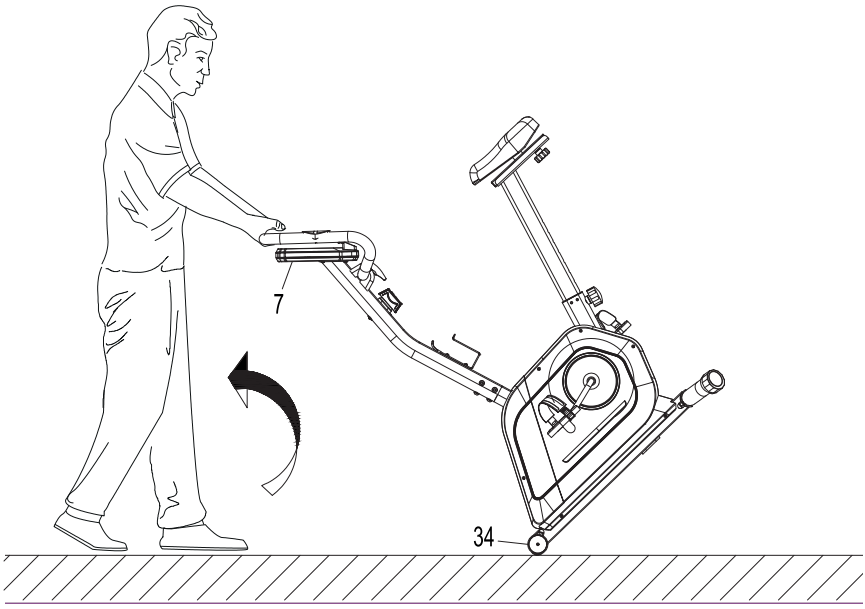

WIDOK WYŚWIETLACZA



OZNACZENIA NA WYŚWIETLACZU

SCAN	Automatycznie wyświetla parametry: TIME, SPEED, DISTANCE, CALORIES, ODO, PULSE (co 6 sekund) na ekranie.
TIME	Wyświetla czas treningu. Zakres 0:00–99:59.
SPEED	Wyświetla aktualną prędkość podczas ćwiczenia. Zakres 0.0–99.9 km/h.
DISTANCE	Wyświetla aktualny dystans podczas treningu. Zakres 0.0–9999 km.
CALORIES	Wyświetla spalone kalorie podczas treningu. Zakres 0.0–9999 kcal.
ODO	Wyświetla całkowity dystans od instalacji baterii do jej wyczerpania. Wartość zresetuje się do zera po wymianie baterii. Zakres 0.0–9999 km.
PULSE	Wyświetla mierzony puls. Zakres 40–240 bpm. Aby dokonać pomiaru chwyć obiema rękami za sensory pulsu i odczekaj 6–7 sekund do uzyskania pomiaru.

Uwaga: Wyniki pomiaru pulsu nie mogą być traktowane jako dane medyczne i wykorzystywane w celach diagnostycznych.

FUNKCJE PRZYCISKÓW

Komputer włączy się, jeżeli naciśnięty zostanie dowolny przycisk. Komputer wyłącza się automatycznie po 4 minutach, jeśli żaden przycisk nie zostanie naciśnięty.

MODE	Potwierdza ustawienia lub wybór. Aby wyczyścić dane dotyczące czasu, dystansu i wartości kalorii naciśnij i przytrzymaj dłużej przycisk MODE.
SET	Umożliwia uruchomienie funkcji odliczania wybranego parametru: czasu (TIME), dystansu (DISTANCE) lub kalorii (CALORIES).
RESET	Resetuje ustawienia. Aby zresetować ustawienia naciśnij i przytrzymaj przycisk.

ŁĄCZENIE PRZEZ BLUETOOTH / TRENING Z APLIKACJĄ FITSHOW

Po połączeniu roweru z urządzeniem mobilnym za pomocą Bluetooth, możesz na swoim telefonie obserwować parametry wykonywanego treningu.
Aby skorzystać z tej funkcji, pobierz dedykowaną do tego urządzenia aplikację FitShow. Aktualne wersje dostępne są na AppStore (iOS) oraz Google Play Store (Android).

PL CZYSZCZENIE I KONSERWACJA

1. Należy regularnie dokonywać konserwacji urządzenia. Powinna być ona przeprowadzana nie rzadziej niż co 20 godzin pracy sprzętu.
2. Konserwacja obejmuje kontrolę:
   - ruchomych części urządzenia, tj. sprawdzenie, czy są one odpowiednio nasmarowane. Jeżeli nie, należy je nasmarować. Zaleca się stosowanie specjalnych smarów do łożysk rowerowych lub smarów przeznaczonych do sprzętów fitness.
   - pozostałych części urządzenia, tj. dokręcenie śrub i nakrętek,
   - przewodów zasilających (jeżeli występują w urządzeniu), pod kątem ewentualnych uszkodzeń.
3. Do czyszczenia sprzętu należy używać miękkiej ściereczki, delikatnie zwilżonej wodą lub ewentualnie wodą z mydłem. Nie należy używać silnych środków ani ostrych materiałów czyszczących, które mogą uszkodzić sprzęt. Szczególną ostrożność należy zachować przy elementach z tworzywa sztucznego.
4. Po każdym użytkowaniu należy usunąć z urządzenia wszelkie ślady potu i zanieczyszczeń.

PL ROZWIĄZYWANIE PROBLEMÓW

Problem	Możliwe rozwiązanie
Komputer nie wyświetla danych.	1. Zdemontuj komputer i sprawdź, czy przewody są prawidłowo połączone i czy nie są uszkodzone. 2. Sprawdź, czy baterie są prawidłowo umieszczone. 3. Baterie w komputerze mogą być wyczerpane. Wymień je na nowe.
Urządzenie w trakcie użytkowania wydaje niepokojące dźwięki.	Sprawdź, czy wszystkie części urządzenia są prawidłowo zamontowane. Dokręć śruby.
Komputer nie wyświetla pulsu lub wyświetlane wartości są nieprawidłowe.	1. Upewnij się, czy przewody sensora pulsu i komputera są prawidłowo połączone. 2. By zapewnić prawidłowy odczyt pulsu, przytrzymaj obie dłonie na sensorach. Pamiętaj, że pomiary systemu monitorowania tętna mogą być niedokładne. 3. Nie zaciskaj dłoni na sensorach zbyt mocno. Może to powodować błędy w pomiarach.
Sprzęt jest niestabilny.	Przekręć kocówkę tylnego stabilizatora, by wypoziomować urządzenie.

PL GWARANCJA

1. Klient ma następujące możliwości zgłoszenia reklamacji:
   - za pośrednictwem formularza reklamacyjnego na stronie internetowej: **https://trex-shop.pl/serwis/**
   - pocztą elektroniczną: **serwis@trexsport.eu**
   - pisemnie na adres korespondencyjny:

     Trex S.A.
     Grzegórzecka 67D/26
     31-559 Kraków
     Polska
2. Wady powstałe w okresie gwarancyjnym będą zazwyczaj usuwane bezpłatnie w ciągu 14 dni roboczych od daty dostarczenia wadliwego produktu. W przypadku konieczności wysłania produktu do naprawy za granicę lub sprowadzenia części zamiennych z zagranicy, naprawa może potrwać dłużej.
3. Zastosowanie ma prawo kraju, do którego dostarczono towar, w tym przepisy dotyczące gwarancji. Konwencja CISG nie ma zastosowania.
4. Gwarancja nie obejmuje uszkodzeń spowodowanych niewłaściwym użytkowaniem.

PL OCHRONA ŚRODOWISKA



Ten produkt jest dostarczany w opakowaniu, by uchronić go od ewentualnych uszkodzeń podczas transportu. Opakowania są surowcami nieprzetworzonymi i mogą być recyklowane. Wyrzucaj te materiały według ich rodzaju.



Aby chronić środowisko, należy oddać zużyte baterie do wydzielonego punktu składowania surowców wtórnych. Nie należy wyrzucać zużytych baterii do domowych koszy na śmieci. Przyczynią się Państwo w ten sposób do ochrony środowiska.



Zużyte urządzenia elektryczne (w tym urządzeniu komputer) są surowcami wtórnymi – nie wolno wyrzucać ich do pojemników na odpady domowe, ponieważ mogą zawierać substancje niebezpieczne dla zdrowia ludzkiego i środowiska! Prosimy o aktywną pomoc w oszczędnym gospodarowaniu zasobami naturalnymi i ochronie środowiska naturalnego przez przekazanie zużytego urządzenia do punktu składowania surowców wtórnych – zużytych urządzeń elektrycznych.

PRED POUŽITÍM ZARIADENIA SI POZORNE PREČÍTAJTE VŠETKY POKYNY. USCHOVAJTE SI TIETO POKYNY PRE BUDÚCE POUŽITIE.

1. Plnú bezpečnosť a účinnosť použitia je možné dosiahnuť za predpokladu, že zariadenie je zmontované a používané v súlade s týmito pokynmi. Nezabudnite informovať všetkých používateľov zariadenia o všetkých obmedzeniach, varovaniach a bezpečnostných opatreniach. Nie sme zodpovední za problémy alebo zranenia spôsobené konaním v rozpore s pravidlami stanovenými v tejto príručke.
2. Výrobok sa môže používať iba na určený účel.
3. Zariadenie je určené iba na použitie v domácnosti dospelými osobami. Nenechávajte zariadenie na mieste prístupnom deťom. Počas tréningy by deti mali byť pod dohľadom dospelých.
4. Prístroj by mal byť skladovaný na suchom a teplom mieste mimo priameho slnečného žiarenia.
5. Vyvarujte sa kontaktu počítača s vodou, pretože voda by ho mohla poškodiť alebo spôsobiť skrat.
6. Zariadenie nie je vhodné na rehabilitačné účely.
7. Zariadenie môže používať naraz jedna osoba.
8. Zariadenie umiestnite na rovný, stabilný a čistý povrch.
9. Pre ochranu podlahy pod zariadením odporúčame umiestniť koberec, rohož alebo inú podložku.
10. Aby ste zabránili znečisteniu v montážnej oblasti použite pod zariadením zodpovednú podložku (gumovú, drevenú a pod).
11. Pred začatím tréningu sa uistite, či je zariadenie kompletné a či sú všetky časti na svojom mieste.
12. Ak máte akékoľvek zdravotné problémy / chronické ochorenia alebo ak ide o váš prvý tréning na tomto type vybavenia, pred začatím cvičenia sa poraďte so svojim lekárom. Nesprávny alebo nadmerný tréning môže spôsobiť zranenie.
13. Pred použitím zariadenia sa zahrejte.
14. Ak počas cvičenia na prístroji pociťujete bolesť, nepravidelný pulz, dýchavičnosť, závraty alebo nevoľnosť, okamžite prestaňte cvičiť. Pred pokračovaním v cvičení by ste mali vyhľadať lekársku pomoc.
15. Nenoste dlhé, voľné oblečenie, ktoré by sa mohlo zachytiť v pohyblivých častiach.
16. Nezabudnite na zapnutie pásov na pedáloch.
17. Zariadenie používajte iba vtedy, keď je v poriadku z technickej stránky. Ak počas používania zistíte poškodenie niektorých komponentov alebo budete počuť rušivý zvuk zo zariadenia, prestaňte cvičiť. Nepoužívajte zariadenie, kým sa problém nevyrieši.
18. Nevykonávajte žiadne opravy zariadenia okrem tých, ktoré sú popísané v tejto príručke. V prípade akýchkoľvek problémov kontaktujte servis (kontaktné údaje sú uvedené ďalej v príručke).
19. Minimálny voľný priestor potrebný na bezpečnú prevádzku zariadenia nie je menší ako dva metre.
20. Maximálna povolená hmotnosť používateľa je 125 kg.
21. Zariadenie bolo vyrobené v súlade s normou PN-EN ISO 20957-10:2018-03, trieda H. C.

ZOZNAM DIELOV

Č.	Popis	Ks.
1	Hlavný rám	1
2	Predný stabilizátor	1
3	Zadný stabilizátor	1
4	Stĺpik sedadla	1
5	Vodiaca lišta sedadla	1
6	Stĺpik riadidiel	1
7	Riadidlá	1
8	Počítač	1
9	Skrutka M5×10	4
12	Pulzný senzorový kábel	1
14	Distančná puzdro	1
15	Ovládací gombík	1
16	Kryt	1
17	Plochá podložka Ø8×Ø20×2	4
19	Sedadlo	1
20	Plochá podložka Ø8×Ø16×1.5	3

Č.	Popis	Ks.
21	Matica M8	3
23	Kábel odporového regulátora	1
26	Oblúková podložka Ø8×Ø20×2	2
27	Skrutka M8×16	6
28	Predĺženie kábla	1
29	Senzorový kábel	1
30	Držiak senzorového kábla	1
31	Ovládací gombík	1
32	Ľavý pedál	1
33	Pravý pedál	1
35	Skrutka M10×57	4
36	Oblúková podložka Ø10	4
37	Kopulovitá matica M10	4
51	Kľuka	1
80	Držiak na fľašu	1
81	Skrutka ST4.8×15	2

NÁVOD NA MONTÁŽ

1 Pripojte predný stabilizátor (2) a zadný stabilizátor (3) k hlavnému rámu (1) pomocou skrutiek (35), oblúkových podložiek (36) a kopulovitých matíc (37). Utiahnite pomocou multifunkčného kľúča (82).

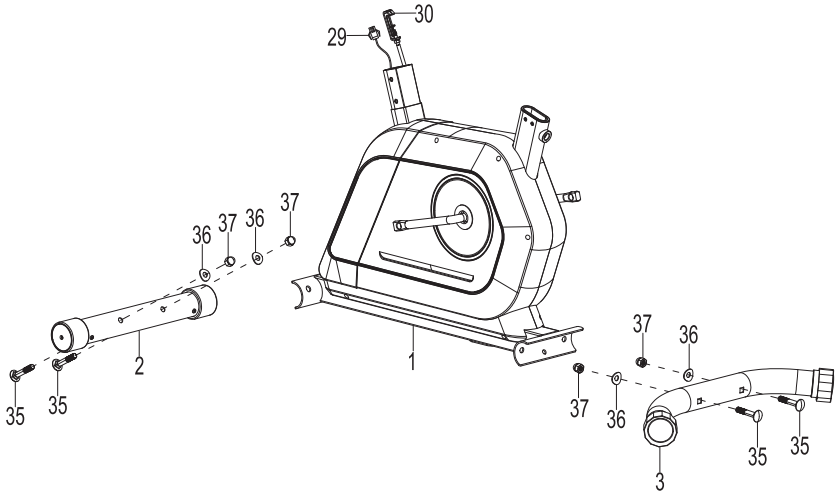

2 Odskrutkujte skrutky (27), oblúkové podložky (26) a ploché podložky (17) zo stĺpika riadidiel (6) pomocou imbusového kľúča (84).
Pripojte kábel regulátora odporu (23) k kovovému držiaku káblov senzora (30), ako je znázornené na obrázku A. Potom potiahnite kábel regulátora odporu (23) nahor a vložte ho do štrbiny kovového držiaka káblov senzora (30), ako je znázornené na obrázku B. Uistite sa, že kovový koniec kábla regulátora odporu (23) je pevne upevnený v kovovom držiaku (30).
Pripojte kábel senzora (29) k predlžovaciemu káblu senzora (28). Zasuňte spojovacie káble do stĺpika riadidiel (6).
Pripojte stĺpik riadidiel (6) k hlavnému rámu (1) pomocou skrutiek (27), oblúkových podložiek (26) a plochých podložiek (17), ktoré boli predtým odstránené. Dôkladne utiahnite a zaistite pomocou imbusového kľúča (84).

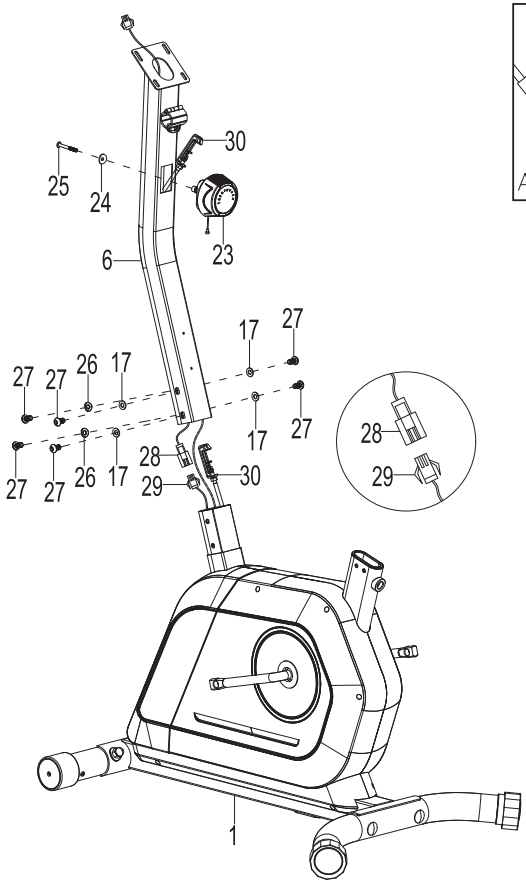

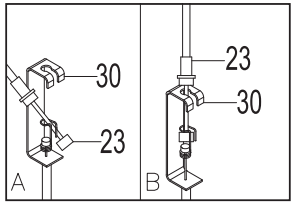

3 Odskrutkujte kopulovité matice (21) a ploché podložky (20) zo sedadla (19) pomocou kľúča (83). Pripojte sedadlo (19) k vodiacej lište sedadla (5) pomocou kopulovitých matíc (21) a plochých podložiek (20), ktoré boli predtým odstránené. Dôkladne utiahnite a zaistite pomocou kľúča (83). Pripojte stĺpik sedadla (4) k hlavnému rámu (1) pomocou ovládacieho gombíka (31).

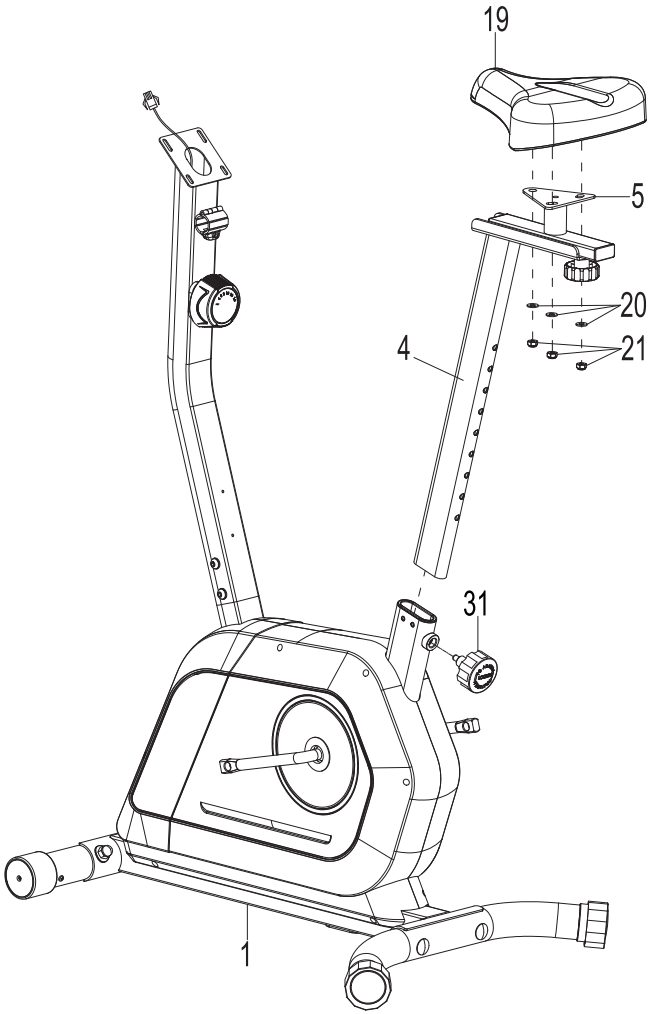

4 Pripojte ľavý pedál (32) ku kľuke (51). Otáčajte ľavý pedál (32) proti smeru hodinových ručičiek a utiahnite pomocou kľúča (83).
Pripojte pravý pedál (33) ku kľuke (51). Otáčajte pravý pedál (33) v smere hodinových ručičiek a utiahnite pomocou kľúča (83).

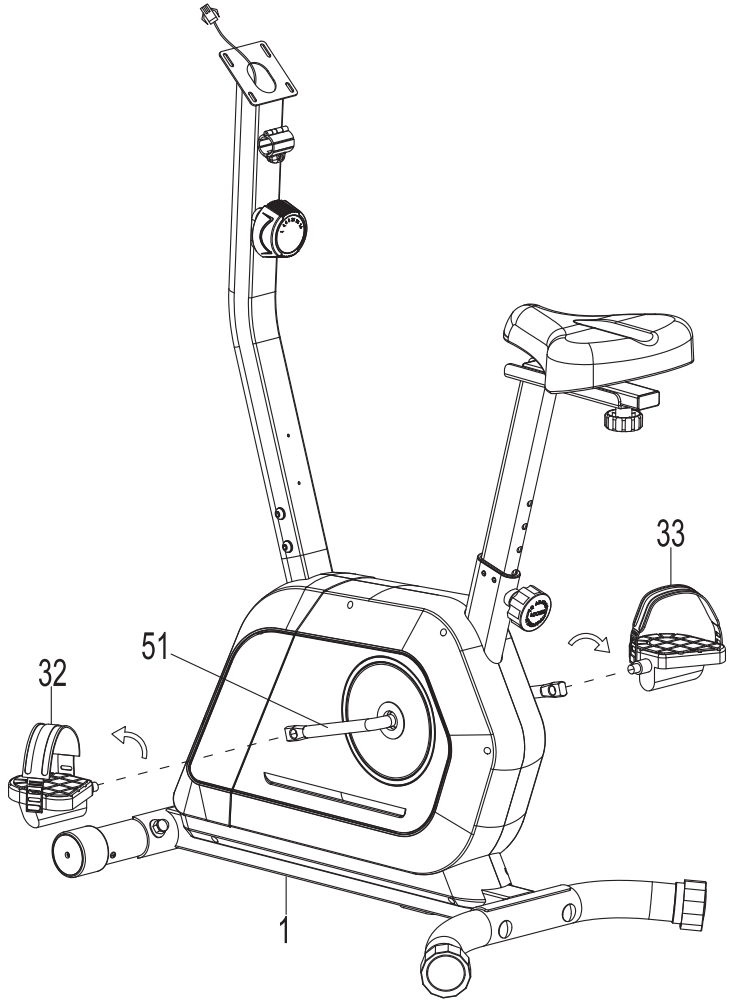

5 Pripojte riadidlá (7) k stĺpiku riadidiel (6) pomocou ovládacieho gombíka (15), dištančného puzdra (14) a krytu (16).

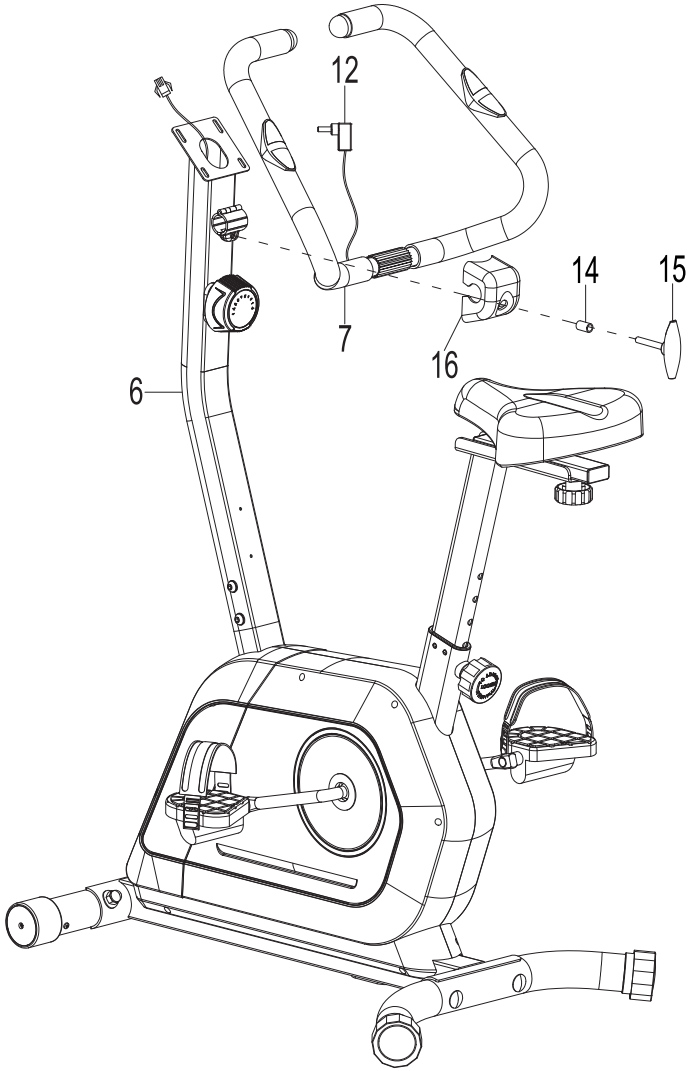

6 Odskrutkujte skrutky (9) zo zadnej časti počítača (8) pomocou kľúča (83).
Pripojte predlžovací kábel senzora (28) ku káblu počítača (8). Vložte káble do stĺpika riadidiel (6).
Vložte kábel pulzného senzora (12) do vstupu na zadnej časti počítača (8).
Pripojte počítač (8) k stĺpiku riadidiel (6) pomocou predtým odskrutkovaných skrutiek (9). Utiahnite pomocou kľúča (83).
Odskrutkujte skrutky (81) zo stĺpika riadidiel (6) pomocou kľúča (83).
Pripojte držiak na fľašu (80) k stĺpiku riadidiel (6) pomocou skrutiek (81). Utiahnite pomocou kľúča (83).

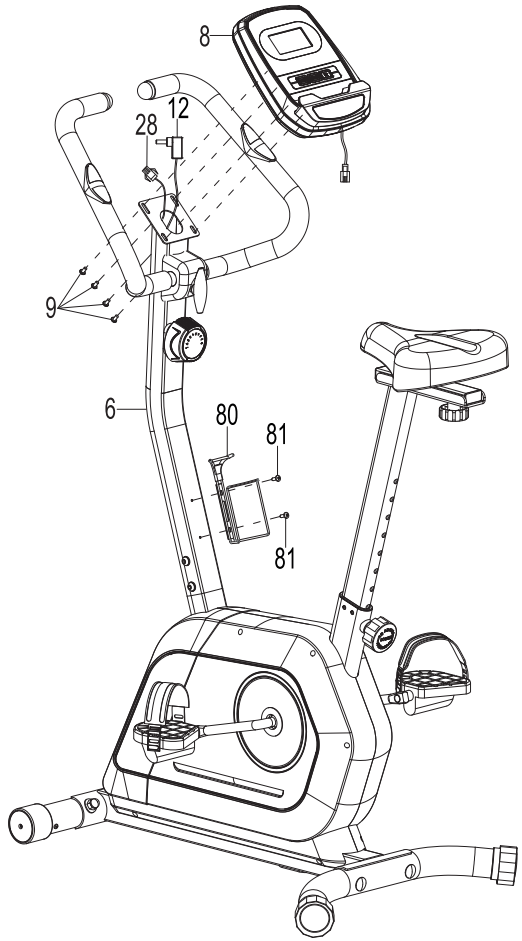

PRILEPENIE NÁLEPKY*

1. Pre správnu aplikáciu očistite povrch, na ktorý má byť nálepka umiestnená. Použite na to jemný čistiaci prostriedok, vodu alebo špeciálny odmasťovač. Povrch osušte čistou suchou handričkou.

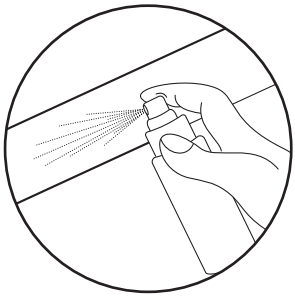

2. Odstráňte ochrannú vrstvu z nálepky. Umiestnite nálepku na predtým pripravený povrch. Pomocou stierky zarovnajte nálepku a odstráňte všetky vzduchové bubliny

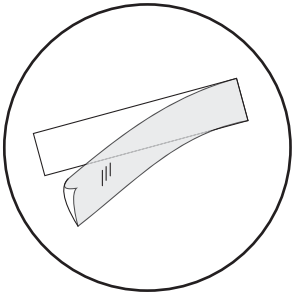

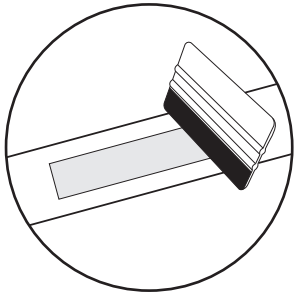

3. Na trvalé odstránenie nálepky použite špeciálny odstraňovač nálepiek.

*týka sa produktov s nálepkami v súprave

NASTAVENIE RIADIDIEL

Upravte polohu riadidiel podľa svojich potrieb pomocou gombíka (15) umiestneného pri riadidlách. Uvoľnite gombík, nastavte riadidlá a gombík dotiahnite.

NASTAVENIE ODPORU

Nastavte úroveň odporu podľa svojich individuálnych potrieb pomocou regulačného gombíka (23) umiestneného na stĺpiku riadidiel.



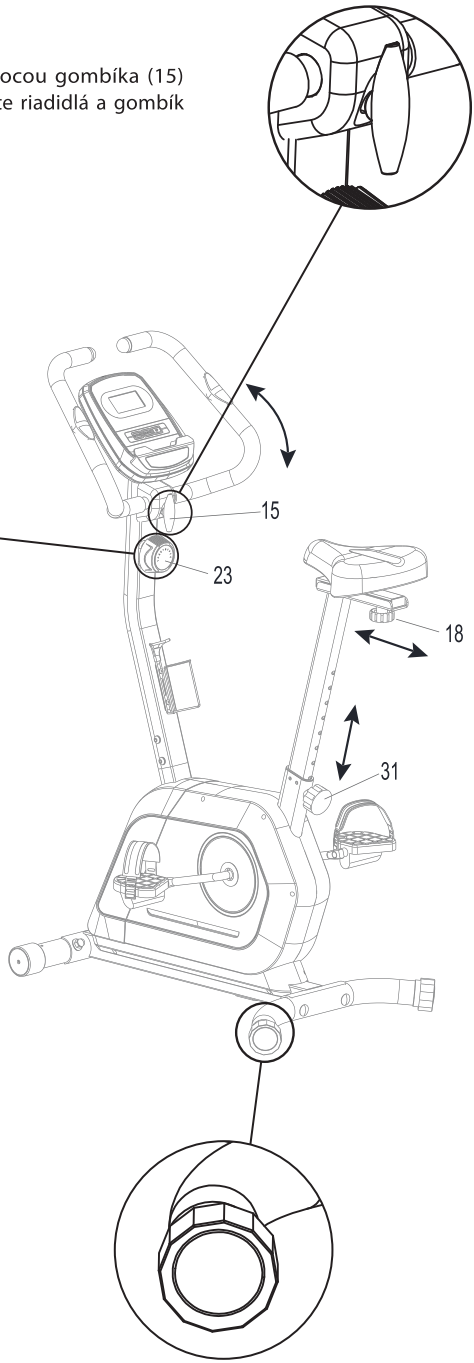

NASTAVENIE SEDADLA (VERTIKÁLNE A HORIZONTÁLNE)

Povoľte gombík (18), čím umožníte nastavenie polohy sedadla dopredu a dozadu. Po dosiahnutí požadovanej polohy gombík (18) dotiahnite.
Vytiahnutím regulačného gombíka (31) umožníte nastavenie výšky stĺpika sedadla.

VYROVNANIE

Upravte polohu zariadenia pomocou stabilizátora na zadnej základni.

PRESÚVANIE

Na presun zariadenia zatlačte na riadidlá (7) a nakloňte bicykel, až kým sa prepravné kolieska (34) na prednom stabilizátore nedotknú podlahy. Potom môžete bicykel jednoducho presunúť na požadované miesto. Po dosiahnutí cieľa zariadenie jemne položte a uistite sa, že je stabilné.

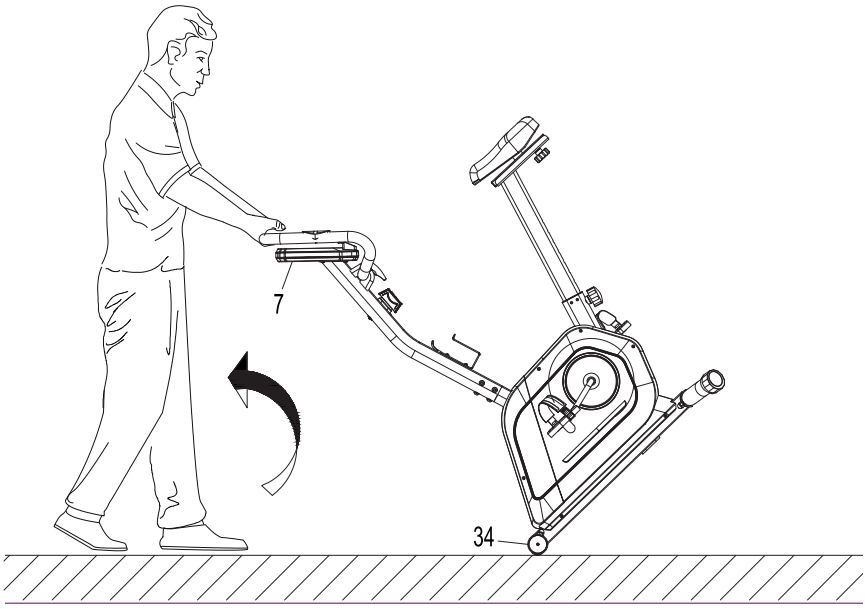

DISPLEJ



ÚDAJE ZOBRAZENÉ NA DISPLEJI

SCAN	Automaticky zobrazuje parametre: TIME, SPEED, DISTANCE, CALORIES, ODO, PULSE (každých 6 sekúnd) na obrazovke.
TIME	Zobrazuje čas tréningu. Rozsah 0:00–99:59.
SPEED	Zobrazuje aktuálnu rýchlosť počas cvičenia. Rozsah 0.0–99.9 km/h.
DISTANCE	Zobrazuje aktuálnu vzdialenosť počas tréningu. Rozsah 0.0–9999 km.
CALORIES	Zobrazuje spálené kalórie počas tréningu. Rozsah 0.0–9999 kcal.
ODO	Zobrazuje celkovú vzdialenosť od inštalácie batérie do jej vybitia. Hodnota sa po výmene batérie vynuluje. Rozsah 0.0–9999 km.
PULSE	Zobrazuje meraný pulz. Rozsah 40–240 bpm. Na meranie položte obe ruky na senzory pulzu a počkajte 6–7 sekúnd na výsledok.

Pozor: Výsledky merania pulzu nemožno považovať za lekárske údaje a nemožno ich použiť na diagnostické účely.

FUNKCIE

Počítač sa zapne, keď stlačíte ľubovoľné tlačidlo. Počítač sa automaticky vypne po 4 minútach, ak žiadne tlačidlo nebude stlačené.

MODE	Potvrdzuje nastavenia alebo výber. Ak chcete vymazať údaje o čase, vzdialenosti a hodnote kalórií, stlačte a podržte tlačidlo MODE.
SET	Umožňuje spustiť funkciu odpočítavania vybraného parametra: času (TIME), vzdialenosti (DISTANCE) alebo kalórií (CALORIES).
RESET	Resetuje nastavenia. Na resetovanie stlačte a podržte tlačidlo.

PRIPOJENIE CEZ BLUETOOTH / TRÉNING S APLIKÁCIOU FITSHOW

Po pripojení tréningového bicykla k mobilnému zariadeniu cez Bluetooth môžete na svojom telefóne sledovať parametre vykonávaného tréningu.
Ak chcete túto funkciu používať, stiahnite si aplikáciu FitShow určenú pre toto zariadenie. Najnovšie verzie sú dostupné v AppStore (iOS) a Google Play Store (Android).

SK ČISTENIE A ÚDRŽBA

1. Zariadenie si vyžaduje pravidelnú údržbu. Mala by byť vykonaná najmenej každých 20 hodín prevádzky zariadenia.
2. Údržba zahŕňa kontrolu:
   - pohyblivé časti zariadenia, tzn. kontrola, či sú správne namazané. Ak nie, namažte ich. Odporúča sa používať špeciálne mazivá pre ložiská bicyklov alebo pre fitnes zariadenia.
   - všetky časti zariadenia, tzn. dotiahnutie skrutiek a matíc,
   - napájacie káble (ak sú v prístroji) kvôli poškodeniu.
3. Na čistenie zariadenia používajte mäkkú handričku mierne navlhčenú vodou alebo prípadne vodou s mydlom. Nepoužívajte žiadne silné čistiace prostriedky a ani materiály, ktoré môžu zariadenie poškodiť. Osobitnú pozornosť treba venovať plastovým komponentom.
4. Po každom použití odstráňte zo zariadenia všetky stopy potu a nečistôt.

SK RIEŠENIE PROBLÉMOV

Problém	Možné riešenia
Počítač nezobrazuje údaje	1. Demontujte počítač a skontrolujte, či sú káble správne pripojené a či nie sú poškodené. 2. Skontrolujte, či sú batérie vložené správne. 3. Vymeňte batérie za nové.
Zariadenie vydáva rušivé zvuky počas používania.	Skontrolujte, či sú všetky časti zariadenia správne namontované. Utiahnite skrutky.
Neukazujú sa hodnoty pulzu, alebo hodnoty sú zlé.	1. Uistite sa, že prevody senzoru sú správne pripevnené. 2. Aby ste zaistili správne marenia pulzu držte obe dlane na senzoroch. Pamätajte, že systém merania pulzu nemusí byť úplne presný. 3. Príliš pevné uchopenie senzorov pulzu. Držte dlane na senzoroch pulzu a nestláčajte dlane príliš silno.
Zariadenie nie je stabilné.	Nastavte koncovku zadného stabilizátora tak, aby ste dali stroj do roviny.

SK ZÁRUKA

1. Zákazník má nasledujúce možnosti uplatnenia reklamácie:
   - prostredníctvom krokov na webovej stránke: **https://trex-shop.pl/serwis/**
   - e-mailom: **serwis@trexsport.eu**
   - písemně na adresu:

     Trex S.A.
     Grzegórzecka 67D/26
     31-559 Kraków
     Poľsko
2. Reklamácia vrátane odstránenia vady musí byť vybavená a kupujúci o tom musí byť informovaný najneskôr do tridsiatich (30) dní odo dňa uplatnenia reklamácie, pokiaľ sa predávajúci s kupujúcim nedohodne na dlhšej lehote. Ak je potrebné poslať produkt na opravu do zahraničia alebo doviezť náhradné diely zo zahraničia, oprava môže trvať dlhšie.
3. Použije sa právo krajiny, do ktorej bol tovar dodaný, vrátane záručných ustanovení. Neplatí Dohovor OSN o zmluvách o medzinárodnej kúpe tovaru.
4. Záruka sa nevzťahuje na poškodenia spôsobené nesprávnym používaním.

SK OCHRANA ŽIVOTNÉHO PROSTREDIA



Tento produkt sa dodáva v obale, ktorý ho chráni pred možným poškodením počas prepravy. Obal je vyrobený zo surovín, ktoré je možné recyklovať. Tieto obaly vyhadzujte a trieďte podľa ich typu.



Z dôvodu ochrany životného prostredia musia byť použité batérie odovzdané na mieste predaja, alebo odovzdané do určenej zberne pre skladovanie druhotných surovín. Nevyhadzujte použité batérie do domových košov na odpadky. Týmto budete prispievať k ochrane životného prostredia.



Opotrebované elektrické zariadenia (vrátane počítača) sú druhotné suroviny a nesmú sa vyhadzovať do košov a kontajnerov na domový odpad, pretože môžu obsahovať látky nebezpečné pre ľudské zdravie a životné prostredie! Prosíme o aktívnu podporu efektívneho riadenia prírodných zdrojov a ochranu životného prostredia. Použité zariadenie odovzdajte do zberne pre skladovanie druhotných surovín – použitých elektrických zariadení.

ПЕРЕД ВИКОРИСТАННЯМ УВАЖНО ПРОЧИТАЙТЕ ВСЮ ІНСТРУКЦІЮ. ЗБЕРІГАЙТЕ ПОСІБНИК ДЛЯ ПОДАЛЬШОГО ВИКОРИСТАННЯ.

1. Повна безпека та ефективність використання можуть бути досягнуті за умови збірки обладнання та його використання відповідно до інструкцій. Не забудьте повідомити користувачів обладнання про всі обмеження, застереження та запобіжні заходи. Ми не несемо відповідальності за проблеми або травми, спричинені порушенням правил, викладених у даній інструкції.
2. Виріб можна використовувати лише за призначенням.
3. Пристрій призначений тільки для домашнього використання дорослими. Не залишайте пристрій у місці, доступному для дітей. Під час навчання неповнолітні повинні перебувати під наглядом дорослих.
4. Пристрій слід зберігати в сухому і теплому місці, подалі від прямих сонячних променів.
5. Уникайте контакту комп'ютера з водою, оскільки це може пошкодити його або спровакувати коротке замикання.
6. Обладнання не підходить для реабілітаційних цілей.
7. Користуватися обладнанням одночасно може лише одна людина.
8. Поставте обладнання на рівну, стійку, пряму, чисту і вільну поверхню.
9. Рекомендуємо ставити обладнання на килимок або будь-яке інше захисне покриття, щоб не пошкодити підлогу.
10. Покладіть відповідне покриття (наприклад, гумовий килимок, дерев'яне покриття тощо) під пристрій у зоні кріплення, щоб уникнути забруднення.
11. Перш ніж розпочати тренування, переконайтесь, що пристрій готовий, а всі деталі на своєму місці.
12. Якщо у вас є якісь проблеми зі здоров'ям / хронічні захворювання або якщо це ваш перший досвыд роботи з даним обладнанням, перед початком тренувань проконсультуйтеся з лікарем або фахівцем. Неправильне або надмірне навантаження може спричинити травму.
13. Зробіть розминку перед тренуванням.
14. Якщо під час занять на обладнанні ви відчуваєте біль, нерегулярне серцебиття, задишку, запаморочення або нудоту, негайно припиніть тренування. Перш ніж продовжувати програму тренувань, слід звернутися до лікаря.
15. Не підбирайте для тренувань довгий вільний одяг, який може потрапити в рухомі частини.
16. Не забудьте закріпити ремені на педалях.
17. Використовуйте пристрій лише тоді, коли він технічно справний. Якщо під час використання ви виявили несправні компоненти або чуєте тривожний звук від пристрою, припиніть заняття. Не використовуйте пристрій, поки проблема не буде вирішена.
18. Не вносити жодних налаштувань чи модифікацій пристрою, за винятком описаних вище у даній інструкції. У разі виникнення проблем зверніться до сервісної служби (контактні дані надаються нижче в інструкції).
19. Щоб використання обладнання було безпечним, ви маєте мати вільний простір мінімум не менше двох метрів.
20. Максимально допустима вага користувача – 125 кг.
21. Обладнання виготовлено відповідно до стандарту PN-EN ISO 20957-10:2018-03, клас H. C.

СПИСОК ДЕТАЛЕЙ

Ні.	Назва	Шт.
1	Основна рама	1
2	Передній стабілізатор	1
3	Задній стабілізатор	1
4	Колона сидіння	1
5	Напрямна сидіння	1
6	Колона керма	1
7	Кермо	1
8	Комп'ютер	1
9	Гвинт M5×10	4
12	Провід сенсора пульсу	1
14	Відстаньова втулка	1
15	Ручка	1
16	Захисна кришка	1
17	Плоска шайба Ø8×Ø20×2	4
19	Сідло	1
20	Плоска шайба Ø8×Ø16×1.5	3

Ні.	Назва	Шт.
21	Гайка M8	3
23	Провід регулятора опору	1
26	Вигнута шайба Ø8×Ø20×2	2
27	Гвинт M8×16	6
28	Подовжувач проводу	1
29	Провід датчика	1
30	Тримач проводу датчика	1
31	Ручка	1
32	Ліва педаль	1
33	Права педаль	1
35	Гвинт M10×57	4
36	Вигнута шайба Ø10	4
37	Купольна гайка M10	4
51	Кривошип	1
80	Тримач для пляшки	1
81	Гвинт ST4.8×15	2

СХЕМА МОНТАЖУ

1 Прикріпіть передній стабілізатор (2) і задній стабілізатор (3) до основної рами (1) за допомогою гвинтів (35), вигнутих шайб (36) і купольних гайок (37). Затягніть універсальним ключем (82).

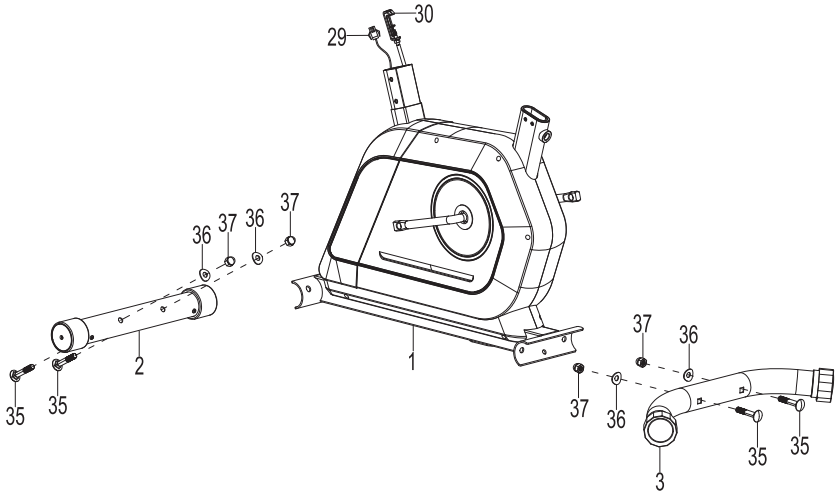

2 Відкрутіть гвинти (27), вигнуті шайби (26) і плоскі шайби (17) зі стійки керма (6) за допомогою шестигранного ключа (84).
Підключіть дріт регулятора опору (23) до металевого тримача дроту датчика (30), як показано на рисунку A. Потім підніміть дріт регулятора опору (23) і вставте його у слот металевого тримача (30), як показано на рисунку B. Переконайтеся, що металевий кінець дроту регулятора опору (23) надійно закріплений у металевому тримачі (30).
Підключіть дріт датчика (29) до подовжувача дроту датчика (28). Вставте з'єднувальні дроти у стійку керма (6).
Прикріпіть стійку керма (6) до основної рами (1) за допомогою гвинтів (27), вигнутих шайб (26) і плоских шайб (17), які було знято раніше. Надійно затягніть за допомогою шестигранного ключа (84).

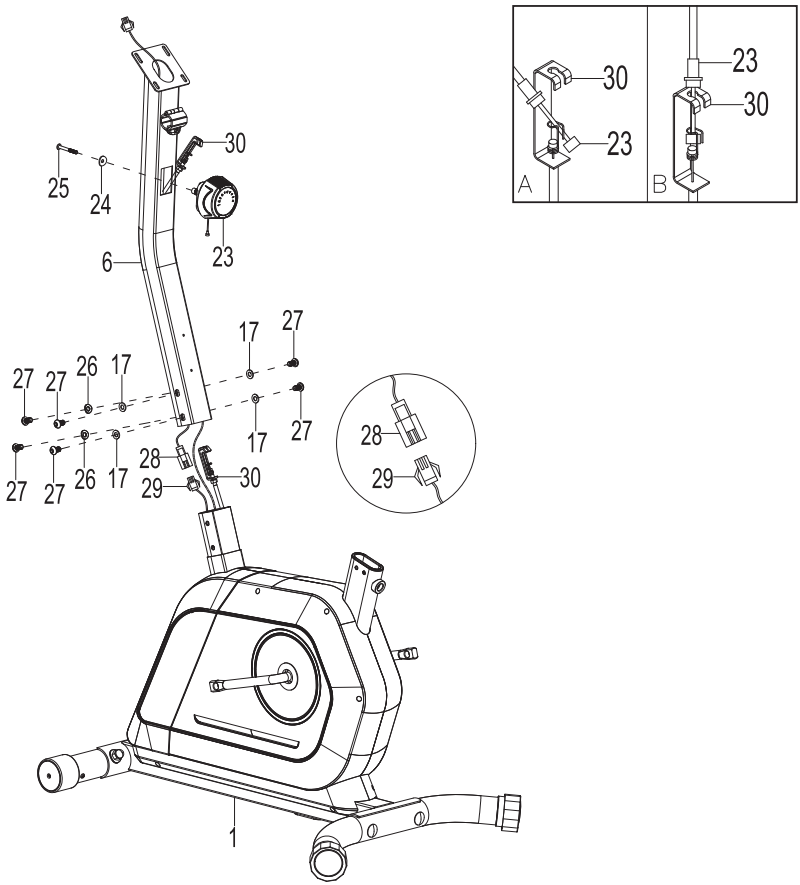

3 Відкрутіть купольні гайки (21) і плоскі шайби (20) із сідла (19) за допомогою ключа (83). Прикріпіть сідло (19) до направляючої сідла (5) за допомогою купольних гайок (21) і плоских шайб (20), які було знято раніше. Надійно затягніть за допомогою ключа (83). Прикріпіть стійку сідла (4) до основної рами (1) за допомогою ручки (31).

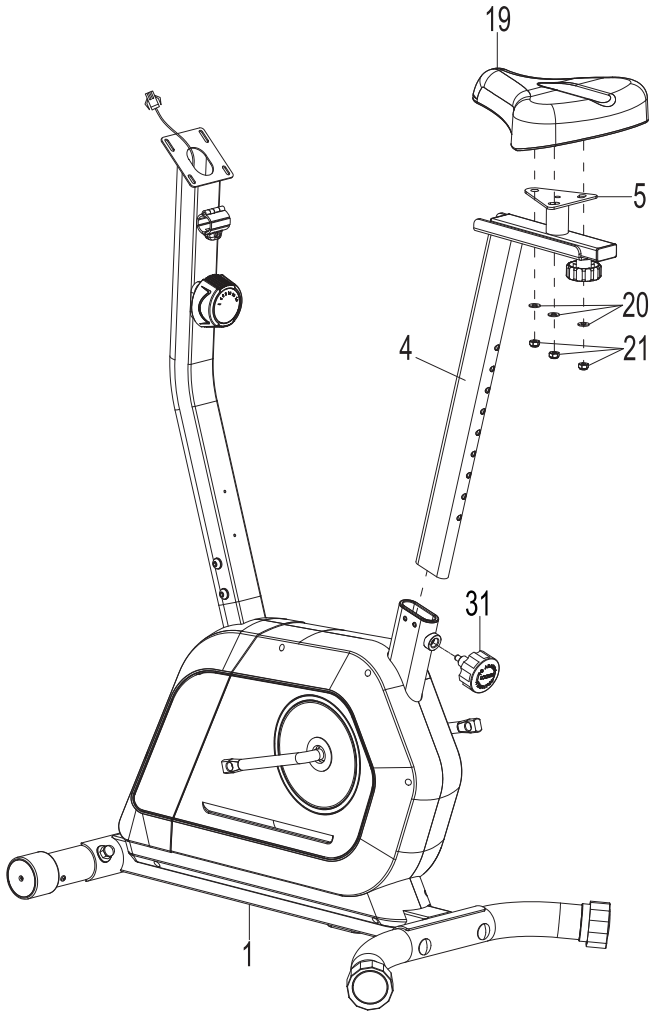

4 Прикріпіть ліву педаль (32) до шатуна (51). Обертайте ліву педаль (32) проти годинникової стрілки, потім затягніть за допомогою ключа (83).
Прикріпіть праву педаль (33) до шатуна (51). Обертайте праву педаль (33) за годинниковою стрілкою, потім затягніть за допомогою ключа (83).

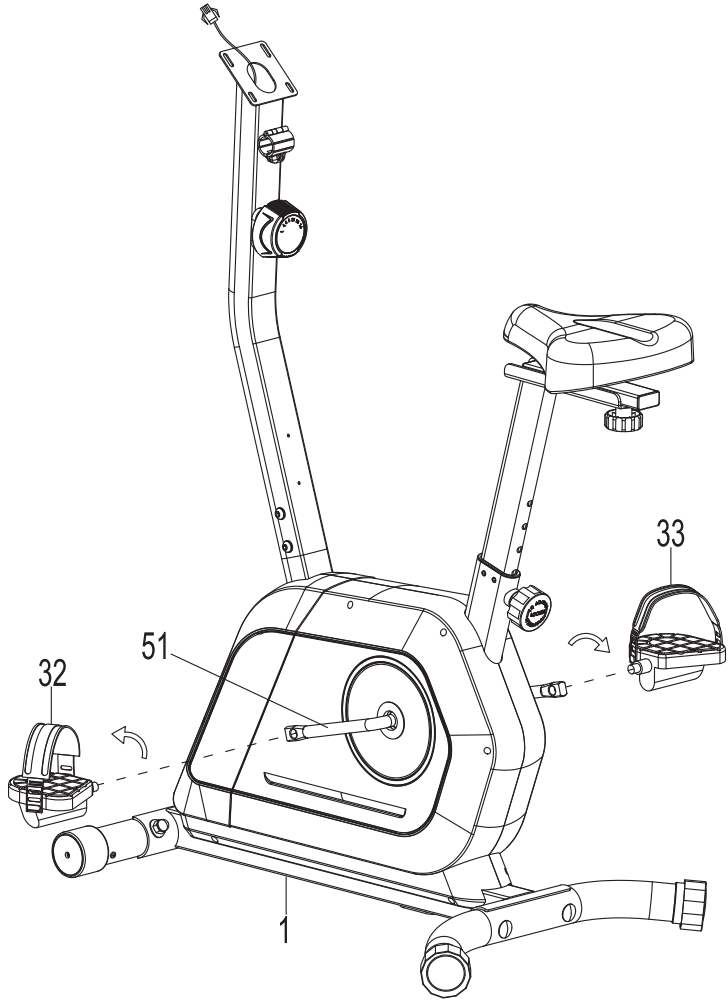

5 Прикріпіть кермо (7) до стійки керма (6) за допомогою ручки (15), дистанційної втулки (14) і захисної кришки (16).

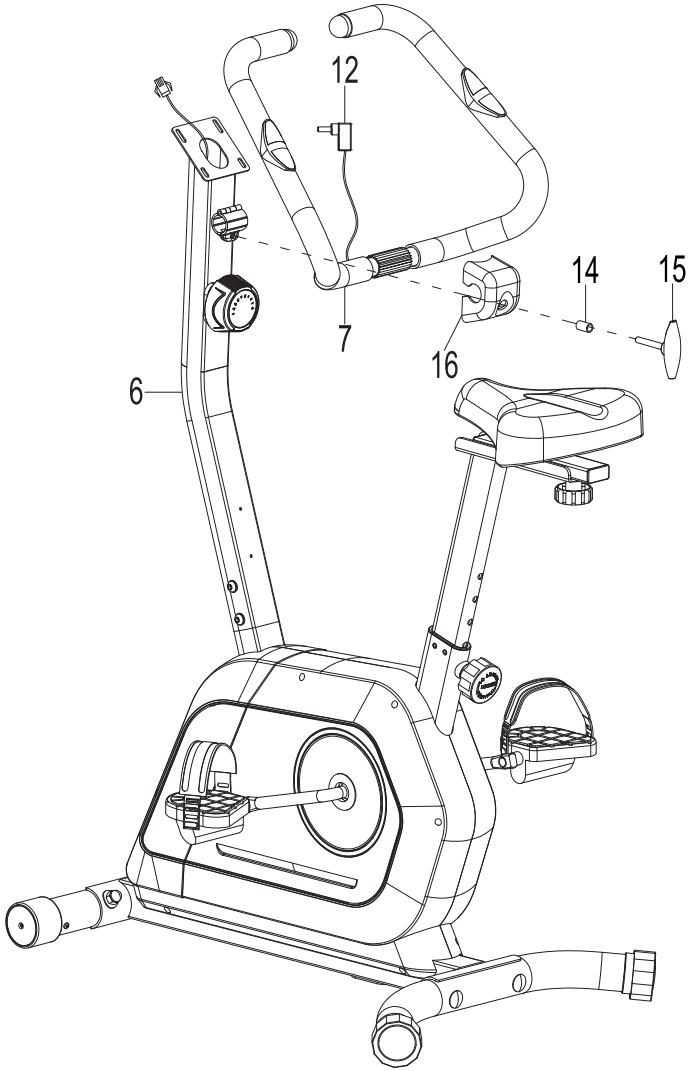

6 Відкрутіть гвинти (9) на задній частині комп'ютера (8) за допомогою ключа (83).
Підключіть подовжувач дроту датчика (28) до дроту комп'ютера (8). Вставте дроти у стійку керма (6). Підключіть дріт сенсора пульсу (12) до входу на задній частині комп'ютера (8).
Прикріпіть комп'ютер (8) до стійки керма (6) за допомогою гвинтів (9), які було знято раніше. Затягніть за допомогою ключа (83).
Відкрутіть гвинти (81) зі стійки керма (6) за допомогою ключа (83).
Прикріпіть тримач для пляшки (80) до стійки керма (6) за допомогою гвинтів (81). Затягніть за допомогою ключа (83).

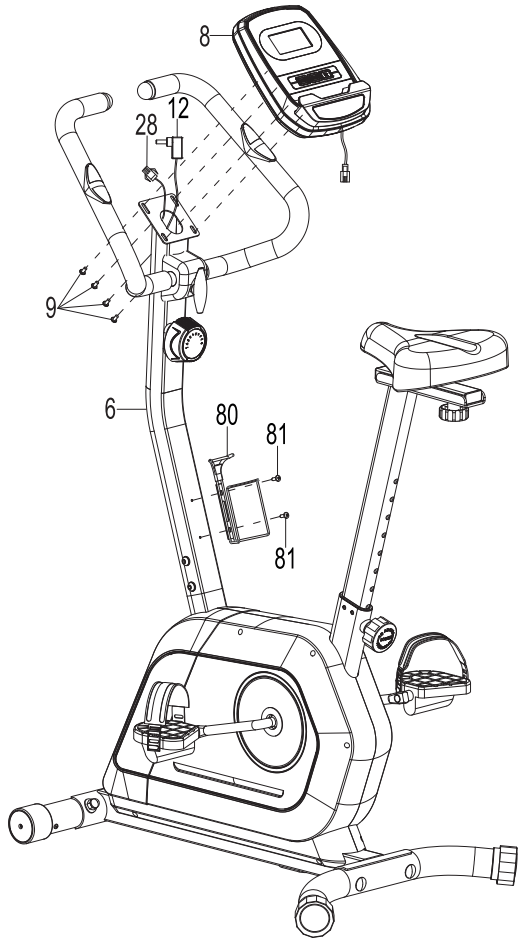

ІНСТРУКЦІЯ НАКЛЕЮВАННЯ НАЛІПКИ*

1. Для правильного нанесення очистіть поверхню, де буде розміщена наклейка. Для цього використовуйте м'який миючий засіб, воду або спеціальний знежирювач. Витріть поверхню чистою сухою тканиною.

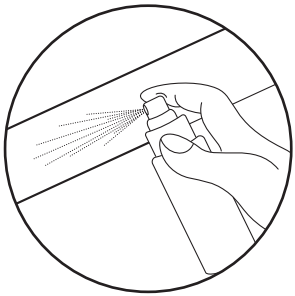

2. Зніміть захисний шар з наклейки. Розмістіть наклейку на попередньо підготовлену поверхню. За допомогою ракеля вирівняйте наклейку та видаліть бульбашки повітря.

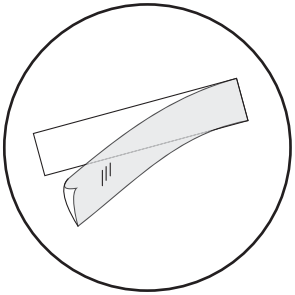

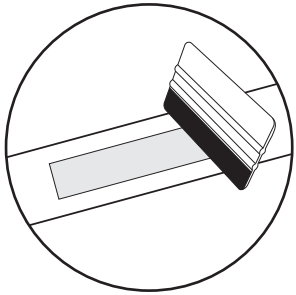

3. Щоб видалити наклейку назавжди, скористайтеся спеціальним засобом для зняття наклейок.

* стосується продуктів з наклейками у комплекті

НАЛАШТУВАННЯ КЕРМА

Відрегулюйте положення керма відповідно до ваших потреб за допомогою ручки (15), розташованої біля керма. Послабте ручку, налаштуйте кермо і затягніть ручку.

РЕГУЛЮВАННЯ ОПОРУ

Відрегулюйте рівень опору відповідно до ваших індивідуальних потреб за допомогою регулювального ручка (23), розташованого на колоні керма.



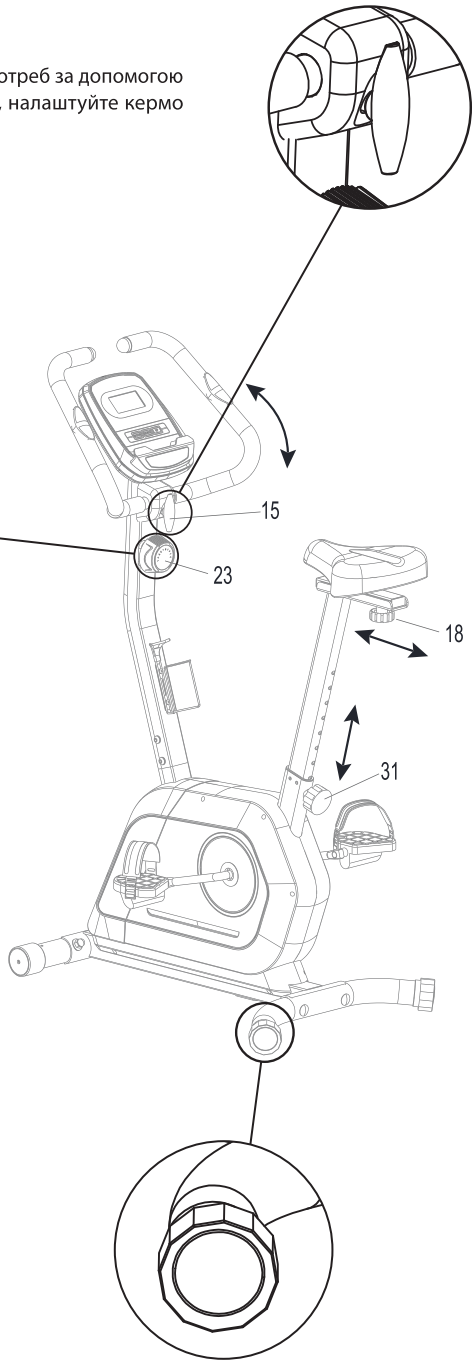

РЕГУЛЮВАННЯ СІДЛА (ВЕРТИКАЛЬНО ТА ГОРИЗОНТАЛЬНО)

Послаблення ручки (18) дозволяє відрегулювати положення сідла вперед і назад. Після налаштування на бажану позицію затягніть ручку (18). Витягування регулювального ручка (31) дозволяє налаштувати висоту колони сідла.

ВИРІВНЮВАННЯ

Відрегулюйте положення пристрою за допомогою стабілізатора, розташованого на задній основі.

ТРАНСПОРТУВАННЯ

Щоб перемістити пристрій, натисніть на кермо (7) і нахиліть велосипед, поки транспортні колеса (34), розташовані на передньому стабілізаторі, не стануть у повний контакт із землею. Тепер ви можете легко транспортувати велосипед у вибране місце. Коли ви досягнете кінцевої точки, акуратно опустіть пристрій, переконавшись, що він стоїть стабільно.

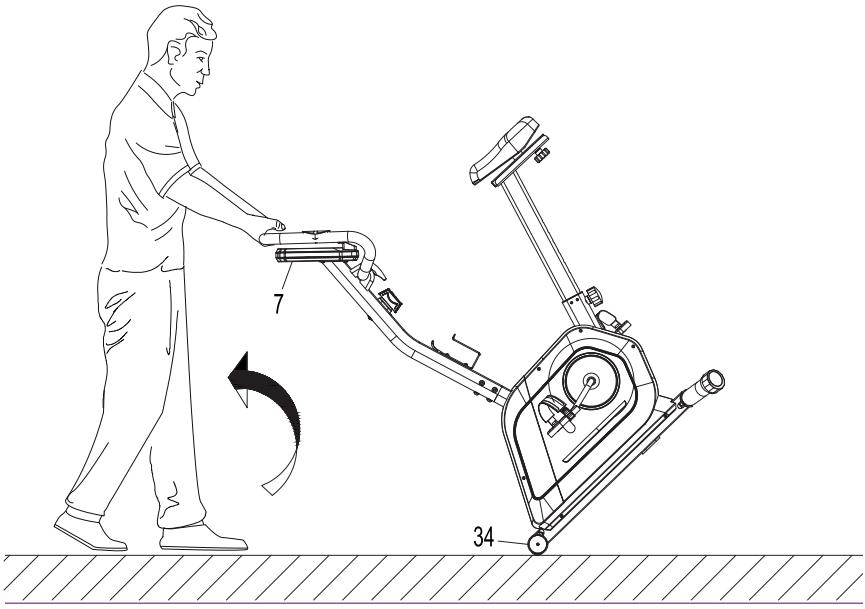

ДИСПЛЕЙ



ВІДОБРАЖЕННННЯ ДИСПЛЕЯ

SCAN	Автоматично відображає параметри: TIME, SPEED, DISTANCE, CALORIES, ODO, PULSE (кожні 6 секунд) на екрані.
TIME	Відображає час тренування. Діапазон 0:00–99:59.
SPEED	Відображає поточну швидкість під час тренування. Діапазон 0.0–99.9 км/год.
DISTANCE	Відображає поточну дистанцію під час тренування. Діапазон 0.0–9999 км.
CALORIES	Відображає кількість спалених калорій під час тренування. Діапазон 0.0–9999 ккал.
ODO	Відображає загальну дистанцію з моменту встановлення батареї до її розрядження. Значення скидається на нуль після заміни батареї. Діапазон 0.0–9999 км.
PULSE	Відображає виміряний пульс. Діапазон 40–240 уд/хв. Щоб виміряти, покладіть обидві руки на сенсори пульсу і зачекайте 6–7 секунд для отримання результату.

Увага: Результати вимірювання пульсу не можна розглядати як медичні дані та використовувати в діагностичних цілях.

ФУНКЦІЇ

Комп'ютер увімкнеться, якщо буде натиснута будь-яка кнопка. Комп'ютер автоматично вимикається через 4 хвилини, якщо жодна кнопка не буде натиснута.

MODE	Підтверджує налаштування або вибір. Щоб очистити дані, пов'язані з часом, відстанню та калоріями, натисніть і утримуйте кнопку MODE.
SET	Дозволяє активувати функцію зворотного відліку для обраного параметра: часу (TIME), відстані (DISTANCE) або калорій (CALORIES).
RESET	Скидає налаштування. Щоб скинути налаштування, натисніть і утримуйте кнопку.

ПІДКЛЮЧЕННЯ ЧЕРЕЗ BLUETOOTH / ТРЕНУВАННЯ З ДОДАТКОМ FITSHOW

Після підключення велотренажера до мобільного пристрою через Bluetooth ви можете спостерігати за параметрами тренування на своєму телефоні.
Щоб скористатися цією функцією, завантажте додаток FitShow, призначений для цього пристрою. Останні версії доступні в AppStore (iOS) та Google Play Store (Android).

UA ЧИСТКА ТА ОБСЛУГОВУВАННЯ

1. Регулярно перевіряйте пристрій. Це слід робити щонайменше кожні 20 годин роботи обладнання.
2. Технічне обслуговування повинно включати контроль за:
   - рухомими частинами пристрою, тобто перевірка їх належного змащення. Якщо є не змащені ділянки, змастіть їх. Рекомендується використовувати спеціальні мастила для підшипників велосипедів або для фітнес-обладнання.
   - всі запчастини обладнання, такі як затягуючі гвинти та гайки,
   - шнури живлення (якщо вони є в пристрої) на будь-які пошкодження.
3. Для очищення обладнання використовуйте м'яку тканину, трохи змочену водою або водою з милом. Не використовуйте сильні речовини чи агресивні чистячі засоби, які можуть пошкодити обладнання. Особливо обережно слід поводитися із пластиковими компонентами.
4. Після кожного використання очищуйте пристрій від часток поту чи бруду.

UA ВИРІШЕННЯ ПРОБЛЕМ

Проблема	Можливе рішення
Комп'ютер не відображає дані	1. Перевірте підключення комп'ютера і переконайтеся, що кабелі підключені правильно та що вони не пошкоджені. 2. Переконайтесь, що батарейки вставлені правильно. 3. Замініть батарейки на нові.
Пристрій видає тривожні звуки під час використання.	Перевірте, чи всі частини пристрою встановлені правильно. Затягніть гвинти.
Комп'ютер не показує пульс або відображає не правильне значення.	1. Переконайтеся, що кабель датчиків ікомп'ютера з'єднані правильно. 2. Щоб забезпечити належне читання пульсу, тримайте обидві руки на датчиках. Пам'ятайте, що вимірювання частоти серцевих скорочень може мати похибку. 3. Не тримайтеся за датчики пульсу надто міцно. Намагайтеся тримати руки на датчиках, не притискаючи їх занадто сильно.
Обладнання у нестійкому положенні.	Поверніть край заднього стабілізаторі, щоб вирівняти положення.

UA ГАРАНТІЯ

1. Покупець має наступні варіанти подання скарги:
   - через форму заповнення рекламаційного формуляру на сайті: **https://trex-shop.pl/serwis/**
   - електронною поштою: **serwis@trexsport.eu**
   - письмово на поштову адресу:

     Trex S.A.
     Grzegórzecka 67D/26
     31-559 Kraków
     Польща
2. Дефекти або пошкодження товару, виявлені протягом гарантійного періоду, будуть усунені безкоштовно протягом 14 робочих днів з дати доставки товару до сервісу. Якщо потрібно привезти деталі з-за кордону, термін ремонту може бути продовжений.
3. Всі гарантійні умови виконуються за законодавством країни, куди було доставлено товар, включаючи гарантійні положення. Конвенція ООН про договори міжнародної купівлі-продажу товарів не застосовується.
4. Гарантія не поширюється на пошкодження, що виникли внаслідок неналежного використання.

UA ОХОРОНА НАВКОЛИШНЬОГО СЕРЕДОВИЩА



Цей виріб поставляється в упаковці, для захисту від можливих пошкоджень під час транспортування. Упаковка є необробленою сировиною і може бути перероблена. Позбудьтеся цих матеріалів відповідно до їх типу.



Для захисту навколишнього середовища виносьте використані батареї до спеціального пункту для переробки. Не викидайте використані батареї в урни для сміття. Таким чином ви зробите свій внесок у захист навколишнього середовища.



Використані електричні пристрої (зокрема комп'ютер) – це матеріали, що підлягають вторинній переробці – їх не слід утилізувати з побутовими відходами, оскільки вони можуть містити речовини, небезпечні для здоров'я людини та навколишнього середовища! Будь ласка, активно допомагайте в економному управлінні природними ресурсами та охороні навколишнього середовища, передаючи використаний пристрій до пункту прийому вторинних матеріалів – використаних електричних пристроїв.

WWW.TREXSPORT.COM

DISTRIBUTION

Trex S.A.
Grzegórzecka 67D/26
31-559 Kraków
Poland

Grosner Sport GmbH
Prenzlauer Str. 3D
17321 Löcknitz
Germany

IMPORTER

Hegen Europe Sp. z o.o.
Sportowa 3A
32-080 Zabierzów
Poland

MADE IN CHINA