MOCNE I WYDAJNE

EP40N
EP45N
EP50CN
EP50N
EP50NH
EP55NH

DANE TECHNICZNE

WÓZKI WIDŁOWE Z NAPĘDEM ELEKTRYCZNYM 80 V, 4,0–5,5 T

CAT®

DODAJ MOCY SWOJEMU OPERATOROWI I ROZWIJAJ SWÓJ BIZNES

GAMA WÓZKÓW ELEKTRYCZNYCH MOCĄ I WYDAJNOŚCIĄ KONKURUJE ZE SPALINOWYMI WÓZKAMI WIDŁOWYMI, BĘDĄC BEZ-EMISYJNĄ, WYKORZYSTUJĄC DO MAKSIMUM KAŻDĄ ZALETĘ NAPĘDU ELEKTRYCZNEGO. KORZYSTAJ Z ZALET CICHYCH, KOMFORTOWYCH I BEZPIECZNYCH ORAZ SZYBSZYCH I ZWINNIEJSZYCH WÓZKÓW, REDUKUJĄC SWOJE KOSZTY EKSPLOATACYJNE.

Te proekologiczne wózki, emitujące zero zanieczyszczeń podczas pracy, są bardziej energooszczędne i zdecydowanie najcichsze w swojej klasie. Zbudowane z myślą o wymagających zastosowaniach wewnątrz i na zewnątrz budynków, oferują bezkompromisową moc, trwałość i niższy całkowity koszt eksploatacji (TCO).

Ich wyjątkowa zwinność sprawia, że operator ma wrażenie, jakby prowadził znacznie mniejszy wózek widłowy. Dynamiczne układy wspomagające obejmują *OmniTurn* układ kierowniczy na wszystkie koła, *RDS (Responsive Drive System)* oraz inteligentny układ kontroli skrętu. *PowerBurst* w razie potrzeby zapewnia dodatkowe przyspieszenie lub dodatkowy moment obrotowy przy ruszaniu pod górę, a elektryczna blokada mechanizmu różnicowego pomaga na śliskich nawierzchniach.

Transport materiałów jest płynniejszy, szybszy, bezpieczniejszy i bardziej precyzyjny dzięki *SmoothFlow* i innym technologiom hydraulicznym, które optymalizują ruchy masztu i wideł w zależności od ciężaru i wysokości podnoszenia ładunku. Lekkie, a jednocześnie czułe dźwignie lub joysticki umożliwiają sterowanie bez wysiłku.

Z przestronnego, cichego, pozbawionego wibracji, swobodnie zawieszonego stanowiska operatora operator ma dobrą widoczność na wszystkie strony. Wyposażenie standardowe jest bogate, a opcje kabiny odpornej na warunki atmosferyczne są dostępne z dodatkowymi udogodnieniami takimi jak klimatyzacja.

NIŻSZY KOSZT POSIADANIA

- Najlepsza w swojej klasie efektywność energetyczna wydłuża czas pracy (runtime) bez ładowania akumulatora.
- Aby obniżyć rachunki za energię, można wybrać tryb ECO.
- Opcja akumulatora litowo-jonowego zapewnia jeszcze większą sprawność i dłuższy czas pracy przy minimalnych potrzebach konserwacyjnych i znacznie dłuższej żywotności, co w perspektywie długoterminowej obniża całkowity koszt eksploatacji (TCO).
- Łatwy dostęp do komory akumulatora umożliwia szybkie serwisowanie na wózku i wymianę akumulatorów z boku.
- Opcja klapy rewizyjnej akumulatora umożliwia szybkie sprawdzenie i uzupełnienie wody w akumulatorach kwasowo-ołowiowych.
- Wielofunkcyjny wyświetlacz zachęca do prawidłowej obsługi i konserwacji wózka.
- Prosta diagnostyka i rozwiązywanie problemów z wykorzystaniem aplikacji typu plug-in skracają czas przestojów i utrzymują wydajną pracę.
- Solidna konstrukcja ogranicza konieczność napraw i wymiany oraz pomaga utrzymać wysoką wartość końcową wózka.

NIEZRÓWNANA WYDAJNOŚĆ

- *PowerBurst* automatycznie dostarcza dodatkowy moment obrotowy, aby utrzymać prędkość na pochyłości lub zapewnić duże przyspieszenie, nawet przy przewożeniu ciężkich ładunków.
- *Responsive Drive System (RDS)* szybko dostosowuje osiągi w reakcji na szybkość wciskania pedałów i działanie układu sterowania hydraulicznego oraz zapewnia płynność wszystkich ruchów oraz operacji zatrzymywania i ruszania.
- *OmniTurn* układ sterowania wszystkich kół zapewnia lepszą przyczepność, płynniejsze skręcanie i niezrównanie zwinne manewrowanie, wspomagane przez tylną oś skrętną +100°, która umożliwia błyskawiczne wykonywanie skrętów bocznych niewymagających wcześniejszego cofania.
- Elektryczna blokada mechanizmu różnicowego maksymalizuje przyczepność na śliskich nawierzchniach, blokując przednie koła w celu zwiększenia trakcji (aktywowana automatycznie przy małych kątach skrętu kierownicy lub ręcznie za pomocą opcjonalnej funkcji pedału).
- Adaptacyjny układ kierowniczy zmienia przełożenie i siłę, aby zoptymalizować komfort, kontrolę i stabilność.
- Inteligentny układ kontroli skrętu maksymalizuje bezpieczeństwo na zakrętach, płynnie dostosowując prędkość wózka i minimalizując siły boczne.
- *SmoothFlow* układ hydrauliczny automatycznie dostosowuje się do ciężaru ładunku, zapewniając szybkie, ale płynne i precyzyjne sterowanie wszystkimi ruchami masztu i wideł - zarówno wykonywanymi kolejno, jak i jednocześnie.
- Automatyczne sterowanie hydrauliczne utrzymuje stabilny ruch masztu i podwozia podczas podnoszenia ładunku wysokość przekraczającą 2,5 metra*. (*Wysokość aktywacji zależy od wybranego masztu).
- Pasywny system ograniczania kołysania umożliwia pochłanianie sił przechyłu masztu przez podwozie przy większych wysokościach podnoszenia. (Dotyczy głównie wysokości przekraczających 3,0 m).
- Punkt szybkiego podłączenia upraszcza ładowanie akumulatorów litowo-jonowych i jest wyposażony w automatyczną wentylację dla akumulatorów kwasowo-ołowiowych.
- Opcja litowo-jonowa zwiększa wydajność i umożliwia szybkie ładowanie, co pozwala na ciągłą pracę bez konieczności wymiany akumulatorów.
- Fabrycznie ustawione tryby ECO i PRO mogą być wybierane dla różnych operatorów i zadań, natomiast ustawienia niestandardowe (w tym podnoszenie i opuszczanie) mogą być wprowadzane przez inżynierów serwisu.

BEZPIECZEŃSTWO I ERGONOMIA

- Najlepsze na rynku pompy hydrauliczne *SilentRun+*, ciche jednostki napędowe i inne technologie o niskim poziomie hałasu zapewniają operatorowi komfort i brak stresu, zwiększają świadomość aktywności w otoczeniu i pozwalają uniknąć przeszkadzania sąsiadom i współpracownikom.
- Zamontowane na amortyzatorach gumowych stanowisko operatora cechuje się minimalnymi wibracjami.
- Przestronny przedział operatora oferuje wygodny, regulowany fotel, dużą, pozbawioną przeszkód podłogę i mnóstwo miejsca na stopy, a także łatwe, płynne wsiadanie/ wysiadanie dzięki długiej poręczy i przeciwpoślizgowemu stopniowi.
- Czytelny kolorowy wyświetlacz dostarcza operatorowi wyczerpujących informacji.
- Konstrukcja bez elementów ograniczających zapewnia doskonałą widoczność otoczenia i wymiarów zewnętrznych wózka - zarówno z otwartej, jak i zamkniętej kabiny - bez konieczności wychylania się.
- Ciemne materiały, z których wykonano stanowisko operatora, minimalizują odbicia światła od wewnętrznej strony szyb, zapewniając lepszą widoczność.
- Przydatne schowki obejmują odpowiednie kieszenie na narzędzia, urządzenia mobilne, butelki, dozowniki taśmy i długopisy.
- Opcje kabiny panelowej obejmują akrylowy, przezroczysty dach, stalowe drzwi, przednią szybę, szyby boczne i tylne oraz przednie/tylne wycieraczki/spryskiwacze.
- Opcja klimatyzacji koncentruje się na wentylacji przestrzeni na nogi i przedniej szyby oraz zapewnia dodatkowe regulowane przednie i boczne otwory wentylacyjne, zapewniając komfort w gorące dni - bez zimnych przeciągów wokół szyi. (Tylko wózki z kabiną panelową).
- Opcjonalne ogrzewanie zapewnia ciepło operatorowi i odmgławianie szyb w niskich temperaturach otoczenia. (Tylko wózki z kabiną panelową).
- Opcjonalne okna są zaprojektowane z myślą o widoku panoramicznym, wentylacji, umożliwieniu awaryjnej ewakuacji do tyłu i wygodnym dostępie (np. do obsługi linki otwierającej drzwi magazynu). (Tylko wózki z kabiną panelową).
- Opcjonalny pakiet wyposażenia wnętrza kabiny (opcja) obejmuje podsufitkę, radio, głośniki i lampkę do czytania.
- Ergonomiczna kierownica posiada szeroko regulowaną kolumnę oraz gałkę, która po każdym skręcie automatycznie powraca do najwygodniejszej pozycji.
- Opcja *Palm Steering* zapewnia lepszą widoczność do przodu, zrelaksowaną pozycję operatorowi i obsługę przy minimalnym wysiłku - idealne rozwiązanie, gdy operator przez dłuższy czas pozostaje w pozycji siedzącej.
- Zoptymalizowane pod kątem siły reakcji sprężyn sterowanie hydrauliczne na regulowanym, wygodnym podłokietniku zapewnia ergonomiczne ułożenie dłoni, anatomiczne podparcie i swobodę ruchów.
- Opcja podwójnego joysticka rozdziela funkcje, takie jak otwieranie chwytaka, aby uniknąć przypadkowych ruchów i jest szczególnie przydatna, gdy dźwignie są zbyt małe do manipulacji w rękawicach (lub dużymi dłońmi).
- Konstrukcja pedałów, ich pozycja i kąty nachylenia zmniejszają zmęczenie operatorów niezależnie od ich wzrostu i rozmiaru stopy.
- Światła bezpieczeństwa (opcjonalne) obejmują czerwone linie, podkreślające granice wyłączenia z ruchu wokół wózka, oraz czerwone lub niebieskie punkty (z przodu i z tyłu) ostrzegające pieszych o zbliżaniu się wózka.
- Oświetlenie robocze obejmuje seryjnie montowane na maszcie reflektory szerokostrumieniowe, a także opcjonalne przednie i tylne zespoły świateł drogowych oraz dachowe obrotowe światła ostrzegawcze.
- Standardowe funkcje bezpieczeństwa obejmują automatyczny hamulec postojowy blokowany na pochyłości i mokre hamulce tarczowe, które zwiększają niezawodność i kontrolę operatora nad wózkiem.

WYPOSAŻENIE STANDARDOWE I DODATKOWE

	4-KOŁOWE 80 V					
INFORMACJE OGÓLNE	**EP40N**	**EP45N**	**EP50CN**	**EP50N**	**EP50NH**	**EP55NH**
Podwozie 4-kołowe, 80 V, podwójny napęd przednich kół	●	●	●	●	●	●
Tryb ekonomiczny i tryb wysokich osiągów (ECO / PRO)	○	○	○	○	○	○
3-zaworowa obsługiwana palcami dźwignia sterująca na ergonomicznym podłokietniku	●	●	●	●	●	●
Funkcje sterowania szybkością działania układu hydraulicznego	●	●	●	●	●	●
Drzwi komory na akumulatory umieszczone z boku	●	●	●	●	●	●
Wielofunkcyjny, interaktywny, pełnokolorowy wyświetlacz	●	●	●	●	●	●
Inteligentny system kontroli na łuku	●	●	●	●	●	●
Pochylana kolumna kierownicy	●	●	●	●	●	●
Konfiguracja i diagnostyka za pomocą TruckTool	●	●	●	●	●	●
Presence Detection System (PDS) wyłącza wszystkie funkcje i przełącza wózek w tryb zatrzymania, z automatycznie włączonym hamulcem postojowym, jeśli operator nie siedzi w fotelu	●	●	●	●	●	●
Winylowy fotel Grammer MSG65 z pełną amortyzacją	●	●	●	●	●	●
Tabliczki znamionowe CE — oznakowania języka	●	●	●	●	●	●
Podręcznik obsługi i konserwacji	●	●	●	●	●	●
Złącza DIN akumulatora na ramie	●	●	●	●	●	●
Przycisk sygnału dźwiękowego ostrzegającego o cofaniu	●	●	●	●	●	●
Czujnik pokrywy komory na akumulatory	●	●	●	●	●	●
Podłokietnik z elementami sterującymi obsługiwanymi palcami	●	●	●	●	●	●
Ręczne dźwignie sterujące	○	○	○	○	○	○
Podwójne joysticki	○	○	○	○	○	○
Palm Steering	○	○	○	○	○	○
Klimatyzator	○	○	○	○	○	○
Nagrzewnica	○	○	○	○	○	○
ZASILANIE						
Zintegrowany akumulator litowo-jonowy*	○	○	○	○	○	○
Akumulator kwasowo-ołowiowy	○	○	○	○	○	○
RAMA						
Podwozie umożliwiające boczną wymianę akumulatorów	○	○	○	○	○	○
Płyta na rolkach (akumulatorowa)	●	●	●	●	●	●
Półka akumulatorowa	○	○	○	○	○	○
Narzędzie do bocznej wymiany akumulatorów	○	○	○	○	○	○
Klapa rewizyjna akumulatora	○	○	○	○	○	○
Łatwe ładowanie	○	○	○	○	○	○
Stojak na akumulatory w kształcie litery T	○	○	○	○	○	○
OŚWIETLENIE						
Światła robocze LED	●	●	●	●	●	●
Czerwone boczne linie świetlne	○	○	○	○	○	○
Pomarańczowa lampa ostrzegawcza	○	○	○	○	○	○
Nisko zamontowana pomarańczowa lampa ostrzegawcza	○	○	○	○	○	○
Tylne światło typu „niebieski punkt”	○	○	○	○	○	○
Nisko zamontowane tylne światło typu „niebieski punkt”	○	○	○	○	○	○
UKŁAD ELEKTRYCZNY						
Inteligentny alarm cofania	○	○	○	○	○	○
Wyjście elektryczne	○	○	○	○	○	○
Złącze 12 V	○	○	○	○	○	○
Pedał obecności operatora	○	○	○	○	○	○
Elektroniczna blokada mechanizmu różnicowego	○	○	○	○	○	○
Układ z dwoma pedałami	○	○	○	○	○	○
Przełącznik wyboru kierunku jazdy na ergonomicznym podłokietniku (przód-tył) (tylko z elementami sterującymi obsługiwanymi palcami)	●	●	●	●	●	●
Dźwignia wyboru kierunku jazdy w kolumnie kierownicy (do przodu – bieg neutralny – do tyłu)	○	○	○	○	○	○
Zestaw świateł drogowych	○	○	○	○	○	○
Zabezpieczenie rozruchu kodem PIN	○	○	○	○	○	○
Zautomatyzowane sterowanie podnoszeniem	●	●	●	●	●	●
Automatyczne centrowanie wychyłu przyciskiem F2 sterowane palcami (TILT/C)	○	○	○	○	○	○
Wskaźnik ciężaru ładunku	○	○	○	○	○	○

* Opcjonalne akumulatory litowo-jonowe są dostępne w niektórych regionach.

● Standard ○ Opcja

Więcej informacji na temat standardowego i dostępnego wyposażenia opcjonalnego można uzyskać u dealera.

WYPOSAŻENIE STANDARDOWE I DODATKOWE

	4-KOŁOWE 80 V					
KABINA OPERATORA	**EP40N**	**EP45N**	**EP50CN**	**EP50N**	**EP50NH**	**EP55NH**
Fotel Grammer MSG65	●	●	●	●	●	●
Grammer MSG65 z podgrzewaniem	○	○	○	○	○	○
Grammer MSG65 z tapicerką tkaninową	○	○	○	○	○	○
Grammer MSG65 z tapicerką tkaninową i podgrzewaniem	○	○	○	○	○	○
Grammer MSG75	○	○	○	○	○	○
Grammer MSG75 z podgrzewaniem	○	○	○	○	○	○
Grammer MSG75 z tapicerką tkaninową	○	○	○	○	○	○
Grammer MSG75 z tapicerką tkaninową i podgrzewaniem	○	○	○	○	○	○
Przedłużenie oparcia	●	●	●	●	●	●
AKCESORIA						
Lusterko wsteczne	○	○	○	○	○	○
Zewnętrzne lusterko wsteczne	○	○	○	○	○	○
Lusterko do obserwacji martwej strefy	○	○	○	○	○	○
Lusterko panoramiczne	○	○	○	○	○	○
Uchwyt na kartki A4	○	○	○	○	○	○
Kamera	○	○	○	○	○	○
Zacisk akcesoryjny	○	○	○	○	○	○
Gaśnica	○	○	○	○	○	○
KABINA						
Domyślna osłona górna	●	●	●	●	●	●
Niska osłona górna	○	○	○	○	○	○
Osłona górna z klapą rewizyjną akumulatora	○	○	○	○	○	○
Przednia szyba i dach z wycieraczką/spryskiwaczem	○	○	○	○	○	○
Niska przednia szyba i dach z wycieraczką/spryskiwaczem	○	○	○	○	○	○
Przednia szyba i dach z wycieraczką/spryskiwaczem oraz klapa rewizyjna akumulatora	○	○	○	○	○	○
Specjalna rama do branży napojów, Uniesiony Przedział Operatora (300mm)	○	○	○	○	○	○
Drzwi bezpieczeństwa	○	○	○	○	○	○
Kabina DeLuxe	○	○	○	○	○	○
ELEMENTY ZEWNĘTRZNE						
Kolor specjalny (RAL) ramy i przeciwwagi	○	○	○	○	○	○
WIDŁY I RAMA WIDEŁ						
Różne długości wideł (1000 - 2400 mm), jak również możliwość usunięcia wideł	○	○	○	○	○	○
Mechanizm przesuwu bocznego W1000 mm	○	○	○	○	○	○
Zintegrowany mechanizm przesuwu bocznego W1000 mm	○	○	○	○	○	○
Pozycjoner wideł + zintegrowany mechanizm przesuwu bocznego	○	○	○	○	○	○
Kratownica	●	●	●	●	●	●
UKŁAD HYDRAULICZNY						
Wbudowane w podłokietnik sterowanie palcami zaworu 3/4/5-drożnego	○	○	○	○	○	○
Ręczne sterowanie zaworem 3/4-drożnym	○	○	○	○	○	○
Sterowanie podnoszeniem	●	●	●	●	●	●
Sterowanie palcami podwójnego działania (3 zawory), do chwytaków	○	○	○	○	○	○
Sterowanie palcami podwójnego działania (4 zawory), do chwytaków	○	○	○	○	○	○
Sterowanie ręczne podwójnego działania (3 zawory), do chwytaków	○	○	○	○	○	○
Sterowanie ręczne podwójnego działania (4 zawory), do chwytaków	○	○	○	○	○	○
Zasobnik hydrauliczny	○	○	○	○	○	○
Regulowane ciśnienie hydrauliczne (dla 3. i 4. zaworu)	○	○	○	○	○	○
Olej hydrauliczny dopuszczony do użytku z żywnością	○	○	○	○	○	○
Biodegradowalny olej hydrauliczny	○	○	○	○	○	○
Olej hydrauliczny do stosowania w klimacie zimnym VG15	○	○	○	○	○	○
Olej hydrauliczny do stosowania w klimacie gorącym VG46	○	○	○	○	○	○
3-drożne przewody hydrauliczne	○	○	○	○	○	○
4-drożne przewody hydrauliczne	○	○	○	○	○	○
OPONY						
Opony superelastyczne	●	●	●	●	●	●
Opony pneumatyczne	○	○	○	○	○	○
Opony superelastyczne niebrudzące	○	○	○	○	○	○
Opony opaska superelastyczna	○	○	○	○	○	○
Podwójne opony superelastyczne	○	○	○	○	○	○

● Standard ○ Opcja

Więcej informacji na temat standardowego i dostępnego wyposażenia opcjonalnego można uzyskać u dealera.

	Charakterystyka							
1.1	Producent (skrót)			Cat Lift Trucks	Cat Lift Trucks	Cat Lift Trucks	Cat Lift Trucks	Cat Lift Trucks	Cat Lift Trucks
1.2	Oznaczenie modelu producenta			**EP40N**	**EP45N**	**EP50CN**	**EP50N**	**EP50NH**	**EP55NH**
1.3	Rodzaj zasilania			Elektryczny	Elektryczny	Elektryczny	Elektryczny	Elektryczny	Elektryczny
1.4	Sposób obsługi			Siedzący	Siedzący	Siedzący	Siedzący	Siedzący	Siedzący
1.5	Udźwig	Q	(kg)	4000	4500	4990	4990	5000	5500
1.6	Odległość środka ciężkości	c	(mm)	500	500	500	500	600	600
1.8	Odległość ładunku, od osi do czoła wideł	x	(mm)	540	540	540	540	560	560
1.9	Rozstaw osi	y	(mm)	1946	1946	1946	2090	2090	2090
	Ciężar								
2.1	Ciężar wózka, bez ładunku z baterią (maszt simplex, najmniejsza wysokość podnoszenia)		kg	7290	7648	7991	8347	8472	8711
2.2	Nacisk na osie z maksymalnym obciążeniem, przednia/tylna (maszt simplex, najmniejsza wysokość podnoszenia)		kg	10040 / 1250	10795 / 1353	11574 / 1417	11563 / 1784	12009 / 1463	12799 / 1412
2.3	Nacisk na osie bez ładunku, przednia/tylna (maszt simplex, najmniejsza wysokość podnoszenia)		kg	3902 / 3388	3890 / 3758	3902 / 4089	4075 / 4272	4234 / 4238	4246 / 4465
	Koła/ Opony								
3.1	Typ opon: V=solid, L=pneumatyczna, SE=superelastyczna - przednia/tylna			SE	SE	SE	SE	SE	SE
3.2	Rozmiar opon, przednie			250x15 (710)	250x15 (710)	355/50-15 (710)	355/50-15 (710)	355/50-15 (710)	355/50-15 (710)
3.3	Rozmiar opon, tylne			7.00x12 (650)	7.00x12 (650)	7.00x12 (650)	7.00x12 (650)	7.00x12 (650)	7.00x12 (650)
3.5	Liczba kół, przód/tył (x=napędzane)			2X / 2	2X / 2	2X / 2	2X / 2	2X / 2	2X / 2
3.6	Szerokość toru jazdy (środek opon), przód	b10	(mm)	1143	1143	1154	1154	1154	1154
3.7	Szerokość toru jazdy (środek opon), tył	b11	(mm)	1169	1169	1169	1169	1169	1169
	Wymiary								
4.1	Nachylenie masztu, do przodu/do tyłu	∂ / ß	°	6 / 8	6 / 8	6 / 8	6 / 8	6 / 8	6 / 8
4.2	Wysokość z obniżonym masztem (patrz tabele)	h1	(mm)	2420	2420	2420	2420	2420	2420
4.3	Wolny skok wideł (patrz tabele)	h2	(mm)	150	150	150	150	160	160
4.4	Wysokość podnoszenia (patrz tabele)	h3	(mm)	3300	3300	3300	3300	3300	3300
4.5	Wysokość całkowita z podniesionym masztem	h4	(mm)	4205	4205	4205	4205	4345	4345
4.7	Wysokość do szczytu osłony górnej	h6	(mm)	2340	2340	2340	2340	2340	2340
4.8	Wysokość fotela	h7	(mm)	1320	1320	1320	1320	1320	1320
4.12	Wysokość haka holowniczego	h10	(mm)	675	675	675	675	675	675
4.19	Długość całkowita	l1	(mm)	4025	4025	4025	4170	4190	4190
4.20	Długość do czoła wideł (wraz z grubością wideł)	l2	(mm)	2825	2825	2825	2970	2990	2990
4.21	Szerokość całkowita	b1 / b2	(mm)	1370	1370	1450	1450	1450	1450
4.22	Wymiary wideł (grubość, szerokość, długość)	s / e / l	(mm)	50 / 150 / 1200	50 / 150 / 1200	50 / 150 / 1200	50 / 150 / 1200	60 / 150 / 1200	60 / 150 / 1200
4.23	Karetka wideł według DIN 15 173 A/B/nr			3A	3A	3A	3A	4A	4A
4.24	Szerokość karetki wideł	b3	(mm)	1190	1190	1190	1190	1190	1190
4.31	Prześwit między masztem i podłożem, z ładunkiem	m1	(mm)	150	150	150	150	150	150
4.32	Prześwit na środku rozstawu osi, z ładunkiem (widły obniżone)	m2	(mm)	150	150	150	150	150	150
4.33	Szerokość korytarza roboczego z paletami 1000 × 1200, ułożone poprzecznie	Ast	(mm)	4125	4125	4125	4273	4291	4291
4.34a	Szerokość korytarza roboczego z paletami 800 × 1200, ułożone poprzecznie	Ast	(mm)	3938	3938	3938	4086	4104	4104
4.34b	Szerokość korytarza roboczego z paletami 800 × 1200, ładunek wzdłuż	Ast	(mm)	4264	4264	4264	4412	4439	4439
4.35	Promień skrętu	Wa	(mm)	2289	2289	2289	2434	2434	2434
4.36	Minimalna odległość pomiędzy środkami obrotu	b13	(mm)	49	49	49	49	49	49
	Osiągi								
5.1	Prędkość jazdy, z ładunkiem/bez ładunku		km / h	18 / 20	18 / 20	18 / 20	18 / 20	18 / 20	18 / 20
5.2	Szybkość podnoszenia, z ładunkiem/bez ładunku		m / s	0.41 / 0.53	0.38 / 0.53	0.35 / 0.53	0.35 / 0.53	0.35 / 0.53	0.32 / 0.53
5.3	Szybkość opuszczania, z ładunkiem/bez ładunku		m / s	0.53 / 0.51	0.52 / 0.51	0.52 / 0.51	0.52 / 0.51	0.52 / 0.51	0.51 / 0.51
5.5	Znamionowa siła uciągu, z ładunkiem/bez ładunku		N	16000 / 16400	16800 / 17700	16800 / 17700	17600 / 18100	17500 / 17700	17600 / 18000
5.6	Maksymalna znamionowa siła uciągu, z ładunkiem/bez ładunku (z obciążeniem przez 5 min.)		N	17300 / 18400	17300 / 18400	17300 / 18400	21500 / 22600	21500 / 22600	21500 / 22600
5.7	Zdolność pokonywania wzniesień, z ładunkiem/bez ładunku		%	15 / 23	15 / 23	14 / 22	14 / 22	13.5 / 21.5	13 / 21
5.8	Maksymalna zdolność pokonywania wzniesień, z ładunkiem/bez ładunku		%	15.8 / 26.6	15.6 / 23.7	14.6 / 22.6	16.6 / 28.7	16.5 / 28.2	16.4 / 27.3
5.9	Czas przyśpieszania (10 metrów), z ładunkiem/bez ładunku		s	4.6 / 3.9	4.7 / 3.9	4.8 / 4.0	4.6 / 4.1	4.7 / 4.1	4.8 / 4.1
5.10	Hamulce zasadnicze (mechaniczne/hydrauliczne/elektryczne/pneumatyczne)			Hydrauliczny	Hydrauliczny	Hydrauliczny	Hydrauliczny	Hydrauliczny	Hydrauliczny
	Silniki elektryczne								
6.1	Moc silnika napędowego (obciążenie przez 60 min.)		kW	2x16	2x16	2x16	2x16	2x16	2x16
6.2	Moc silnika układu podnoszenia, współczynnik obciążenia 15%		kW	34	34	34	34	34	34
6.3	Bateria wg DIN 43 531/35/36 A/B/C/nr			DIN 43 536/A	DIN 43 536/A	DIN 43 536/A	DIN 43 536/A	DIN 43 536/A	DIN 43 536/A
6.4	Napięcie baterii/pojemność rozładowania 5-godzinnego		V / Ah	80 / 775	80 / 775	80 / 775	80 / 930	80 / 930	80 / 930
6.5	Masa baterii		kg	1863	1863	1863	2178	2178	2178
6.6a	Zużycie energii zgodnie z normą EN 16796		kWh / h	10.2[1)]	10.6[1)]	11.0[1)]	11.2[1)]	7.8[2)]	8.2[2)]
	Pozostałe informacje								
8.1	Typ sterowania napędem			AC	AC	AC	AC	AC	AC
10.1	Maksymalne ciśnienie robocze dla elementów osprzętu		bar	210	210	210	210	210	210
10.2	Przepływ oleju hydraulicznego dla osprzętu		l / min	45	45	45	45	45	45
10.7	Poziom natężenia dźwięku, wartość średnia przy uchu operatora (EN 12053)		dB (A)	65	65	65	65	65	65
10.8	Konstrukcja haka holowniczego / typ wg DIN, numer. 15170			15 170	15 170	15 170	15 170	15 170	15 170

1) Pomiar w 60 cyklach testowych
2) Pomiar w 45 cyklach testowych

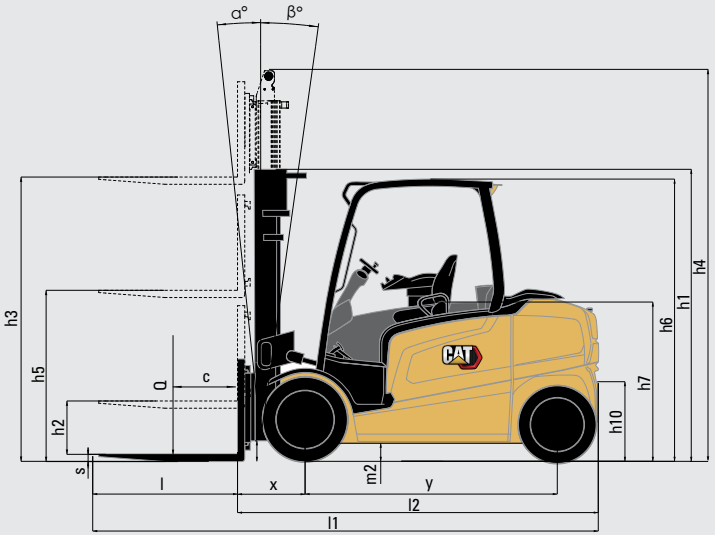

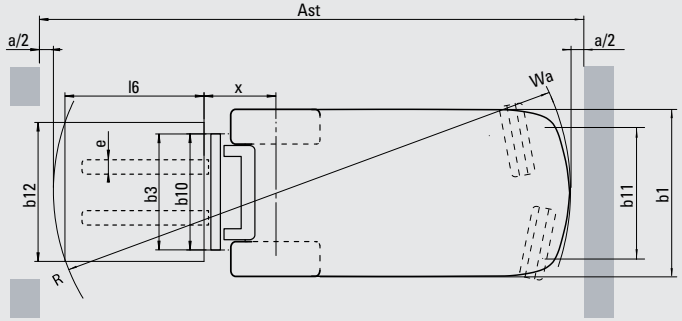

Ast = Szerokość korytarza roboczego z ładunkiem

$$Ast = Wa + \sqrt{(l6 + x)^2 + \left(\frac{b12}{2} - b13\right)^2} + a$$

Wa = Promień zawracania
x = Odległość ładunku, od osi do czoła wideł
l6 = Długość palety (800 lub 1000 mm)
a = Odstęp bezpieczeństwa
b12 = Szerokość palety

Standardowa karetka podnosząca, widły L1000, L1100, L1150 i L1200

Typ masztu	h3 mm	h1 mm	h4 mm	h2/h5** mm	Ką przechyłu (do przodu - do tyłu) w stopniach		EP40N		EP45N		EP50CN		EP50N	
					Standard	Kabina	Q@ c=500mm kg	Q@ c=600mm kg	Q@ c=500mm kg	Q@ c=600mm kg	Q@ c=500mm kg	Q@ c=600mm kg	Q@ c=500mm kg	Q@ c=600mm kg
Simplex	3050	2270*	3905	150	6 - 8	6 - 8	4000	4000	4500	4500	4990	4825	4990	4825
	3350	2420	4205	150	6 - 8	6 - 8	4000	4000	4500	4500	4990	4825	4990	4825
	3550	2520	4405	150	6 - 8	6 - 8	4000	4000	4500	4500	4990	4825	4990	4825
	3750	2620	4605	150	6 - 8	6 - 8	4000	4000	4500	4500	4990	4825	4990	4825
	4050	2870	4905	150	6 - 8	6 - 8	4000	4000	4500	4500	4990	4825	4990	4825
	4550	3120	5405	150	6 - 8	6 - 8	4000	4000	4500	4500	4990	4825	4990	4825
	5050	3370	5905	150	6 - 8	6 - 8	4000	3900	4500	4350	4990	4775	4990	4825
	5550	3620	6405	150	6 - 8	6 - 8	4000	3775	4500	4225	4975	4625	4990	4825
	6050	3870	6905	150	6 - 8	6 - 8	3925	3650	3900	3875	4775	4500	4950	4825
Triplex	3750	2070*	4627	1193	6 - 8	6 - 6	4000	4000	4500	4475	4990	4825	4990	4825
	4090	2190*	4967	1313	6 - 8	6 - 6	4000	4000	4500	4475	4990	4825	4990	4825
	4360	2280*	5237	1403	6 - 8	6 - 8	4000	4000	4500	4475	4990	4825	4990	4825
	4550	2340*	5427	1463	6 - 8	6 - 8	4000	3975	4500	4450	4990	4825	4990	4825
	4800	2420	5677	1543	6 - 8	6 - 8	4000	3925	4500	4400	4990	4800	4990	4825
	5100	2520	5977	1643	6 - 8	6 - 8	4000	3850	4500	4300	4990	4725	4990	4825
	5550	2670	6427	1793	6 - 8	6 - 8	4000	3750	4500	4200	4950	4600	4990	4825
	6050	2870	6927	1993	6 - 8	6 - 8	3875	3600	4025	4000	4775	4425	4990	4825
	6550	3070	7427	2193	6 - 8	6 - 8	3600	3475	3075	3050	3725	3675	3900	3875
	7050	3270	7927	2393	6 - 8	6 - 8	2850	2825	2425	2425	2875	2825	3075	3050

* Poniżej osłony górnej
** h5 nie uwzględnia kratownicy (z kratownicą jest mniejsza o 207 mm).

Udźwigi przy różnych środkach ciężkości

Simplex - h3 = 3350mm

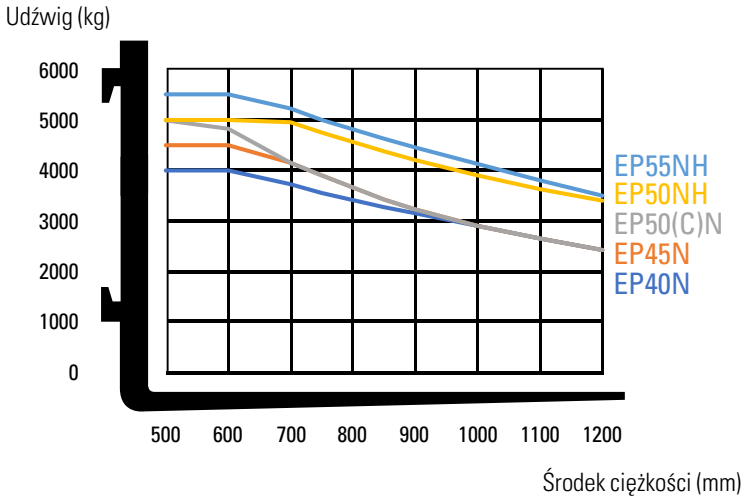

Typ masztu	h3 mm	h1 mm	h4 mm	h2/h5 mm	Ką przechyłu (do przodu - do tyłu) w stopniach		EP50NH	EP55NH
					Standard	Kabina	Q@ c=600mm kg	Q@ c=600mm kg
Simplex	3060	2270*	4045	160	6 - 8	6 - 8	5000	5500
	3360	2420	4345	160	6 - 8	6 - 8	5000	5500
	3560	2520	4545	160	6 - 8	6 - 8	5000	5500
	3760	2620	4745	160	6 - 8	6 - 8	5000	5500
	4060	2870	5045	160	6 - 8	6 - 8	5000	5500
	4560	3120	5545	160	6 - 8	6 - 8	5000	5500
	5060	3370	6045	160	6 - 8	6 - 8	5000	5500
	5560	3620	6545	160	6 - 8	6 - 8	5000	5500
	6060	3870	7045	160	6 - 8	6 - 8	4950	4725
Triplex	3760	2070*	4757	1073	6 - 8	6 - 6	5000	5500
	4100	2190*	5097	1193	6 - 8	6 - 6	5000	5500
	4370	2280*	5367	1283	6 - 8	6 - 8	5000	5500
	4560	2340*	5557	1343	6 - 8	6 - 8	5000	5500
	4810	2420	5807	1423	6 - 8	6 - 8	5000	5500
	5110	2520	6107	1523	6 - 8	6 - 8	5000	5500
	5560	2670	6557	1673	6 - 8	6 - 8	5000	5500
	6060	2870	7057	1873	6 - 8	6 - 8	5000	4775
	6560	3070	7557	2073	6 - 8	6 - 8	3800	3625
	7060	3270	8057	2273	6 - 8	6 - 8	2975	2825

Osiągi i udźwig masztu

h1 Wysokość z opuszczonym masztem
h2 Standardowy wolny skok
h3 Wysokość podnoszenia
h4 Wysokość z podniesionym masztem
h5 Pełny wolny skok
Q Udźwig podnoszenia, obciążenie znamionowe
c Odległość środka ciężkości

Wymiary baterii

		EP40N	EP45N	EP50CN	EP50N	EP50NH	EP55NH
Napięcie baterii	V	80	80	80	80	80	80
Pojemność przy 5-godzinnym rozładowaniu	Ah	775	775	775	930	930	930
Masa baterii, min.	kg	1760	1760	1760	2060	2060	2060
Masa baterii, maks.	kg	1960	1960	1960	2290	2290	2290

BATERIE LITOWO-JONOWE CAT®

CZAS NA ZMIANĘ?

LiION BATTERY TECHNOLOGY

Technologia baterii litowo-jonowych (Li-Ion) jest teraz dostępna jako wyposażenie opcjonalne w prawie wszystkich elektrycznych wózkach magazynowych i wózkach widłowych z przeciwwagą marki Cat®. Chociaż baterie kwasowo-ołowiowe wciąż są często wybierane przez naszych klientów i mają swoje zalety, wiążą się z różnymi wyzwaniami, którym technologia litowo-jonowa pozwala stawić czoła.

Prawdopodobnie najbardziej widoczną zmianą w związku z przejściem na baterie litowo-jonowe jest możliwość doładowywania. Zamiast wymieniać baterie między zmianami, wystarczy podłączyć szybką ładowarkę podczas krótkich przerw. W ten sposób jedna bateria może pracować 24/7. Dodając do tego inne korzyści związane z wydajnością, ochroną środowiska i bezpieczeństwem, baterie litowo-jonowe są bardzo atrakcyjną alternatywą.

Zalety baterii litowo-jonowych Cat w stosunku do kwasowo-ołowiowych

Przejście na technologię litowo-jonową wymaga większej początkowej inwestycji, jednak należy na to patrzeć przez pryzmat późniejszych oszczędności energii, wyposażenia, czasu pracy i czasu przestojów.

- **Dłuższa żywotność** – od 3 do 4 razy dłuższy okres eksploatacji w porównaniu do baterii kwasowo-ołowiowych – zmniejszenie ogólnych kosztów inwestycji w baterie
- **Większa wydajność** – straty energii podczas ładowania i rozładowywania są nawet o 30% mniejsze, co przekłada się na mniejsze zużycie energii elektrycznej
- **Dłuższy czas pracy** – dzięki większej wydajności baterii i możliwości doładowywania w dowolnym czasie bez ryzyka uszkodzenia baterii ani skrócenia jego żywotności
- **Stale wysokie parametry** – bardziej stała krzywa napięcia gwarantuje wysoką wydajność wózka aż do końca zmiany
- **Szybsze ładowanie** – możliwość pełnego naładowania w zaledwie 1 godzinę za pomocą najszybszych ładowarek
- **Brak wymiany baterii** – szybkie doładowywanie – 15 minut wydłuża czas pracy o kilka godzin – umożliwia pracę bez przerw tylko na jednym akumulatorze i ogranicza konieczność kupowania, przechowywania i konserwowania części zamiennych
- **Brak codziennej konserwacji** – bateria pozostaje w wózku podczas ładowania i nie trzeba uzupełniać wody ani sprawdzać elektrolitu
- **Brak gazu** – ani wycieków kwasu – ta technologia pozwala wyeliminować koszty związane z konserwacją i przechowywaniem baterii w magazynie oraz z systemem wentylacji
- **Wbudowane zabezpieczenia** – inteligentny system zarządzania baterią (BMS) automatycznie zapobiega nadmiernym wartościom prądu rozładowywania i ładowania, napięcia oraz temperatury, a także praktycznie eliminuje ryzyko niewłaściwego użytkowania

Są dostępne baterie i ładowarki o różnych parametrach znamionowych. Dealer znajdzie najlepsze połączenie do danych potrzeb. Dla spokoju ducha zapytaj również dealera o opcjonalną 5-letnią gwarancję obejmującą coroczne przeglądy.

info@catlifttruck.com | www.catlifttruck.com

CPoSC2175(09/22) © 2022 MLE B.V. (nr rejestracyjny 33274459). Wszelkie prawa zastrzeżone. CAT,CATERPILLAR, LETS DO THE WORK oraz ich logotypy, dekoracje handlowe: 'Caterpillar Yellow', 'Power Edge' i Cat "Modern Hex", a także elementy identyfikacji korporacyjnej i produktowej użyte w niniejszym materiale stanowią własność handlową firmy Caterpillar i nie mogą być używane bez uzyskania zgody.

UWAGA: Dane dotyczące wydajności mogą się różnić w zależności od przyjętych tolerancji produkcyjnych, stanu pojazdu, rodzaju ogumienia, warunków podłoża, konkretnych zastosowań czy środowiska pracy. Przedstawione wózki mogą zawierać wyposażenie niestandardowe. Konkretne wymogi eksploatacyjne i konfiguracje dostępne na danym rynku należy omówić z dealerem wózków widłowych Cat. Cat Lift Trucks prowadzi politykę ciągłego ulepszania swoich produktów. Dlatego niektóre materiały, wyposażenie czy parametry techniczne mogą ulegać zmianie bez wcześniejszego powiadomienia.

POBIERZ BROSZURĘ

OBEJRZYJ FILMY

POBIERZ NASZĄ APLIKACJĘ

CAT®