## Serie 4, Zmywarka do zabudowy w pełni zintegrowana, 60 cm SMV4HVX40E

## Elastyczny sposób załadunku i zdalna kontrola zmywarki za pomocą aplikacji Home Connect.

- **ActiveWater Eco**: oszczędne zmywanie w zaledwie 5 L wody*
- **ExtraDry**: dodatkowa funkcja Suszenie Extra wspomagająca dokładne suszenie trudno schnących naczyń.
- **System koszy VarioFlex wraz z szufladą na sztućce Vario3**: zwiększone możliwości dostosowania wnętrza zmywarki na wszystkich trzech poziomach załadunku.
- **Silence on demand**: tryb wyciszenia redukuje hałas do max. 30 min za pomocą aplikacji Home Connect.
- **Home Connect**: zdalny dostęp i kontrola urządzeń, który ułatwia każdy dzień.

| | |
|---|---|
| SGZ0BI02 | Maskownica do urządzeń o wysokości 81 cm |
| SGZ0IC00 : | |
| SGZ1010 | Przedłużenie węża dopływ. i odpływowego |
| SGZ8BI00 | Szyna łącząca do frontów dzielonych |
| SMZ1051EU : | |
| SMZ2056 | Drzwi ze stali szlachetnej |
| SMZ5003 | Maskownica do cokołu |
| SMZ5100 | koszyk na sztucce Vario |
| SMZ5300 | Stojak na 4 duże kieliszki do wina |

| | |
|---|---|
| Klasa efektywności energetycznej: | E |
| Pobór energii na 100 cykli programu Eco: | 94 kWh |
| Ilość kompletów naczyń: | 13 |
| Zużycie wody w litrach na cykl programu Eco: | 7.5 l |
| Czas trwania programu Eko: | 4:10 h |
| Poziom hałasu: | 46 dB(A) re 1pW |
| Klasa emisji hałasu: | C |
| Typ budowy: | Do zabudowy |
| Wysokość zdejmowanego górnego blatu (mm): | 0 mm |
| Wymiary urządzenia (mm): | 815 x 598 x 550 mm |
| Wymagana przestrzeń instalacyjna (WxSxG): | 815-875 x 600 x 550 mm |
| Głębokość urządzenia przy drzwiach otwartych pod kątem 90° (mm): | 1150 mm |
| Nóżki o regulowanej wysokości: | Tak - wszystkie z przodu |
| Maksymalna wysokość regulowanych nóżek (mm): | 60 mm |
| Regulacja cokołu: | Wysokość / głębokość |
| Masa netto: | 35.6 kg |
| Masa brutto (kg): | 37.8 kg |
| Moc przyłączeniowa: | 2400 W |
| Natężenie (A): | 10 A |
| Napięcie (V): | 220-240 V |
| Częstotliwość (Hz): | 50; 60 Hz |
| Długość kabla przyłączeniowego: | 175.0 cm |
| Rodzaj wtyczki: | Wtyczka Schuko/Gardy z uziemieniem |
| Długość węża doprowadzającego (cm): | 165 cm |
| Długość węża odprowadzającego (cm): | 190 cm |
| Kod EAN: | 4242005313808 |
| Sposób zabudowy: | W pełni zintegrowane |

4 242005 313808

# Serie 4, Zmywarka do zabudowy w pełni zintegrowana, 60 cm SMV4HVX40E

## Elastyczny sposób załadunku i zdalna kontrola zmywarki za pomocą aplikacji Home Connect.

- SMV4HVX40E
- Zmywarka 60 cm
- do zabudowy, w pełni zintegrowana

**Parametry techniczne**

- Klasa efektywności energetycznej[1]: E
- Energia[2] / woda[3] : 94 kWh / 7.5 litry
- Czas trwania programu[4] : 4:10 (h:min)
- Poziom hałasu : 46 dB(A) re 1 pW
- Klasa emisji hałasu : C
- Głośność w programie Cichy: 44(A) re 1 pW
- Pojemność: 13 kompletów naczyń

**Programy i dodatkowe funkcje**

- 6 programów: Eco 50 °C, Auto 45-65 °C, Garnki 70 °C, Godzinny 65 °C, Cichy 50 °C, Favourite
- Ustawienie fabryczne programu Favourite: mycie wstępne
- 3 Funkcje dodatkowe: Zdalny start, ExtraDry, SpeedPerfect Plus
- Machine Care
- Silence on demand - tryb czasowego wyciszenia pracy (za pomocą aplikacji)

**Technologia zmywania i suszenia**

- ActiveWater Eco: wyjątkowo wodooszczędna z systemem optymalizacji zużycia wody
- Wymiennik ciepła
- AquaSensor
- Asystent Dozowania
- Innowacyjny 3-częściowy system filtrów
- System ochrony szkła GlassProtect

**System koszy**

- Szuflada Vario3 - dodatkowy poziom załadunku
- System koszy VarioFlex
- 3-poziomowy Rackmatic
- 2 składane stojaki w górnym koszu
- 2 półki na filiżanki w górnym koszu
- 4 składane stojaki na talerze w dolnym koszu
- Płynny wysuw na rolkach dolnego kosza
- RackStopper - blokada zapobiegająca zbyt głebokiemu, przypadkowemu wysunięciu dolnego kosza

**Komfort obsługi i wskaźniki pracy**

- Zdalna kontrola przez aplikację mobilną Home Connect przez Wi-Fi
- Panel obsługi od góry
- Programowanie czasu startu: 1-24 h
- Wyświetlacz z informacją o czasie pozostałym do końca programu
- Sygnał dźwiękowy końca programu
- InfoLight - punktowy wskaźnik pracy, kolor czerwony

**Rozwiązania technologiczne**

- EcoSilence Drive
- Automatyka rozpoznawania detergentu
- Zabezpieczenie blatu przed parą
- AquaStop: gwarancja Bosch w przypadku szkód powstałych na skutek wylania się wody - na cały cykl życia urządzenia.*
- Materiał, z którego wykonana jest komora zmywarki: stal szlachetna/ dno Polinox

**Akcesoria**

- Wymiary urządzenia (WxSxG): 81.5 x 59.8 x 55 cm

[1] Skala klas efektywności energetycznej od A do G
[2] Zużycie energii w kWh na 100 cykli (w programie Eco 50 °C)
[3] Zużycie wody w litrach na cykl (w programie Eco 50 °C)
[4] Czas trwania programu Eco 50 °C
*Warunki gwarancji dostępne pod adresem https://www.bosch-home.pl/gwarancja-aquastop-zmywarki

## Serie 4, Zmywarka do zabudowy w pełni zintegrowana, 60 cm
## SMV4HVX40E

wymiary w mm

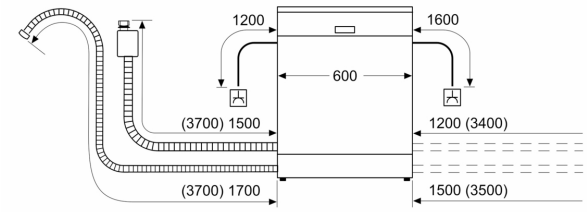


gniazdo
( ) wartości z zestawem przedłużającym

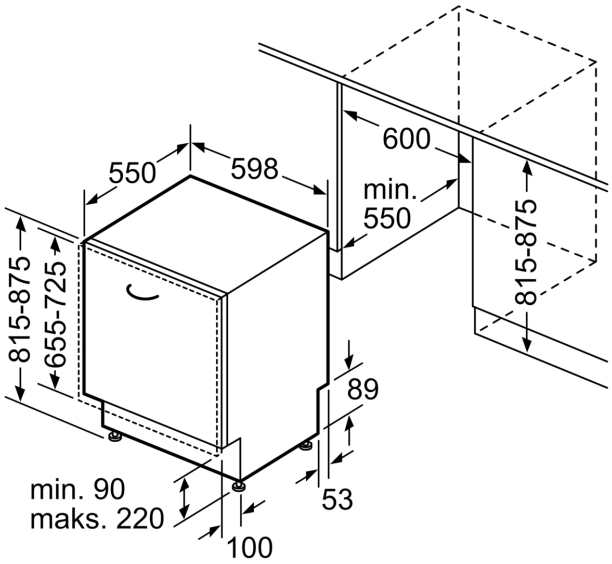


wymiary w mm