MOTOR TECHNICS

USER MANUAL

BEDIENUNGSANLEITUNG
INSTRUKCJA OBSŁUGI
NÁVOD K POUŽITÍ
MANUEL D´UTILISATION
ISTRUZIONI PER L'USO
MANUAL DE INSTRUCCIONES
HASZNÁLATI ÚTMUTATÓ
BRUGSANVISNINGENKEL
KÄYTTÖOHJE
GEBRUIKSAANWIJZING
BRUKSANVISNING
INSTRUÇÕES DE UTILIZAÇÃO
POUŽÍVATEĽSKÁ PRÍRUČKA

TABLE MILLING MACHINE

EXPONDO.COM

DE	Produktname	TISCHFRÄSMASCHINE
EN	Product name	TABLE MILLING MACHINE
PL	Nazwa produktu	FREZARKA STOŁOWA
CZ	Název výrobku	STOLOVÁ FRÉZKA
FR	Nom du produit	FRAISEUSE DE TABLE
IT	Nome del prodotto	FRESA DA TAVOLO
ES	Nombre del producto	FRESADORA DE MESA
HU	Termék neve	ASZTALI MARÓGÉP
DA	Produktnavn	BORDFRÆSEMASKINE
FI	Tuotteen nimi	PÖYTÄJYRSIN
NL	Productnaam	TAFELFREESMACHINE
NO	Produktnavn	BORDFRES
SE	Produktnamn	BORDFRÄS
PT	Nome do produto	FRESADORA DE MESA
SK	Názov produktu	STOLOVÁ FRÉZKA
DE	Modell	MSW-WOBD-1500Y
EN	Product model	
PL	Model produktu	
CZ	Model výrobku	
FR	Modèle	
IT	Modello	
ES	Modelo	
HU	Modell	
DA	Model	
FI	Tuotteen malli	
NL	Productmodel	
NO	Produktmodell	
SE	Produktmodell	
PT	Modelo do produto	
SK	Model	
DE	Hersteller	expondo Polska sp. z o.o. sp. k.
EN	Manufacturer	
PL	Producent	
CZ	Výrobce	
FR	Fabricant	
IT	Produttore	
ES	Fabricante	
HU	Termelő	
DA	Producent	
FI	Valmistaja	
NL	Producent	
NO	Produsent	
SE	Tillverkare	
PT	Fabricante	
SK	Výrobca	
DE	Anschrift des Herstellers	ul. Nowy Kisielin – Innowacyjna 7, 66-002 Zielona Góra | Poland, EU
EN	Manufacturer Address	
PL	Adres producenta	
CZ	Adresa výrobce	
FR	Adresse du fabricant	
IT	Indirizzo del produttore	
ES	Dirección del fabricante	
HU	A gyártó címe	
DA	Producentens adresse	
FI	Valmistajan osoite	
NL	Adres producent	
NO	Produsentens adresse	
SE	Tillverkarens adress	
PT	Endereço do fabricante	
SK	Adresa výrobcu	

Diese Bedienungsanleitung wurde für Sie maschinell übersetzt. Wir arbeiten kontinuierlich daran, eine akkurate Übersetzung zu liefern. Allerdings ist keine maschinelle Übersetzung perfekt. Die offizielle Bedienungsanleitung ist die englische Version. Etwaige Abweichungen oder Unterschiede in der Übersetzung sind weder bindend noch haben sie eine rechtliche Wirkung für die Einhaltung oder Durchsetzung von Vorschriften. Sollten Fragen zur Genauigkeit der Informationen in der Bedienungsanleitung aufkommen, beziehen Sie sich bitte auf die englische Version dieser Inhalte. Sie ist die offizielle Version.

Technische Daten

Beschreibung des Parameters	Parameterwert
Produktname	Tischfräsmaschine
Modell	MSW-WOBD-1500Y
Nennspannung [V~] / Frequenz [Hz]	230 / 50
Nennleistung [W]	1500
Nenndrehzahl [U/min]	11500-24000
Spindel [mm]	0-40
Abmessungen des Tisches [mm]	610 x 360
Abmessungen [Breite x Tiefe x Höhe; mm]	1030 x 360 x 310
Gewicht [kg]	20,6

1. Allgemeine Beschreibung

Das Benutzerhandbuch soll Ihnen helfen, das Gerät sicher und störungsfrei zu benutzen. Das Produkt wird nach strengen technischen Richtlinien unter Verwendung modernster Technologien und Komponenten entwickelt und hergestellt. Darüber hinaus wird es unter Einhaltung der strengsten Qualitätsstandards hergestellt.

VERWENDEN SIE DAS GERÄT NUR, WENN SIE DIESE BEDIENUNGSANLEITUNG SORGFÄLTIG GELESEN UND VERSTANDEN HABEN.

Um die Lebensdauer des Geräts zu verlängern und einen störungsfreien Betrieb zu gewährleisten, verwenden Sie es gemäß dieser Bedienungsanleitung und führen Sie regelmäßig Wartungsarbeiten durch. Die technischen Daten und Spezifikationen in diesem Benutzerhandbuch sind auf dem neuesten Stand. Der Hersteller behält sich das Recht vor, im Rahmen der Qualitätsverbesserung Änderungen vorzunehmen. Das Gerät ist so konzipiert, dass die Risiken von Lärmemissionen auf ein Minimum reduziert werden, wobei der technische Fortschritt und die Möglichkeiten zur Lärmminderung berücksichtigt werden.

Legende

Das Produkt entspricht den einschlägigen Sicherheitsnormen.

Lesen Sie vor dem Gebrauch die Gebrauchsanweisung.

Das Produkt muss recycelt werden.

WARNUNG! oder **VORSICHT!** oder **HINWEIS!** Anwendbar auf die gegebene Situation.
(allgemeines Warnzeichen)

Tragen Sie einen Gehörschutz. Die Exposition gegenüber lautem Lärm kann zu Gehörverlust führen.

Schutzbrille tragen.

Tragen Sie eine Staubmaske (Schutz der Atemwege).

Es sind Schutzhandschuhe zu tragen.

ACHTUNG! Warnung vor Stromschlag!

ACHTUNG! Warnung vor lauter Lärm!

ACHTUNG! Drehende Teile, Verhedderungsgefahr!

Nur in Innenräumen verwenden.

ACHTUNG! Scharfe, bewegliche Maschinenteile! Gefahr des Schneidens oder Amputierens von Fingern/Gliedmaßen.

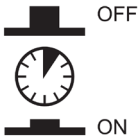

Überlastschalter

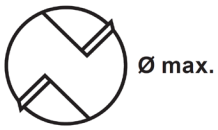

Max. Durchmesser der Messerwelle

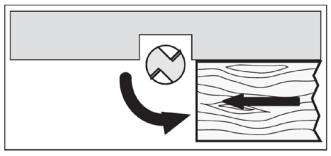

Beachten Sie die Einschubrichtung!

HINWEIS! Die Zeichnungen in diesem Handbuch dienen nur zur Veranschaulichung und können in einigen Details vom tatsächlichen Produkt abweichen.

2. Sicherheit bei der Verwendung

ACHTUNG! Lesen Sie alle Sicherheitshinweise und alle Anweisungen. Die Nichtbeachtung der Warnhinweise und Anweisungen kann zu einem elektrischen Schlag, Brand und/oder schweren Verletzungen oder sogar zum Tod führen.

Die in den Warnhinweisen und Anleitungen verwendeten Begriffe "Gerät" oder "Produkt" beziehen sich auf: Tischfräsmaschine

2.1. Elektrische Sicherheit

a) Der Stecker muss in die Steckdose passen. Nehmen Sie am Stecker keinerlei Modifikationen vor. Die Verwendung von Originalsteckern und passenden Steckdosen verringert das Risiko eines Stromschlags.
b) Vermeiden Sie das Berühren von geerdeten Elementen wie Rohren, Heizungen, Boilern und Kühlschränken. Es besteht ein erhöhtes Risiko eines elektrischen Schlages, wenn das geerdete Gerät Regen ausgesetzt ist, in direkten Kontakt mit einer nassen Oberfläche kommt oder in einer feuchten Umgebung betrieben wird. Wenn Wasser in das Gerät eindringt, besteht die Gefahr von Schäden am Gerät und von Stromschlägen.
c) Berühren Sie das Gerät niemals mit nassen oder feuchten Händen.
d) Verwenden Sie das Kabel nur für den vorgesehenen Zweck. Verwenden Sie ihn niemals, um das Gerät zu tragen oder den Stecker aus der Steckdose zu ziehen. Halten Sie das Kabel von Wärmequellen, Öl, scharfen Kanten oder beweglichen Teilen fern. Beschädigte oder verhedderte Kabel erhöhen das Risiko eines Stromschlags.
e) Verwenden Sie das Gerät nicht, wenn das Netzkabel beschädigt ist oder offensichtliche Verschleißerscheinungen aufweist. Ein beschädigtes Netzkabel sollte von einem qualifizierten Elektriker oder der Kundendienststelle des Herstellers ersetzt werden.
f) Um einen elektrischen Schlag zu vermeiden, tauchen Sie das Kabel, den Stecker oder das Gerät nicht in Wasser oder andere Flüssigkeiten. Verwenden Sie das Gerät nicht auf nassen Oberflächen.
g) Nicht in sehr feuchter Umgebung oder in unmittelbarer Nähe von Wassertanks verwenden.
h) Verhindern Sie, dass das Gerät nass wird. Warnung vor Stromschlag!
i) Prüfen Sie vor der ersten Inbetriebnahme, ob die Netzspannungsart und die Stromstärke mit den Angaben auf dem Typenschild übereinstimmen.

2.2. Sicherheit am Arbeitsplatz

a) Sorgen Sie dafür, dass der Arbeitsplatz sauber und gut beleuchtet ist. Ein unordentlicher oder schlecht beleuchteter Arbeitsplatz kann zu Unfällen führen. Versuchen Sie, vorausschauend zu denken, das Geschehen zu beobachten und den gesunden Menschenverstand einzusetzen, wenn Sie mit dem Gerät arbeiten.
b) Verwenden Sie das Gerät nicht in einer explosionsgefährdeten Umgebung, z. B. in Gegenwart von brennbaren Flüssigkeiten, Gasen oder Staub. Das Gerät erzeugt Funken, die Staub oder Dämpfe entzünden können.
c) Wenn Sie einen Schaden oder eine Funktionsstörung feststellen, schalten Sie das Gerät sofort aus und melden Sie es unverzüglich einer Aufsichtsperson.
d) Wenn Sie Zweifel an der korrekten Funktion des Geräts haben, wenden Sie sich an den Kundendienst des Herstellers.
e) Das Gerät darf nur von der Servicestelle des Herstellers repariert werden. Versuchen Sie keine eigenständigen Reparaturen!
f) Verwenden Sie im Falle eines Brandes einen Pulver- oder Kohlendioxid (CO_2)-Feuerlöscher (der für die Verwendung an stromführenden Geräten vorgesehen ist), um den Brand zu löschen.
g) Kindern oder unbefugten Personen ist das Betreten eines Arbeitsplatzes untersagt. Eine Ablenkung kann zum Verlust der Kontrolle über das Gerät führen.
h) Verwenden Sie das Gerät in einem gut belüfteten Raum.
i) Das Gerät erzeugt während des Betriebs Staub und Ablagerungen. Es ist wichtig, Unbeteiligte vor ihren schädlichen Auswirkungen zu schützen.
j) Überprüfen Sie regelmäßig den Zustand der Sicherheitsetiketten. Wenn die Etiketten unleserlich sind, müssen sie ersetzt werden.
k) Bitte bewahren Sie dieses Handbuch zum späteren Nachschlagen auf. Wird dieses Gerät an einen Dritten weitergegeben, muss die Bedienungsanleitung mitgegeben werden.
l) Bewahren Sie Verpackungselemente und kleine Montageteile an einem für Kinder unzugänglichen Ort auf.

m) Halten Sie das Gerät von Kindern und Tieren fern.
n) Wenn dieses Gerät zusammen mit einem anderen Gerät verwendet wird, sind auch die übrigen Gebrauchsanweisungen zu befolgen.

Immer beachten! Schützen Sie bei der Verwendung des Geräts Kinder und andere Unbeteiligte.

2.3. Eigenschutz

a) Benutzen Sie das Gerät nicht, wenn Sie müde oder krank sind oder unter dem Einfluss von Alkohol, Betäubungsmitteln oder Medikamenten stehen, die die Fähigkeit, das Gerät zu bedienen, erheblich beeinträchtigen können.
b) Die Maschine darf nur von Personen bedient werden, die körperlich in der Lage sind, mit der Maschine umzugehen, die entsprechend geschult sind, die diese Betriebsanleitung gelesen haben und die eine Unterweisung in Arbeitsschutz erhalten haben.
c) Die Maschine ist nicht dafür bestimmt, durch Personen (einschließlich Kinder) mit eingeschränkten geistigen oder sensorischen Fähigkeiten oder durch Personen mit mangelnder Erfahrung und/oder mangelndem Wissen benutzt zu werden, es sei denn, sie werden durch eine für ihre Sicherheit zuständige Person beaufsichtigt oder erhielten von ihr eine Einweisung in die Bedienung der Maschine.
d) Verwenden Sie bei der Arbeit mit dem Gerät Ihren gesunden Menschenverstand und bleiben Sie aufmerksam. Vorübergehender Konzentrationsverlust bei der Benutzung des Geräts kann zu schweren Verletzungen führen.
e) Verwenden Sie die für die Arbeit mit dem Gerät erforderliche persönliche Schutzausrüstung, wie in Abschnitt 1 "Legende" angegeben. Die Verwendung der richtigen und zugelassenen persönlichen Schutzausrüstung verringert das Verletzungsrisiko.
f) Um ein versehentliches Einschalten des Geräts zu vermeiden, vergewissern Sie sich, dass der Schalter auf OFF steht, bevor Sie das Gerät an eine Stromquelle anschließen.
g) Überschätzen Sie Ihre Fähigkeiten nicht. Achten Sie bei der Benutzung des Geräts auf Ihr Gleichgewicht und bleiben Sie stets stabil. Dadurch wird eine bessere Kontrolle über das Gerät in unerwarteten Situationen gewährleistet.
h) Tragen Sie keine weite Kleidung und keinen Schmuck. Halten Sie Haare, Kleidung und Handschuhe von den beweglichen Teilen fern. Lose Kleidung, Schmuck oder lange Haare können sich in beweglichen Teilen verfangen.
i) Wenn die Absaugung an das Gerät angeschlossen werden soll, prüfen Sie alle Verbindungen und stellen Sie sicher, dass sie dicht sind. Die Verwendung eines Entstaubungssystems kann die mit Staub verbundenen Risiken verringern.
j) Entfernen Sie alle Einstellwerkzeuge oder Schraubenschlüssel, bevor Sie das Gerät einschalten. Ein im drehenden Teil des Geräts zurückgelassenes Werkzeug oder ein Schraubenschlüssel kann zu Verletzungen führen.
k) Schutz für Augen, Ohren und Atemwege verwenden.
l) Das Gerät ist kein Spielzeug. Kinder müssen beaufsichtigt werden, um sicherzustellen, dass sie nicht mit dem Gerät spielen.
m) Stecken Sie nicht Ihre Hände oder andere Gegenstände in das Gerät, während es in Betrieb ist!

2.4. Sichere Verwendung des Geräts

a) Stellen Sie sicher, dass das Rad fest sitzt. Verwenden Sie die geeigneten Werkzeuge für die jeweilige Aufgabe. Ein richtig gewähltes Gerät erfüllt die Aufgabe, für die es konzipiert wurde, besser und sicherer.
b) Verwenden Sie das Gerät nicht, wenn der "ON/OFF"-Schalter nicht richtig funktioniert (das Gerät lässt sich nicht ein- und ausschalten). Geräte, die sich nicht mit dem EIN/AUS-Schalter ein- und ausschalten lassen, sind gefährlich, dürfen nicht betrieben werden und müssen repariert werden.
c) Trennen Sie das Gerät von der Stromversorgung, bevor Sie mit der Einstellung, Reinigung und Wartung beginnen. Eine solche Präventivmaßnahme verringert das Risiko einer versehentlichen Aktivierung.

d) Wenn Sie das Gerät nicht benutzen, bewahren Sie es an einem sicheren Ort auf, fern von Kindern und Personen, die nicht mit dem Gerät vertraut sind und die Bedienungsanleitung nicht gelesen haben. Das Gerät kann in den Händen von unerfahrenen Benutzern eine Gefahr darstellen.
e) Halten Sie das Gerät in technisch einwandfreiem Zustand. Überprüfen Sie vor jedem Gebrauch das Gerät auf allgemeine Schäden, insbesondere die beweglichen Komponenten auf gerissene Teile oder Elemente, sowie auf alle anderen Bedingungen, die den sicheren Betrieb des Geräts beeinträchtigen können. Wenn Sie einen Schaden feststellen, geben Sie das Gerät vor der Benutzung zur Reparatur.
f) Bewahren Sie das Gerät außerhalb der Reichweite von Kindern auf.
g) Die Reparatur oder Wartung des Geräts darf nur von qualifizierten Personen und unter Verwendung von Originalersatzteilen durchgeführt werden. Dies gewährleistet eine sichere Verwendung.
h) Um die Unversehrtheit des Geräts zu gewährleisten, dürfen die werkseitig angebrachten Schutzvorrichtungen nicht entfernt und keine Schrauben gelöst werden.
i) Beachten Sie beim Transport und bei der Handhabung des Geräts zwischen Lager und Bestimmungsort die Arbeitsschutzgrundsätze für manuelle Transportvorgänge, die in dem Land gelten, in dem das Gerät eingesetzt wird.
j) Vermeiden Sie Situationen, in denen das Gerät während des Gebrauchs aufgrund übermäßiger Belastung nicht mehr funktioniert. Dies kann zu einer Überhitzung der Antriebselemente und zu Schäden am Gerät führen.
k) Berühren Sie keine beweglichen Teile oder Zubehörteile, es sei denn, das Gerät ist von der Stromquelle getrennt worden.
l) Bewegen, verstellen oder drehen Sie das Gerät während der Arbeit nicht.
m) Lassen Sie das Gerät nicht unbeaufsichtigt, während es in Betrieb ist.
n) Reinigen Sie das Gerät regelmäßig, damit sich kein hartnäckiger Schmutz ansammeln kann.
o) Arbeiten Sie nicht an zwei Werkstücken gleichzeitig.
p) Berühren Sie keine beweglichen Teile oder Zubehörteile, es sei denn, das Gerät ist von der Druckluftzufuhr abgetrennt.
q) Decken Sie den Luftein- und -auslass nicht ab.
r) Das Gerät ist kein Spielzeug. Reinigungs- und Wartungsarbeiten dürfen von Kindern nicht ohne Aufsicht durch eine erwachsene Person durchgeführt werden.
s) Es ist verboten, in die Struktur des Geräts einzugreifen, um seine Parameter oder Konstruktion zu verändern.
t) Halten Sie das Gerät von Feuer- und Wärmequellen fern.
u) Decken Sie die Lüftungsöffnungen nicht ab!
v) HINWEIS: Während des Betriebs werden einige Elemente des Geräts sehr heiß - Verbrühungsgefahr!
w) Berühren Sie nicht die beweglichen Schneidelemente. Gefahr des Schneidens oder Amputierens von Fingern/Gliedmaßen

ACHTUNG! Trotz der sicheren Konstruktion des Geräts und seiner Schutzvorrichtungen sowie trotz der Verwendung zusätzlicher Elemente zum Schutz des Bedieners besteht bei der Verwendung des Geräts ein geringes Unfall- oder Verletzungsrisiko. Seien Sie wachsam und nutzen Sie Ihren gesunden Menschenverstand, wenn Sie das Gerät benutzen.

3. Leitfaden verwendennes

Die Oberfräse ist ideal für die Bearbeitung von Holz und Kunststoff sowie zum Ausschneiden von Ästen, zum Schneiden von Nuten, zum Entfernen von Aussparungen, zum Kopieren von Kurven und Logos usw. Die Oberfräse darf nicht für die Bearbeitung von Metall, Stein usw. verwendet werden.

Das Gerät darf nur für den vorgeschriebenen Zweck verwendet werden. Jede andere Verwendung wird als Missbrauch angesehen. Für hieraus resultierende Schäden haftet der Benutzer/Betreiber und nicht der Hersteller.

Bitte beachten Sie, dass unsere Geräte nicht für den Einsatz in Gewerbe, Handel oder Industrie konzipiert sind. Unsere Garantie erlischt, wenn die Maschine in gewerblichen, handwerklichen oder industriellen Betrieben oder zu gleichwertigen Zwecken eingesetzt wird.

Achtung! Die Verwendung eines nicht in dieser Betriebsanleitung empfohlenen Zubehörs oder Anbaugeräts kann zu Körperverletzungen führen.

Dieses Produkt darf nur für den vorgesehenen Zweck verwendet werden. Jede Anwendung, die nicht in dieser Betriebsanleitung beschrieben ist, gilt als nicht bestimmungsgemäß. Für alle Schäden oder Verletzungen, die durch unsachgemäße Anwendung entstehen, ist der Betreiber und nicht der Hersteller verantwortlich.

- Lange Werkstücke richtig abstützen.

- Halten Sie die Tischöffnungen so klein wie möglich im Verhältnis zur Größe des Schneidwerkzeugs, indem Sie die richtigen Tischringe verwenden.

- Für die Bearbeitung von schmalen Werkstücken sind zusätzliche Hilfsmittel, wie horizontale Druckmittel, einzusetzen.

- Stellen Sie das Gerät nicht im Regen ab.

4. Inhalt der Verpackung

- Öffnen Sie die Verpackung und nehmen Sie das Gerät vorsichtig heraus.
- Entfernen Sie das Verpackungsmaterial sowie die Verpackungs- und Transportsicherungen (falls vorhanden).
- Prüfen Sie, ob die Lieferung vollständig ist.
- Überprüfen Sie das Gerät und die Zubehörteile auf Transportschäden.
- Bewahren Sie die Verpackung nach Möglichkeit bis zum Ablauf der Garantiezeit auf.

ACHTUNG!
Das Gerät und die Verpackungsmaterialien sind kein Spielzeug! Kinder dürfen nicht mit Plastiktüten, Folien und Kleinteilen spielen!
Es besteht die Gefahr des Verschluckens und Erstickens!

- Schutzhülle aus Kunststoff (1x)
- Zylinderstift (1x)
- Verschlussblock (2x)
- Schraube M6x35 (6x)
- Verriegelungsknopf, klein (4x)
- große Unterlegscheibe D6 (8x)
- T-Typ-Halterung (2x)
- Verriegelungsknopf, groß (2x)
- U-Befestigung (2x)
- Lange Platte (1x)
- Kleine Platteneinheit (1x)
- Stützsockel für lange Platte (1x)
- Sechskantschraube M6x45 (2x)
- große Unterlegscheibe (4x)
- Mutter M6 (2x)
- Flügelmutter M6 (2x)
- Schraube M6x35 (2x)
- Staubanschluss (1x)
- Gehrungsschablone (1x)
- Arbeitstischabdeckung (1x)
- Erweiterungstisch Ⅰ (1x)
- Erweiterungstisch Ⅱ (1x)
- Schraube M5x12 (6x)
- Schraube M5X15 (8x)
- Unterlegscheibe (14x)
- Schlittenblock (2x)
- Schließblech (2x)
- Großer Schraubenschlüssel (1x)
- Kleiner Schraubenschlüssel (1x)
- Sechskantschlüssel S=5 (1x)
- Sechskantschlüssel S=4 (1x)
- Handrad (1x)
- Hutmutter M8 (1x)
- Spannfutter 1/2" (1x)
- Spannfutter 1/4" (1x)
- Stützsockel für lange Platte (1x)
- Kreuzschlitzschraube+Unterlegscheibe+Federscheibe M5x12 (2x)

5. Beschreibung des Geräts

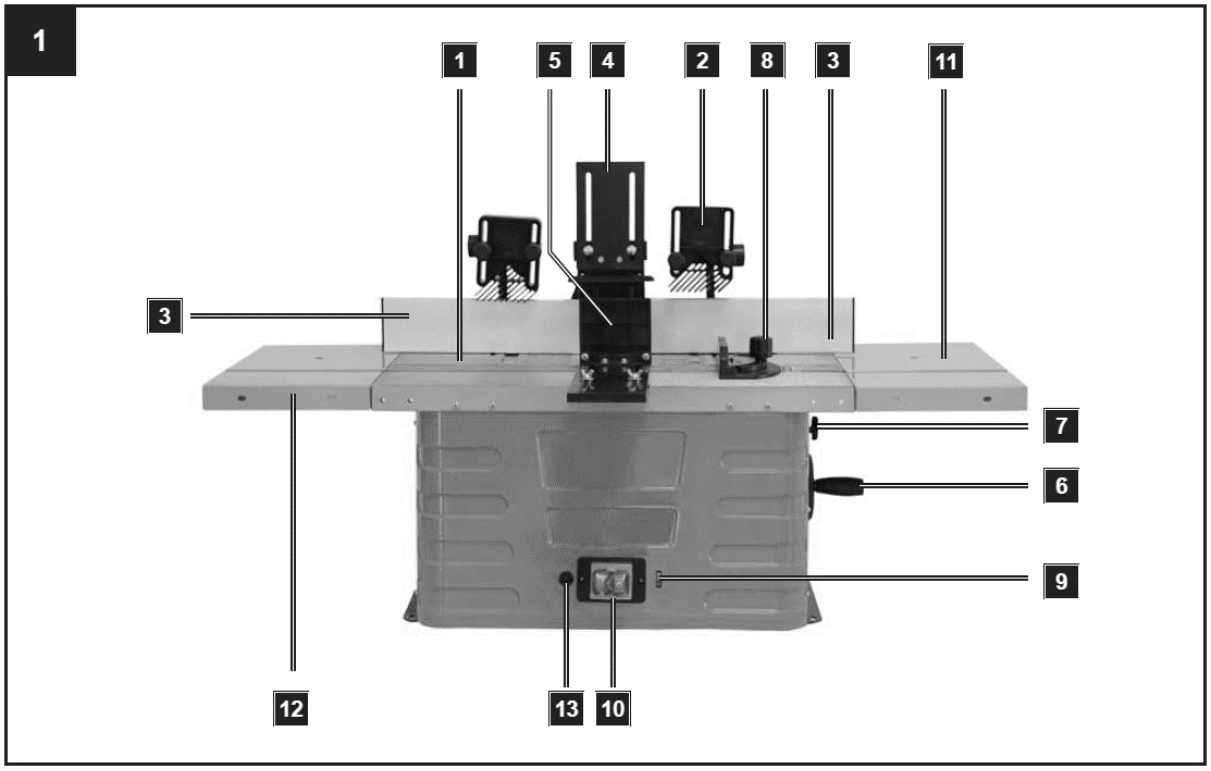

1 - Arbeitstisch
2 - Hinweis zum Fräsen
3 - Stoppleiste
4 - Oberer Druck bar
5 - Seitlicher Druck bar
6 - Höhenverstellung
7 - Feststellschraube
8 - Querschneidevorrichtung
9 - Einstellung der Geschwindigkeit
10 - Stromkreisunterbrecher
11 - Verlängerung des Tisches auf der rechten Seite
12 - Linke Seite Tischverlängerung
13 - Überlastschalter

6. Montage

Achtung! Vor allen Einstellungs- und Wartungsarbeiten den Netzstecker ziehen.

Befestigen der Maschine

Bei der Verwendung der Maschine wird empfohlen, sie mit Hilfe der vier Bohrungen an einem Arbeitstisch zu befestigen

1) Die Löcher müssen in die Montagefläche gebohrt werden, wobei der Abstand der beiden Befestigungslöcher im Sockel zu berücksichtigen ist.
2) Jedes Bein muss mit Schrauben (nicht mitgeliefert) festgezogen werden.
3) Die Bolzen müssen ausreichend lang sein: Berücksichtigen Sie die Dicke der Arbeitsfläche, auf der die Maschine befestigt werden soll.

4) Verwenden Sie die Unterlegscheiben und schrauben Sie die Arbeitsplatte mit den Muttern an.
5) Die Arbeitsfläche muss ausreichend groß sein, um ein Umkippen des Geräts während der Arbeit zu verhindern.

Achtung! Prüfen Sie vor Beginn der Arbeiten die Festigkeit der Arbeitsfläche.

Zaunteile fräsen:
A.1 - Sockelhalter
A.2 - Halterung
B - Befestigungswinkel
C - Zaun 2x
D - Druck bar
E - Absaugstutzen

Anbauteile für Fräsanschlag
5 Kunststoff-Hutmuttern M6
5 Unterlegscheiben 6mm
5 Schlittenschrauben M6 x 25

Tischbefestigung
1 Schlossschraube M6 x 20
1 Schlossschraube M6 x 40
2 Kunststoff-Hutmuttern M6
2 Unterlegscheiben 6mm

Montage des Fräsanschlags, Abb. 2-5
Der Fräsanschlag wurde in der Kartonschachtel zerlegt versandt. Vor Beginn der Arbeiten muss er zusammengebaut und auf dem Arbeitstisch befestigt werden.

Schritt 1: Zusammenbau von Teil A und B
Schieben Sie die Halterung (B) auf den Grundhalter (A. 1) in die dafür vorgesehene Nut (siehe Abb. 4). Stecken Sie nun eine Schlossschraube M6 x 25 in das Loch und schrauben Sie eine Kunststoff-Hutmutter mit einer Unterlegscheibe auf.

Schritt 2: Anbringen der Anschlagleisten C
Stecken Sie zwei Schlossschrauben in die Befestigungslöcher und schrauben Sie sie mit einer Unterlegscheibe und einer Kunststoff-Hutmutter handfest an. Schieben Sie dann den Anschlag mit der Nut auf die Schlittenbolzenkappen. Ziehen Sie nun beide Kunststoff-Hutmuttern fest. Führen Sie den gleichen Vorgang auf der anderen Seite des Zauns durch. Achten Sie darauf, dass Sie die Anschläge (C) in der richtigen Richtung anbringen. Überprüfen Sie, ob die Anschläge (C) und der Sockelhalter und die Halterung (A. 1 + A. 2) auf der gleichen Höhe sind.

Schritt 3: Einbau des Druckteils D
Befestigen Sie die Druckstange (D) mit 2 Schlossschrauben, 2 Unterlegscheiben und 2 Kunststoff-Hutmuttern am Anschlag.

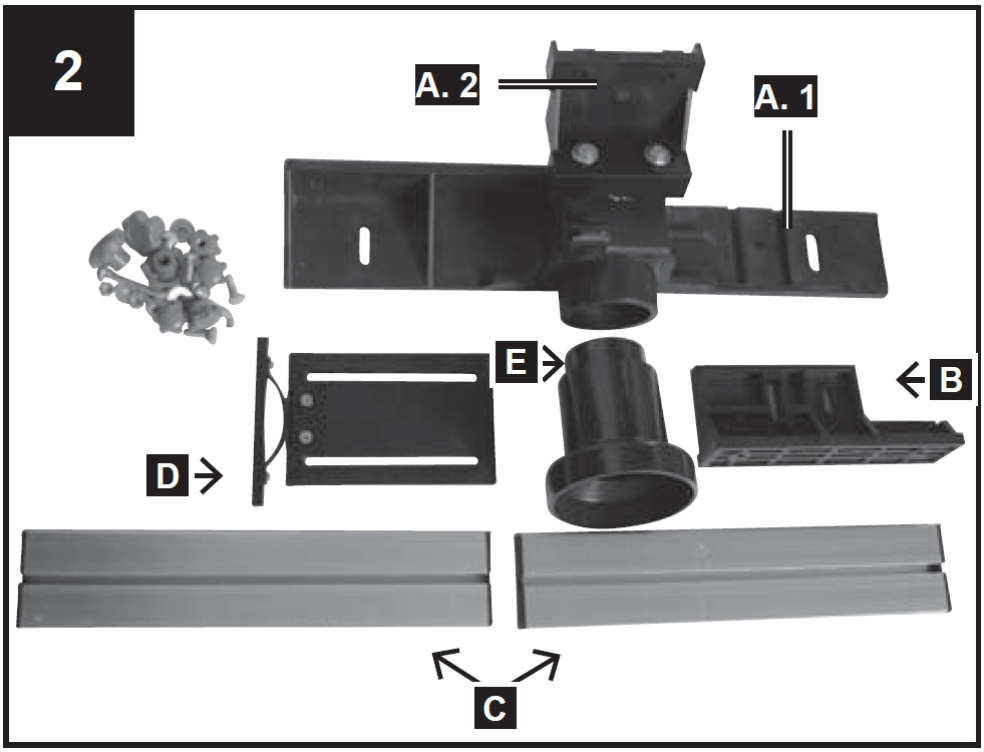

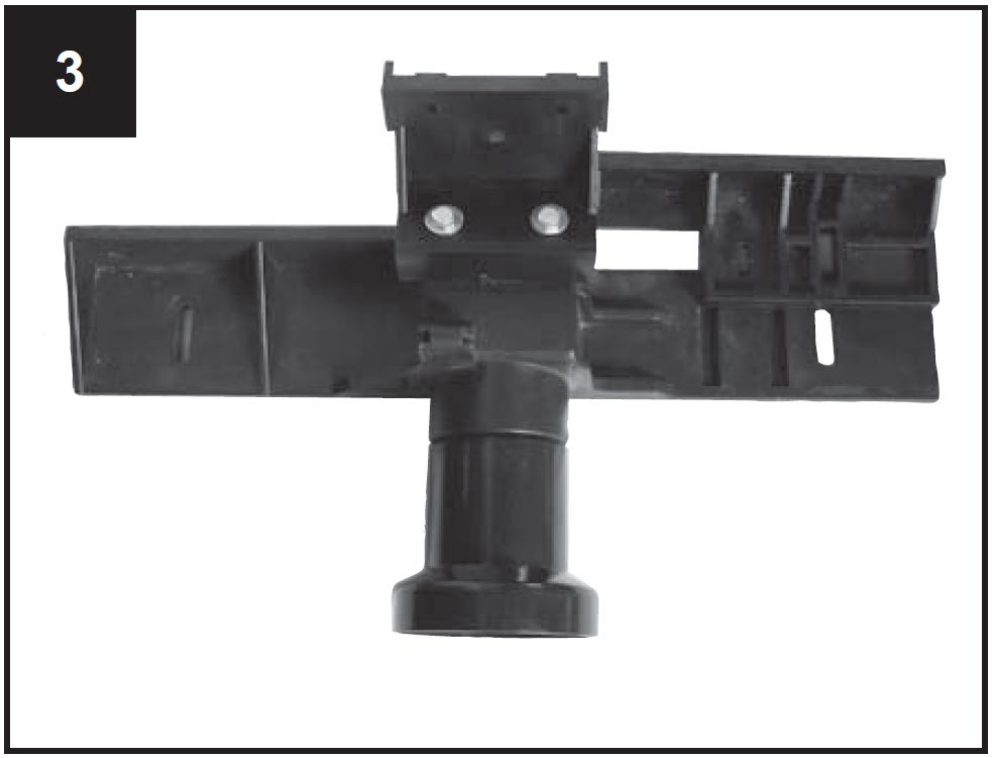

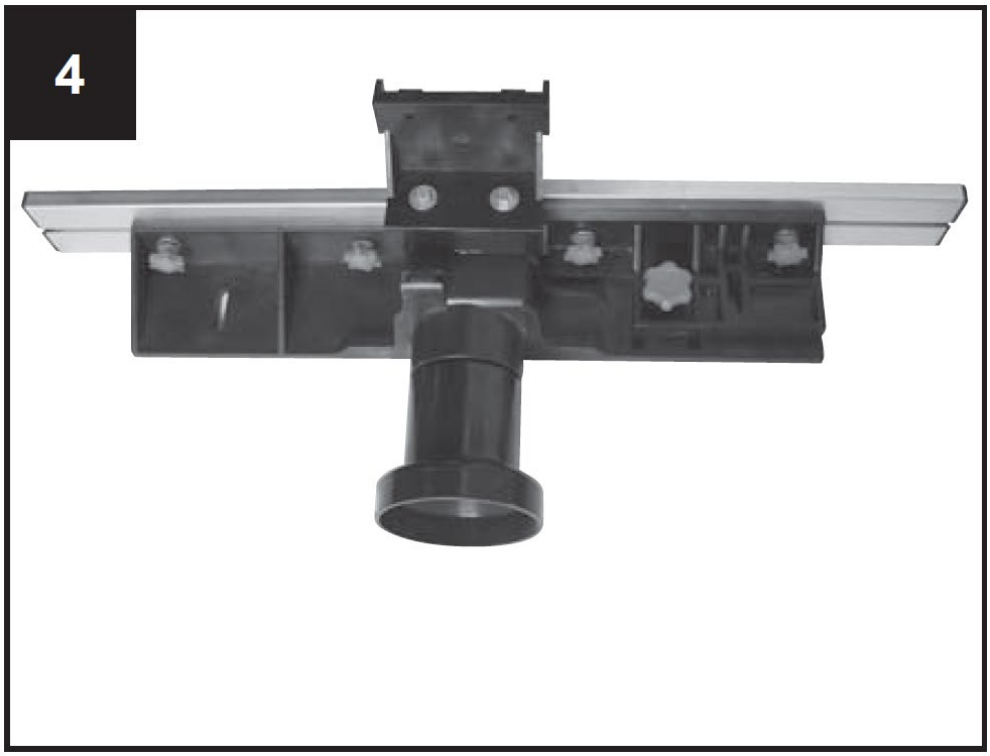

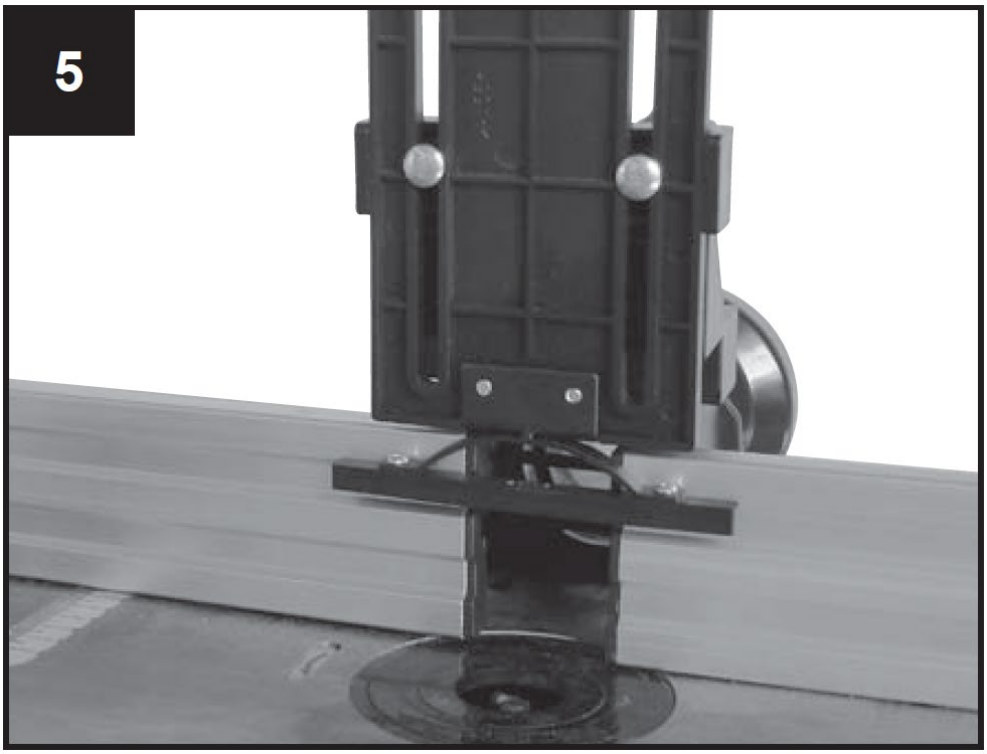

Befestigungen für Druckvorrichtung, Abb. 6.1 + 6.2

F - Druckrahmen 2x
G - Quadratische Montageplatte 2x
H - Vierkantschraube 2x
I - Schelle für Vierkantschraube 2x

Zusammenbau des Druckgeräts:

Stecken Sie die 2 Vierkantbolzen (H) in die 2 mitgelieferten Vierkantrohre und sichern Sie sie mit den 2 Inbusschrauben. Befestigen Sie die 2 Klammern (I) an den 2 Vierkantbolzen (H) mit den 2 Kunststoffschrauben. Schieben Sie dann die 2 quadratischen Montageplatten (G) durch die 2 Öffnungen der 2 Klammern (I). Befestigen Sie schließlich die Druckrahmen (F) mit den 4 Schlossschrauben, den 4 Unterlegscheiben und den 4 Kunststoffmuttern an den quadratischen Montageplatten.

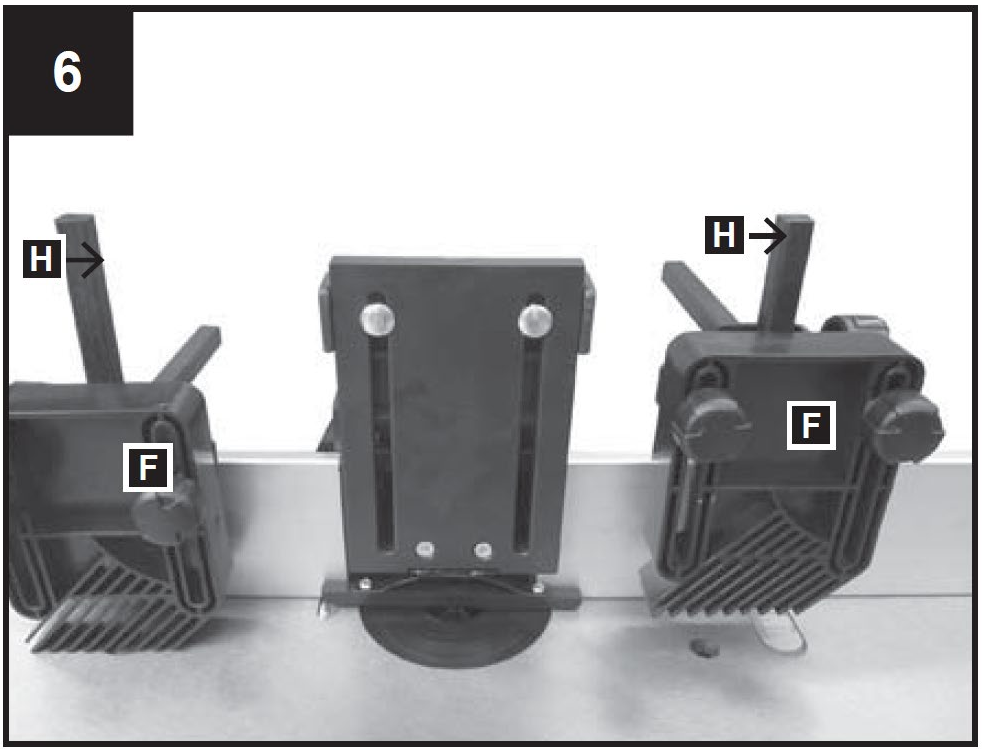

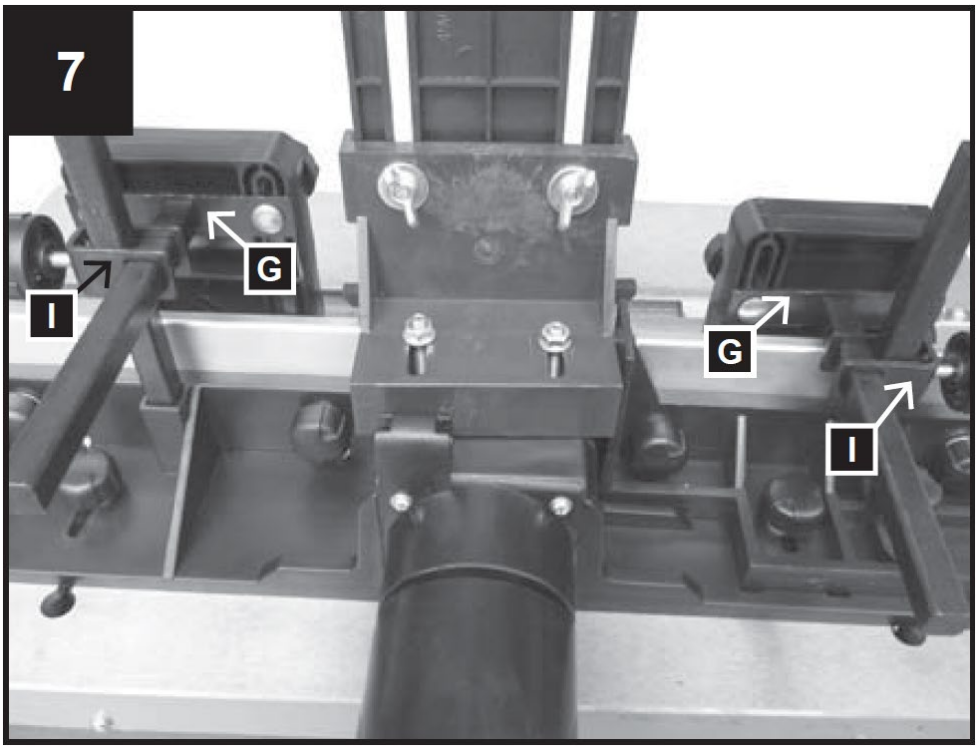

Anbringen des Fräsanschlags auf dem Arbeitstisch, Abb. 8-11
Der Einbau der formgebenden Anschlagmanschette wird wie folgt vorgenommen:
Befestigen Sie die 2 Kunststoffschrauben mit den Unterlegscheiben in den Nuten des Fräsanschlags (Abb. 9).
Stecken Sie die Oberteile der Kunststoffschrauben durch die Öffnung in den Tischnuten (Abb. 10).
Positionieren Sie den Fräsanschlag wie gewünscht und ziehen Sie die Kunststoff-Hutmuttern fest (Abb. 11).

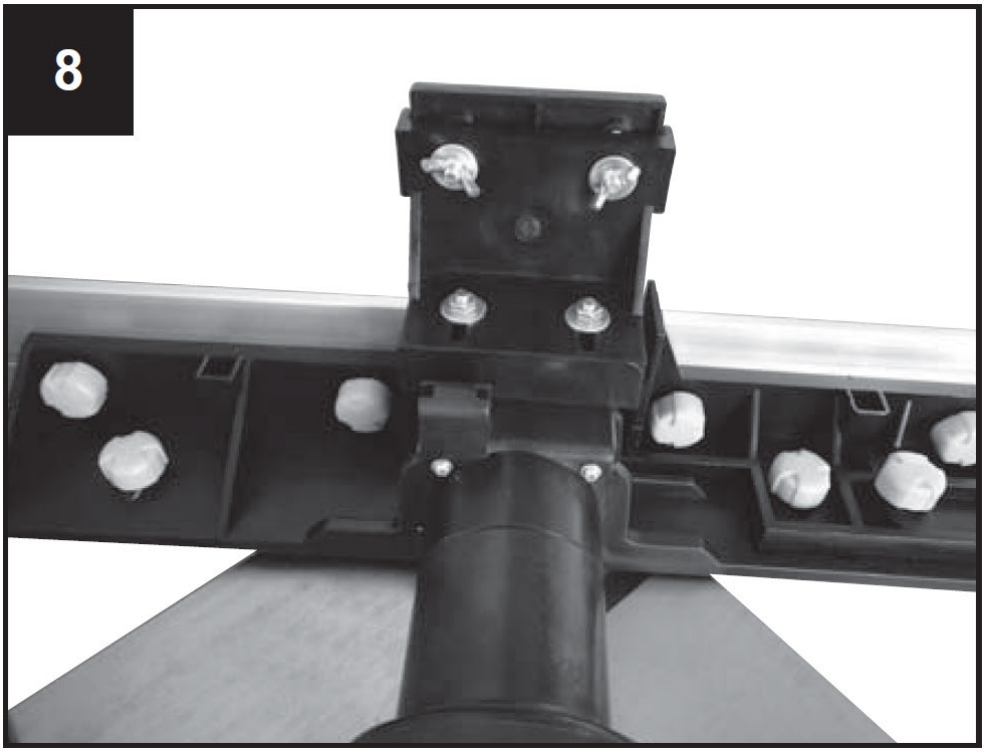

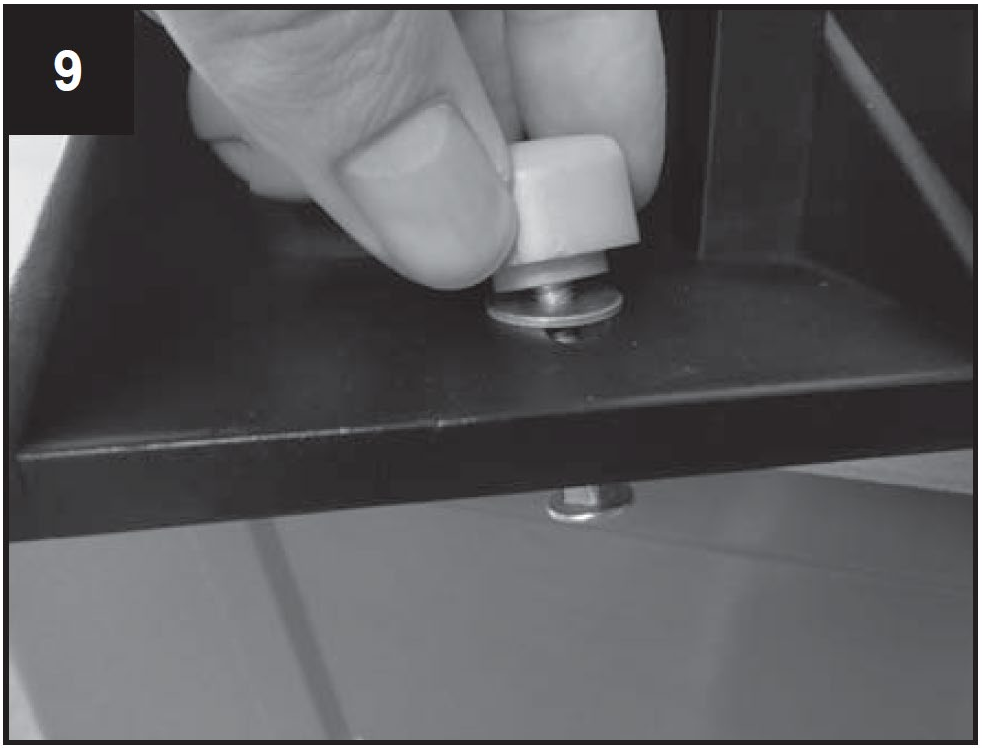

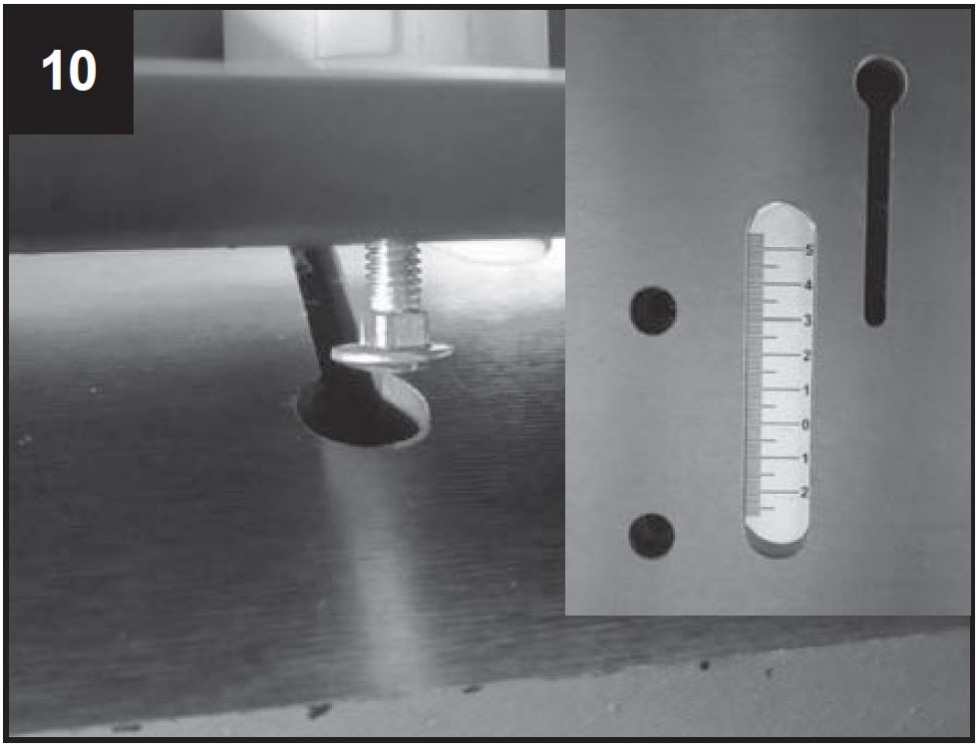

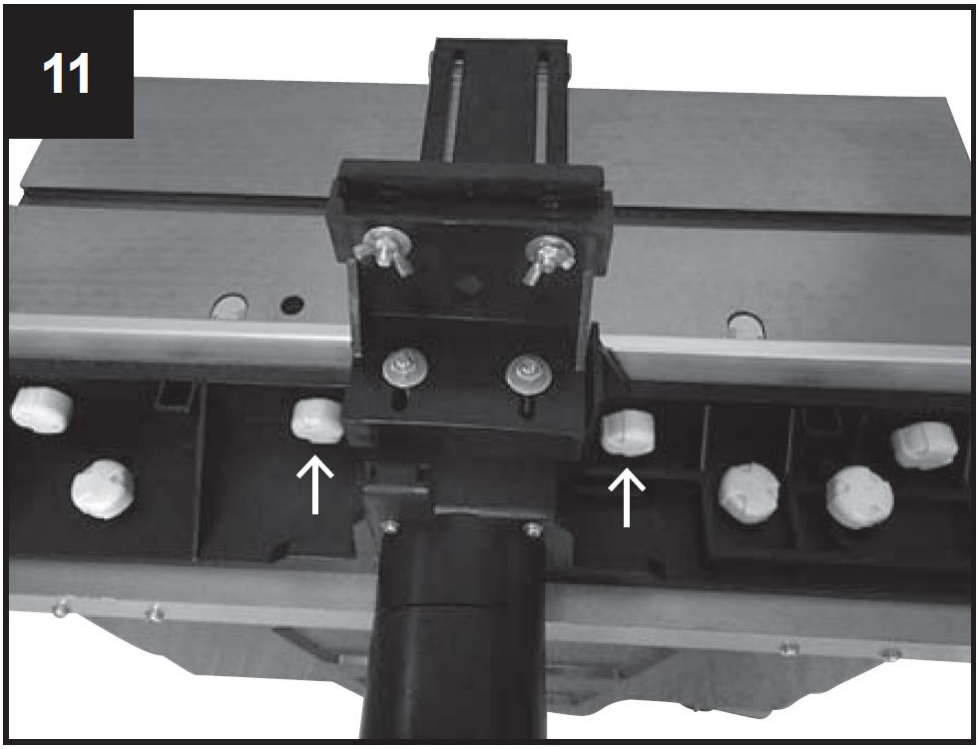

Komponenten des Rückschlagschutzzauns
1 Rückschlagschutzzaun
1 Befestigungswinkel

Anbauteile für Rückschlagschutzzaun
2 Linsenkopfschrauben M5 x 10
2 Unterlegscheiben 5mm

2 Sprengringe 5mm
2 Schlittenschrauben M6 x 25
2 Unterlegscheiben 6mm
2 Flügelmuttern M6

Anbringen des Sicherheitszauns für den Rückstoß
- Suchen Sie die beiden Löcher in der Mitte der Maschinenfront.
- Richten Sie dann die Halterung an den beiden Löchern aus (Abb. 12).
- Stecken Sie die beiden Schrauben und ihre Unterlegscheiben in die Löcher und ziehen Sie sie mit einem Vierkantschlüssel fest an.
- Danach ist der Anschlag so zu montieren, dass er sich verschieben und an die Dicke des Werkstücks anpassen lässt.
- Nach dem Einstellen befestigen Sie es mit Hilfe der beiden Schrauben (Abb. 13).

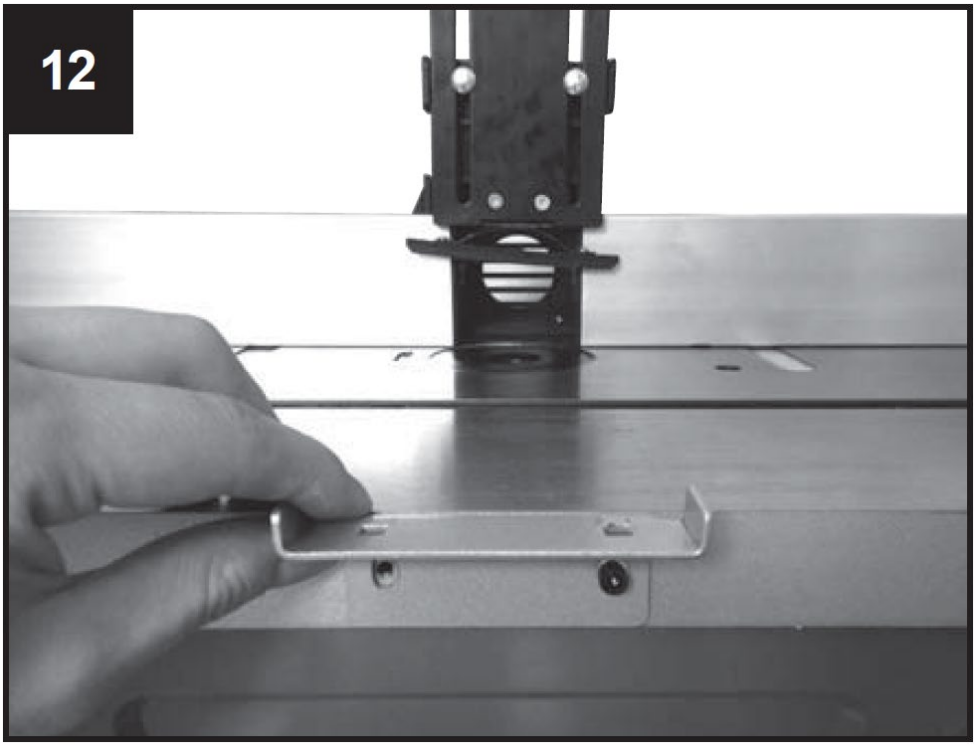

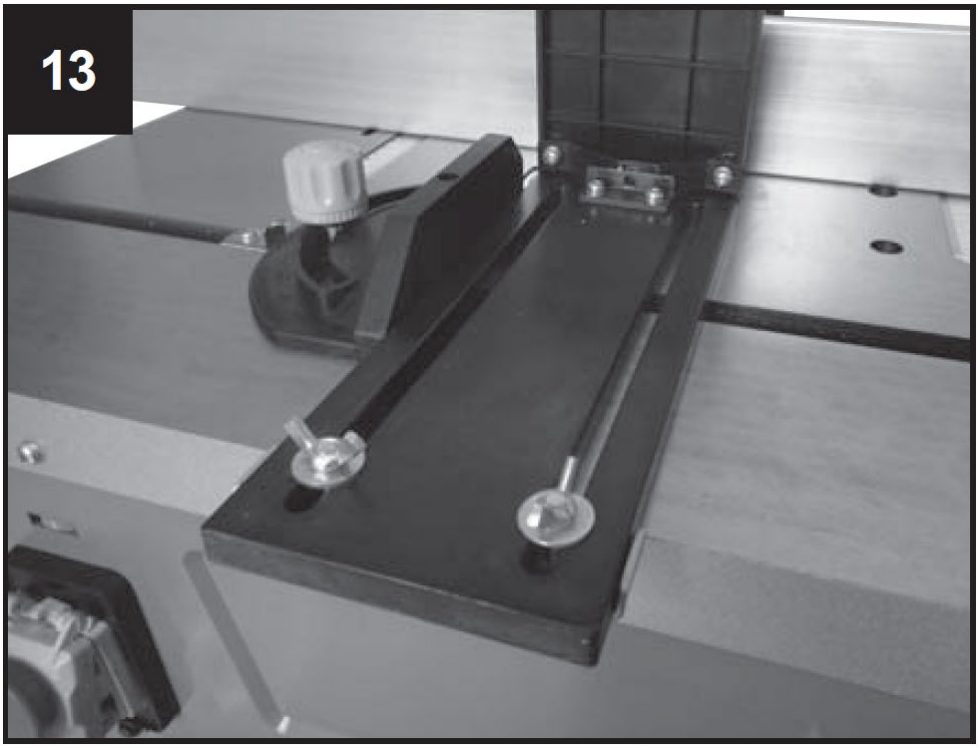

Montage der Arbeitstiefe
Zum Einstellen oder Verringern der Spindelhöhe drehen Sie den Griff (dient zur Höhenverstellung der Schneidmesser), um die Höhe je nach Bedarf zu verringern oder zu erhöhen.
Sichern Sie die Einstellung durch Anziehen der Klemmschraube (7).
Zu Ihrer Sicherheit wird bei den meisten Arbeiten dringend empfohlen, den Messerkopf mit der geringsten Höhe im Verhältnis zur Tischplatte zu verwenden.

Anbauteile für die Tischverlängerung:
8 Inbusschrauben M5 x 20
6 Inbusschrauben M5 x 12
8 Unterlegscheiben 5mm, klein
6 Unterlegscheiben 5mm, groß
8 Sechskantmuttern M5
14 Sprengringe 5mm

Anbringen der Tischverbreiterung
Die Tischverbreiterung vergrößert die Tischfläche und ermöglicht so die Handhabung größerer Werkstücke und die Ausführung spezieller Fräsarbeiten.
Befestigen Sie den Verlängerungstisch an beiden Seiten mit je 4 Inbusschrauben M5 x 20, 4 Unterlegscheiben, 4 Sicherungsringen und 4 Sechskantmuttern M5 und an der Stirnseite des Tisches mit je 3 Inbusschrauben M5 x 20, 3 Unterlegscheiben und 3 Sicherungsringen. Richten Sie den Tisch aus und ziehen Sie alle Schrauben fest.

Anschluss einer Entstaubungsanlage an Ihre Fräsmaschine
Die Anschlussmöglichkeit für ein externes Staubabsauggerät oder -system zur Beseitigung von Staub und Spänen (nicht im Lieferumfang enthalten) ist gegeben.
Schieben Sie den Saugschlauch der Absauganlage auf den Saugstutzen an der Rückseite des Fräsanschlags. Für Schläuche mit einem Durchmesser von 100 mm befindet sich ein konischer Adapter in der Verpackung.

7. Inbetriebsetzung

Achtung! Die Spindelfräse hat eine Achse, die senkrecht auf den horizontalen Tisch gestellt wird. Die Achse dient zur Aufnahme der Formwerkzeuge, Scheiben und Formfräser. Die Spindelfräse wird zur Herstellung von Friesen, einfachen oder vielfältigen Aussparungen, Nuten, Falzen, Profilen und Gegenprofilen auf geraden Flächen usw. verwendet.

Bei der Spindelfräse dürfen auf keinen Fall Fräsköpfe mit einem größeren Durchmesser als 50 mm verwendet werden. Bei größeren Durchmessern empfiehlt sich das Arbeiten in mehreren Stufen und das wiederholte Einstellen mit Hilfe des Höheneinstellknopfes oder die schrittweise Einstellung des Anschlags.

1. Einbau und Wechsel der Spannhülsen für Oberfräsen (Abb. 16, 13)

- Bevor Sie die Spannhülsen wechseln, ziehen Sie den Netzstecker Ihrer Maschine. Wählen Sie die Spannhülse, die dem Durchmesser Ihres Messerkopfes entspricht.
- Entfernen Sie das Reduzierstück aus der Tischöffnung, Abb. 14.
- Verriegeln Sie die Spindel mit dem Knopf an der Unterseite der Spindel, Abb. 16.
- Lösen Sie die Sicherungsmutter der Spannhülse mit dem mitgelieferten Schlüssel, Abb. 15.
- Setzen Sie die Spannhülse in die Mutter ein, oder entfernen Sie sie.
- Ziehen Sie die Mutter in der Klemme fest an und halten Sie dabei die Spindel fest. Vergewissern Sie sich vor jedem Einsatz der Maschine, dass das Schneidewerkzeug am Ende der Spindel fest eingespannt ist.
- Bringen Sie das Reduzierstück für die Öffnung wieder in seine ursprüngliche Position.
- Stellen Sie den Anschlag nach Bedarf mit Hilfe der Skala auf dem Tisch ein.
- Schließen Sie die Entstaubungsanlage an. Es wird dringend empfohlen, eine Staubabsaugung (oder ein System) anzuschließen, um die Öffnung frei von Spänen zu halten, den Motor zu kühlen und den Werkstücktransport zu erleichtern.
- Schließen Sie das Gerät wieder an das Stromnetz an.

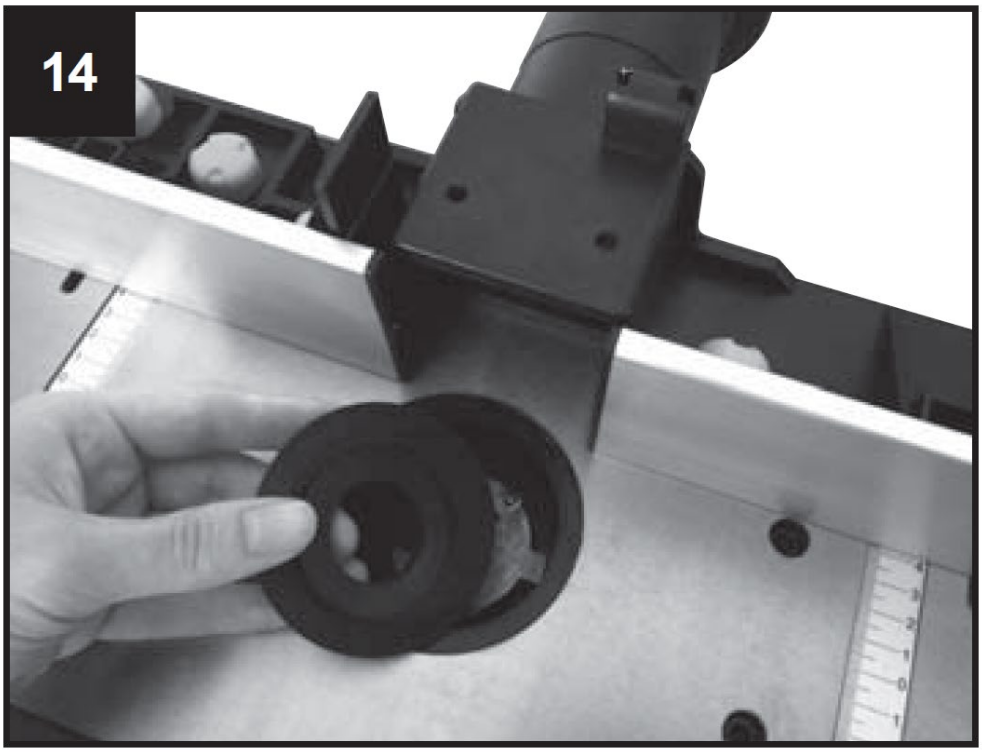

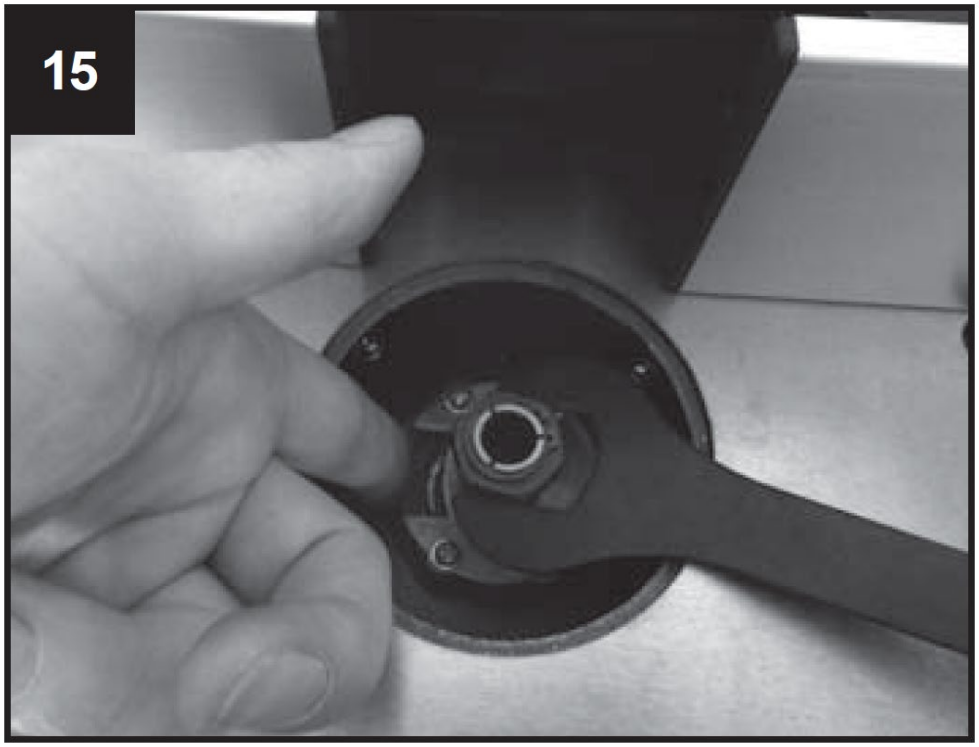

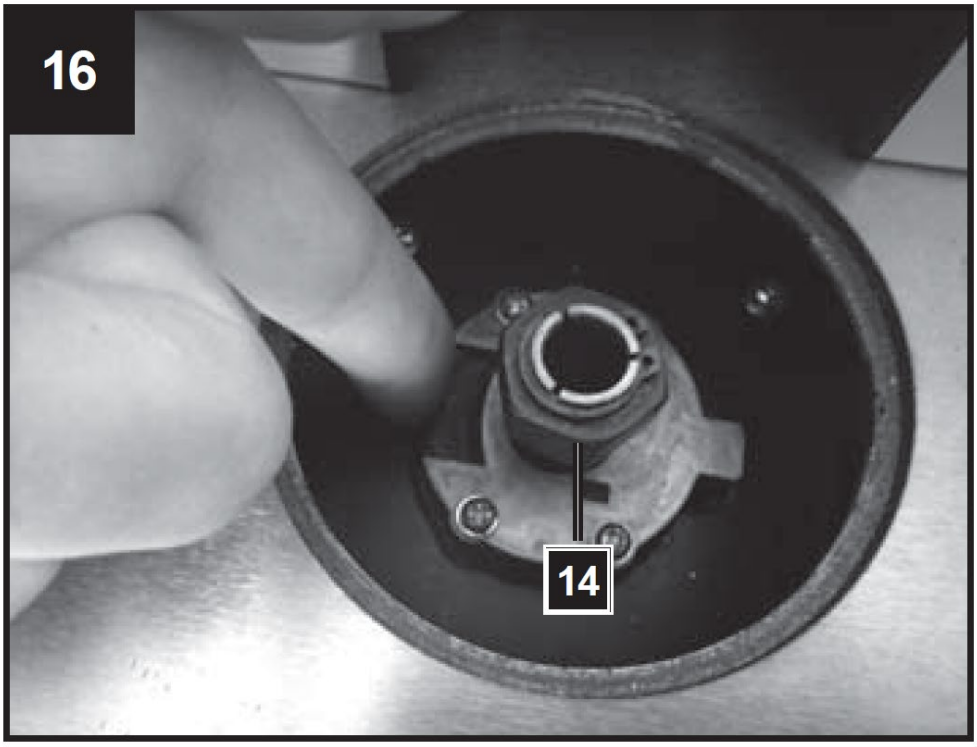

2. Einstellung des Fräsanschlags

Die Verwendung des Zauns ist ein Muss. Jede Stelle muss gesondert betrachtet werden. Bei jeder neuen Benutzung müssen Sie sich vergewissern, dass die Schutzvorrichtungen korrekt installiert und eingestellt sind. Für jeden neuen Einsatz muss jedes Druckstück am Anschlag neu eingestellt werden. Vergewissern Sie sich, dass alle Schrauben fest angezogen sind, bevor Sie mit dem Gießen beginnen.

3. Verwendung der Tischringe

Die Tischringe müssen verwendet werden, um den Abstand zwischen Tisch und Spindel auf ein Minimum zu reduzieren. Überprüfen Sie vor dem Einschalten der Maschine systematisch den korrekten Sitz der mitgelieferten Tischringe.
Prüfen Sie, ob Sie den richtigen Ring für das entsprechende Schneidewerkzeug und dessen Einbauhöhe gewählt haben, um die Gefahr des Kippens des Werkstücks beim Passieren der Öffnung zu verringern. Das Reduzierstück (Tischring) muss die Messerwelle so weit wie möglich umschließen.

8. Einstellungen

Einstellen der Anzahl der Umdrehungen Abb. 17, 20

Die Geschwindigkeitseinstellung der Maschine erfolgt in 6 Stufen.
- Bestimmen Sie die optimale Anzahl von Umdrehungen durch einen Probeschnitt in einem Stück Abfallmaterial.

Hinweis: Die Verwendung der richtigen Anzahl von Umdrehungen erhöht die Lebensdauer des Bohrers. Sie wirkt sich auch auf die bearbeitete Oberfläche des Werkstücks aus.

Einstellen des Falzes, Abb. 18, 19

- Der Falz ist auf die Größe des Werkstücks und des Fräswerkzeugs abzustimmen.
- Lösen Sie die 2 Kunststoffschrauben (b) auf der Rückseite des Anschlags.

Stellen Sie die Anschläge und Druckvorrichtungen so ein, dass sie die sichere Führung des Werkstücks am Ein- und Auslauf der Maschine gewährleisten.

- Schieben Sie den Falz nach hinten oder nach vorne in die gewünschte Position. Benutzen Sie die Skala (c) auf dem Tisch, um den Abstand zu bestimmen und notieren Sie sich die Bohrmitte.
- Ziehen Sie die 2 Kunststoffschrauben (Abb. 19, b) auf der Rückseite wieder an, um den Anschlag in dieser Position zu halten.

Stellen Sie den Falz auf Fehler ein, Abb. 18, 19

- Fehler aus Holz ist das Material aus Holz, das aus dem Bohrer austritt, dünner als das Material, auf der rechten Seite.
- Der linke Anschlag muss an das dünnere Material angepasst werden. Sie stützt das Material und sorgt für einen genaueren Schnitt. Lösen Sie dazu die Kunststoffschrauben, schieben Sie den Anschlag nach vorne und ziehen Sie ihn fest.

17

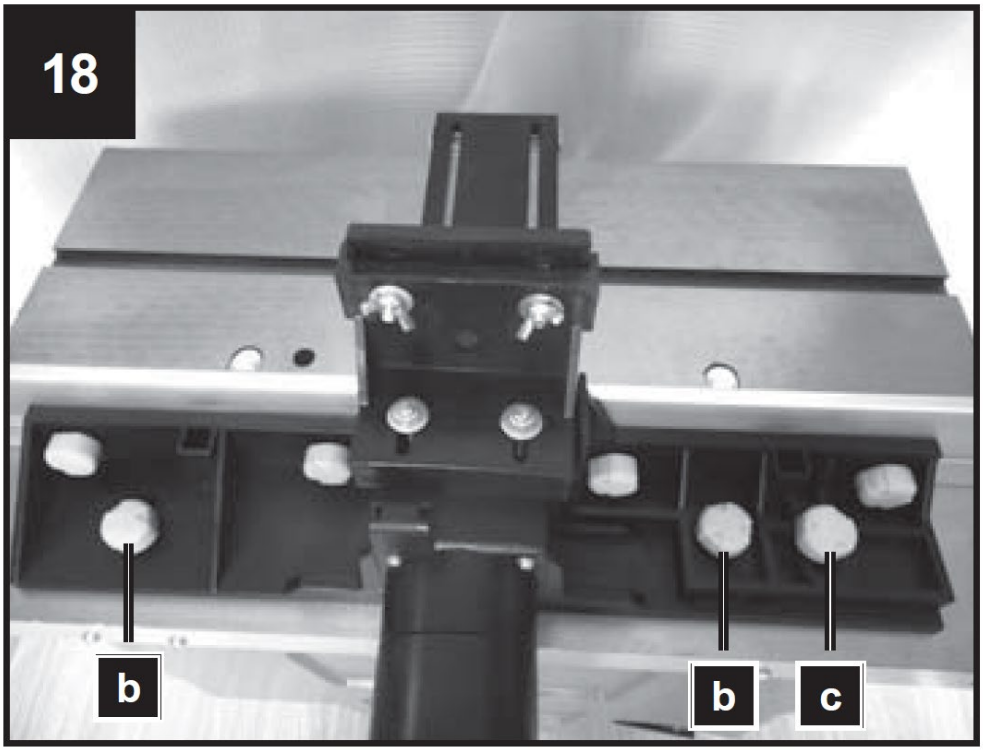
18
b
b
c

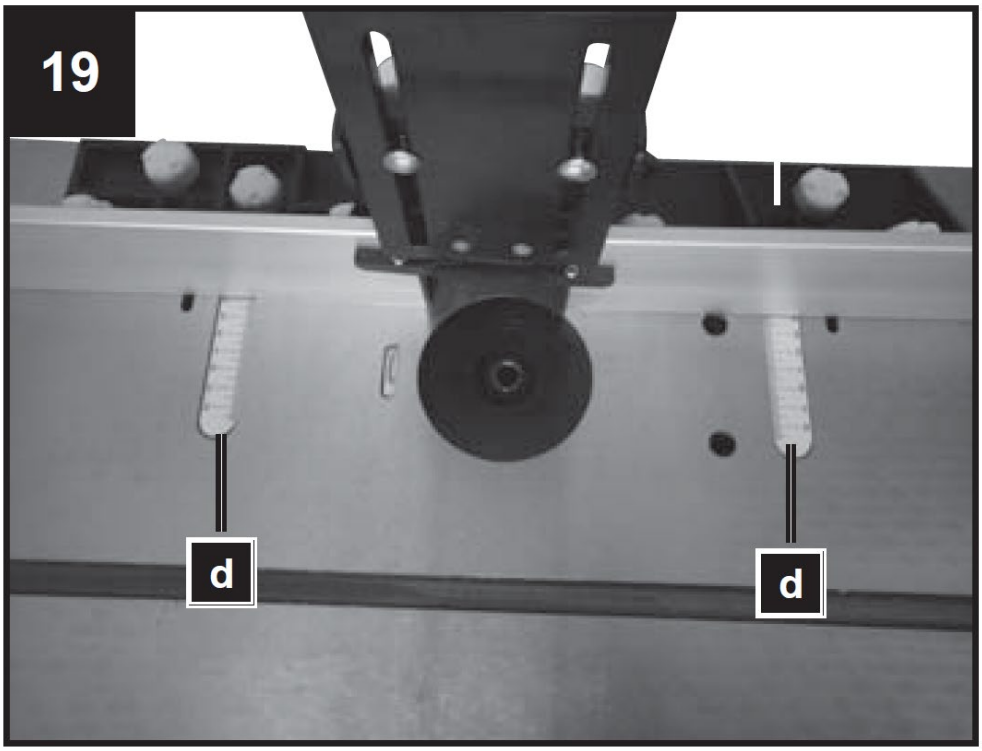

20

Ø [mm]						
≤ 40	8	19	29	35	38	39
≤ 60	15	26	36	40	49	59
≤ 80	21	32	42	50	60	69
[min^{-1}]	11500	13000	16000	18500	21000	24000

Einbau und Einstellung der Druckbegrenzungen, Abb. 20
Die Druckbegrenzungen (5) sind so ausgelegt, dass das Werkstück auf der Stelle gehalten wird und ein Rückschlag vermieden wird.
- Fräser in die unterste Position fahren
- Legen Sie das zu bearbeitende Werkstück ein und drücken Sie den Druckbalken mit leichtem Druck auf das Werkstück.
- Werkstück entfernen.
- Stellen Sie den Fräser auf die gewünschte Höhe ein (siehe: Einstellen der Arbeitstiefe).

Einstellen der Querschneidevorrichtung, Abb. 21
- Schieben Sie die Querschneidevorrichtung (8) waagerecht am Tisch entlang, um saubere Fehler und Gehrungsschnitte auszuführen.
- Um die Vorrichtung im gewünschten Winkel zu stoppen, lösen Sie den Feststellknopf der Querschneidvorrichtung und drehen Sie diesen in den gewünschten Winkel.
Ziehen Sie den Feststellknopf der Vorrichtung (8) wieder an.
- Machen Sie immer einen Probeschnitt in einem Stück Abfallmaterial, um sicherzustellen, dass die Einstellungen korrekt sind.

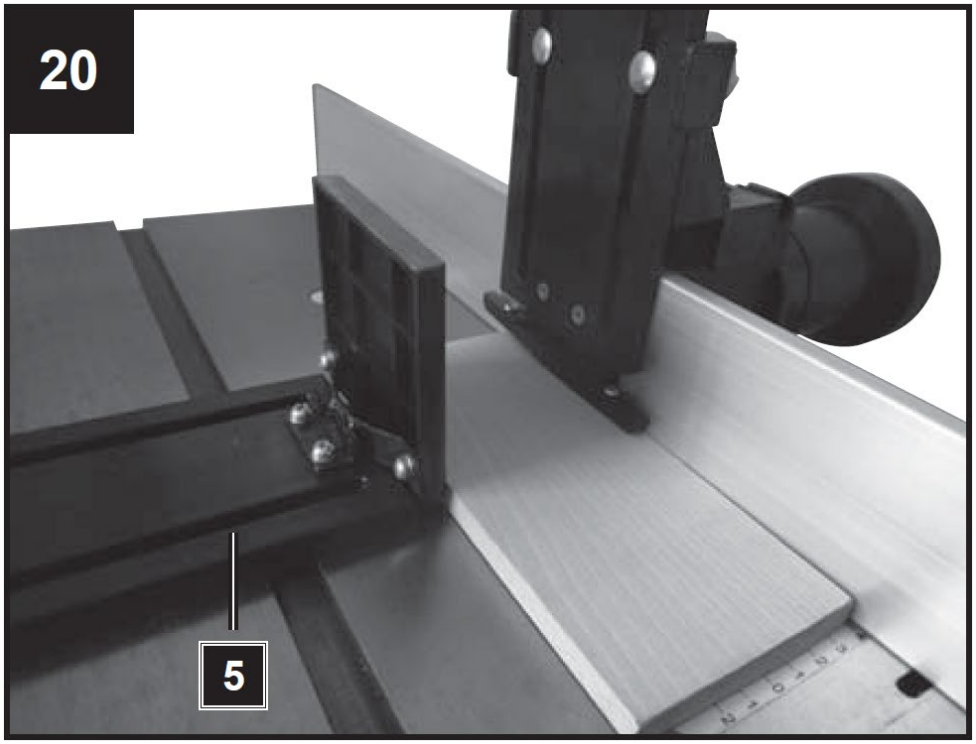
20
5

21
4
8
5

Ein- und Ausschalten
Vergewissern Sie sich, dass alle Schlüssel und Einstellwerkzeuge gut vom Ersatztisch entfernt sind, dass die Einstellungen vollständig installiert sind und alle Sicherheitsabdeckungen aufbewahrt werden.
"O" - AUS
"I" - EIN

Diese Maschine verfügt über einen elektromagnetischen Schalter für optimale Sicherheit. Wenn der Strom unterbrochen wird, hält die Maschine sofort an.
Zum Neustart des Geräts muss die grüne Taste erneut gedrückt werden.

9. Nutzung der Maschine

- Setzen Sie einen geeigneten Fräser in den Werkzeughalter ein und sichern Sie diesen durch Anziehen der Werkzeughaltemutter (Abb. 17, Pos. 14).
- Montieren und sichern Sie die Schneidmesser.
- Stellen Sie die Geschwindigkeit und den Anschlag so ein, dass das geschnittene Material unterstützt wird und ein Ausgleich für das abgetragene Material erreicht wird.
- Schalten Sie das Gerät ein.
- Stellen Sie sicher, dass das Werkstück fest gegen den Anschlag gedrückt wird.
- Schieben Sie das Werkstück sanft von rechts nach links gegen die Drehrichtung des Werkzeugs.
- Halten Sie Ihre Vorlaufgeschwindigkeit konstant. Drücken Sie nicht zu schnell - das würde den Motor zu sehr verlangsamen.
- Ein zu schneller Vorschub des Werkstücks führt zu einer schlechten Schnittqualität. Es besteht auch die Gefahr, dass die Schneidmesser oder der Motor beschädigt werden.
- Ein zu langsamer Vorschub des Werkstücks führt zu verbrannten Stellen auf dem Werkstück.
- Bei sehr hartem Holz und wichtigen Schnitten kann es notwendig sein, in mehreren Schnitten schrittweise zu arbeiten, bis die gewünschte Tiefe erreicht ist.
- Die richtige Einzugsgeschwindigkeit hängt von der Größe des Fräsers, der Materialart des Werkstücks und der Schnitttiefe ab. Es wird empfohlen, zunächst mit einem Stück Altholz zu üben, um die richtige Einzugsgeschwindigkeit und die Abmessungen zu ermitteln.
- Schalten Sie das Gerät durch Drücken der roten Abdeckung aus.
- Die Maschine ist mit einem Überlastschalter (13) zum Schutz des Motors ausgestattet. Im Falle einer Überlastung schaltet sich das Gerät automatisch ab. Nach kurzer Zeit kann der Überlastschalter (13) wieder zurückgesetzt werden.

10. Reinigung, Wartung

Allgemeine Instandhaltungsmaßnahmen

- Wischen Sie Späne und Staub von Zeit zu Zeit mit einem Tuch von der Maschine. Um die Lebensdauer des Werkzeugs zu verlängern, ölen Sie die rotierenden Teile einmal monatlich.
- Der Motor darf nicht geölt werden.
- Verwenden Sie zur Reinigung des Kunststoffs keine ätzenden Produkte.

⚠	WARNUNG: Vor Reinigungs-, Einstell-, Wartungs- oder Reparaturarbeiten ist das Netzkabel vom Stromnetz zu trennen!

Reinigung

- Halten Sie alle Sicherheitseinrichtungen, Lüftungsöffnungen und das Motorgehäuse möglichst frei von Schmutz und Staub. Wischen Sie das Gerät mit einem sauberen Tuch ab oder blasen Sie es mit Druckluft bei niedrigem Druck aus.
- Wir empfehlen Ihnen, das Gerät nach jedem Gebrauch sofort zu reinigen.

- Reinigen Sie das Gerät regelmäßig mit einem feuchten Tuch und etwas Schmierseife. Verwenden Sie keine Reinigungs- oder Lösungsmittel; diese könnten die Kunststoffteile des Geräts angreifen. Achten Sie darauf, dass kein Wasser in das Gerät eindringen kann. Das Eindringen von Wasser in ein Elektrowerkzeug erhöht das Risiko eines Stromschlags.
- Der Sägemehlauswurf und/oder die Staubabsaugung sollten in regelmäßigen Abständen gereinigt werden.
- Spritzen Sie niemals Wasser auf die Maschine!

Schneidewerkzeug
Das Messer (21), der Riegel (22) und der Messerblock (23) müssen in regelmäßigen Abständen von Harz gereinigt werden. Reinigen Sie diese Komponenten mit einem geeigneten Harzentferner.

Informationen zum Dienst
Bitte beachten Sie, dass die folgenden Teile dieses Produkts einem normalen bzw. natürlichen Verschleiß unterliegen und daher auch als Verbrauchsmaterial verwendet werden müssen.
Verschleißteile:* Kohlebürsten, Hobelmesser
* Nicht unbedingt im Lieferumfang enthalten!

11. Lagerung

Lagern Sie das Gerät und das Zubehör außerhalb der Reichweite von Kindern an einem dunklen und trockenen Ort bei Temperaturen über dem Gefrierpunkt. Die ideale Lagertemperatur liegt zwischen 5 und 30 °C.
- Bewahren Sie das Elektrowerkzeug in seiner Originalverpackung auf.
- Decken Sie das Elektrowerkzeug ab, um es vor Staub und Feuchtigkeit zu schützen.
- Bewahren Sie die Betriebsanleitung zusammen mit dem Elektrowerkzeug auf.

12. Elektrischer Anschluss

⚠	WARNUNG: Stromschlag! Es besteht Verletzungsgefahr durch Stromschlag!

Defekte Kabel oder Stecker können einen Stromschlag verursachen. Vermeiden Sie Körperkontakt mit geerdeten Teilen, um sich vor elektrischen Schlägen zu schützen.

⚠ Der Betrieb ist nur mit einem Sicherheitsschalter gegen Streustrom erlaubt (RCD max. Streustrom von 30mA).
Stecken Sie den Stecker des Stromkabels in eine Steckdose mit geeigneter Form, Spannung und Frequenz, die den geltenden Vorschriften entspricht.
Ziehen Sie nicht am Servicekabel, um den Stecker aus der Steckdose zu ziehen.

Der Elektromotor ist in einem betriebsbereiten Zustand angeschlossen. Der Anschluss entspricht den einschlägigen VDE- und DIN-Vorschriften.
Der Netzanschluss am Arbeitsplatz des Kunden und das verwendete Verlängerungskabel müssen diesen Vorschriften entsprechen.

Wichtige Informationen
Im Falle einer Überlastung schaltet sich der Motor selbst ab. Nach einer Abkühlphase (Zeit variiert) kann der Motor wieder eingeschaltet werden.

Defekte elektrische Anschlussleitungen
Isolationsschäden treten häufig an elektrischen Anschlussleitungen auf.
Zu den Ursachen gehören:
- Druckstellen, die entstehen, wenn Anschlussleitungen durch Fenster oder Türspalten geführt werden.
- Falten, die durch unsachgemäße Befestigung der Anschlussleitungen entstehen.
- Schnitte, die durch das Kreuzen der Verbindungsleitung entstehen.
- Isolationsschäden, die durch das Herausreißen der Anschlussleitung aus der Steckdose entstehen.
- Risse aufgrund der Alterung der Isolierung.

Fehlerhafte elektrische Anschlussleitungen wie diese dürfen nicht verwendet werden und sind wegen der Isolationsschäden sehr gefährlich.
Prüfen Sie elektrische Anschlussleitungen regelmäßig auf Beschädigungen. Achten Sie darauf, dass die Anschlussleitung bei der Überprüfung nicht an das Stromnetz angeschlossen ist. Elektrische Anschlussleitungen müssen den einschlägigen VDE- und DIN-Vorschriften entsprechen. Verwenden Sie nur Anschlussleitungen mit dem Code H05VV-F.
Die Typenbezeichnung muss vorschriftsmäßig auf der Anschlussleitung aufgedruckt sein.

AC-Motor
- Die Versorgungsspannung muss 230 Volt ~ / 50 Hz betragen.
- Verlängerungsleitungen bis zu einer Länge von 25 m müssen einen Querschnitt von 1,5 mm² haben, > 25 m Länge / 2,5 mm². Anschlüsse und Reparaturen an elektrischen Geräten dürfen nur von einer Elektrofachkraft durchgeführt werden.

Bitte geben Sie die folgenden Informationen an, wenn Sie Fragen haben:
- Art des Stroms
- Angaben auf dem Typenschild der Maschine
- Angaben auf dem Hauptetikett

13. Fehlerbehebung

Die Ermittlung der Ursachen für diese Störungen und ihre Beseitigung erfordern stets erhöhte Aufmerksamkeit und Vorsicht. Ziehen Sie den Netzstecker!

Im Folgenden sind einige der häufigsten Störungen und ihre Ursachen aufgeführt. Wenn Sie Störungen und Fehler an der Maschine nicht beheben können, wenden Sie sich bitte an Ihren Händler.

Störung	Wahrscheinliche Ursache	Hilfe
Gerät lässt sich nicht einschalten	Keine Netzspannung verfügbar. Kohlebürstenleiter verschlissen.	Steuerung Spannungsversorgung Bringen Sie die Maschine in das Servicezentrum
Maschine schaltet während des Leerlaufs selbständig ab	Stromausfall	Steuerung Netz-seitige Vorabsicherung Die Maschine läuft durch den eingebauten Unterspannungsschutz nicht automatisch wieder an und muss nach Spannungsrückkehr erneut eingeschaltet werden.
Maschine bleibt während der Arbeit im Stillstand	Ansprechen des Überlastungsschutzes wegen	Vor dem Weiterarbeiten Messgeräte austauschen

	stumpfer Messgeräte oder zu großer Vorschubbewegung und/oder Spandicke	und/oder Abkühlung des Motors abwarten.
Anzahl der Umdrehungen fällt während der Behandlung	Annahme zu großer Splitter Zu große Vorschubbewegung Fräser stumpf	Reduzieren Sie die Splitterannahme Vorschubgeschwindigkeit reduzieren Fräser austauschen
Unvorsichtiges Fräsbild	Fräser stumpf Ungleichmäßige Vorschubbewegung	Fräser austauschen Arbeiten mit konstantem Druck und reduzierter Vorschubbewegung
Splitterauswurf verstopft (ohne Absaugung)	Annahme zu großer Splitter Fräser stumpf Zu nasses Holz	Reduzieren Sie die Splitterannahme Fräser austauschen

This User Manual has been translated for your convenience using machine translation. Reasonable efforts have been made to provide an accurate translation; however, no automated translation is perfect nor is it intended to replace human translators. The official User Manual is the English version. Any discrepancies or differences created in the translation are not binding and have no legal effect for compliance or enforcement purposes. If any questions arise related to the accuracy of the information contained in the User Manual, please refer to the English version of those contents which is the official version.

Technical data

Parameter description	Parameter value
Product name	Table milling machine
Model	MSW-WOBD-1500Y
Rated voltage [V~] / frequency [Hz]	230 / 50
Rated power [W]	1500
Rated speed [rpm]	11500-24000
Spindle [mm]	0-40
Table dimensions [mm]	610 x 360
Dimensions (width x depth x height) [mm]	1030 x 360 x 310
Weight [kg]	20.6

1. General description

The user manual is designed to assist in the safe and trouble-free use of the device. The product is designed and manufactured in accordance with strict technical guidelines, using state-of-the-art technologies and components. Additionally, it is produced in compliance with the most stringent quality standards.

DO NOT USE THE DEVICE UNLESS YOU HAVE THOROUGHLY READ AND UNDERSTOOD THIS USER MANUAL.

To increase the product life of the device and to ensure trouble-free operation, use it in accordance with this user manual and regularly perform maintenance tasks. The technical data and specifications in this user manual are up to date. The manufacturer reserves the right to make changes associated with quality improvement. The device is designed to reduce noise emission risks to a minimum, taking into account technological progress and noise reduction opportunities.

Legend

The product satisfies the relevant safety standards.

Read instructions before use.

The product must be recycled.

WARNING! or **CAUTION!** or **REMEMBER!** Applicable to the given situation. (general warning sign)

Use ear protection. Exposure to loud noise may result in hearing loss.

Wear protective goggles.

Wear a dust mask (respiratory tract protection).

Wear protective gloves.

ATTENTION! Electric shock warning!

ATTENTION! Loud noise warning!

ATTENTION! Rotating parts, entanglement hazard!

Only use indoors.

ATTENTION! Sharp, moving machine parts! Danger of cutting or amputating fingers/ limbs.

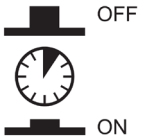

Overload switch

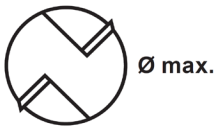

Max. cutter block diameter

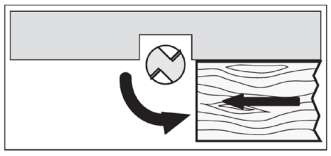

Observe the insertion direction!

PLEASE NOTE! Drawings in this manual are for illustration purposes only and in some details may differ from the actual product.

2. Usage safety

ATTENTION! Read all safety warnings and all instructions. Failure to follow the warnings and instructions may result in electric shock, fire and/or serious injury or even death.

The terms "device" or "product" are used in the warnings and instructions to refer to:
Table milling machine

2.1. Electrical safety

a) The plug must fit the socket. Do not modify the plug in any way. Using original plugs and matching sockets reduces the risk of electric shock.
b) Avoid touching earthed elements such as pipes, heaters, boilers and refrigerators. There is an increased risk of electric shock if the earthed device is exposed to rain, comes into direct contact with a wet surface or is operating in a damp environment. Water getting into the device increases the risk of damage to the device and of electric shock.
c) Do not touch the device with wet or damp hands.
d) Use the cable only for its designated use. Never use it to carry the device or to pull the plug out of a socket. Keep the cable away from heat sources, oil, sharp edges or moving parts. Damaged or tangled cables increase the risk of electric shock.
e) Do not use the device if the power cord is damaged or shows obvious signs of wear. A damaged power cord should be replaced by a qualified electrician or the manufacturer‘s service centre.
f) To avoid electric shock, do not immerse the cord, plug or device in water or other liquids. Do not use the device on wet surfaces.
g) Do not use in very humid environments or in the direct vicinity of water tanks.
h) Prevent the device from getting wet. Risk of electric shock!
i) Before the first use, please check whether the main voltage type and current comply with the indicated data on the type plate.

2.2. Safety in the workplace

a) Make sure the workplace is clean and well lit. A messy or poorly lit workplace may lead to accidents. Try to think ahead, observe what is going on and use common sense when working with the device.
b) Do not use the device in a potentially explosive environment, for example in the presence of flammable liquids, gases or dust. The device generates sparks which may ignite dust or fumes.
c) If you discover damage or irregular operation, immediately switch the device off and report it to a supervisor without delay.
d) If there are any doubts as to the correct operation of the device, contact the manufacturer's support service.
e) Only the manufacturer's service point may repair the device. Do not attempt any repairs independently!
f) In case of fire, use a powder or carbon dioxide (CO_2) fire extinguisher (one intended for use on live electrical devices) to put it out.
g) Children or unauthorised persons are forbidden to enter a work station. A distraction may result in loss of control over the device.
h) Use the device in a well-ventilated space.
i) The device produces dust and debris during operation. It is important to protect bystanders from their harmful effects.
j) Regularly inspect the condition of the safety labels. If the labels are illegible, they must be replaced.
k) Please keep this manual available for future reference. If this device is passed on to a third party, the manual must be passed on with it.
l) Keep packaging elements and small assembly parts in a place not available to children.
m) Keep the device away from children and animals.
n) If this device is used together with another equipment, the remaining instructions for use shall also be followed.

Remember! When using the device, protect children and other bystanders.

2.3. Personal safety

a) Do not use the device when tired, ill or under the influence of alcohol, narcotics or medication which can significantly impair the ability to operate the device.
b) The machine may be operated by physically fit persons who are able to handle the machine, are properly trained, who have reviewed this operating manual and have received training in occupational health and safety.
c) The machine is not designed to be handled by persons (including children) with limited mental and sensory functions or persons lacking relevant experience and/ or knowledge unless they are supervised by a person responsible for their safety or they have received instruction on how to operate the machine.
d) When working with the device, use common sense and stay alert. Temporary loss of concentration while using the device may lead to serious injuries.
e) Use personal protective equipment as required for working with the device, specified in section 1 “Legend”. The use of correct and approved personal protective equipment reduces the risk of injury.
f) To prevent the device from accidentally switching on, make sure the switch is on the OFF position before connecting to a power source.
g) Do not overestimate your abilities. When using the device, keep your balance and remain stable at all times. This will ensure better control over the device in unexpected situations.
h) Do not wear loose clothing or jewellery. Keep hair, clothes and gloves away from moving parts. Loose clothing, jewellery or long hair may get caught in moving parts.
i) If suction is to be connected to the device, check all connections and make sure they are tight. Using a dedusting system may reduce the risks associated with dust.
j) Remove all adjusting tools or spanners before turning the device on. A tool or spanner left in the revolving part of the device may cause injury.
k) Use eye, ear and respiratory protection.
l) The device is not a toy. Children must be supervised to ensure that they do not play with the device.
m) Do not put your hands or other items inside the device while it is in use!

2.4. Safe device use

a) Do not overload the device. Use the appropriate tools for the given task. A correctly-selected device will perform the task for which it was designed better and in a safer manner.
b) Do not use the device if the "ON/OFF" switch does not function properly (does not switch the device on and off). Devices which cannot be switched on and off using the ON/OFF switch are hazardous, should not be operated and must be repaired.
c) Disconnect the device from the power supply before commencement of adjustment, cleaning and maintenance. Such a preventive measure reduces the risk of accidental activation.
d) When not in use, store in a safe place, away from children and people not familiar with the device who have not read the user manual. The device may pose a hazard in the hands of inexperienced users.
e) Keep the device in perfect technical condition. Before each use check for general damage, especially check moving components for cracked parts or elements, and for any other conditions which may impact the safe operation of the device. If damage is discovered, hand over the device for repair before use.
f) Keep the device out of the reach of children.
g) Device repair or maintenance should be carried out by qualified persons, only using original spare parts. This will ensure safe use.
h) To ensure the operational integrity of the device, do not remove factory-fitted guards and do not loosen any screws.
i) When transporting and handling the device between the warehouse and the destination, observe the occupational health and safety principles for manual transport operations which apply in the country where the device will be used.
j) Avoid situations where the device stops working during use due to excessive loading. This may result in overheating of the drive elements and damage to the device.
k) Do not touch articulated parts or accessories unless the device has been disconnected from the power source.
l) Do not move, adjust or rotate the device in the course of work.

m) Do not leave this appliance unattended while it is in use.
n) Clean the device regularly to prevent stubborn grime from accumulating.
o) Do not work on two workpieces at the same time.
p) Do not touch any moving parts or accessories unless the device has been disconnected from the compressed air supply.
q) Do not cover the air intake and outlet.
r) The device is not a toy. Cleaning and maintenance may not be carried out by children without supervision by an adult person.
s) It is forbidden to interfere with the structure of the device in order to change its parameters or construction.
t) Keep the device away from sources of fire and heat.
u) Do not cover the ventilation openings!
v) NOTE: During operation, some elements of the device become very hot – scalding hazard!
w) Do not touch the moving cutting elements. Danger of cutting or amputating fingers/limbs

ATTENTION! Despite the safe design of the device and its protective features, and despite the use of additional elements protecting the operator, there is still a slight risk of accident or injury when using the device. Stay alert and use common sense when using the device.

3. Use guidelines

The router is ideal for machining wood and plastic and also for cutting out knots, cutting grooves, removing recesses, copying curves and logos, etc. The router must not be used for machining metal, stone, etc.

The equipment is to be used only for its prescribed purpose. Any other use is deemed to be a case of misuse. The user / operator and not the manufacturer will be liable for any damage or injuries of any kind caused as a result of this.

Please note that our equipment has not been designed for use in commercial, trade or industrial applications. Our warranty will be voided if the machine is used in commercial, trade or industrial businesses or for equivalent purposes.

Attention: The use of an accessory or an attachment not recommended in these operating instructions can lead to bodily injuries.

This product may be used only for the intended purpose. Any application not described in these operating instructions is regarded as inappropriate use. The operator, and not the manufacturer, is responsible for all damage or injuries as a result of inappropriate application.

• Support long work pieces correctly.

• Keep the table openings as small as possible regarding the size of the cutting tool by use of the correct table rings.

• Additional aids, like horizontal pressure means, are to be used for working on narrow work pieces.

• Do not stand the machine in rain.

4. Package contents

• Open the packaging and remove the device carefully.
• Remove the packaging material as well as the packaging and transport bracing (if available).
• Check that the delivery is complete.
• Check the device and accessory parts for transport damage.

• If possible, store the packaging until the warranty period has expired.

ATTENTION!
The device and packaging materials are not toys! Children must not be allowed to play with plastic bags, film and small parts!
There is a risk of swallowing and suffocation!

• Plastic protective cover (1x)
• straight pin (1x)
• lock block (2x)
• bolt M6x35 (6x)
• locking knob, small (4x)
• big flat washer D6 (8x)
• T-type support assy (2x)
• locking knob, Large (2x)
• U-type fastener assy (2x)
• Long platen assy (1x)
• Small platen assy (1x)
• Long platen support pedestal (1x)
• hex bolt M6x45 (2x)
• big flat washer (4x)
• Nut M6 (2x)
• wing nut M6 (2x)
• bolt M6x35 (2x)
• dust port (1x)
• miter guage assy (1x)
• work table cover (1x)
• Extension table Ⅰ (1x)
• Extension table Ⅱ (1x)
• bolt M5x12 (6x)
• bolt M5X15 (8x)
• flat washer (14x)
• Slide block (2x)
• striker plate (2x)
• Large wrench (1x)
• Small wrench (1x)
• Hex wrench S=5 (1x)
• Hex wrench S=4 (1x)
• Hand wheel (1x)
• Cap nut M8 (1x)
• Chuck 1/2” (1x)
• Chuck 1/4” (1x)
• Long platen support pedestal (1x)
• Philips screw+flat washer+spring washer M5x12 (2x)

5. Device description

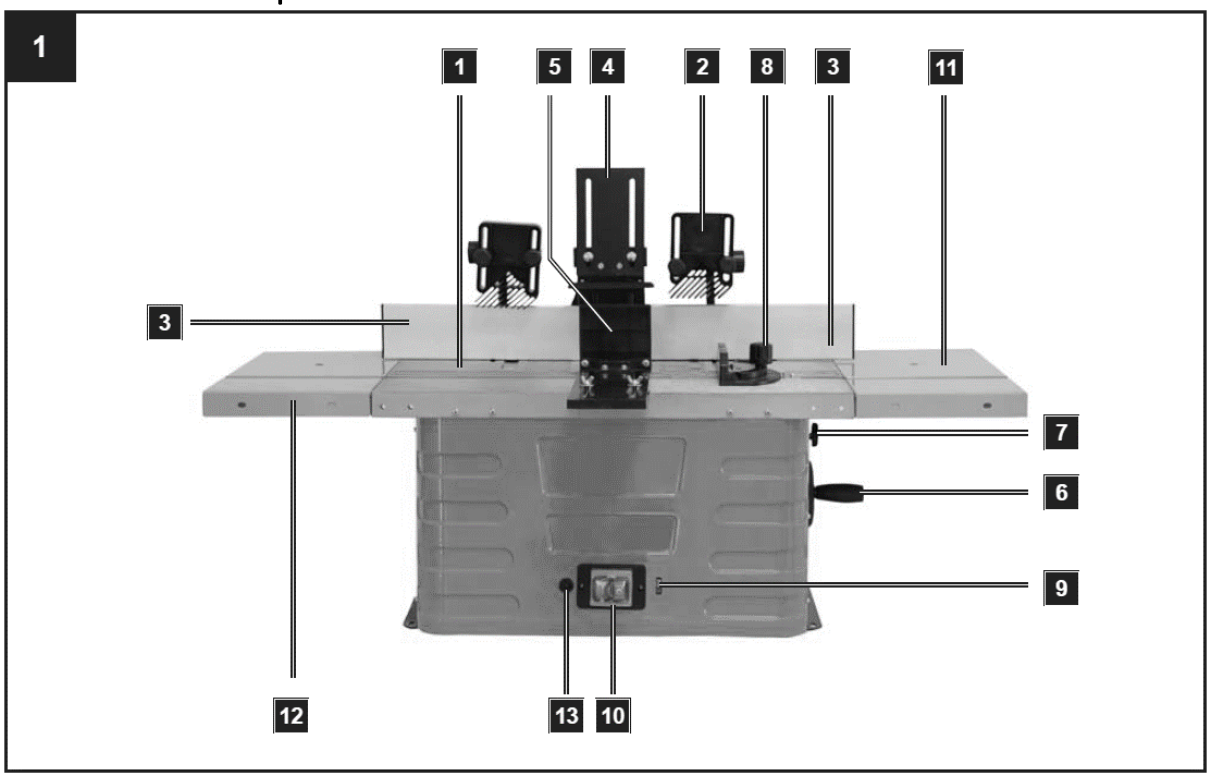

1 - Working table

2 - Milling notice
3 - Stop bar
4 - Upper pressure bar
5 - Lateral pressure bar
6 - Height adjustment
7 - Clamping screw
8 - Cross-cutting jig
9 - Speed adjustment
10 - Circuit breaker
11 - Right side table extension
12 - Left side table extension
13 - Overload switch

6. Assembly

Attention: Before doing any setting or maintenance work pull the power supply plug.

Fixing the machine

When using the machine it is recommended to fasten it to a work bench by means of the four holes

1) Holes must be drilled in the assembly surface, considering the spacing of the two fixing holes in the base.
2) Each leg must be tightened with bolts (not supplied).
3) The bolts must be sufficiently long: Take into account the thickness of the working surface onto which the machine has to be fastened.
4) Use the washers and screw the working surface on with the nuts.
5) The working surface must be sufficiently large in order to prevent tilting of the unit during working.

Attention: Before starting work, check the solidity of the working surface.

Moulding fence components:

A.1 - Base holder
A.2 - Bracket
B - Mounting bracket
C - Fence 2x
D - Pressure bar
E - Extraction connection piece

Attachment parts for moulding fence

5 Plastic cap nuts M6
5 Washers 6mm
5 Carriage bolts M6 x 25

Table attachment

1 Carriage bolt M6 x 20
1 Carriage bolt M6 x 40

2 Plastic cap nuts M6
2 Washers 6mm

Mounting the moulding fence, Fig. 2–5
The moulding fence has been shipped in the carton box disassembled. Before starting work, it must be assembled and fitted onto the working table.

Step 1: Assembly of part A and B
Push the mounting (B) onto the base holder (A. 1) in the groove provided (see Fig. 4). Now insert a carriage bolt M6 x 25 into the hole and screw on a plastic cap nut with a washer.

Step 2: Fitting the stop bars C
Insert two carriage bolts into the attachment holes and screw them on finger tight with a washer and a plastic cap nut. Then, with the groove, push the fence onto the carriage bolt caps. Now tighten both plastic cap nuts. Carry out the same process on the other side of the fence. Make sure you attach the fences (C) in the correct direction. Check that the fences (C) and the base holder and bracket (A. 1 + A. 2) are at the same height.

Step 3: Fitting pressure part D
Attach the pressure bar (D) to the fence with 2 carriage bolts, 2 washers and 2 plastic cap nuts.

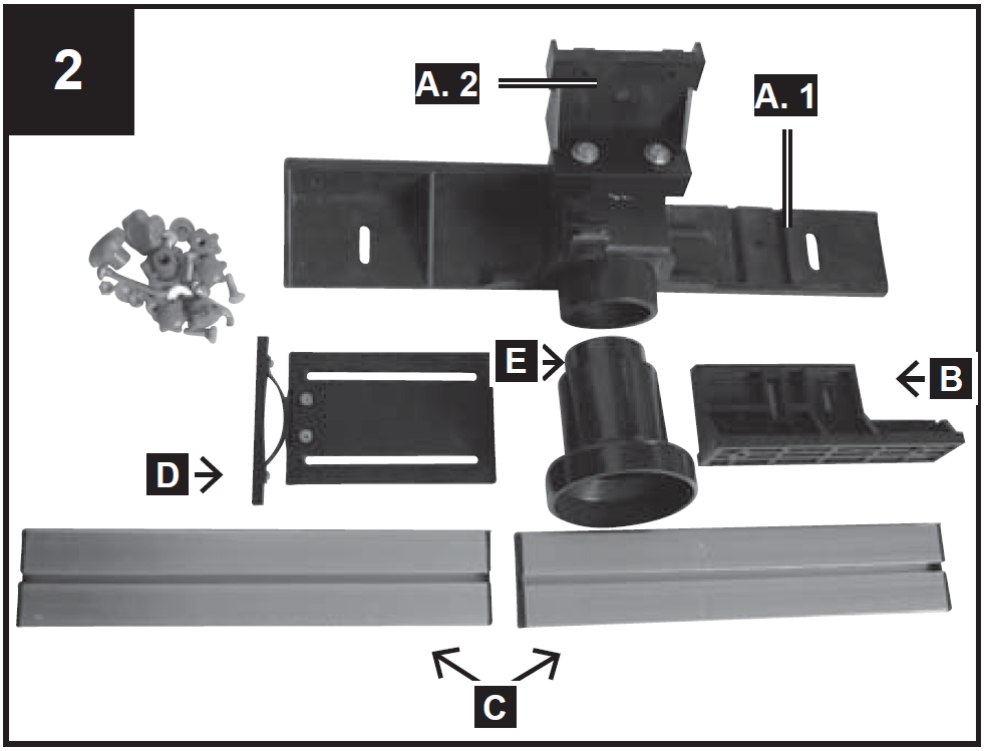

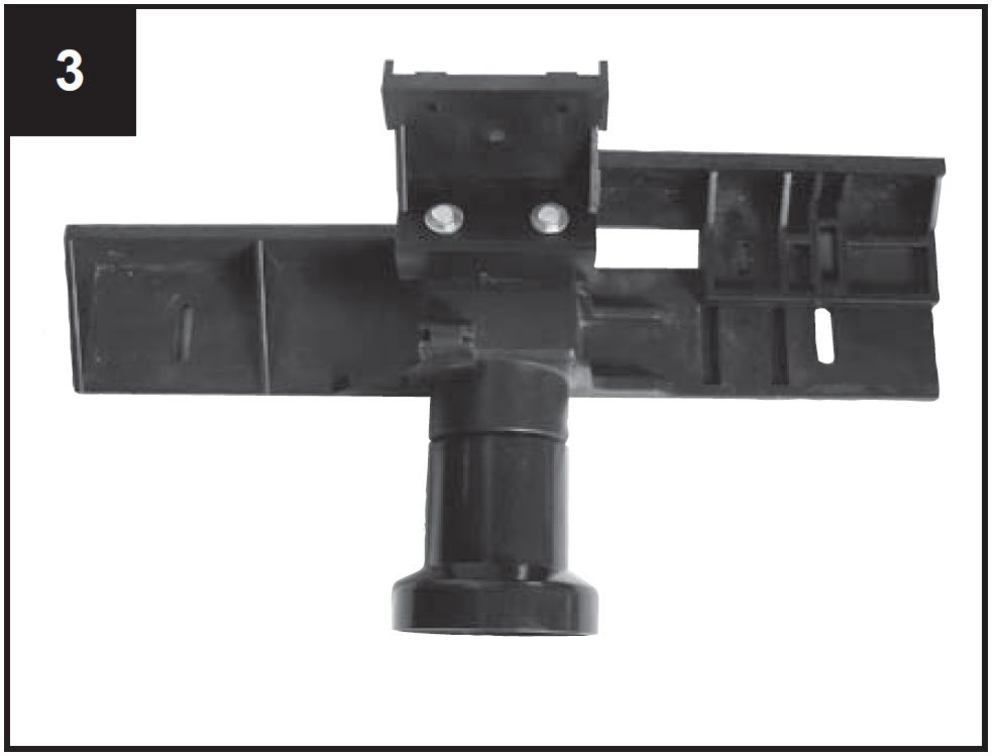
3

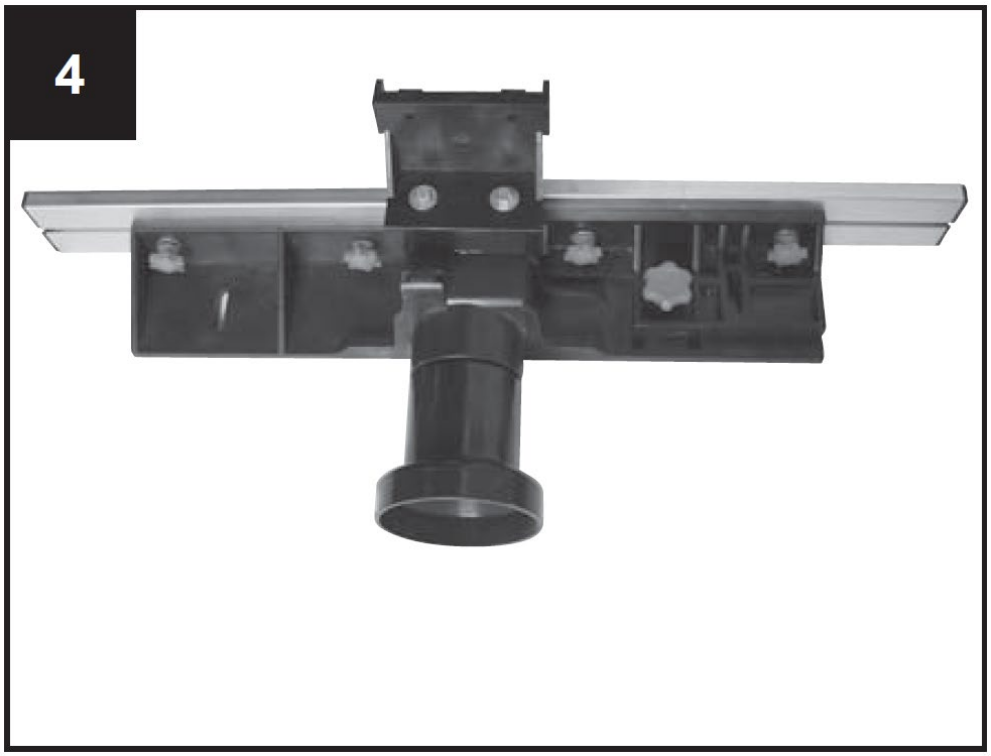
4

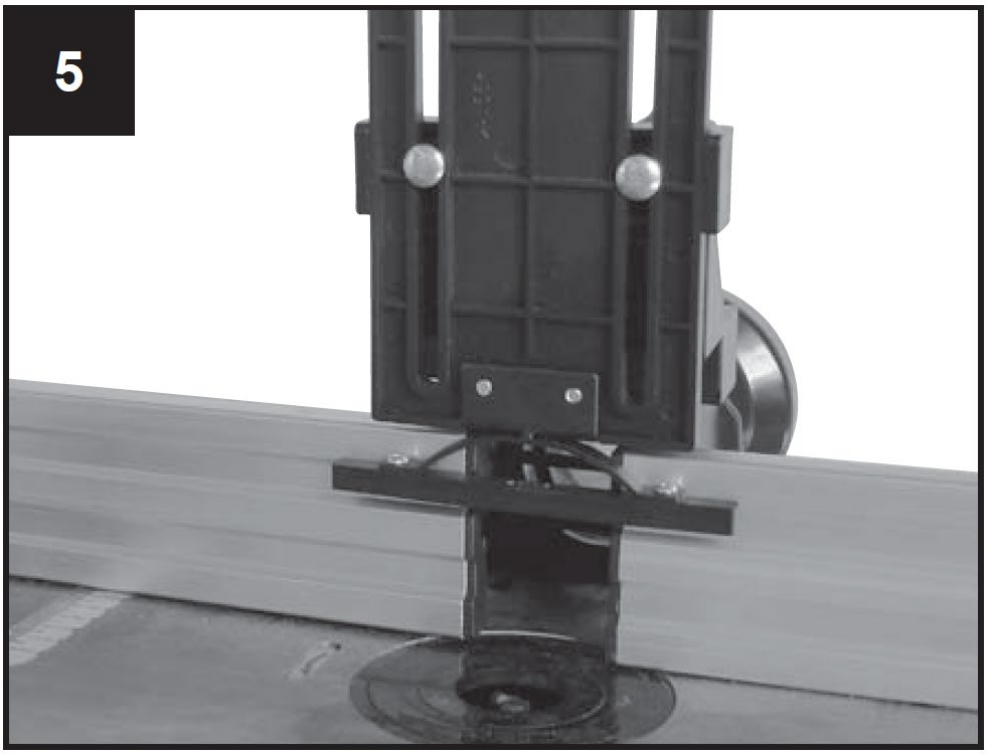

Fixings for pressure device, Fig. 6.1 + 6.2
F - Pressure frame 2x
G - Square mounting plate 2x
H - Square bolt 2x
I - Clamp for square bolt 2x

Assembling the pressure device:
Insert the 2 square bolts (H) in the 2 square tubes provided and secure them with the 2 Allen screws. Attach the 2 clamps (I) on the 2 square bolts (H) using the 2 plastic cap screws. Then push the 2 square mounting plates (G) through the 2 openings of the 2 clamps (I). Finally, attach the pressure frames (F) to the square mounting plates using the 4 carriage bolts, the 4 washers and the 4 plastic nuts.

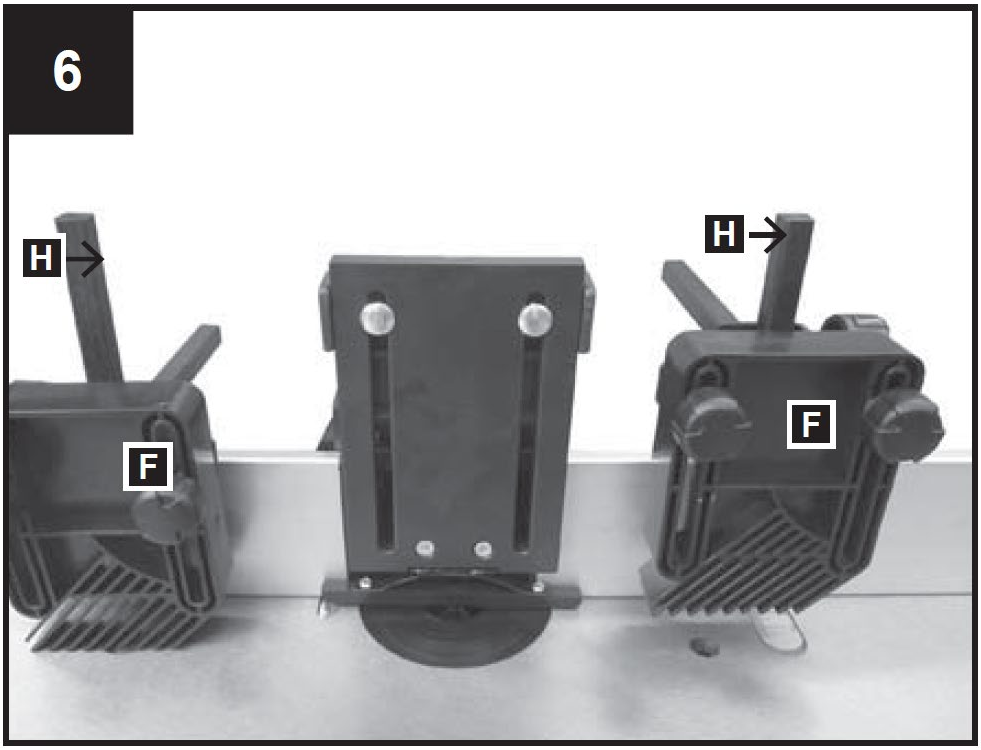

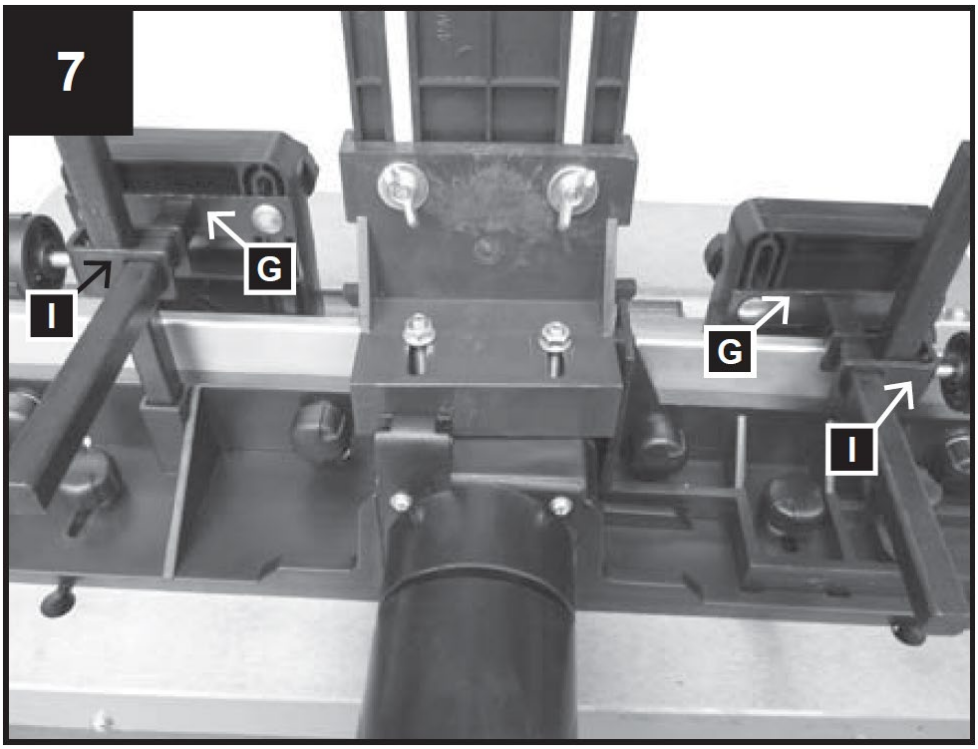

Fitting the moulding fence onto the working table, Fig. 8–11
The installation of the shaping stop collar is done as follows:
Fix the 2 plastic cap screws to the grooves in the moulding fence using the washers (Fig. 9).
Put the tops of the plastic cap screws through the opening in the table grooves (Fig. 10).
Position the moulding fence as required and tighten the plastic cap nuts (Fig. 11).

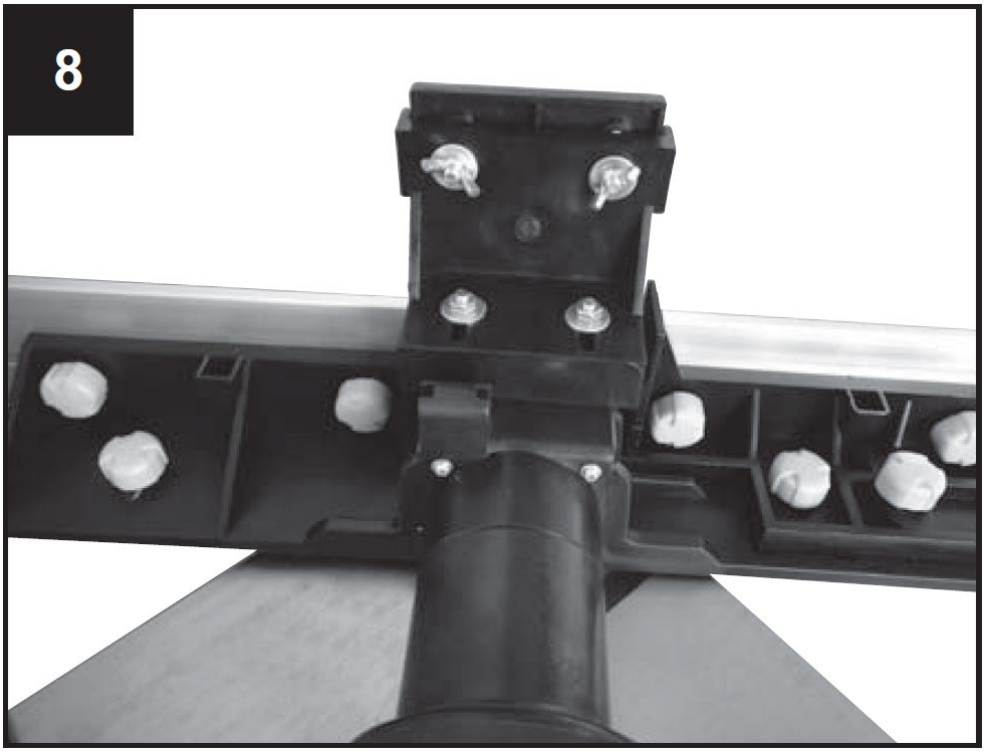
8

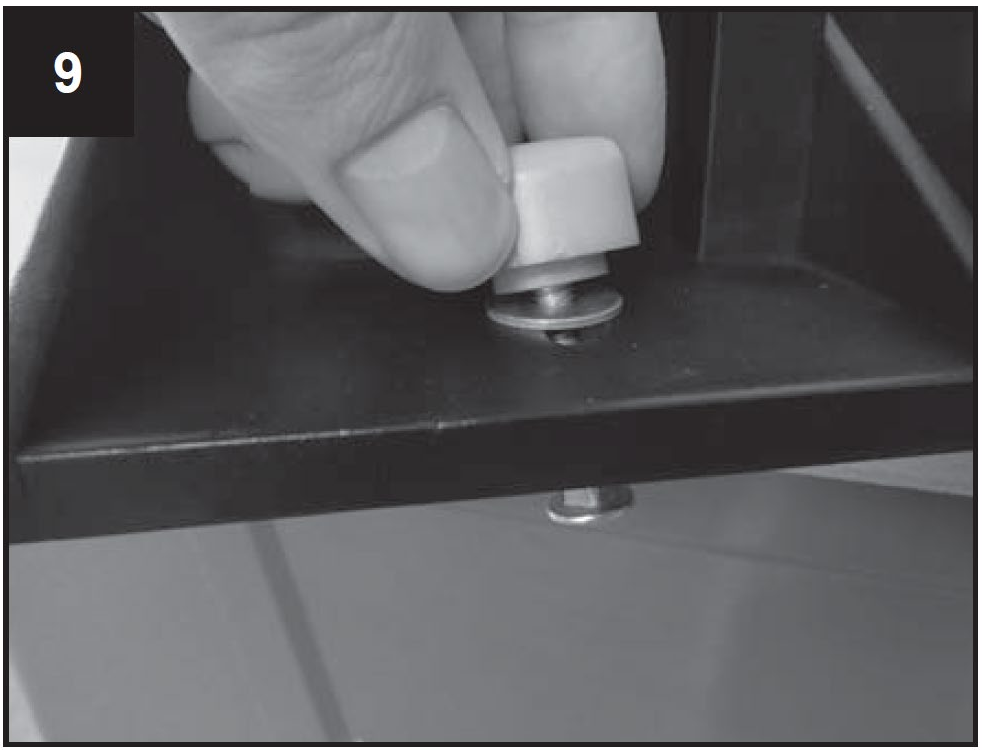
9

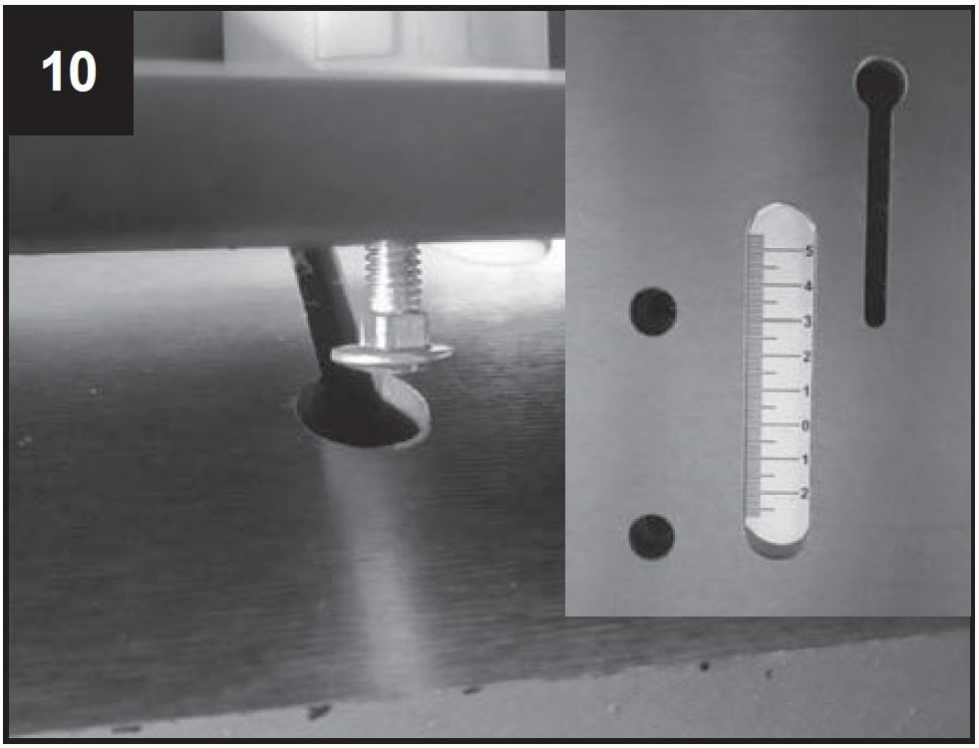

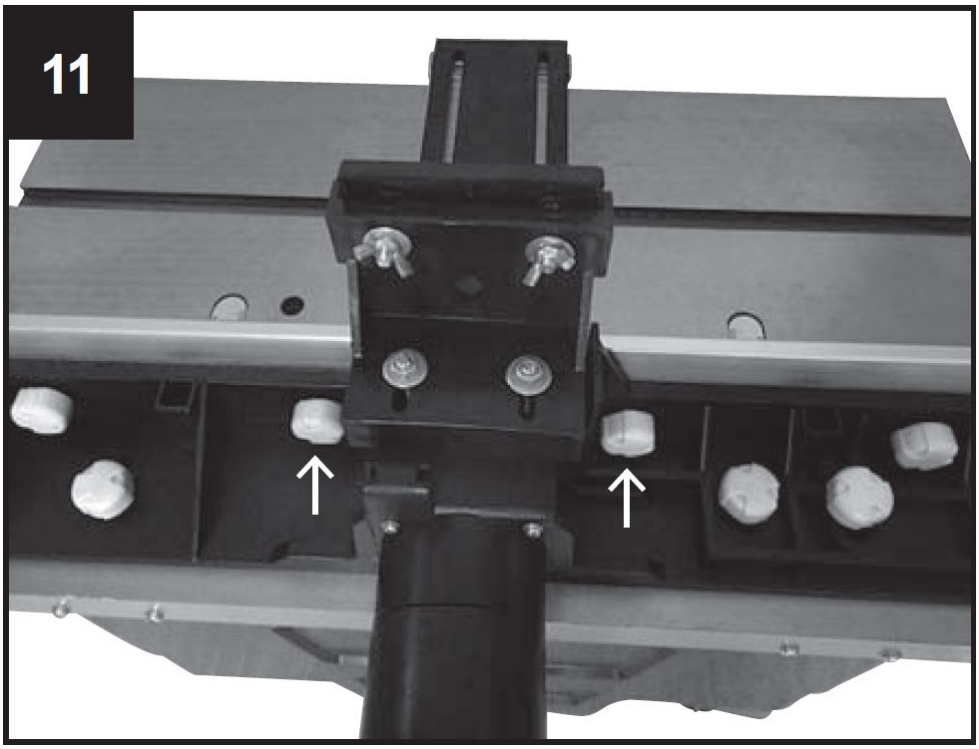

Kickback safety fence components
1 Kickback safety fence
1 Mounting bracket

Attachment parts for kickback safety fence
2 Recessed head screws M5 x 10
2 Washers 5mm
2 Circlips 5mm

2 Carriage bolts M6 x 25
2 Washers 6mm
2 Wing nuts M6

Fitting the return kick safety fence
• Locate the two holes at the centre of the machine front.
• Then align the mounting bracket to the two holes (Fig. 12).
• Insert the two bolts and their washers into the holes, then tighten them firmly with a four-way socket wrench.
• After that, install the fence in such a way that it can slide and be adjusted to the thickness of the work piece.
• After setting, fix it with the help of the two bolts (Fig. 13).

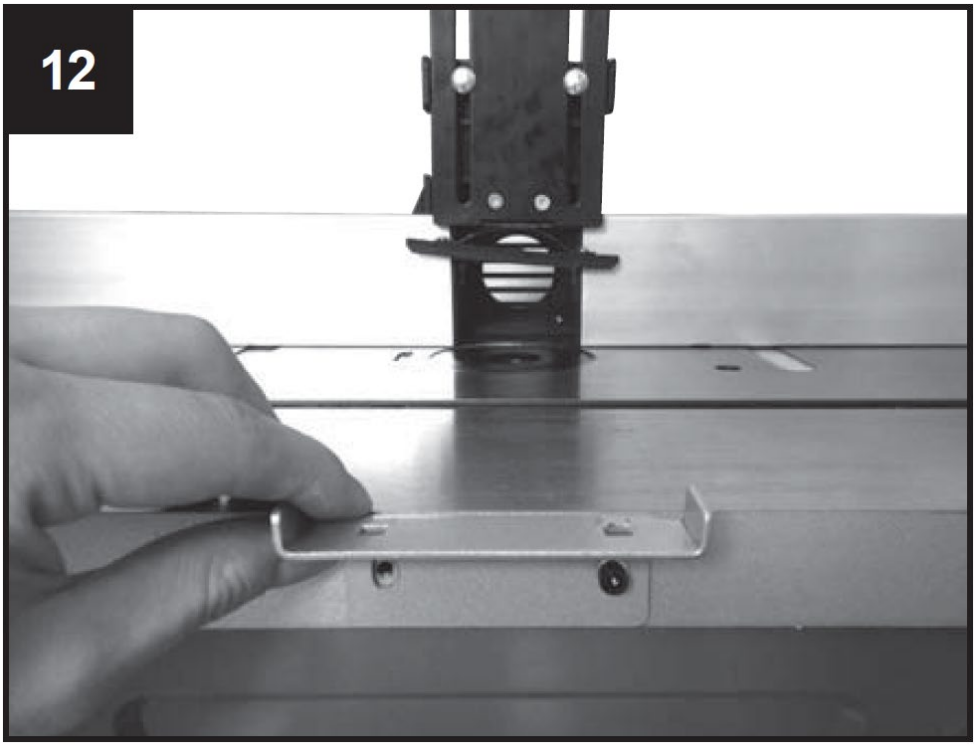

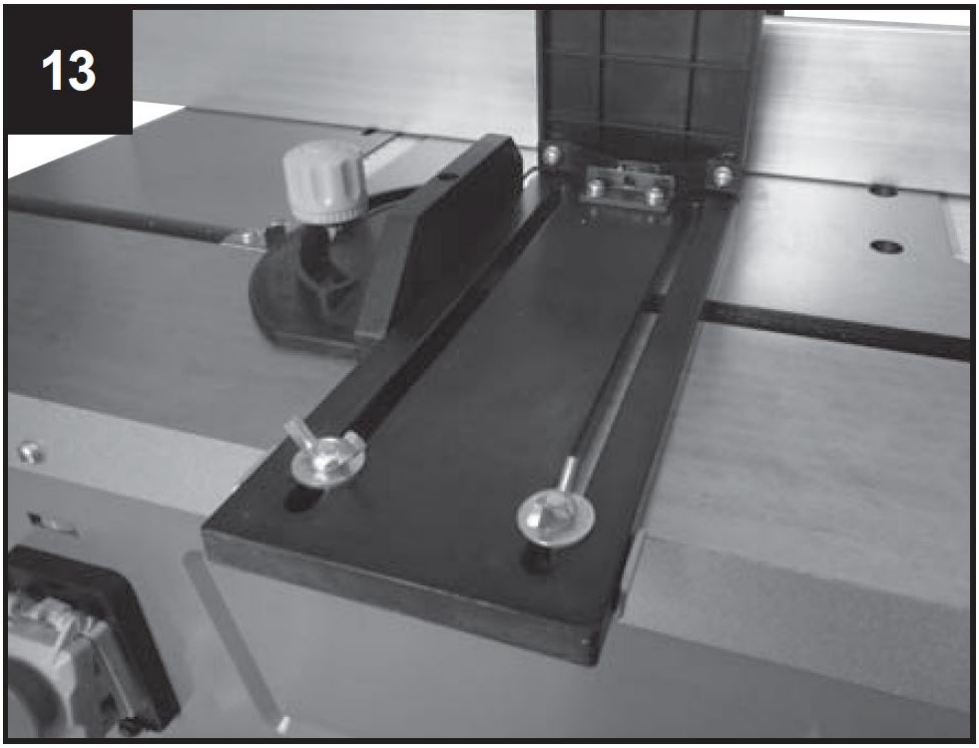

Fitting the working depth
For setting or reducing the spindle height, turn the handle (serves for height-adjustment of the cutting knives) in order to reduce or increase the height, as required.
Secure the setting by tightening the clamping screw (7).
For your safety, with most jobs it is urgently recommended to use the cutter head with the smallest height in relation to the table top.

Attachment parts for table extension:
8 Allen screws M5 x 20
6 Allen screws M5 x 12
8 Washers 5mm, small
6 Washers 5mm, large
8 Hexagonal nuts M5
14 Circlips 5mm

Fitting the table width extensions
The table width extensions enlarge the table surface, thus allowing the handling of larger work pieces and the execution of special moulding jobs.
Attach the extension table on both sides with 4 Allen screws M5 x 20, 4 washers, 4 circlips and 4 hexagonal nuts M5 each and on the face of the table with 3 Allen screws M5 x 20, 3 washers and 3 circlips each. Align the table and tighten all screws.

Connection of a dust extractor unit to your spindle moulder
The connection facility for an external dust extractor unit or system for the elimination of dust and chips (not supplied) is provided.
Slide the suction hose of the dust extractor unit onto the suction connection piece at the rear of the moulding fence. For hoses with a dia. of 100 mm, a conical adapter is found in the packing.

7. Putting into operation

Attention: The spindle moulder has an axle that is placed in a vertical manner onto the horizontal table. The axle serves for the acceptance of the moulding tools, discs and formed cutters. The spindle moulder is used for producing friezes, simple or manifold recesses, grooves, rebates, profiles and counter profiles on straight surfaces, etc.

With the spindle moulder, in no way cutter heads of a larger diameter than 50 mm must be used. If larger diameters are required, we recommend working at several steps and the repeated adjusting with the use of the height setting knob, or the step by step setting of the fence.

1. Installing and changing the clamping sleeves for top spindle moulders (Fig. 16, 13)

• Before changing the clamping sleeves, pull the power supply plug of your machine. Select the clamping sleeve matching the diameter of your cutter head.
• Remove the reducing piece from the table opening, Fig. 14.
• Lock the spindle with the button at the bottom of the spindle, Fig. 16.
• Release the safety nut of the clamping sleeve using the key supplied, Fig. 15.
• Insert the clamping sleeve in the nut, or remove it.
• Firmly tighten the nut in the clamp while keeping the spindle locked. Before every use of the machine make sure that the cutting tool is firmly clamped at the end of the spindle.
• Set the reducing piece for the opening back to its original position.
• Adjust the fence, as required, by means of the scale on the table.
• Connect the dust extractor unit. It is highly recommended to connect a dust extractor unit (or system) in order to keep the opening free from chips, to cool the motor, and to facilitate the work piece feed.
• Reconnect the machine to the power supply.

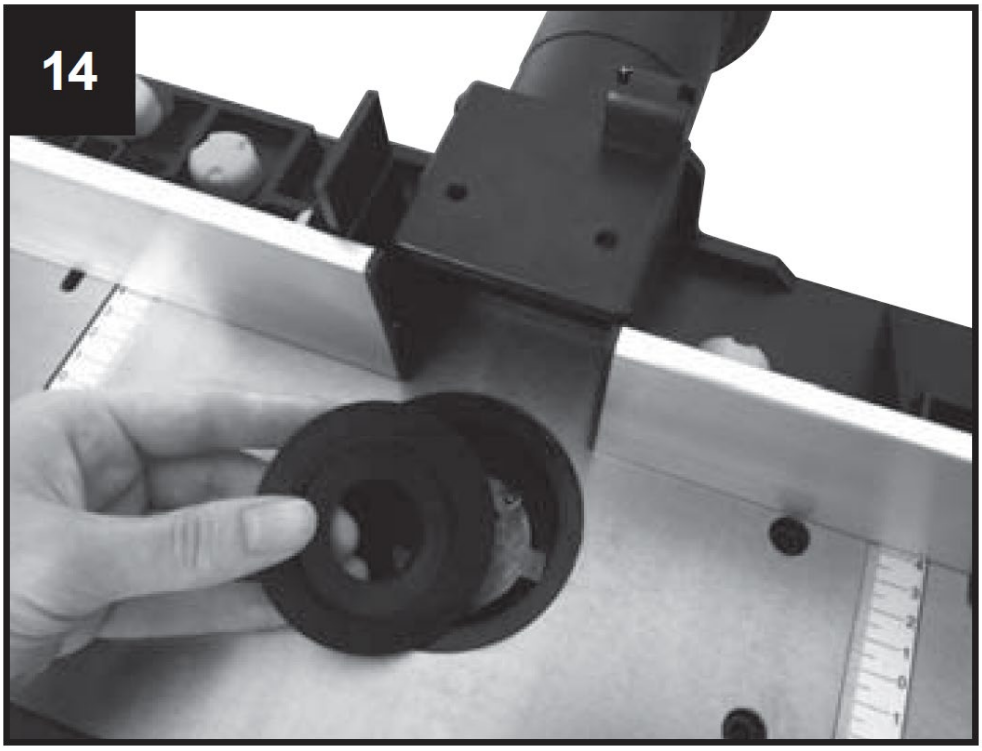

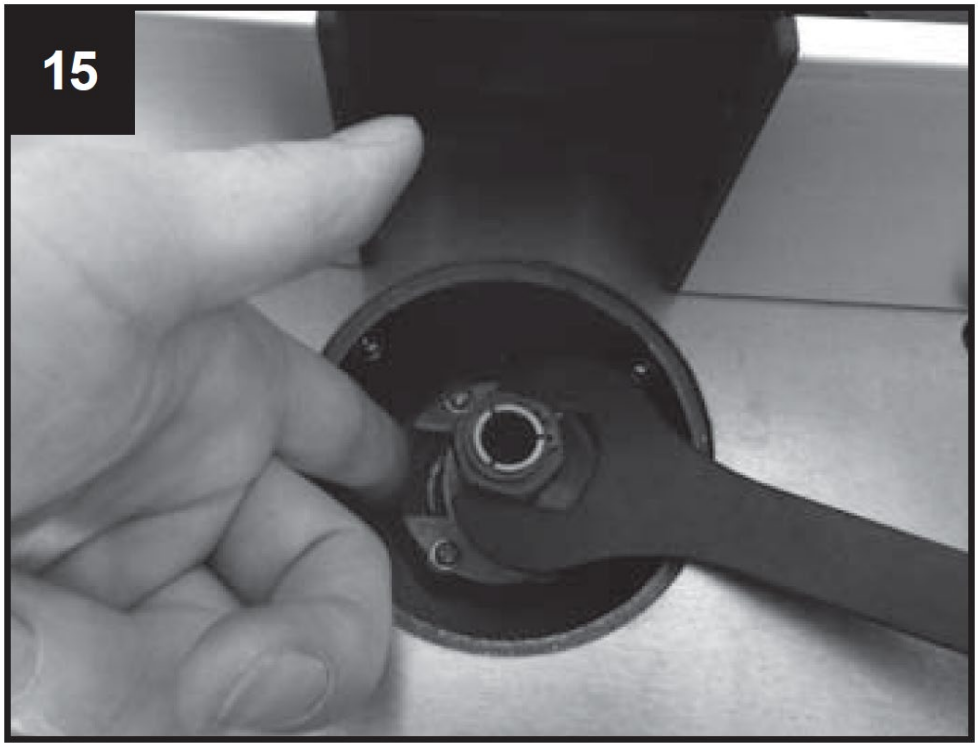

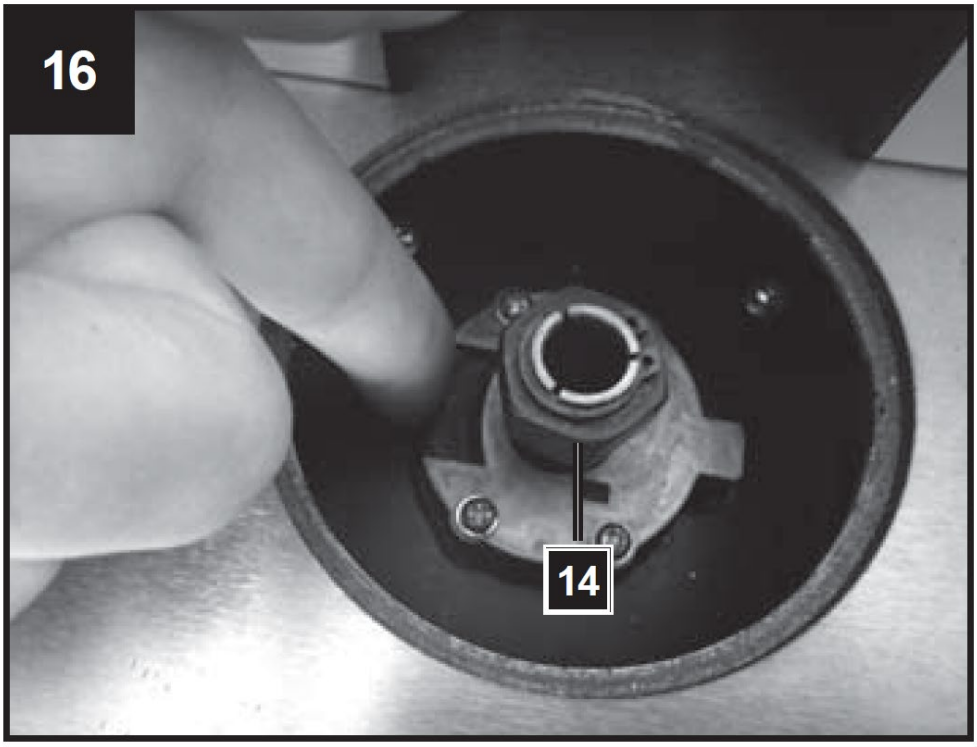

2. Setting the moulding fence

The use of the fence is a must. Every job must be looked at separately. At every new use you must make sure that the guards are correctly installed and adjusted. For every new use, each pressure piece on the fence must be newly set.

Make sure that all the bolts are firmly tightened before you start moulding.

3. Use of the table rings

The table rings must be used in order to reduce the spacing between table and spindle to a minimum. Before switching on the machine systematically check the table rings supplied for their correct seat.

Check whether you have chosen the correct ring for the corresponding cutting tool and its installation height, in order to reduce the risk of work piece tilting at passing the opening. The reduction piece (table ring) must enclose the cutter head as far as possible.

8. Adjustments

Adjust the number of revolutions Fig. 17, 20

The speed adjustment of the machine has 6 stages.

• Determine the optimal number of revolutions by a sample cut in a piece of waste material.

Note: The use of the correct number of revolutions increases the life-span of the drill. It, also, affects the worked surface of the work piece.

Adjust the rabbet, Fig. 18, 19

• The rabbet is to be stopped to the size of the work piece and the milling tool.

• Loosen the 2 plastic cap screws (b) on the back of the fence.

Set the stops and pressure devices such that they ensure the safe guidance of the workpiece at the input and output section of the machine.

• Push the rabbet to the rear or forward of the desired position. Use scale (c) on the table in order to determine the distance and take note of the drill centre.

• Re-tighten the 2 plastic cap screws (Fig. 19, b) on the back to keep the fence in this position.

Adjust the rabbet for error, Fig. 18, 19

• Error from wood is the material from wood left from the drill exiting, more thinly than the material, on the right side.

• The left fence must be adjusted to the thinner material. It supports the material and ensures a more exact cut. To do this, loosen the plastic cap screws, push the fence to the front and tighten it.

17

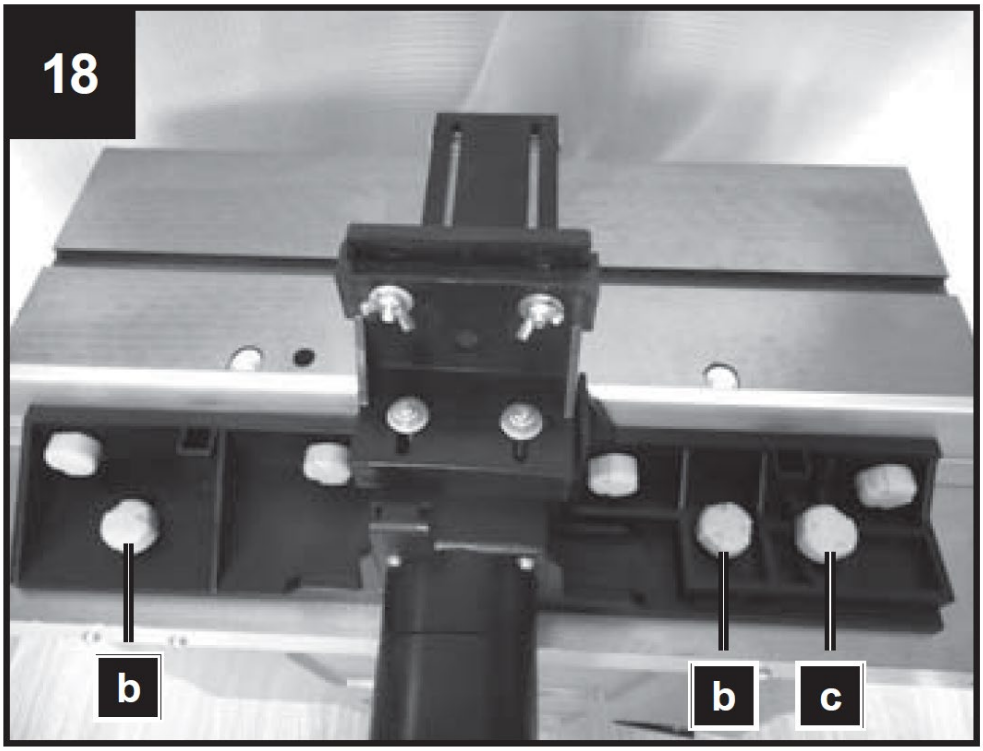
18
b
b
c

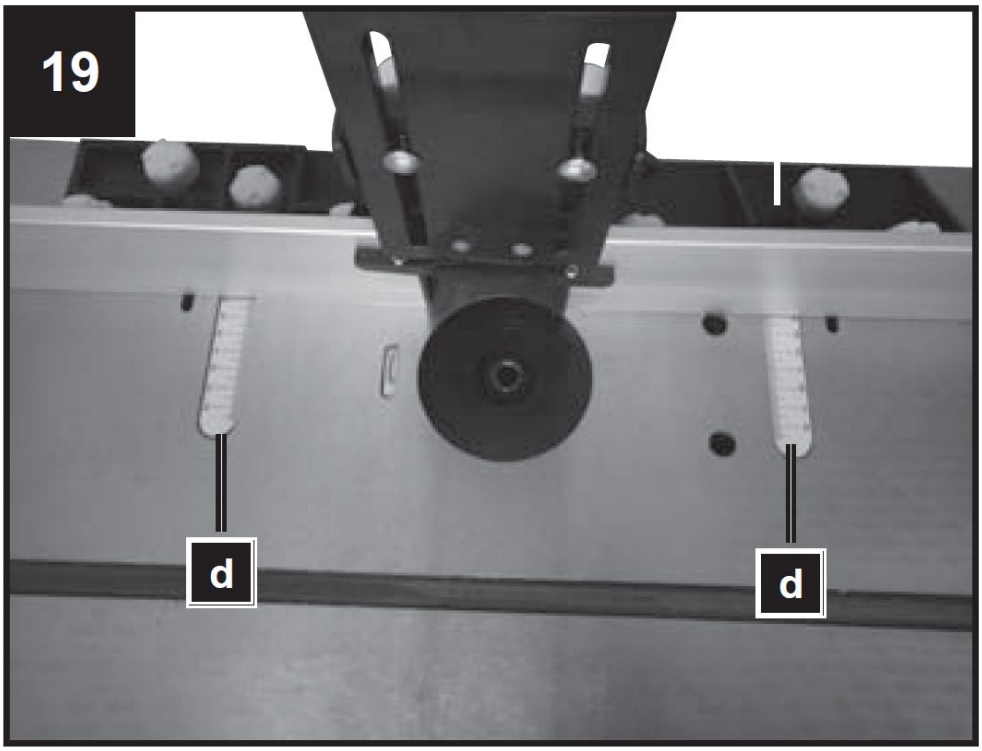

20

Ø [mm]						
≤ 40	8	19	29	35	38	39
≤ 60	15	26	36	40	49	59
≤ 80	21	32	42	50	60	69
[min^{-1}]	11500	13000	16000	18500	21000	24000

Installing and adjusting the pressure limits, Fig. 20

The pressure limits (5) are designed so that the work piece is held on the spot and setback is avoided.

• Drive milling cutter to the lowest position

• Insert the workpiece to be machined and press the pressure bar onto the workpiece with light pressure.

• Remove workpiece.

• Set the milling cutter to the desired height (see: Setting the working depth).

Adjust the Cross-cutting jig, Fig. 21

• Slide horizontal along the table the cross-cutting jig (8) in order to implement clean up error and mitre cuts.

• In order to stop the jig at the desired angle, loosen the locking knob of the cross-cutting jig and turn this to the desired angle.

Tighten the locking knob of the jig (8) again.

• Always make a sample cut in a piece of waste material in order to guarantee that the attitudes are correct.

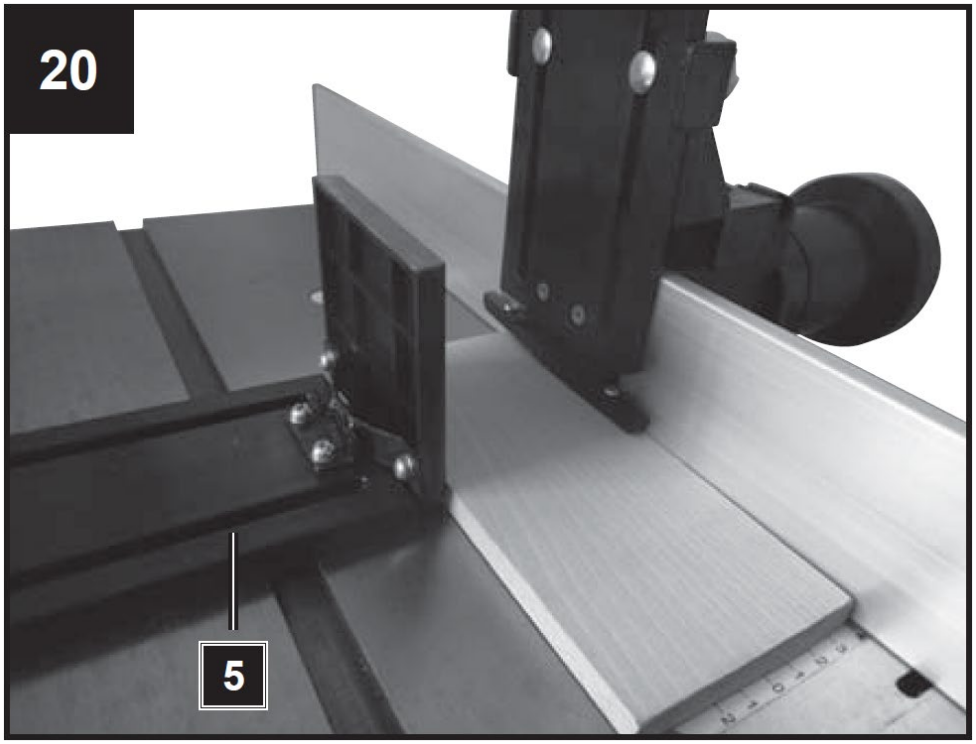
20
5

21
4
8
5

Switching on and off
Make sure that all keys and adjusting tools are well away from the spare desk that the attitudes are installed in full and all safety covers are kept.
“O” – OFF
“I” – ON

This machine uses an electromagnetic switch for optimal security. Whenever the current is interrupted the machine stops immediately.
To restart the machine the green button must be pushed again.

9. Utilization of the machine

• Insert an appropriate milling cutter in the tool holder and secure this by tightening the tool holder nut (Fig. 17, item 14).
• Fit and secure the cutting knives.
• Adjust the speed and adjust the output fence in such a way that the material cut is supported and a compensation for the material removed is achieved.
• Switch the machine on.
• Make sure the work piece is firmly pressed against the fence.
• Push the work piece softly from right to left against the turning direction of the tool.
• Keep your forwarding speed constant. Do not push too fast – it would slow down the motor too much.
• Feeding the work piece too fast will result in a poor cutting quality. There is also the risk of damaging the cutting knives or the motor.
• Feeding the work piece too slow will result in burnt spots on the work piece.
• With very hard wood and important cuts it can be necessary to work progressively in several cuts until the desired depth is achieved.
• The correct intake speed depends on the cutter size, the material type of the work piece, and the cutting depth. It is recommended to practise first with a piece of scrap wood in order to determine the correct intake speed and the dimensions.
• Switch the machine off by pressing the red cover.
• The machine is fitted with an overload switch (13) to protect the motor. In the event of an overload, the machine will cut out automatically. After a short time, the overload switch (13) can be reset again.

10. Cleaning, maintenance

General maintenance measures

- Wipe chips and dust off the machine from time to time using a cloth. In order to extend the service life of the tool, oil the rotary parts once monthly.
- Do not oil the motor.
- When cleaning the plastic do not use corrosive products.

⚠	WARNING! Before cleaning, adjustment, maintenance or repair work, disconnect the power cord from the main power supply!

Cleaning

• Keep all safety devices, air vents and the motor housing free of dirt and dust as far as possible. Wipe the equipment with a clean cloth or blow it with compressed air at low pressure.
• We recommend that you clean the device immediately each time you have finished using it.

• Clean the equipment regularly with a moist cloth and some soft soap. Do not use cleaning agents or solvents; these could attack the plastic parts of the equipment. Ensure that no water can seep into the device. The ingress of water into an electric tool increases the risk of an electric shock.
• The sawdust ejection and/or dust exhauster should be cleaned at regular intervals.
• Never spray water on the machine!

Cutting tool
Resin must be cleaned off the knife (21), latch (22) and knife block (23) at regular intervals. Clean these components with an appropriate resin remover.

Service information
Please note that the following parts of this product are subject to normal or natural wear and that the following parts are therefore also required for use as consumables.
Wear parts:* carbon brushes, planer blades
* Not necessarily included in the scope of delivery!

11. Storage

Store the equipment and accessories out of children's reach in a dark and dry place at above freezing temperature. The ideal storage temperature is between 5 and 30 °C.
• Store the electric tool in its original packaging.
• Cover the electrical tool in order to protect it from dust and moisture.
• Store the operating manual with the electrical tool.

12. Electrical Connection

⚠	WARNING! Electric shock! There is a risk of an injury caused by electric shock!

Defective cable or plug may cause electric shock. Avoid body contact with earth parts to protect yourself from electric shocks.

⚠ Operation is only allowed with a safety switch against stray current (RCD max. stray current of 30mA).
Insert the plug of the electrical cable in a socket of suitable shape, voltage and frequency complying with current regulations.
Do not pull the service cable to pull the plug out of socket.

The electric motor is connected in a ready-tooperate state. The connection corresponds to the relevant VDE and DIN regulations.
The mains connection at the customer's work place and the extension cable used must correspond to these regulations.

Important information
In the event of an overloading the motor will switch itself off. After a cool-down period (time varies) the motor can be switched back on again.

Faulty electrical connecting leads
Insulation damage often occurs at electrical connecting leads.
Causes include:

• Pressure marks caused when connecting leads are run through windows or the cracks of doors.
• Folds caused by the improper attachment of running of the connecting leads.
• Cuts resulting from the crossing of the connecting lead.
• Insulation damages caused by the ripping out of the connecting lead from the wall socket.
• Cracks due to the ageing of the insulation.
Faulty electrical connecting leads such as these may not be used and are highly dangerous due to the insulation damage.
Check electrical connecting leads regularly for damage. Ensure that the connecting lead is not attached to the mains supply when you are checking it. Electrical connecting leads must correspond to the relevant VDE and DIN regulations. Only use connecting leads with the code H05VV-F.
The type designation must be printed on the connecting lead by regulation.

AC motor
• The supply voltage must be 230 volt ~ / 50 Hz.
• Extension leads up to 25 m in length must have a cross-section of 1.5 mm², > 25 m length / 2,5 mm². Connections and repairs of electrical equipment may only be performed by a qualified electrician.
Please give the following information if you have any enquiries:
• Kind of current
• Machine type label data
• Data on the main label

13. Troubleshooting

The determination of the causes of these interference and their elimination always require heightened attention and caution. Pull the mains plug!

In the following are some of the most common interferences and their causes listed. If you cannot correct faults and errors with the machine, please contact your dealer.

Disturbance	Probable cause	Help
Machine cannot be switched on	No mains voltage available. Carbon brush conductors worn out.	Control Voltage supply Bring Machine into the service centre
Machine switches off during the no-load operation independently	Power failure	Control Net-lateral Pre-fuse The machine does not restart by the inserted under-voltage protection automatically and must again be switched on after tension return.
Machine remains during working on standstill	Response of the overload protection because of blunt measurers or of too large feed motion and/or thickness of chip	Before continuing with work exchange measurers and/or wait for cooling of the engine.
Number of revolutions drops during the treatment	Too large splinter acceptance Too large feed motion Milling cutter blunt	Reduce Splinter acceptance Reduce Feed speed Replace milling cutter
Careless milling picture	Milling cutter blunt Uneven feed motion	Replace milling cutter Work with constant pressure and reduced feed motion
Splinter ejection clogs (without	Too large splinter acceptance	Reduce Splinter acceptance

exhaust)	Milling cutter blunt Too wet wood	Exchange milling cutter

Niniejsza instrukcja obsługi została przetłumaczona dla Twojej wygody przy użyciu tłumaczenia maszynowego. Dołożono wszelkich starań, aby zapewnić dokładne tłumaczenie; jednakże żadne tłumaczenie automatyczne nie jest doskonałe ani nie ma na celu zastąpienia tłumaczy ludzkich. Oficjalną instrukcją obsługi jest wersja angielska. Wszelkie rozbieżności lub różnice powstałe w tłumaczeniu nie są wiążące i nie mają skutków prawnych dla celów zgodności lub egzekwowania przepisów. Jeżeli pojawią się jakiekolwiek wątpliwości co do prawidłowości informacji zawartych w Instrukcji obsługi, należy zapoznać się z angielską wersją tej treści, która jest wersją oficjalną.

Dane techniczne

Opis parametru	Wartość parametru
Nazwa produktu	Frezarka stołowa
Model	MSW-WOBD-1500Y
Napięcie znamionowe [V~] / częstotliwość [Hz]	230 / 50
Moc znamionowa[W]	1500
Prędkość znamionowa [obr/min]	11500-24000
Wrzeciono [mm]	0-40
Wymiary stołu [mm]	610 x 360
Wymiary [Szerokość x Głębokość x Wysokość; mm]	1030x360x310
Ciężar [kg]	20,6

1. Ogólny opis

Instrukcja obsługi ma za zadanie pomóc w bezpiecznym i bezproblemowym użytkowaniu urządzenia. Produkt został zaprojektowany i wykonany zgodnie ze ścisłymi wytycznymi technicznymi, przy użyciu najnowocześniejszych technologii i komponentów. Dodatkowo jest produkowany zgodnie z najbardziej rygorystycznymi normami jakościowymi.

NIE UŻYWAJ URZĄDZENIA, JEŚLI NIE PRZECZYTAŁEŚ DOKŁADNIE I NIE ZROZUMIAŁEŚ NINIEJSZEJ INSTRUKCJĘ OBSŁUGI.

Aby wydłużyć żywotność urządzenia i zapewnić bezawaryjną pracę, należy użytkować je zgodnie z niniejszą instrukcją obsługi oraz regularnie wykonywać prace konserwacyjne. Dane techniczne i specyfikacje zawarte w niniejszej instrukcji obsługi są aktualne. Producent zastrzega sobie prawo do zmian związanych z poprawą jakości. Urządzenie ma na celu ograniczenie do minimum zagrożeń związanych z emisją hałasu, biorąc pod uwagę postęp technologiczny i możliwości redukcji hałasu.

Legenda

Produkt spełnia odpowiednie normy bezpieczeństwa.

Przeczytaj instrukcję przed użyciem.

Produkt należy poddać recyklingowi.

OSTRZEŻENIE! lub **UWAGA!** lub **PAMIĘTAJ!** Ma zastosowanie w danej sytuacji.
(ogólny znak ostrzegawczy)

Stosuj ochronę słuchu. Narażenie na głośny hałas może spowodować utratę słuchu.

Załóż okulary ochronne.

Nosić maskę przeciwpyłową (ochrona dróg oddechowych).

Stosować rękawice ochronne.

UWAGA! Ostrzeżenie o porażeniu prądem!

UWAGA! Ostrzeżenie o głośnym hałasie!

UWAGA! Części obracające się, niebezpieczeństwo wciągnięcia!

Używaj wyłącznie w pomieszczeniu.

UWAGA! Ostre, ruchome części maszyn! Niebezpieczeństwo przecięcia lub amputacji palców/kończyn.

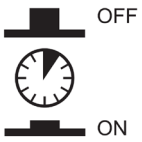

Wyłącznik przeciążeniowy

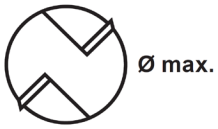

Maks. średnica bloku tnącego

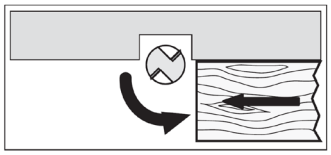

Należy zwrócić uwagę na kierunek wkładania!

PAMIĘTAJ! Rysunki zawarte w tej instrukcji służą wyłącznie celom ilustracyjnym i w niektórych szczegółach mogą różnić się od rzeczywistego produktu.

2. Bezpieczeństwo użytkowania

UWAGA! Przeczytać wszystkie ostrzeżenia dotyczące bezpieczeństwa oraz wszystkie instrukcje. Niezastosowanie się do ostrzeżeń i instrukcji może spowodować porażenie prądem, pożar i/lub poważne obrażenia, a nawet śmierć.

Terminy „urządzenie” lub „produkt” użyte w ostrzeżeniach i instrukcjach odnoszą się do:
Frezarka stołowa

2.1. Bezpieczeństwo elektryczne

a) Wtyczka musi pasować do gniazdka. Nie modyfikować wtyczki w jakikolwiek sposób. Stosowanie oryginalnych wtyczek i pasujących gniazdek zmniejsza ryzyko porażenia prądem.
b) Unikaj dotykania uziemionych elementów, takich jak rury, grzejniki, bojlery i lodówki. Istnieje zwiększone ryzyko porażenia prądem, jeśli uziemione urządzenie zostanie wystawione na działanie deszczu, ma bezpośredni kontakt z mokrą powierzchnią lub pracuje w wilgotnym środowisku. Dostanie się wody do urządzenia zwiększa ryzyko uszkodzenia urządzenia i porażenia prądem.
c) Nie wolno dotykać urządzenia mokrymi lub wilgotnymi rękoma.
d) Używaj kabla wyłącznie zgodnie z jego przeznaczeniem. Nigdy nie używaj go do przenoszenia urządzenia lub wyciągania wtyczki z gniazdka. Trzymaj kabel z dala od źródeł ciepła, oleju, ostrych krawędzi i ruchomych części. Uszkodzone lub splątane kable zwiększają ryzyko porażenia prądem.
e) Nie używaj urządzenia, jeśli przewód zasilający jest uszkodzony lub nosi widoczne oznaki zużycia. Uszkodzony przewód zasilający powinien wymienić wykwalifikowany elektryk lub serwis producenta.
f) Aby uniknąć porażenia prądem, nie zanurzaj przewodu, wtyczki ani urządzenia w wodzie lub innych płynach. Nie używaj urządzenia na mokrych powierzchniach.
g) Nie stosować w bardzo wilgotnym środowisku lub w bezpośrednim sąsiedztwie zbiorników z wodą.
h) Zapobiegaj zamoczeniu urządzenia. Ostrzeżenie przed porażeniem prądem elektrycznym!
i) Przed pierwszym użyciem należy sprawdzić, czy rodzaj napięcia i prądu sieciowego jest zgodny z danymi podanymi na tabliczce znamionowej.

2.2. Bezpieczeństwo w miejscu pracy

a) Upewnij się, że miejsce pracy jest czyste i dobrze oświetlone. Bałagan lub słabo oświetlone miejsce pracy może być przyczyną wypadków. Staraj się myśleć przyszłościowo, obserwuj co się dzieje i kieruj się zdrowym rozsądkiem podczas pracy z urządzeniem.
b) Nie używaj urządzenia w środowisku potencjalnie wybuchowym, na przykład w obecności łatwopalnych cieczy, gazów lub pyłów. Urządzenie wytwarza iskry, które mogą spowodować zapalenie pyłu lub oparów.
c) Jeżeli odkryjesz uszkodzenie lub nieprawidłową pracę, natychmiast wyłącz urządzenie i niezwłocznie zgłoś to przełożonemu.
d) W razie wątpliwości co do poprawności działania urządzenia należy skontaktować się z serwisem producenta.
e) Urządzenie może naprawić wyłącznie serwis producenta. Nie próbuj samodzielnie naprawiać urządzenia!
f) W przypadku pożaru należy go ugasić gaśnicą proszkową lub dwutlenkiem węgla (CO_2) (przeznaczoną do stosowania w urządzeniach elektrycznych pod napięciem).
g) Zabrania się wstępu na stanowisko pracy dzieciom i osobom nieupoważnionym. Odwrócenie uwagi może skutkować utratą kontroli nad urządzeniem.
h) Używaj urządzenia w dobrze wentylowanym pomieszczeniu.
i) Urządzenie podczas pracy wytwarza pył i zanieczyszczenia. Ważne jest, aby chronić osoby postronne przed ich szkodliwym działaniem.
j) Regularnie sprawdzaj stan etykiet bezpieczeństwa. Jeżeli etykiety są nieczytelne, należy je wymienić.
k) Prosimy zachować niniejszą instrukcję do wykorzystania w przyszłości. Jeżeli urządzenie zostanie przekazane osobie trzeciej, należy przekazać wraz z nim instrukcję.
l) Elementy opakowania i drobne części montażowe należy przechowywać w miejscu niedostępnym dla dzieci.

m) Urządzenie trzymać z dala od dzieci i zwierząt.
n) Jeżeli urządzenie to jest używane razem z innym sprzętem, należy również przestrzegać pozostałych instrukcji obsługi.

Pamiętać! Podczas korzystania z urządzenia należy chronić dzieci i inne osoby postronne.

2.3. Bezpieczeństwo osobiste

a) Nie używaj urządzenia będąc zmęczonym, chorym, pod wpływem alkoholu, narkotyków lub leków, które mogą znacząco pogorszyć zdolność obsługi urządzenia.
b) Maszynę mogą obsługiwać osoby sprawne fizycznie, potrafiące obsługiwać maszynę, posiadające odpowiednie przeszkolenie, które zapoznały się z niniejszą instrukcją obsługi oraz przeszły szkolenie w zakresie bezpieczeństwa i higieny pracy.
c) Maszyna nie jest przeznaczona do obsługi przez osoby (w tym dzieci) z ograniczonymi funkcjami umysłowymi i sensorycznymi lub osoby nieposiadające odpowiedniego doświadczenia i/lub wiedzy, chyba że znajdują się one pod nadzorem osoby odpowiedzialnej za ich bezpieczeństwo lub otrzymały instrukcje dotyczące obsługi maszyny. maszyna.
d) Podczas pracy z urządzeniem należy zachować zdrowy rozsądek i zachować czujność. Chwilowa utrata koncentracji podczas korzystania z urządzenia może prowadzić do poważnych obrażeń.
e) Podczas pracy z urządzeniem należy stosować środki ochrony indywidualnej wymagane w rozdziale 1 „Legenda". Stosowanie właściwych i atestowanych środków ochrony osobistej zmniejsza ryzyko obrażeń.
f) Aby zapobiec przypadkowemu włączeniu urządzenia, przed podłączeniem do źródła zasilania upewnij się, że przełącznik znajduje się w pozycji OFF.
g) Nie przeceniaj swoich możliwości. Podczas korzystania z urządzenia należy utrzymywać równowagę i zachować stabilność. Zapewni to lepszą kontrolę nad urządzeniem w nieoczekiwanych sytuacjach.
h) Nie noś luźnej odzieży ani biżuterii. Trzymaj włosy, ubrania i rękawiczki z dala od ruchomych części. Luźna odzież, biżuteria lub długie włosy mogą zostać wciągnięte przez ruchome części.
i) Jeżeli do urządzenia ma być podłączone ssanie należy sprawdzić wszystkie połączenia i upewnić się czy są szczelne. Korzystanie z systemu odpylania może zmniejszyć ryzyko związane z pyłem.
j) Przed włączeniem urządzenia usuń wszystkie narzędzia regulacyjne lub klucze. Narzędzie lub klucz pozostawione w obracającej się części urządzenia może spowodować obrażenia.
k) Stosować ochronę oczu, uszu i dróg oddechowych.
l) Urządzenie nie jest zabawką. Dzieci należy nadzorować, aby mieć pewność, że nie bawią się urządzeniem.
m) Nie wkładać rąk ani innych przedmiotów do wnętrza urządzenia podczas jego użytkowania!

2.4. Bezpieczne użytkowanie urządzenia

a) Nie należy przeciążać urządzenia. Użyj odpowiednich narzędzi do danego zadania. Prawidłowo dobrane urządzenie lepiej i bezpieczniej wykona zadanie, do którego zostało zaprojektowane.
b) Nie używaj urządzenia, jeśli włącznik „ON/OFF" nie działa prawidłowo (nie włącza i wyłącza urządzenie). Urządzenia, których nie można włączać i wyłączać za pomocą włącznika/wyłącznika, są niebezpieczne, nie należy ich używać i należy je naprawiać.
c) Przed przystąpieniem do regulacji, czyszczenia i konserwacji należy odłączyć urządzenie od zasilania. Taki środek zapobiegawczy zmniejsza ryzyko przypadkowego uruchomienia.
d) Nieużywane urządzenie należy przechowywać w bezpiecznym miejscu, z dala od dzieci i osób niezaznajomionych z urządzeniem, które nie zapoznały się z instrukcją obsługi. Urządzenie może stanowić zagrożenie w rękach niedoświadczonych użytkowników.
e) Utrzymuj urządzenie w doskonałym stanie technicznym. Przed każdym użyciem należy sprawdzić pod kątem ogólnych uszkodzeń, w szczególności sprawdzić ruchome elementy pod kątem pęknięć lub pęknięć oraz innych warunków mogących mieć wpływ na bezpieczną pracę urządzenia. W przypadku stwierdzenia uszkodzeń, przed użyciem należy oddać urządzenie do naprawy.
f) Trzymaj urządzenie poza zasięgiem dzieci.

g) Naprawę lub konserwację urządzenia powinny przeprowadzać osoby wykwalifikowane, stosując wyłącznie oryginalne części zamienne. Zapewni to bezpieczne użytkowanie.
h) Aby zapewnić integralność działania urządzenia, nie należy zdejmować fabrycznie zamontowanych osłon i nie odkręcać żadnych śrub.
i) Podczas transportu i przenoszenia urządzenia pomiędzy magazynem a miejscem przeznaczenia należy przestrzegać zasad bezpieczeństwa i higieny pracy przy transporcie ręcznym, obowiązujących w kraju, w którym urządzenie będzie używane.
j) Unikaj sytuacji, w których urządzenie przestaje działać w trakcie użytkowania z powodu nadmiernego obciążenia. Może to skutkować przegrzaniem elementów napędowych i uszkodzeniem urządzenia.
k) Nie dotykaj części przegubowych ani akcesoriów, jeśli urządzenie nie zostało odłączone od źródła zasilania.
l) Nie przesuwaj, nie reguluj ani nie obracaj urządzenia w trakcie pracy.
m) Nie pozostawiaj tego urządzenia bez nadzoru, gdy jest używane.
n) Regularnie czyść urządzenie, aby zapobiec gromadzeniu się uporczywego brudu.
o) Nie pracować jednocześnie na dwóch przedmiotach.
p) Nie dotykaj żadnych ruchomych części ani akcesoriów, chyba że urządzenie zostało odłączone od źródła sprężonego powietrza.
q) Nie zakrywać wlotu i wylotu powietrza.
r) Urządzenie nie jest zabawką. Czyszczenie i konserwacja nie mogą być wykonywane przez dzieci bez nadzoru osoby dorosłej.
s) Zabrania się ingerencji w konstrukcję urządzenia w celu zmiany jego parametrów lub konstrukcji.
t) Trzymaj urządzenie z dala od źródeł ognia i ciepła.
u) Nie zakrywać otworów wentylacyjnych!
v) UWAGA: Podczas pracy niektóre elementy urządzenia bardzo się nagrzewają – ryzyko poparzenia!
w) Nie dotykaj ruchomych elementów tnących. Niebezpieczeństwo przecięcia lub amputacji palców/kończyn

UWAGA! Pomimo bezpiecznej konstrukcji urządzenia i jego zabezpieczeń oraz pomimo zastosowania dodatkowych elementów zabezpieczających operatora, w dalszym ciągu istnieje niewielkie ryzyko wypadku lub obrażeń podczas użytkowania urządzenia. Podczas korzystania z urządzenia zachowaj czujność i kieruj się zdrowym rozsądkiem.

3. Wskazówki użytkowania

Frezarka idealnie nadaje się do obróbki drewna i tworzyw sztucznych, a także do wycinania sęków, wycinania rowków, usuwania wgłębień, kopiowania krzywizn i logo itp. Frezarki nie wolno używać do obróbki metalu, kamienia itp.

Sprzęt może być używany wyłącznie zgodnie z jego przeznaczeniem. Każde inne użycie uważa się za przypadek niewłaściwego użycia. Użytkownik/operator, a nie producent, ponosi odpowiedzialność za jakiekolwiek szkody lub obrażenia powstałe w wyniku tego.

Należy pamiętać, że nasz sprzęt nie został zaprojektowany do zastosowań komercyjnych, handlowych ani przemysłowych. Nasza gwarancja zostanie unieważniona, jeśli maszyna będzie używana w przedsiębiorstwach komercyjnych, handlowych lub przemysłowych lub do celów równoważnych.

Uwaga : Używanie akcesoriów lub przystawek niezalecanych w tej instrukcji obsługi może prowadzić do obrażeń ciała.

Produkt ten może być używany wyłącznie zgodnie z jego przeznaczeniem. Każde zastosowanie nie opisane w niniejszej instrukcji obsługi uważane jest za użytkowanie niezgodne z przeznaczeniem. Za wszelkie szkody lub obrażenia powstałe w wyniku nieprawidłowego zastosowania odpowiada użytkownik, a nie producent.

• Prawidłowo podpieraj długie elementy.

• Staraj się, aby otwory stołu były jak najmniejsze w stosunku do rozmiaru narzędzia tnącego, stosując odpowiednie pierścienie stołu.

• Podczas pracy z wąskimi przedmiotami należy stosować dodatkowe pomoce, takie jak poziome środki dociskowe.

• Nie stawiaj maszyny na deszczu.

4. Zawartość Paczki

• Otwórz opakowanie i ostrożnie wyjmij urządzenie.
• Usuń materiał opakowaniowy oraz zabezpieczenia opakowaniowe i transportowe (jeśli są dostępne).
• Sprawdź, czy dostawa jest kompletna.
• Sprawdź urządzenie i akcesoria pod kątem uszkodzeń transportowych.
• Jeśli to możliwe, przechowuj opakowanie do czasu upływu okresu gwarancyjnego.

UWAGA!
Urządzenie i materiały opakowaniowe nie są zabawkami! Nie wolno pozwalać dzieciom bawić się plastikowymi torbami, folią i małymi częściami!
Istnieje ryzyko połknięcia i uduszenia!

• Plastikowa osłona ochronna (1x)
• trzpień prosty (1x)
• blok zamkowy (2x)
• śruba M6x35 (6x)
• pokrętło blokujące, małe (4x)
• duża podkładka płaska D6 (8x)
• Zespół wspornika typu T (2x)
• pokrętło blokujące, duże (2x)
• Zespół łącznika typu U (2x)
• Zespół długiej płyty (1x)
• Zespół małej płyty (1x)
• Cokół podtrzymujący długą płytę (1x)
• śruba sześciokątna M6x45 (2x)
• duża płaska podkładka (4x)
• Nakrętka M6 (2x)
• nakrętka motylkowa M6 (2x)
• śruba M6x35 (2x)
• port przeciwpyłowy (1x)
• zestaw prowadnicy ukośnej (1x)
• pokrycie stołu roboczego (1x)
• Stół rozkładany Ⅰ (1x)
• Stół rozkładany Ⅱ (1x)
• śruba M5x12 (6x)
• śruba M5X15 (8x)
• podkładka płaska (14x)
• Blok ślizgowy (2x)
• blacha zaczepowa (2x)
• Duży klucz (1x)
• Mały klucz (1x)
• Klucz imbusowy S=5 (1x)
• Klucz imbusowy S=4 (1x)
• Pokrętło ręczne (1x)
• Nakrętka kołpakowa M8 (1x)
• Uchwyt 1/2” (1x)
• Uchwyt 1/4” (1x)
• Cokół podtrzymujący długą płytę (1x)
• Śruba Philips+podkładka płaska+podkładka sprężysta M5x12 (2x)

5. Opis urządzenia

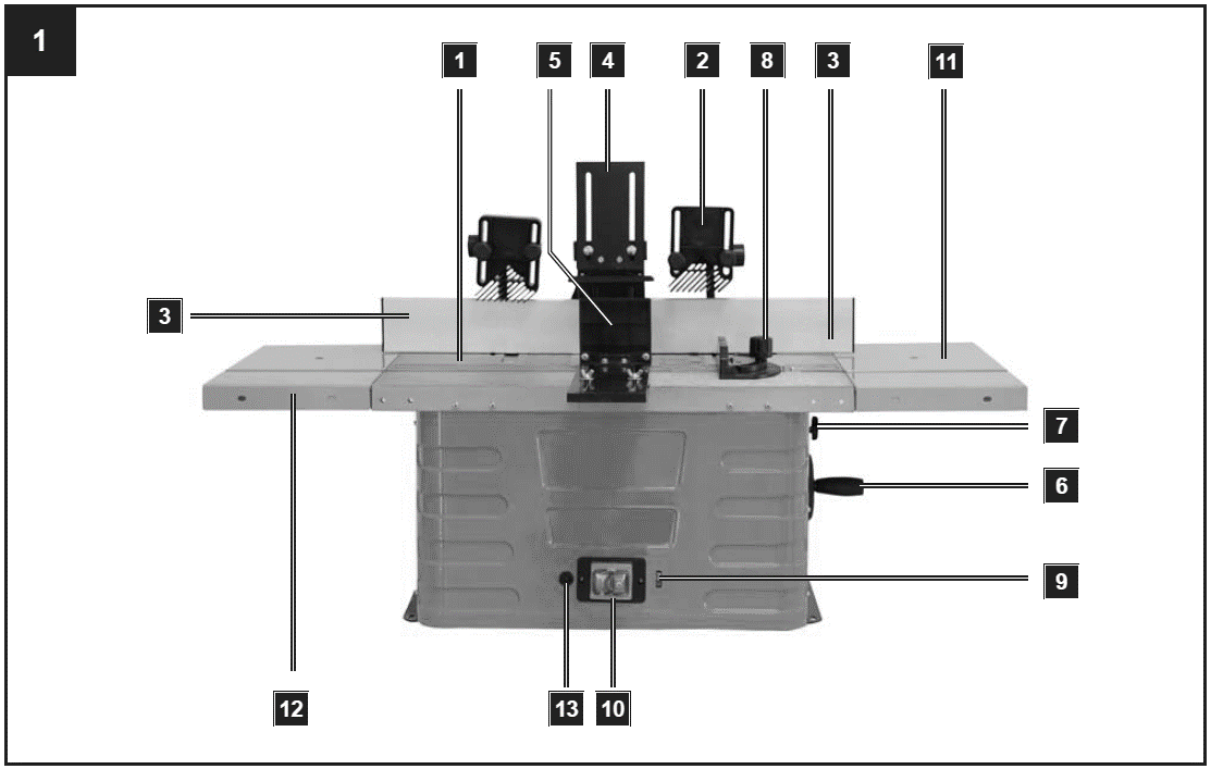

1 - Stół roboczy
2 - Grzebienie dociskowe
3 - Ogranicznik
4 - Górny pasek dociskowy
5 - Boczny pasek dociskowy
6 - Regulacja wysokości
7 - Śruba mocująca
8 - Przyrząd do cięcia poprzecznego
9 - Regulacja prędkości
10 - Wyłącznik obwodu
11 - Przedłużenie stołu po prawej stronie
12 - Przedłużenie stołu po lewej stronie
13 - Wyłącznik przeciążeniowy

6. Montaż

Uwaga : Przed przystąpieniem do jakichkolwiek prac konfiguracyjnych lub konserwacyjnych należy wyciągnąć wtyczkę przewodu zasilającego.

Naprawianie maszyny

Podczas użytkowania maszyny zaleca się mocowanie jej do stołu roboczego za pomocą czterech otworów

1) W powierzchni montażowej należy wywiercić otwory, biorąc pod uwagę rozstaw dwóch otworów mocujących w podstawie.
2) Każdą nogę należy dokręcić śrubami (nie wchodzą w skład zestawu).

3) Śruby muszą być wystarczająco długie: Należy wziąć pod uwagę grubość powierzchni roboczej, na której maszyna ma być przymocowana.
4) Użyj podkładek i przykręć powierzchnię roboczą za pomocą nakrętek.
5) Powierzchnia robocza musi być wystarczająco duża, aby zapobiec przechylaniu się urządzenia podczas pracy.

Uwaga: Przed rozpoczęciem pracy należy sprawdzić trwałość powierzchni roboczej.

Formowanie elementów ogranicznika:
A 1 - Uchwyt podstawy
A.2 - Wspornik
B - Uchwyt
C - Ogranicznik 2x
D - Pasek ciśnienia
E - Łącznik do odsysania

Elementy mocujące do listwy profilowej
5 Plastikowe nakrętki kołpakowe M6
5 Podkładek 6mm
5 śrub zamkowa M6 x 25

Załącznik do stołu
1 śruba zamkowa M6 x 20
1 śruba zamkowa M6 x 40
2 Plastikowe nakrętki kołpakowe M6
2 podkładki 6 mm

Montaż ogranicznika, rys. 2–5
Ogranicznik został wysłany pudełku kartonowym. Przed rozpoczęciem pracy należy go zamontować na stole roboczym.

Krok 1: Montaż części A i B
Wciśnij element mocujący (B) w uchwyt podstawy (A.1) w przewidziany do tego rowek (patrz rys. 4). Teraz włóż śrubę zamkową M6 x 25 do otworu i przykręć plastikową nakrętkę kołpakową z podkładką.

Krok 2: Montaż listew oporowych C
Włóż dwie śruby zamkowe w otwory mocujące i dokręć je palcami za pomocą podkładki i plastikowej nakrętki kołpakowej. Następnie za pomocą rowka wsuń prowadnicę na kołpaki śrub zamkowych. Teraz dokręć obie plastikowe nakrętki kołpakowe. Wykonaj tę samą procedurę po drugiej stronie ogranicznika. Upewnij się, że zamocowałeś ograniczniki (C) we właściwym kierunku. Sprawdź, czy ograniczniki (C), uchwyt podstawy i wspornik (A. 1 + A. 2) znajdują się na tej samej wysokości.

Krok 3: Montaż części dociskowej D

Przymocuj drążek dociskowy (D) do ogranicznika za pomocą 2 śrub zamkowych, 2 podkładek i 2 plastikowych nakrętek kołpakowych.

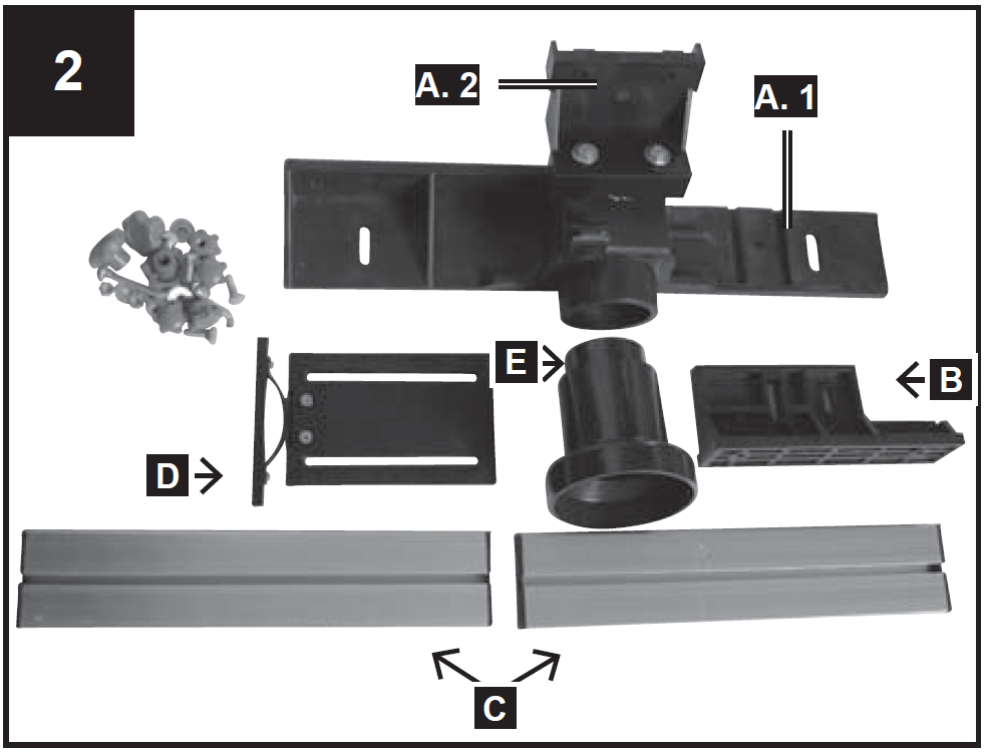

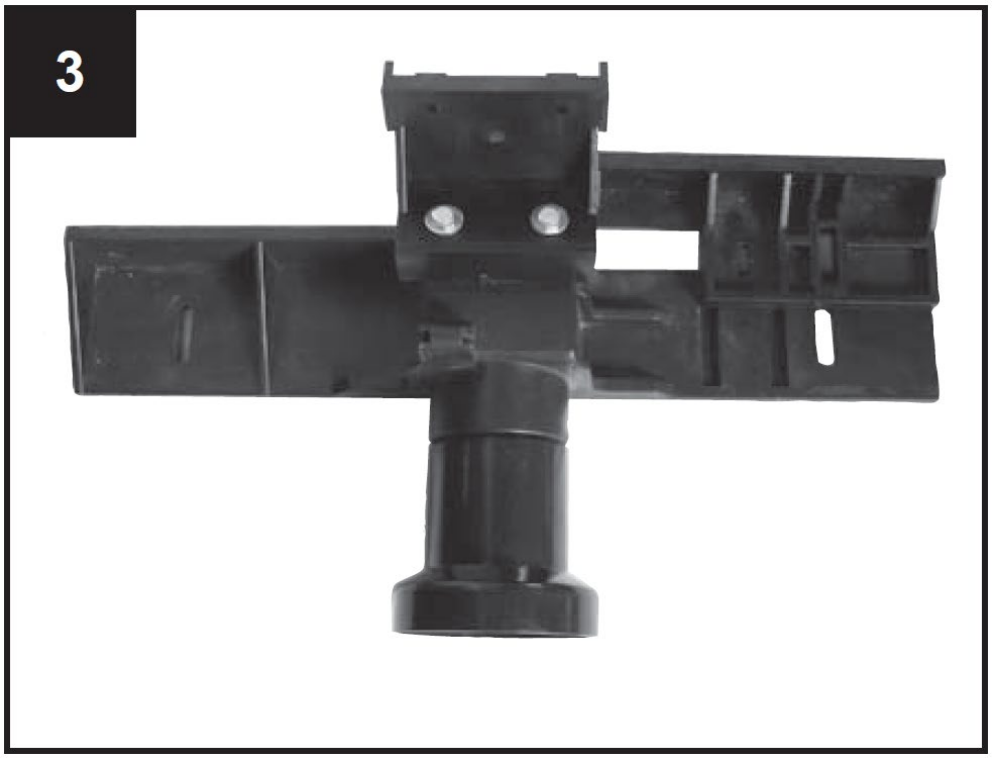

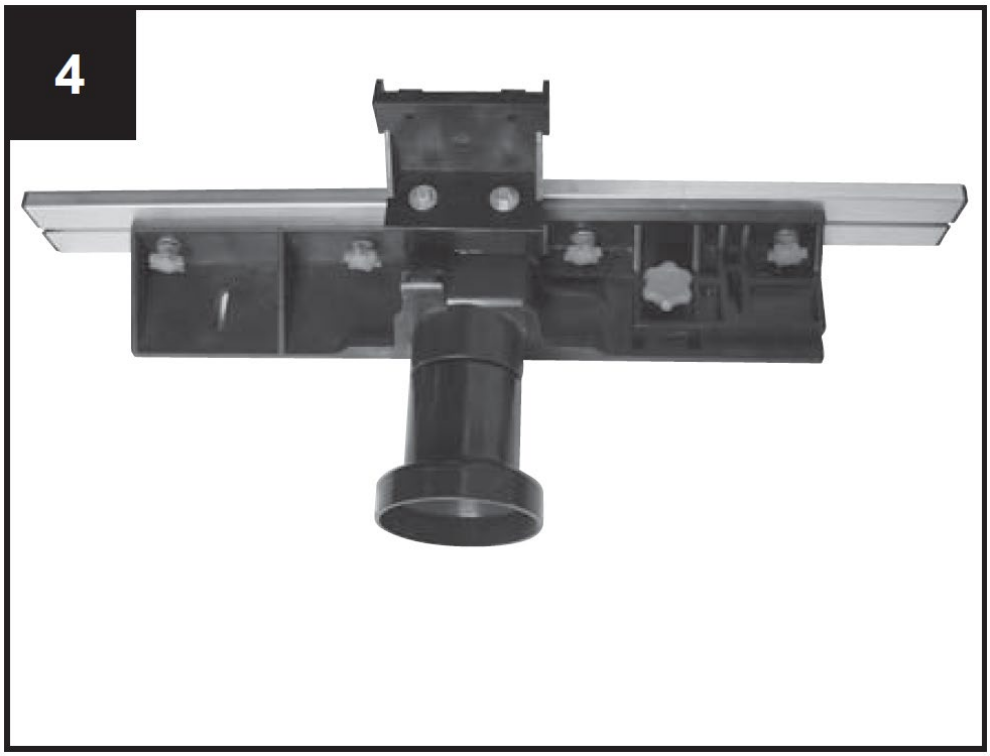

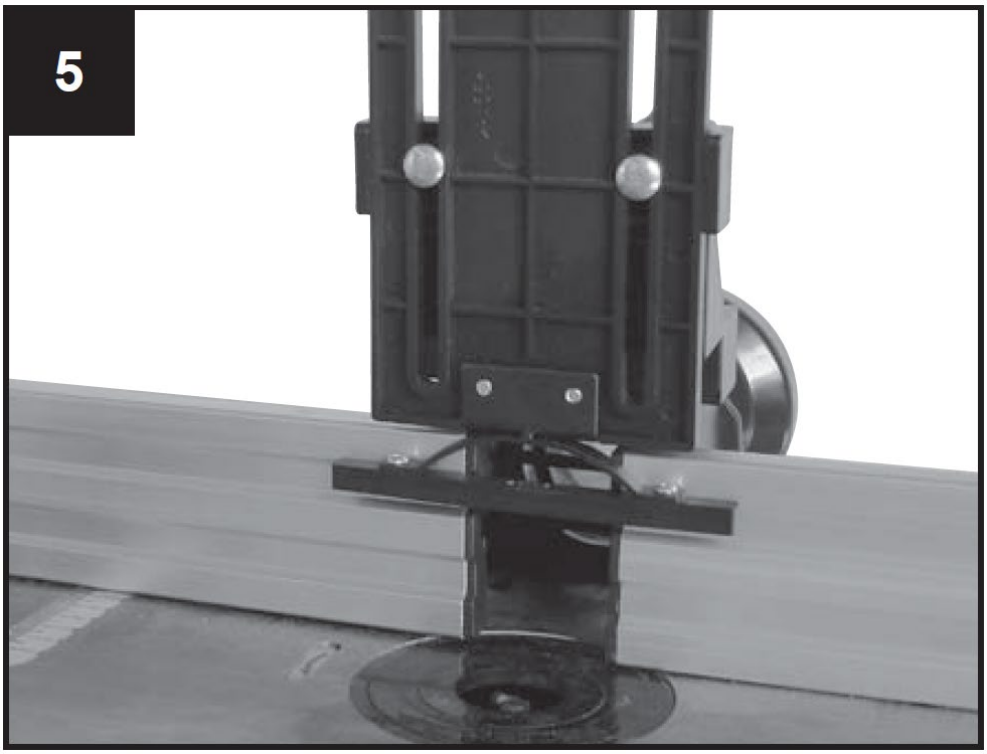

Mocowania urządzenia dociskowego, rys. 6.1 + 6.2

F - Rama dociskowa 2x
G - Kwadratowa płyta montażowa 2x
H - Śruba kwadratowa 2x
I - Zacisk do śruby kwadratowej 2x

Montaż urządzenia dociskowego:

Włóż 2 kwadratowe śruby (H) do 2 dostarczonych kwadratowych rurek i zabezpiecz je 2 śrubami imbusowymi. Zamocuj 2 zaciski (I) na 2 śrubach kwadratowych (H) za pomocą 2 plastikowych śrub z łbem walcowym. Następnie przepchnij 2 kwadratowe płyty montażowe (G) przez 2 otwory 2 zacisków (I). Na koniec przymocuj ramy dociskowe (F) do kwadratowych płyt montażowych za pomocą 4 śrub zamkowych, 4 podkładek i 4 plastikowych nakrętek.

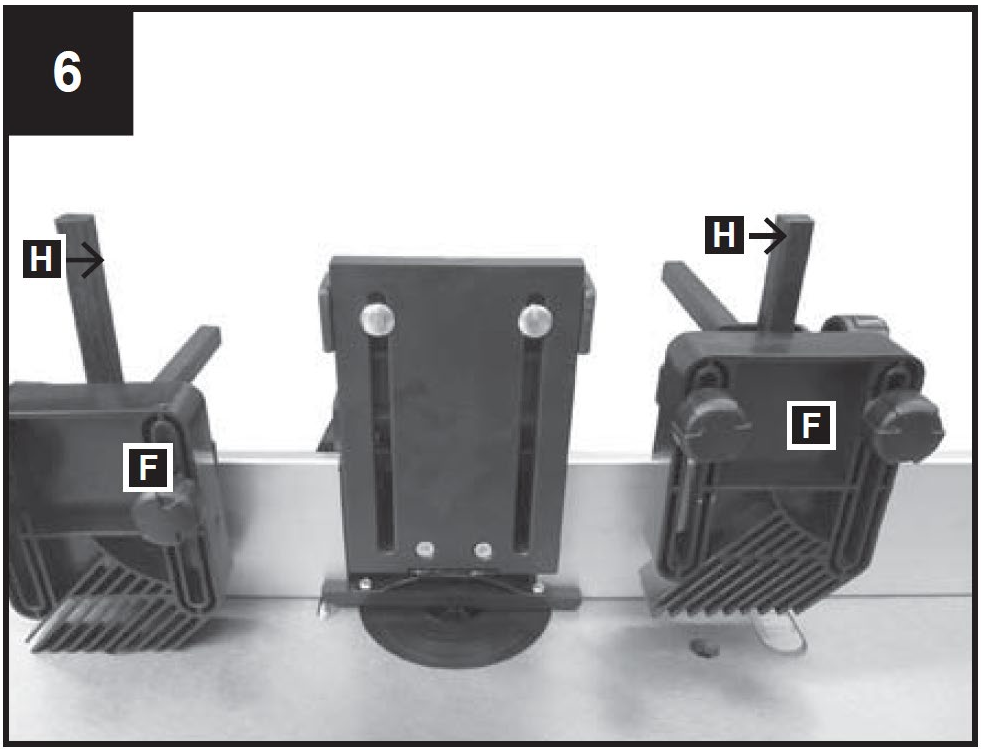

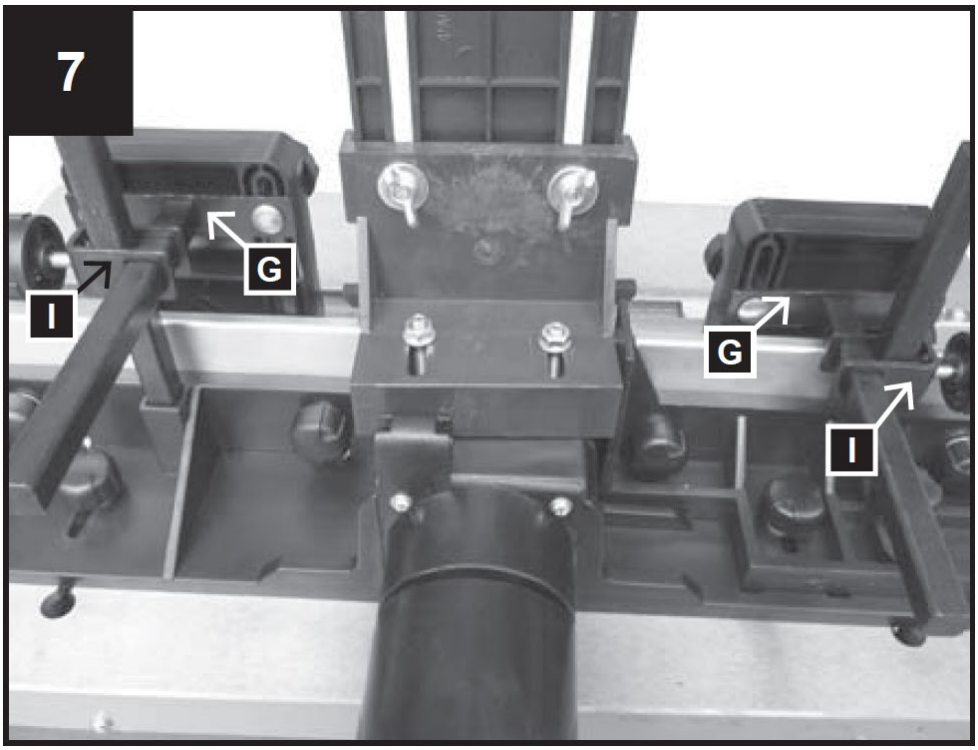

Montaż ogranicznika na stole roboczym, rys. 8–11

Montaż kołnierza ograniczającego odbywa się w następujący sposób:

Przymocuj 2 plastikowe śruby z łbem walcowym do rowków ogranicznika za pomocą podkładek (rys. 9).

Przełóż wierzchołki plastikowych śrub z łbem walcowym przez otwór w rowkach stołu (rys. 10).

Ustawić ogranicznik zgodnie z wymaganiami i dokręcić plastikowe nakrętki kołpakowe (rys. 11).

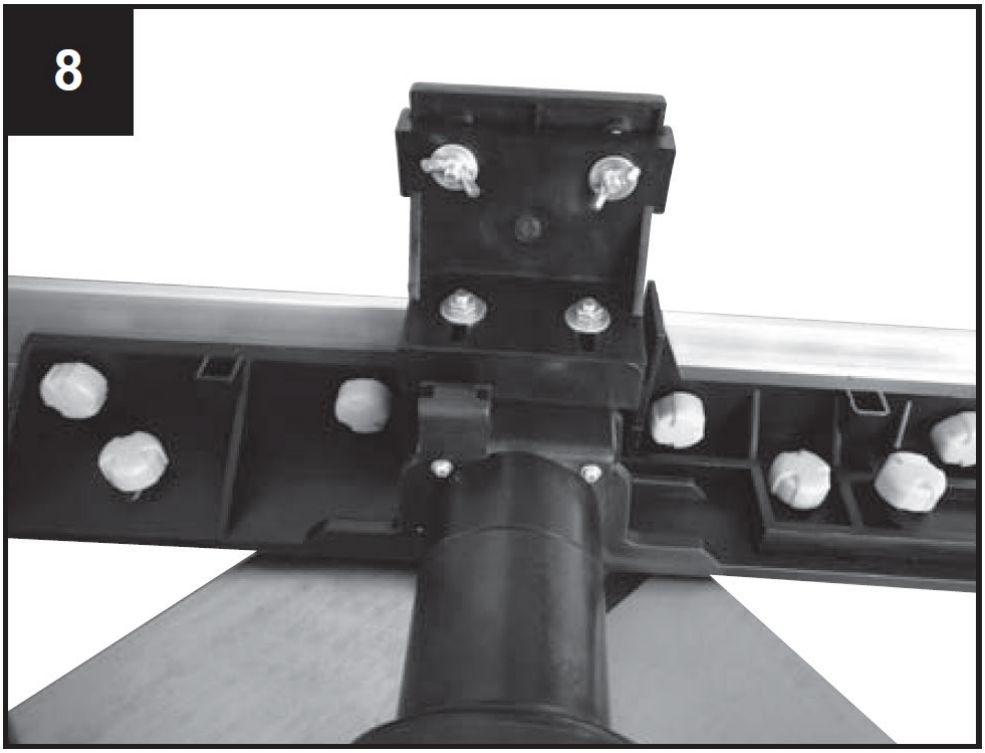

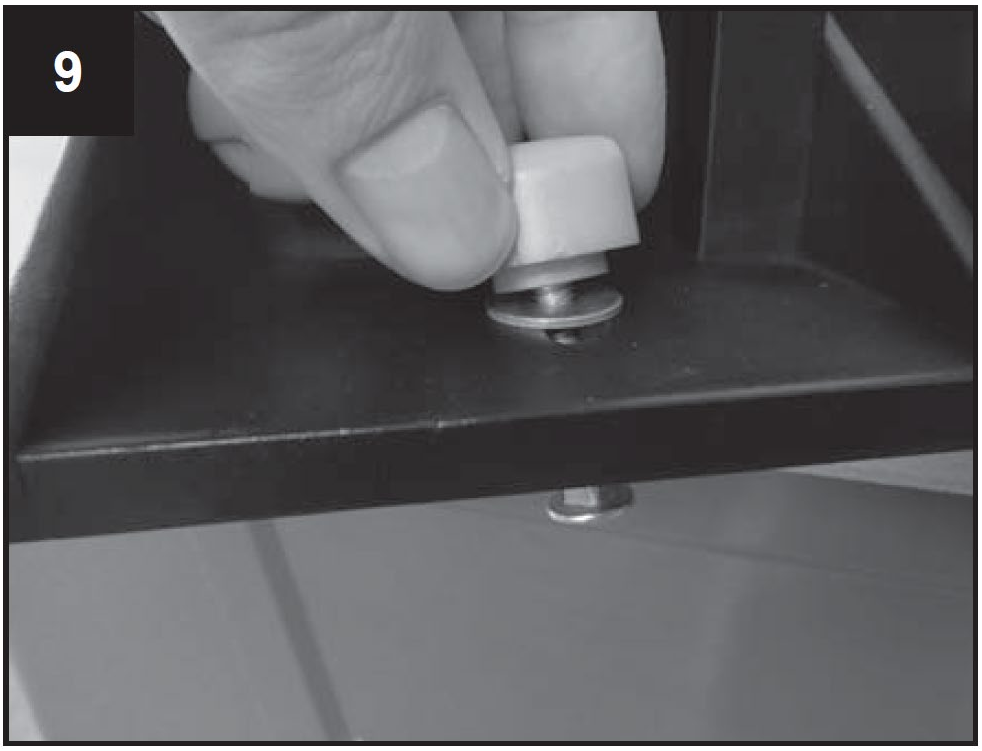

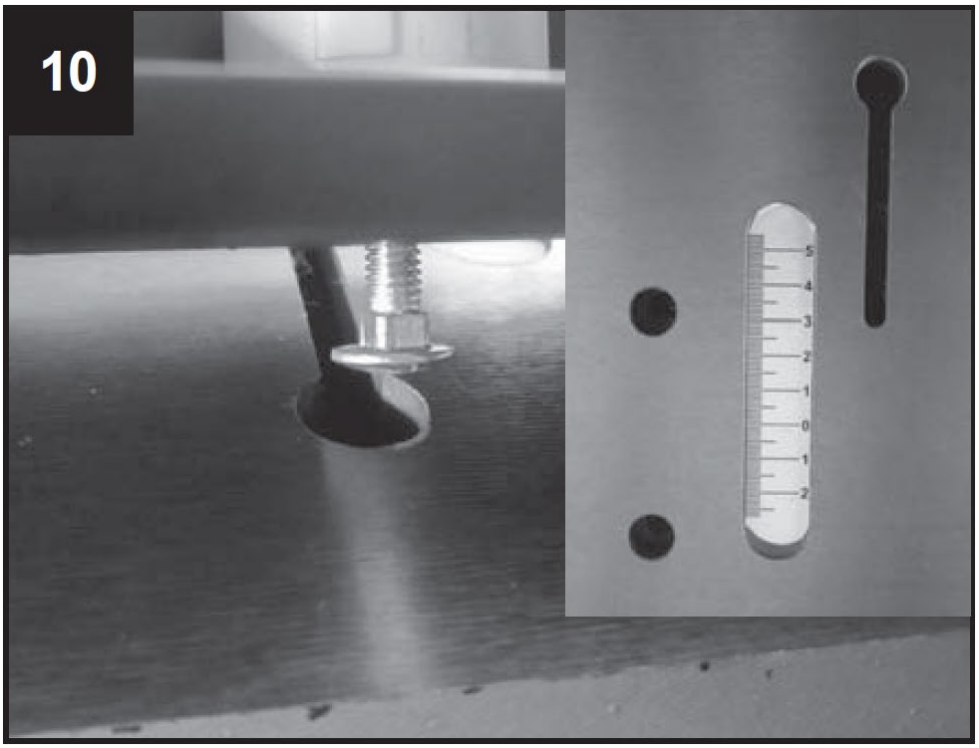

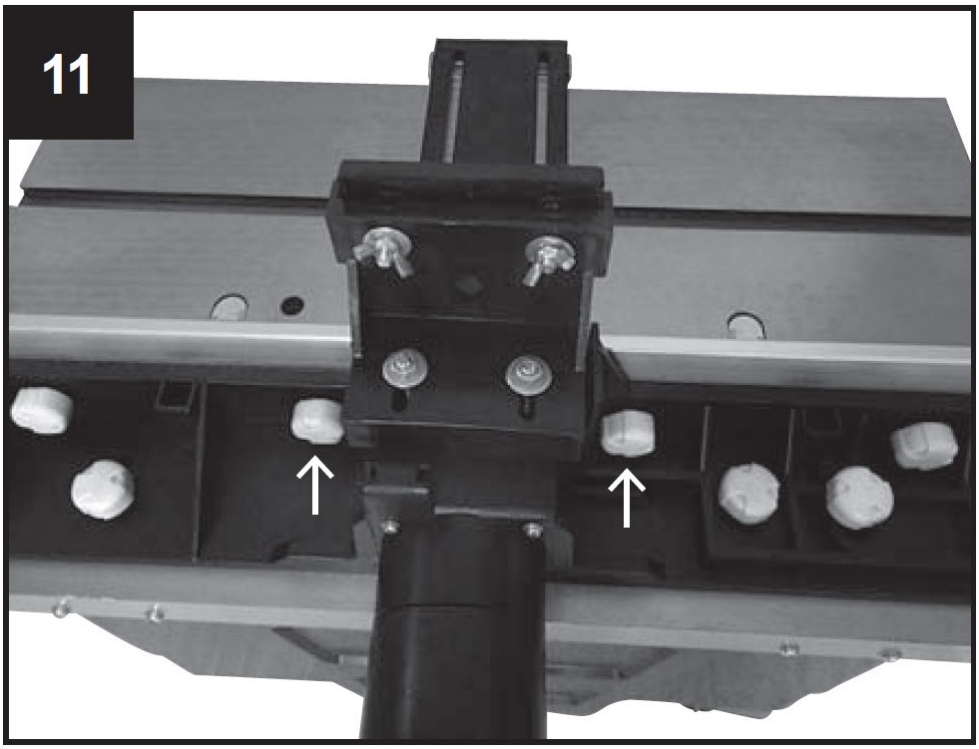

Elementy ogranicznika
1 Ogranicznik
1 Wspornik montażowy

Elementy mocujące ogranicznik
2 śruby z łbem wpuszczanym M5 x 10
2 podkładki 5 mm
2 pierścienie zabezpieczające 5 mm

2 śruby zamkowe M6 x 25
2 podkładki 6 mm
2 nakrętki motylkowe M6

Montaż barierki zabezpieczającej przed odbiciem
• Znajdź dwa otwory na środku przodu maszyny.
• Następnie dopasuj wspornik montażowy do dwóch otworów (rys. 12).
• Włóż dwie śruby wraz z podkładkami do otworów, a następnie mocno je dokręć za pomocą klucza nasadowego czterostronnego.
• Następnie zamontować ogranicznik w taki sposób, aby można go było przesuwać i dopasować do grubości obrabianego przedmiotu.
• Po ustawieniu zamocuj za pomocą dwóch śrub (rys. 13).

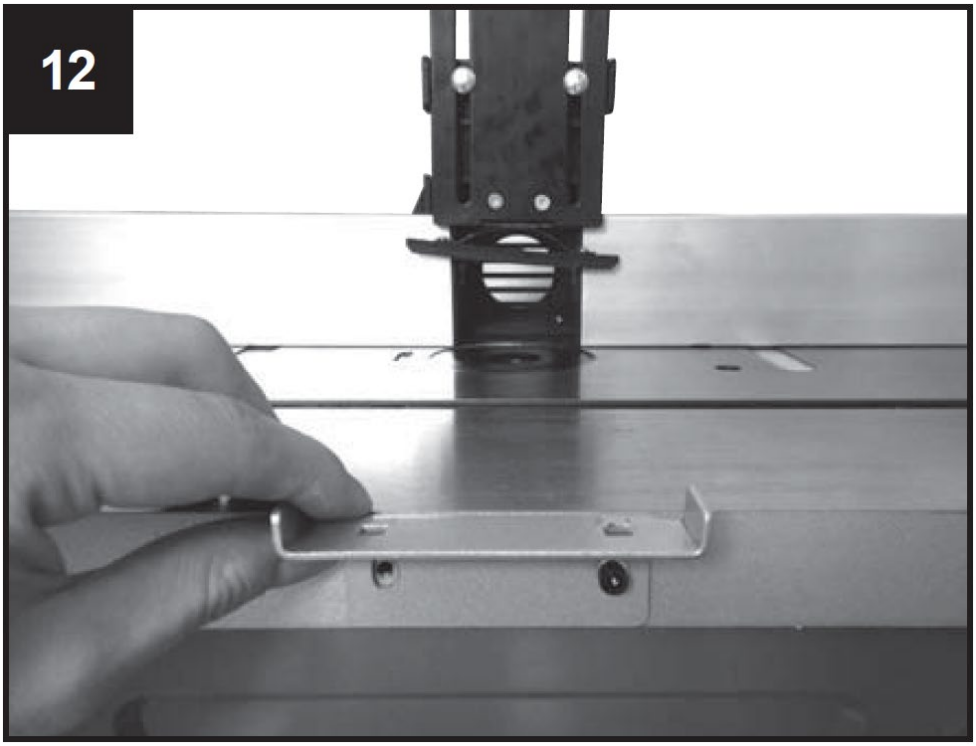

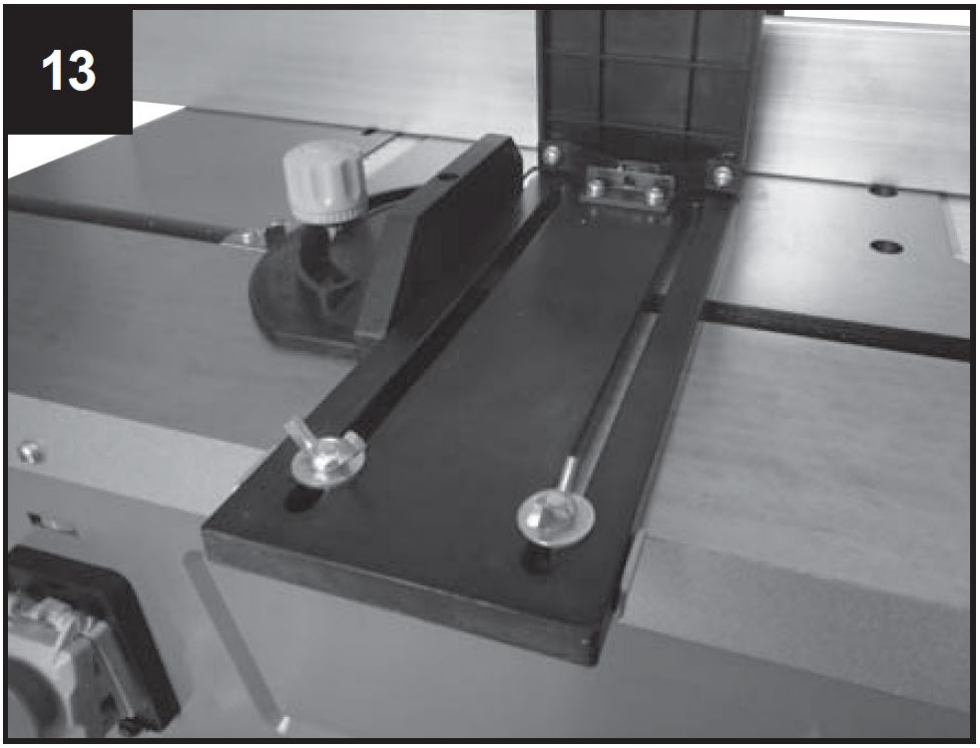

Dopasowanie głębokości roboczej
W celu ustawienia lub zmniejszenia wysokości wrzeciona należy obrócić uchwyt (służący do regulacji wysokości noży tnących) w celu zmniejszenia lub zwiększenia wysokości w zależności od potrzeb. Zabezpieczyć ustawienie dokręcając śrubę zaciskową (7).
Dla własnego bezpieczeństwa przy większości prac zdecydowanie zaleca się stosowanie głowicy tnącej o najmniejszej wysokości w stosunku do blatu stołu.

Elementy mocujące do przedłużenia stołu:
8 śrub imbusowych M5 x 20
6 śrub imbusowych M5 x 12
8 podkładek 5mm, małych
6 podkładek 5 mm, dużych
8 nakrętek sześciokątnych M5
14 pierścieni zabezpieczających 5 mm

Montaż nadstawek na szerokość stołu
Rozszerzenia szerokości stołu powiększają powierzchnię stołu, umożliwiając w ten sposób obsługę większych elementów i wykonywanie specjalnych zadań formowania.
Przymocuj stół przedłużający po obu stronach za pomocą 4 śrub imbusowych M5 x 20, 4 podkładek, 4 pierścieni osadczych i 4 nakrętek sześciokątnych M5 każda, a na powierzchni stołu za pomocą 3 śrub imbusowych M5 x 20, 3 podkładek i 3 pierścieni zabezpieczających każdy. Wyrównaj stół i dokręć wszystkie śruby.

Podłączenie odsysania do frezarki wrzecionowej
Istnieje możliwość podłączenia zewnętrznego urządzenia odsysającego lub systemu usuwania pyłu i wiórów (nie wchodzi w zakres dostawy).
Nasunąć wąż ssący urządzenia odsysającego na króciec ssący z tyłu przykładnicy formierskiej. Do węży o śr. 100 mm, w opakowaniu znajduje się adapter stożkowy.

7. Przygotowanie do użycia

Uwaga: Frezarka posiada oś umieszczoną pionowo na poziomym stole. Oś służy do przyjmowania narzędzi formierskich, tarcz i formowanych frezów. Frezarka wrzecionowa służy do wykonywania fryzów, wgłębień prostych lub wielorakich, wpustów, wpustów, profili i przeciwprofilów na powierzchniach prostych itp.

W przypadku frezarki wrzecionowej nie wolno w żadnym przypadku stosować głowic frezarskich o średnicy większej niż 50 mm. Jeżeli wymagane są większe średnice, zalecamy pracę kilkuetapową i wielokrotną regulację za pomocą pokrętła regulacji wysokości lub stopniowe ustawianie ogranicznika.

1. Montaż i wymiana tulei mocujących we frezarkach górnowrzecionowych (rys. 16, 13)

• Przed wymianą tulejek zaciskowych należy wyciągnąć wtyczkę z gniazdka elektrycznego swojej maszyny. Wybierz tuleję mocującą pasującą do średnicy głowicy tnącej.
• Wyjmij element redukcyjny z otworu stołu, Rys. 14.
• Zablokować trzpień przyciskiem znajdującym się na dole trzpienia, rys. 16.
• Odkręcić nakrętkę zabezpieczającą tulei zaciskowej za pomocą dołączonego klucza, Rys. 15.
• Włożyć tulejkę zaciskową do nakrętki lub ją zdjąć.
• Mocno dokręcić nakrętkę w zacisku, utrzymując wrzeciono zablokowane. Przed każdym użyciem maszyny należy upewnić się, że narzędzie tnące jest mocno zaciśnięte na końcu wrzeciona.
• Ustaw element redukcyjny otworu z powrotem w pierwotnym położeniu.
• W razie potrzeby wyreguluj ogranicznik za pomocą skali na stole.
• Podłączyć odkurzacz. Zdecydowanie zaleca się podłączenie urządzenia (lub systemu) do odsysania pyłu, aby zabezpieczyć otwór przed wiórami, ochłodzić silnik i ułatwić podawanie przedmiotu obrabianego.
• Ponownie podłącz maszynę do źródła zasilania.

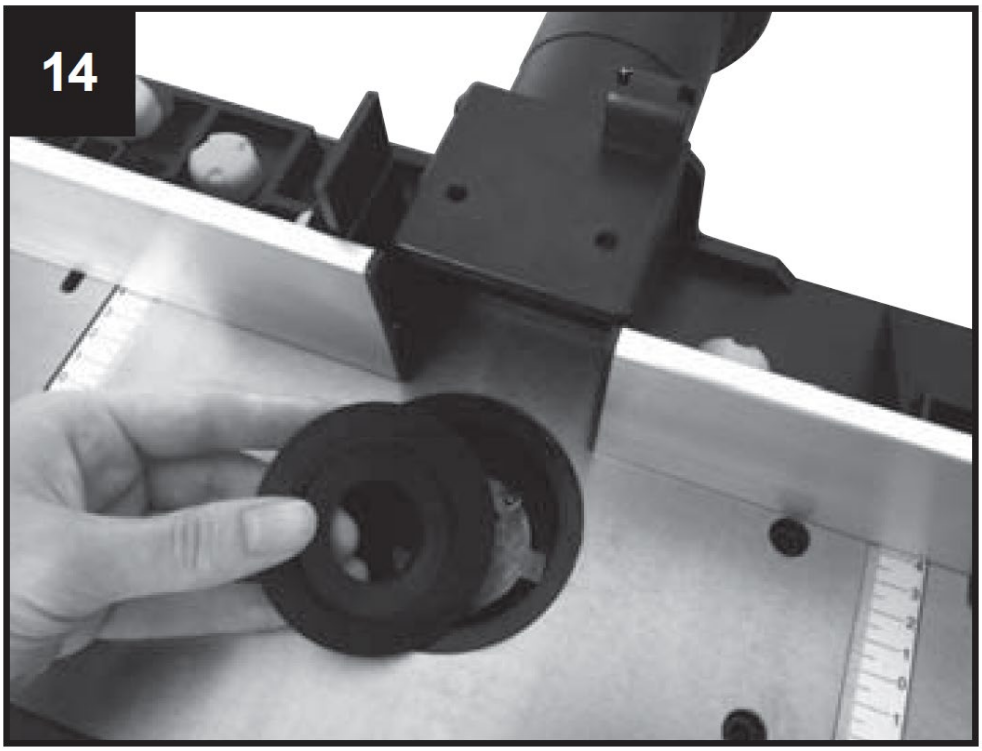

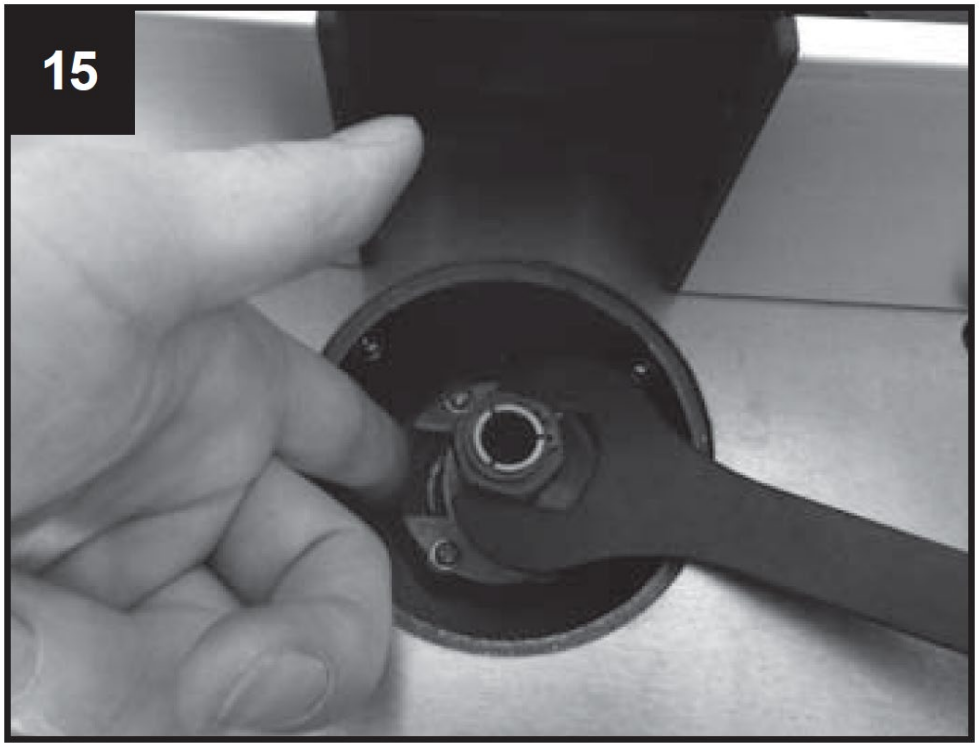

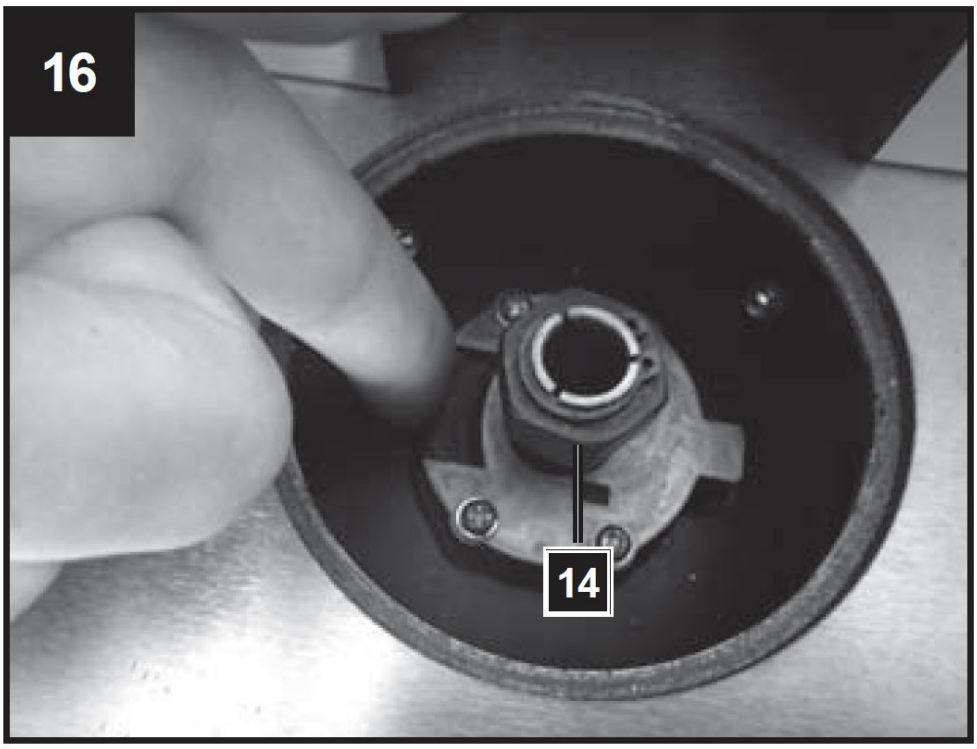

2. Ustawianie ogranicznika

Korzystanie z ogranicznika jest koniecznością. Na każdą pracę trzeba patrzeć osobno. Przy każdym nowym użyciu należy upewnić się, że osłony są prawidłowo zamontowane i wyregulowane. Przy każdym nowym użyciu należy na nowo ustawić każdy element dociskowy ogranicznika.
Przed rozpoczęciem obróbki upewnij się, że wszystkie śruby są mocno dokręcone.

3. Zastosowanie pierścieni stołowych

Aby zminimalizować odstęp pomiędzy stołem a wrzecionem, należy zastosować pierścienie stołowe. Przed włączeniem maszyny należy systematycznie sprawdzać dostarczone pierścienie stołu pod kątem prawidłowego osadzenia.

Sprawdź, czy wybrałeś właściwy pierścień dla odpowiedniego narzędzia tnącego i jego wysokości montażowej, aby zmniejszyć ryzyko przechylenia się obrabianego przedmiotu podczas przechodzenia przez otwór. Element redukcyjny (pierścień stołu) musi możliwie najgłębiej obejmować głowicę tnącą.

8. Korekty

Ustawić liczbę obrotów Rys. 17, 20

Regulacja prędkości maszyny ma 6 stopni.

• Określ optymalną liczbę obrotów na podstawie próbki wyciętej w kawałku odpadu.

Uwaga : Stosowanie odpowiedniej liczby obrotów zwiększa żywotność wiertła. Ma to również wpływ na obrobioną powierzchnię przedmiotu obrabianego.

Wyreguluj wpust, rys. 18, 19

• Wpust należy zatrzymać do wielkości obrabianego przedmiotu i narzędzia frezującego.

• Poluzuj 2 plastikowe śruby z łbem walcowym (b) z tyłu ogranicznika.

Ograniczniki i urządzenia dociskowe ustawić tak, aby zapewniały bezpieczne prowadzenie przedmiotu obrabianego na wejściu i wyjściu maszyny.

• Przesuń wpust do tyłu lub do przodu w żądanej pozycji. Aby określić odległość, użyj skali (c) na stole i zwróć uwagę na środek wiertła.

• Dokręcić ponownie 2 plastikowe śruby z łbem walcowym (Rys. 19, b) z tyłu, aby utrzymać prowadnicę w tej pozycji.

Wyregulować wpust pod kątem błędu, rys. 18, 19

• Błąd drewna to materiał z drewna pozostały po wyjściu wiertła, cieńszy niż materiał, po prawej stronie.

• Lewy ogranicznik musi być dostosowany do cieńszego materiału. Podtrzymuje materiał i zapewnia dokładniejsze cięcie. W tym celu należy poluzować plastikowe śruby z łbem walcowym, przesunąć ogranicznik do przodu i dokręcić.

17

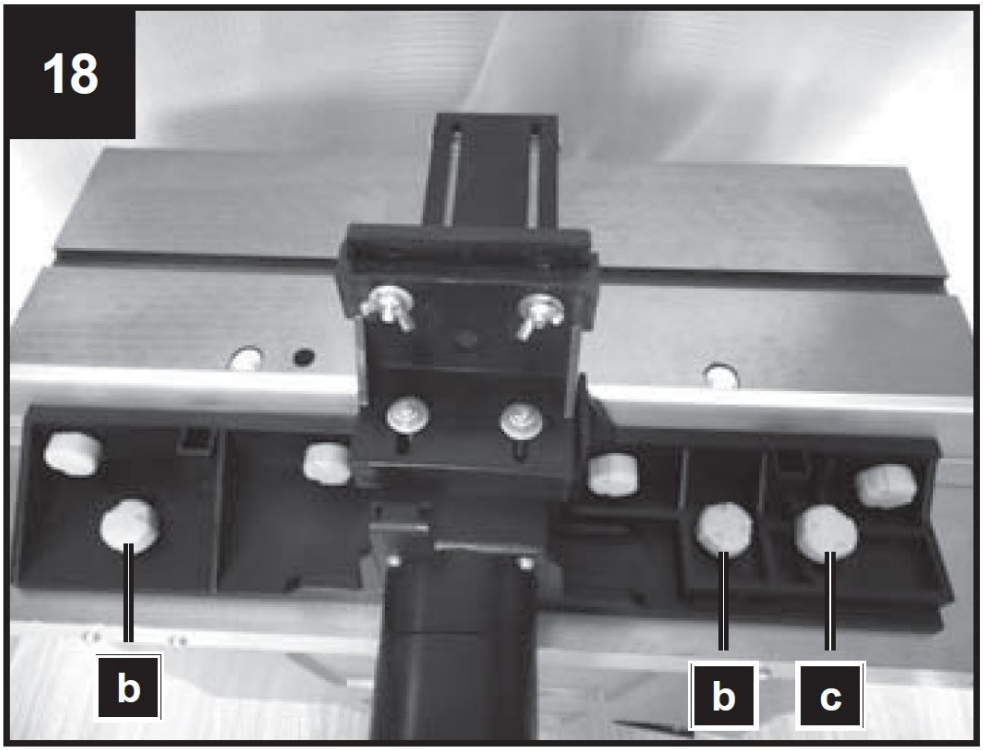
18
b
b
c

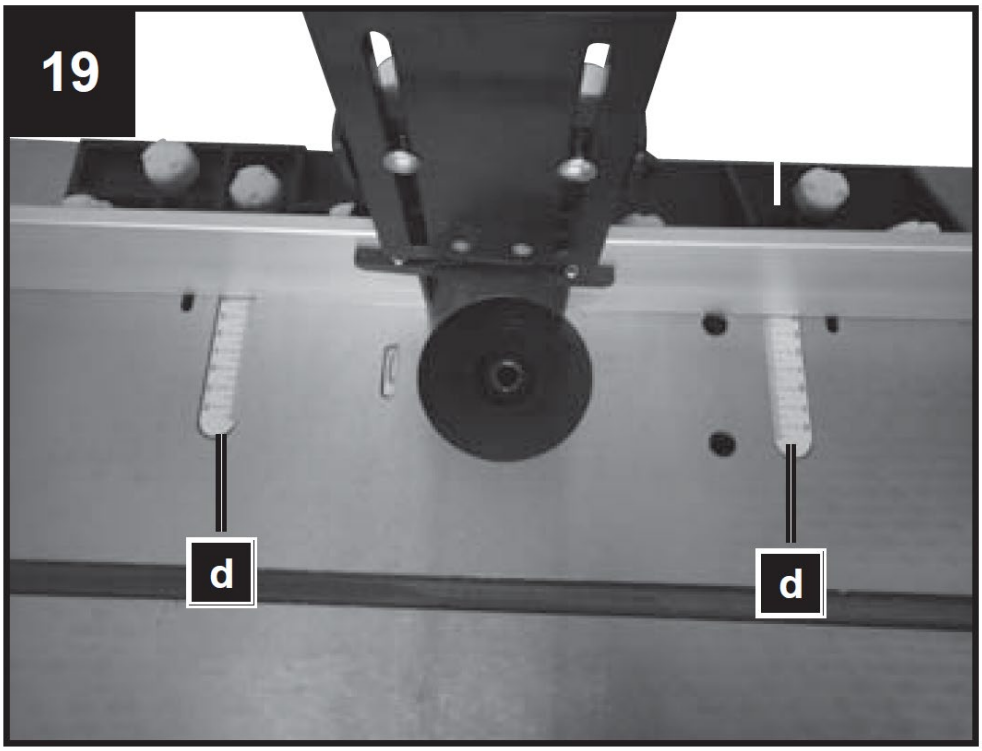

20

	Ø [mm]					
≤ 40	8	19	29	35	38	39
≤ 60	15	26	36	40	49	59
≤ 80	21	32	42	50	60	69
[min^{-1}]	11500	13000	16000	18500	21000	24000

Montaż i regulacja ograniczników ciśnienia, rys. 20
Ograniczniki ciśnienia (5) są zaprojektowane tak, aby obrabiany przedmiot był utrzymywany w miejscu i unikano cofania się.
• Przesuń frez do najniższej pozycji
• Włóż obrabiany przedmiot i dociśnij listwę dociskową do przedmiotu obrabianego z lekkim naciskiem.
• Usuń obrabiany przedmiot.
• Ustawić frez na żądaną wysokość (patrz: Ustawianie głębokości roboczej).

Wyreguluj szablon do cięcia poprzecznego, rys. 21
• Przesunąć poziomo wzdłuż stołu przyrząd do cięcia poprzecznego (8) w celu wykonania czyszczenia błędów i cięć ukośnych.
• Aby zatrzymać szablon pod żądanym kątem, należy poluzować pokrętło blokujące szablonu do cięcia poprzecznego i obrócić je pod żądanym kątem.
Dokręcić ponownie pokrętło blokujące przyrządu (8).
• Zawsze należy wykonać próbkę wyciętą na kawałku odpadu, aby mieć pewność, że ustawienie jest prawidłowe.

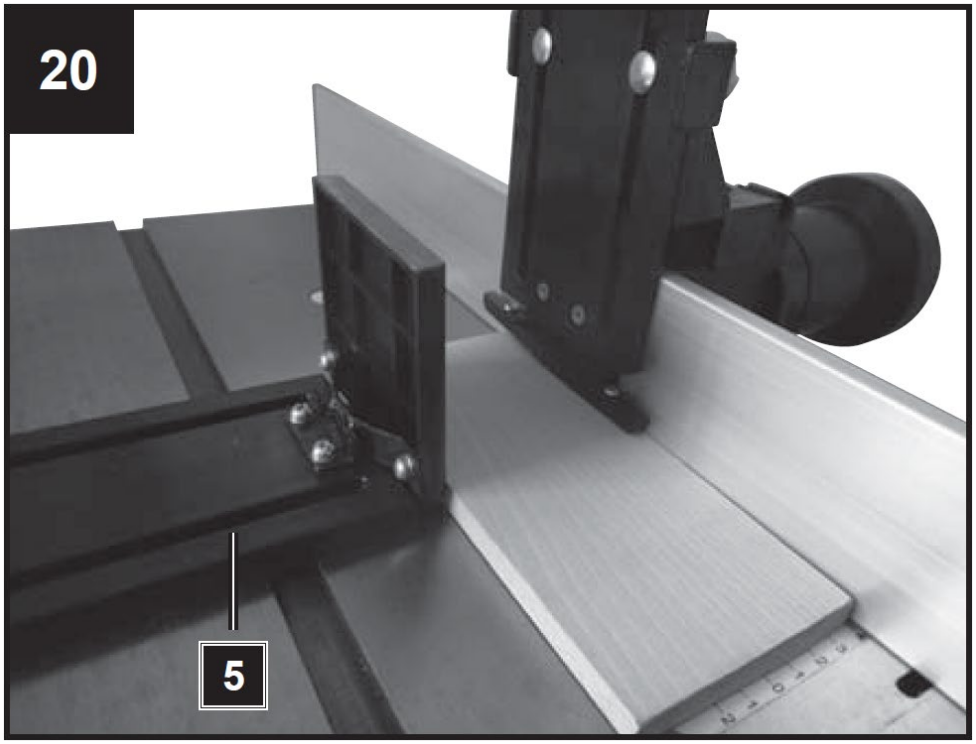
20
5

21
4
8
5

Włączanie i wyłączanie
Upewnij się, że wszystkie klucze i narzędzia regulacyjne znajdują się w odpowiedniej odległości od biurka zapasowego, że nastawniki są zamontowane w całości i że wszystkie osłony zabezpieczające są zachowane.
“O” - wyłączone
“I” – włączone

W urządzeniu tym zastosowano przełącznik elektromagnetyczny zapewniający optymalne bezpieczeństwo. Ilekroć prąd zostanie przerwany, maszyna natychmiast się zatrzymuje.
Aby ponownie uruchomić maszynę, należy ponownie nacisnąć zielony przycisk.

9. Użytkowanie maszyny

• Włóż odpowiedni frez do uchwytu narzędzia i zabezpiecz go dokręcając nakrętkę uchwytu narzędzia (rys. 17, poz. 14).
• Zamontuj i zabezpiecz noże tnące.
• Dostosuj prędkość i ogranicznik wyjściowy w taki sposób, aby cięty materiał był wspierany i uzyskano kompensację usuniętego materiału.
• Włącz maszynę.
• Upewnij się, że obrabiany przedmiot jest mocno dociśnięty do ogranicznika.
• Delikatnie przesuwaj obrabiany przedmiot od prawej do lewej, w kierunku przeciwnym do kierunku obrotu narzędzia.
• Utrzymuj stałą prędkość przesyłania. Nie naciskaj zbyt szybko – spowoduje to zbyt duże spowolnienie silnika.
• Zbyt szybkie podawanie przedmiotu obrabianego spowoduje gorszą jakość cięcia. Istnieje również ryzyko uszkodzenia noży tnących lub silnika.
• Zbyt wolne podawanie przedmiotu obrabianego spowoduje przypalenie punktów na przedmiocie obrabianym.
• W przypadku bardzo twardego drewna i ważnych cięć może zaistnieć konieczność wykonywania kilku cięć stopniowo, aż do osiągnięcia żądanej głębokości.
• Prawidłowa prędkość podawania zależy od wielkości frezu, rodzaju materiału obrabianego i głębokości cięcia. Zaleca się najpierw poćwiczyć na kawałku złomu, aby określić prawidłową prędkość zasysania i wymiary.
• Wyłączyć maszynę naciskając czerwoną osłonę.
• Maszyna jest wyposażona w wyłącznik przeciążeniowy (13) chroniący silnik. W przypadku przeciążenia maszyna wyłączy się automatycznie. Po krótkim czasie można ponownie zresetować wyłącznik przeciążeniowy (13).

10. Czyszczenie, konserwacja

Ogólne środki konserwacyjne

- Od czasu do czasu wycieraj wióry i kurz za pomocą szmatki. Aby przedłużyć żywotność narzędzia, należy raz w miesiącu oliwić części obrotowe.
- Nie oliwić silnika.
- Do czyszczenia plastiku nie używaj produktów żrących.

⚠	OSTRZEŻENIE: Przed czyszczeniem, regulacją, konserwacją lub naprawą należy odłączyć przewód zasilający od głównego źródła zasilania!

Czyszczenie

• Wszystkie urządzenia zabezpieczające, otwory wentylacyjne i obudowę silnika należy w miarę możliwości chronić przed brudem i kurzem. Wytrzyj sprzęt czystą szmatką lub przedmuchaj sprężonym powietrzem pod niskim ciśnieniem.
• Zalecamy czyszczenie urządzenia natychmiast po zakończeniu jego używania.
• Regularnie czyść sprzęt wilgotną szmatką i delikatnym mydłem. Nie używaj środków czyszczących ani rozpuszczalników; mogą one uszkodzić plastikowe części urządzenia. Upewnij się, że do urządzenia nie może przedostać się woda. Przedostanie się wody do elektronarzędzia zwiększa ryzyko porażenia prądem.
• Wyrzut trocin i/lub odsysacz pyłu należy czyścić w regularnych odstępach czasu.
• Nigdy nie spryskuj urządzenia wodą!

Narzędzie tnące
Należy regularnie czyścić żywicę z noża (21), zatrzasku (22) i bloku noża (23). Wyczyść te elementy odpowiednim środkiem do usuwania żywicy.

Informacje serwisowe
Należy pamiętać, że poniższe części tego produktu podlegają normalnemu lub naturalnemu zużyciu i dlatego należy je również stosować jako materiały eksploatacyjne.
Części eksploatacyjne:* szczotki węglowe, ostrza strugarki
* Niekoniecznie zawarte w zakresie dostawy!

11. Przechowywanie

Przechowuj sprzęt i akcesoria poza zasięgiem dzieci, w ciemnym i suchym miejscu o temperaturze powyżej zera. Idealna temperatura przechowywania wynosi od 5 do 30°C.
• Przechowuj elektronarzędzie w oryginalnym opakowaniu.
• Przykryj narzędzie elektryczne, aby chronić je przed kurzem i wilgocią.
• Przechowuj instrukcję obsługi razem z elektronarzędziem.

12. Połączenie elektryczne

⚠	OSTRZEŻENIE: Wstrząs elektryczny! Istnieje ryzyko odniesienia obrażeń na skutek porażenia prądem!

Uszkodzony kabel lub wtyczka może spowodować porażenie prądem. Unikaj kontaktu ciała z częściami uziemiającymi, aby chronić się przed porażeniem prądem.

⚠ Praca jest dozwolona wyłącznie z wyłącznikiem bezpieczeństwa chroniącym przed prądem błądzącym (maks. prąd błądzący RCD 30 mA).
Wtyczkę kabla elektrycznego należy włożyć do gniazdka o odpowiednim kształcie, napięciu i częstotliwości, zgodnego z obowiązującymi przepisami.
Nie ciągnij za kabel serwisowy, aby wyciągnąć wtyczkę z gniazdka.

Silnik elektryczny podłączany jest w stanie gotowości do pracy. Przyłącze odpowiada odpowiednim przepisom VDE i DIN.
Podłączenie sieciowe w miejscu pracy klienta i zastosowany przedłużacz muszą odpowiadać tym przepisom.

Ważna informacja

W przypadku przeciążenia silnik sam się wyłączy. Po okresie ostygnięcia (czas jest zmienny) silnik można ponownie włączyć.

Wadliwe przewody przyłączeniowe elektryczne
Uszkodzenie izolacji często występuje na elektrycznych przewodach łączących.
Przyczyny obejmują:
• Ślady nacisku powstałe w wyniku przeciągnięcia przewodów przyłączeniowych przez okna lub pęknięcia drzwi.
• Zagięcia powstałe na skutek nieprawidłowego zamocowania przebiegu przewodów przyłączeniowych.
• Przecięcia powstałe w wyniku skrzyżowania przewodu łączącego.
• Uszkodzenia izolacji spowodowane wyrwaniem przewodu przyłączeniowego z gniazdka ściennego.
• Pęknięcia spowodowane starzeniem się izolacji.
Tego typu wadliwe przewody elektryczne nie mogą być używane i są bardzo niebezpieczne ze względu na uszkodzenie izolacji.
Regularnie sprawdzaj przewody elektryczne pod kątem uszkodzeń. Podczas sprawdzania upewnij się, że przewód łączący nie jest podłączony do źródła zasilania. Elektryczne przewody przyłączeniowe muszą odpowiadać odpowiednim przepisom VDE i DIN. Używaj wyłącznie przewodów połączeniowych o kodzie H05VV-F.
Oznaczenie typu musi być wydrukowane na przewodzie łączącym zgodnie z przepisami.

Silnik prądu przemiennego
• Napięcie zasilania musi wynosić 230 V ~ / 50 Hz.
• Przedłużacze o długości do 25 m muszą mieć przekrój 1,5 mm², > 25 m długości / 2,5 mm².
Podłączenia i naprawy urządzeń elektrycznych mogą być wykonywane wyłącznie przez wykwalifikowanego elektryka.
W razie pytań prosimy o podanie następujących informacji:
• Rodzaj prądu
• Dane na etykiecie typu maszyny
• Dane na etykiecie głównej

13. Rozwiązywanie problemów

Ustalenie przyczyn tych zakłóceń i ich eliminacja zawsze wymagają szczególnej uwagi i ostrożności. Wyciągnij wtyczkę z gniazdka!

Poniżej przedstawiono niektóre z najczęstszych zakłóceń i ich przyczyny. Jeśli nie możesz naprawić usterek i błędów maszyny, skontaktuj się ze sprzedawcą.

Niepokojenie	Prawdopodobna przyczyna	Pomoc
Nie można włączyć maszyny	Brak napięcia sieciowego. Zużyte przewody szczotek węglowych.	Zasilanie napięciem sterującym Dostarcz maszynę do centrum serwisowego
Maszyna wyłącza się niezależnie podczas pracy na biegu jałowym	Brak energii	Sterowanie bocznym bezpiecznikiem sieciowym Maszyna nie uruchamia się automatycznie po włączeniu zabezpieczenia podnapięciowego i po powrocie napięcia należy ją ponownie włączyć.

Maszyna pozostaje podczas pracy na postoju	Reakcja zabezpieczenia przeciążeniowego na skutek stępienia mierników lub zbyt dużego ruchu posuwu i/lub grubości wióra	Przed kontynuowaniem wymiany pracy mierniczymi i/lub poczekaj na ochłodzenie silnika.
Liczba obrotów spada w trakcie zabiegu	Zbyt duża akceptacja odłamków Zbyt duży ruch posuwu Tępy frez	Zmniejsz akceptację Splintera Zmniejsz prędkość podawania Wymienić frez
Nieostrożny obraz frezowania	Tępy frez Nierówny ruch posuwu	Wymienić frez Pracuj ze stałym naciskiem i zmniejszonym ruchem posuwu
Chodaki z wyrzutem drzazg (bez wydechu)	Zbyt duża akceptacja odłamków Tępy frez Zbyt mokre drewno	Zmniejsz akceptację Splintera Wymienić frez

Tento návod k použití byl přeložen strojově. Vždy se snažíme o poskytnutí přesného překladu. Žádný strojový překlad však není dokonalý. Rovněž neslouží k nahrazení překladu lidskou osobou. Oficiální návod k použití je dostupný v anglické verzi. Případné nesrovnalosti nebo rozdíly v překladu nejsou závazné a nemají žádný právní účinek pro účely dodržování předpisů nebo jejich vymáhání. V případě jakýchkoli otázek ohledně správnosti informací uvedených v návodu k použití se řiďte anglickou verzí tohoto obsahu. Jedná se o oficiální verzi.

Technické údaje

Popis parametru	Hodnota parametru
Název výrobku	Stolová frézka
Model	MSW-WOBD-1500Y
Jmenovité napětí [V~] / frekvence [Hz]	230 / 50
Jmenovitý výkon[W]	1500
Jmenovitá rychlost [ot./min]	11500-24000
Vřeteno [mm]	0-40
Rozměry stolu [mm]	610 x 360
Rozměry [šířka x hloubka x výška] [mm]	1030 x 360 x 310
Hmotnost [kg]	20,6

1. Obecný popis

Uživatelská příručka je navržena tak, aby pomohla bezpečnému a bezproblémovému používání zařízení. Výrobek je navržen a vyroben v souladu s přísnými technickými směrnicemi, za použití nejmodernějších technologií a komponentů. Navíc se vyrábí v souladu s nejpřísnějšími standardy kvality.

NEPOUŽÍVEJTE ZAŘÍZENÍ, POKUD JSTE DŮKLADNĚ PŘEČETLI A POROZUMĚLI TUTO UŽIVATELSKOU PŘÍRUČKU.

Chcete-li zvýšit životnost zařízení a zajistit bezporuchový provoz, používejte jej v souladu s tímto návodem k použití a pravidelně provádějte údržbu. Technické údaje a specifikace v této uživatelské příručce jsou aktuální. Výrobce si vyhrazuje právo na změny spojené se zlepšováním kvality. Zařízení je navrženo tak, aby snižovalo rizika emisí hluku na minimum, s ohledem na technologický pokrok a možnosti snížení hluku.

Legenda

Výrobek splňuje příslušné bezpečnostní normy.

Před použitím si přečtěte pokyny.

Výrobek musí být recyklován.

VAROVÁNÍ! nebo **POZOR!** nebo **PAMATUJ!** Použitelné na danou situaci. (všeobecné varovné znamení)

Používejte ochranu sluchu. Vystavení silnému hluku může způsobit ztrátu sluchu.

Používejte ochranné brýle.

Noste protiprachovou masku (ochrana dýchacích cest).

Používejte ochranné rukavice.

POZORNOST! Varování před úrazem elektrickým proudem!

POZORNOST! Upozornění na hlasitý hluk!

POZORNOST! Rotující části, nebezpečí zachycení!

Používejte pouze uvnitř.

POZORNOST! Ostré, pohyblivé části stroje! Nebezpečí pořezání nebo amputace prstů/ končetin.

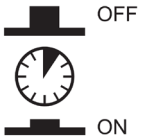

Vypínač při přetížení

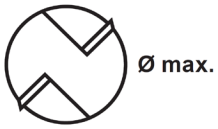

Max. průměr řezného bloku

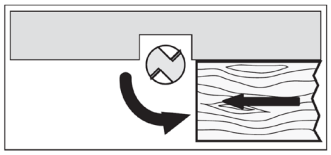

Dodržujte směr vkládání!

NEZAPOMEŇTE! Výkresy v tomto návodu jsou pouze pro ilustrační účely a v některých detailech se mohou lišit od skutečného produktu.

2. Bezpečnost používání

POZORNOST! Přečte si všechny výstrahy, které se týkají bezpečnosti, a také všechny návody. Nedodržení varování a pokynů může mít za následek úraz elektrickým proudem, požár a/nebo vážné zranění nebo dokonce smrt.

Výraz „zařízení“ nebo „výrobek“ se v upozorněních a v popisu příručky vztahuje na následující zboží:
Stolová frézka

2.1. Elektrická bezpečnost

a) Zástrčka musí pasovat do zásuvky. Zástrčku v žádném případě nijak neupravujte. Použití originálních zástrček a odpovídajících zásuvek snižuje riziko úrazu elektrickým proudem.
b) Nedotýkejte se uzemněných prvků, jako jsou potrubí, ohřívače, kotle a chladničky. Pokud je uzemněné zařízení vystaveno dešti, přímému kontaktu s mokrým povrchem nebo pokud je provozováno ve vlhkém prostředí, existuje zvýšené riziko úrazu elektrickým proudem. Vniknutí vody do přístroje zvyšuje riziko poškození přístroje a úrazu elektrickým proudem.
c) Nedotýkejte se zařízení mokrýma nebo vlhkýma rukama.
d) Používejte kabel pouze k účelu, ke kterému je určen. Nikdy jej nepoužívejte k přenášení zařízení nebo k vytahování zástrčky ze zásuvky. Udržujte kabel mimo zdroje tepla, oleje, ostré hrany nebo pohyblivé části. Poškozené nebo zamotané kabely zvyšují riziko úrazu elektrickým proudem.
e) Zařízení nepoužívejte, pokud je napájecí kabel poškozený nebo vykazuje zjevné známky opotřebení. Poškozený napájecí kabel by měl vyměnit kvalifikovaný elektrikář nebo servisní středisko výrobce.
f) Abyste předešli úrazu elektrickým proudem, neponořujte kabel, zástrčku nebo zařízení do vody nebo jiných kapalin. Nepoužívejte zařízení na mokrém povrchu.
g) Nepoužívejte ve velmi vlhkém prostředí nebo v bezprostřední blízkosti vodních nádrží.
h) Zabraňte navlhnutí zařízení. Výstraha před úrazem elektrickým proudem!
i) Před prvním použitím prosím zkontrolujte, zda typ síťového napětí a proud odpovídá údajům uvedeným na typovém štítku.

2.2. Bezpečnost na pracovišti

a) Ujistěte se, že pracoviště je čisté a dobře osvětlené. Nepořádek nebo špatně osvětlené pracoviště může vést k nehodám. Snažte se myslet dopředu, pozorujte, co se děje a při práci s přístrojem používejte zdravý rozum.
b) Nepoužívejte zařízení v potenciálně výbušném prostředí, například v přítomnosti hořlavých kapalin, plynů nebo prachu. Zařízení vytváří jiskry, které mohou zapálit prach nebo výpary.
c) Zjistíte-li poškození nebo nepravidelný provoz, okamžitě zařízení vypněte a neprodleně nahlaste nadřízenému.
d) Máte-li jakékoli pochybnosti o správném fungování zařízení, obraťte se na službu podpory výrobce.
e) Opravu zařízení smí provádět pouze servisní místo výrobce. Nepokoušejte se samostatně provádět jakékoli opravy!
f) V případě požáru použijte k uhašení práškový nebo oxid uhličitý (CO2) hasicí přístroj (určený pro použití na elektrických zařízeních pod napětím).
g) Dětem nebo nepovolaným osobám je vstup na pracoviště zakázán. Rozptýlení může vést ke ztrátě kontroly nad zařízením.
h) Používejte zařízení v dobře větraném prostoru.
i) Zařízení během provozu produkuje prach a nečistoty. Je důležité chránit kolemjdoucí před jejich škodlivými účinky.
j) Pravidelně kontrolujte stav bezpečnostních štítků. Pokud jsou štítky nečitelné, je třeba je vyměnit.
k) Uschovejte prosím tento návod k dispozici pro budoucí použití. Pokud je toto zařízení předáno třetí straně, je nutné s ním předat i návod.
l) Uchovávejte obalové prvky a malé montážní díly na místě, které není dostupné dětem.
m) Zařízení uložte mimo dosah dětí a zvířat.
n) Pokud je toto zařízení používáno společně s jiným zařízením, je třeba také dodržovat zbývající pokyny k použití.

Zapamatujte si! Při používání zařízení chraňte děti a ostatní kolemjdoucí.

2.3. Osobní bezpečnost

a) Zařízení nepoužívejte, jste-li unavení, nemocní nebo pod vlivem alkoholu, omamných látek nebo léků, které mohou výrazně zhoršit schopnost ovládat zařízení.

b) Stroj mohou obsluhovat fyzicky zdatné osoby, které jsou schopné se strojem zacházet, jsou řádně proškoleny, prostudovaly si tento návod k obsluze a absolvovaly školení o bezpečnosti a ochraně zdraví při práci.
c) Stroj není navržen tak, aby s ním manipulovaly osoby (včetně dětí) s omezenými mentálními a smyslovými funkcemi nebo osoby bez příslušných zkušeností a/nebo znalostí, pokud nejsou pod dohledem osoby odpovědné za jejich bezpečnost nebo nedostaly instrukce, jak se strojem pracovat. stroj.
d) Při práci se zařízením používejte zdravý rozum a buďte ve střehu. Dočasná ztráta koncentrace při používání zařízení může vést k vážným zraněním.
e) Používejte osobní ochranné prostředky požadované pro práci se zařízením, specifikované v části 1 „Legenda“. Používání správných a schválených osobních ochranných prostředků snižuje riziko zranění.
f) Abyste zabránili náhodnému zapnutí zařízení, před připojením ke zdroji napájení se ujistěte, že je vypínač v poloze OFF.
g) Nepřeceňujte své schopnosti. Při používání zařízení udržujte rovnováhu a vždy zůstaňte stabilní. To zajistí lepší kontrolu nad zařízením v neočekávaných situacích.
h) Nenoste volné oblečení nebo šperky. Udržujte vlasy, oděv a rukavice mimo pohyblivé části. Volný oděv, šperky nebo dlouhé vlasy se mohou zachytit pohyblivými částmi.
i) Pokud má být k zařízení připojeno sání, zkontrolujte všechny spoje a ujistěte se, že jsou těsné. Použití odprašovacího systému může snížit rizika spojená s prachem.
j) Před zapnutím zařízení odstraňte všechny seřizovací nástroje nebo klíče. Nástroj nebo klíč ponechaný v otočné části zařízení může způsobit zranění.
k) Používejte ochranu očí, sluchu a dýchacích cest.
l) Zařízení není hračka. Děti musí být pod dozorem, aby bylo zajištěno, že si se zařízením nebudou hrát.
m) Nevkládejte ruce ani jiné předměty do zařízení, když je v provozu!

2.4. Bezpečné používání zařízení

a) Je nutné se přesvědčit, zda je kolo na zařízení umístěno stabilně. Použijte vhodné nástroje pro daný úkol. Správně zvolené zařízení splní úkol, pro který bylo navrženo, lépe a bezpečněji.
b) Nepoužívejte zařízení, pokud vypínač "ON/OFF" nefunguje správně (nezapíná a nevypíná zařízení). Zařízení, která nelze zapnout a vypnout pomocí vypínače ON/OFF, jsou nebezpečná, neměla by být provozována a musí být opravena.
c) Před zahájením seřizování, čištění a údržby odpojte zařízení od napájení. Takové preventivní opatření snižuje riziko náhodné aktivace.
d) Pokud zařízení nepoužíváte, uložte jej na bezpečném místě, mimo dosah dětí a osob, které nejsou obeznámeny s přístrojem, které si nepřečetly návod k použití. Zařízení může představovat nebezpečí v rukou nezkušených uživatelů.
e) Udržujte zařízení v perfektním technickém stavu. Před každým použitím zkontrolujte, zda nedošlo k obecnému poškození, zejména zkontrolujte pohyblivé součásti, zda nemají prasklé části nebo prvky a zda nedošlo k dalším podmínkám, které by mohly ovlivnit bezpečný provoz zařízení. Pokud zjistíte poškození, předejte zařízení před použitím k opravě.
f) Udržujte zařízení mimo dosah dětí.
g) Opravu nebo údržbu zařízení by měly provádět kvalifikované osoby, pouze s použitím originálních náhradních dílů. To zajistí bezpečné používání.
h) Aby byla zajištěna provozní integrita zařízení, neodstraňujte ochranné kryty namontované ve výrobě a nepovolujte žádné šrouby.
i) Při přepravě a manipulaci s přístrojem mezi skladem a místem určení dodržujte zásady BOZP pro ruční přepravu platné v zemi, kde bude přístroj používán.
j) Vyhněte se situacím, kdy zařízení během používání přestane fungovat kvůli nadměrnému zatížení. To může vést k přehřátí hnacích prvků a poškození zařízení.
k) Nedotýkejte se kloubových částí nebo příslušenství, pokud nebylo zařízení odpojeno od zdroje napájení.
l) Během práce se zařízením nepohybujte, nenastavujte ani neotáčejte.
m) Nenechávejte tento spotřebič bez dozoru, když je v provozu.
n) Zařízení pravidelně čistěte, abyste zabránili hromadění odolných nečistot.
o) Nepracujte na dvou obrobcích současně.

p) Nedotýkejte se žádných pohyblivých částí nebo příslušenství, pokud nebylo zařízení odpojeno od přívodu stlačeného vzduchu.
q) Nezakrývejte vstup a výstup vzduchu.
r) Zařízení není hračka. Čištění a údržbu nesmějí provádět děti bez dozoru dospělé osoby.
s) Je zakázáno zasahovat do konstrukce zařízení za účelem změny jeho parametrů nebo konstrukce.
t) Udržujte zařízení mimo zdroje ohně a tepla.
u) Nezakrývejte větrací otvory!
v) POZNÁMKA: Během provozu se některé prvky zařízení velmi zahřívají – nebezpečí opaření!
w) Nedotýkejte se pohyblivých řezných prvků. Nebezpečí pořezání nebo amputace prstů/končetin

POZORNOST! I přes bezpečnou konstrukci zařízení a jeho ochranné vlastnosti a přes použití přídavných prvků chránících obsluhu stále existuje mírné riziko nehody nebo zranění při používání zařízení. Při používání zařízení buďte ve střehu a používejte zdravý rozum.

3. Použijte návod nes

Frézka je ideální pro obrábění dřeva a plastů a také pro vyřezávání suků, řezání drážek, odstraňování prohlubní, kopírování křivek a log atd. Frézka se nesmí používat k obrábění kovu, kamene atd.

Zařízení se smí používat pouze k předepsanému účelu. Jakékoli jiné použití je považováno za případ zneužití. Uživatel / provozovatel, nikoli výrobce, ponese odpovědnost za jakékoli škody nebo zranění jakéhokoli druhu způsobené v důsledku toho.

Vezměte prosím na vědomí, že naše zařízení nebylo navrženo pro použití v komerčních, obchodních nebo průmyslových aplikacích. Naše záruka bude neplatná, pokud je stroj používán v komerčních, obchodních nebo průmyslových podnicích nebo pro ekvivalentní účely.

Pozor : Použití příslušenství nebo nástavce, které není doporučeno v tomto návodu k obsluze, může vést ke zranění.

Tento výrobek smí být používán pouze k určenému účelu. Jakékoli použití, které není popsáno v tomto návodu k obsluze, je považováno za nevhodné použití. Za veškeré škody nebo zranění v důsledku nesprávné aplikace je odpovědný provozovatel, nikoli výrobce.

• Správně podepřete dlouhé obrobky.

• Udržujte otvory stolu co nejmenší s ohledem na velikost řezného nástroje pomocí správných kroužků stolu.

• Pro práci na úzkých obrobcích se používají další pomůcky, jako jsou horizontální přítlačné prostředky.

• Nestavte stroj v dešti.

4. Obsah balení

• Otevřete obal a opatrně zařízení vyjměte.
• Odstraňte obalový materiál, obal a přepravní výztuhy (pokud jsou k dispozici).
• Zkontrolujte, zda je dodávka kompletní.
• Zkontrolujte zařízení a díly příslušenství, zda nedošlo k poškození při přepravě.
• Pokud je to možné, uschovejte obal až do uplynutí záruční doby.

POZORNOST!

Zařízení a obalové materiály nejsou hračky! Děti si nesmí hrát s plastovými sáčky, fólií a malými díly! Hrozí spolknutí a udušení!

- Plastový ochranný kryt (1x)
- rovný čep (1x)
- blokování zámku (2x)
- šroub M6x35 (6x)
- zamykací knoflík, malý (4x)
- velká plochá podložka D6 (8x)
- Podpůrná sestava typu T (2x)
- zamykací knoflík, velký (2x)
- Sada upevňovacích prvků typu U (2x)
- Dlouhá deska (1x)
- Malá deska (1x)
- Dlouhý podpěrný podstavec (1x)
- šestihranný šroub M6x45 (2x)
- velká plochá podložka (4x)
- Matice M6 (2x)
- křídlová matice M6 (2x)
- šroub M6x35 (2x)
- prachový port (1x)
- pokosový měřič (1x)
- potah na pracovní stůl (1x)
- Prodlužovací stůl Ⅰ (1x)
- Rozšiřující stůl Ⅱ (1x)
- šroub M5x12 (6x)
- šroub M5X15 (8x)
- plochá podložka (14x)
- Posuvný blok (2x)
- protiplech (2x)
- Velký klíč (1x)
- Malý klíč (1x)
- Šestihranný klíč S=5 (1x)
- Šestihranný klíč S=4 (1x)
- Ruční kolo (1x)
- Převlečná matice M8 (1x)
- Sklíčidlo 1/2” (1x)
- Sklíčidlo 1/4” (1x)
- Dlouhý podpěrný podstavec (1x)
- Křížový šroub+plochá podložka+pružná podložka M5x12 (2x)

5. Popis zařízení

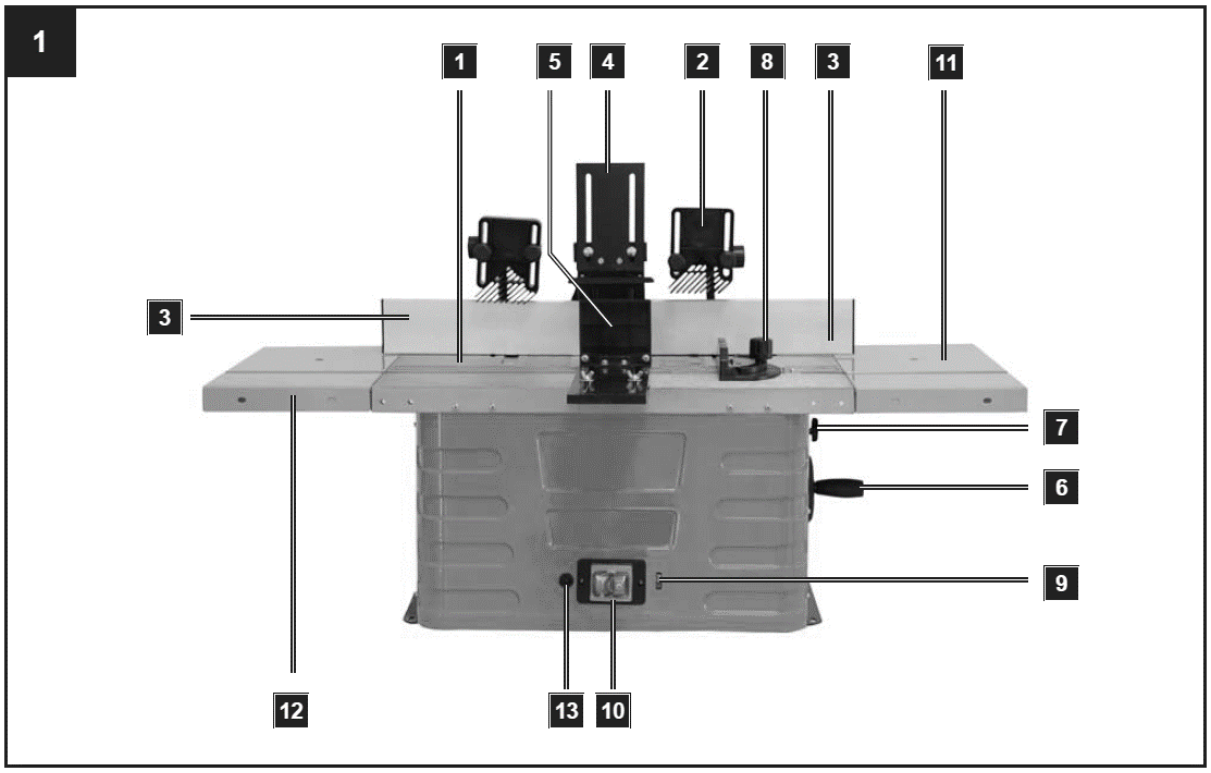

1 - Pracovní stůl
2 - Upozornění na frézování
3 - Zastavovací lišta
4 - Horní tlaková lišta
5 - Boční tlaková tyč

6 - Nastavení výšky
7 - Upínací šroub
8 - Příčný řezný přípravek
9 - Nastavení rychlosti
10 - Jistič
11 - Prodloužení pravého bočního stolu
12 - Prodloužení levého bočního stolu
13 - Vypínač při přetížení

6. Montáž

Upozornění : Před prováděním jakéhokoli nastavení nebo údržby vytáhněte zástrčku napájecího kabelu.

Oprava stroje

Při používání stroje se doporučuje připevnit jej k pracovnímu stolu pomocí čtyř otvorů

1) Otvory musí být vyvrtány v montážní ploše s ohledem na rozteč dvou upevňovacích otvorů v základně.
2) Každá noha musí být utažena šrouby (nejsou součástí dodávky).
3) Šrouby musí být dostatečně dlouhé: Vezměte v úvahu tloušťku pracovní plochy, na kterou má být stroj upevněn.
4) Použijte podložky a přišroubujte pracovní plochu pomocí matic.
5) Pracovní plocha musí být dostatečně velká, aby nedocházelo k naklánění jednotky při práci.

Pozor : Před zahájením práce zkontrolujte pevnost pracovní plochy.

Komponenty tvarovaného plotu:

A.1 - Držák základny
A.2 - Konzola
B - Montážní konzola
C - Plot 2x
D - Tlaková tyč
E - Připojovací kus odsávání

Upevňovací díly pro formovací plot

5 Plastové převlečné matice M6
5 podložek 6mm
5 přepravních šroubů M6 x 25

Uchycení stolu

1 přepravní šroub M6 x 20
1 přepravní šroub M6 x 40
2 Plastové převlečné matice M6
2 podložky 6mm

Montáž lišty, obr. 2–5
Lisovací plot byl odeslán v kartonové krabici v demontu. Před zahájením práce je nutné jej sestavit a nasadit na pracovní stůl.

Krok 1: Montáž části A a B
Nasuňte držák (B) na držák základny (A. 1) v k tomu určené drážce (viz obr. 4). Nyní vložte do otvoru pojízdný šroub M6 x 25 a našroubujte plastovou převlečnou matici s podložkou.

Krok 2: Montáž dorazových tyčí C
Vložte dva šrouby vozíku do upevňovacích otvorů a pevně je přišroubujte pomocí podložky a plastové převlečné matice. Potom pomocí drážky zatlačte vodítko na kryty šroubů vozíku. Nyní utáhněte obě plastové převlečné matice. Proveďte stejný postup na druhé straně plotu. Ujistěte se, že připevňujete vodítka (C) ve správném směru. Zkontrolujte, zda jsou vodítka (C) a držák základny a držák (A. 1 + A. 2) ve stejné výšce.

Krok 3: Montáž tlakové části D
Připevněte přítlačnou tyč (D) k plotu pomocí 2 přepravních šroubů, 2 podložek a 2 plastových převlečných matic.

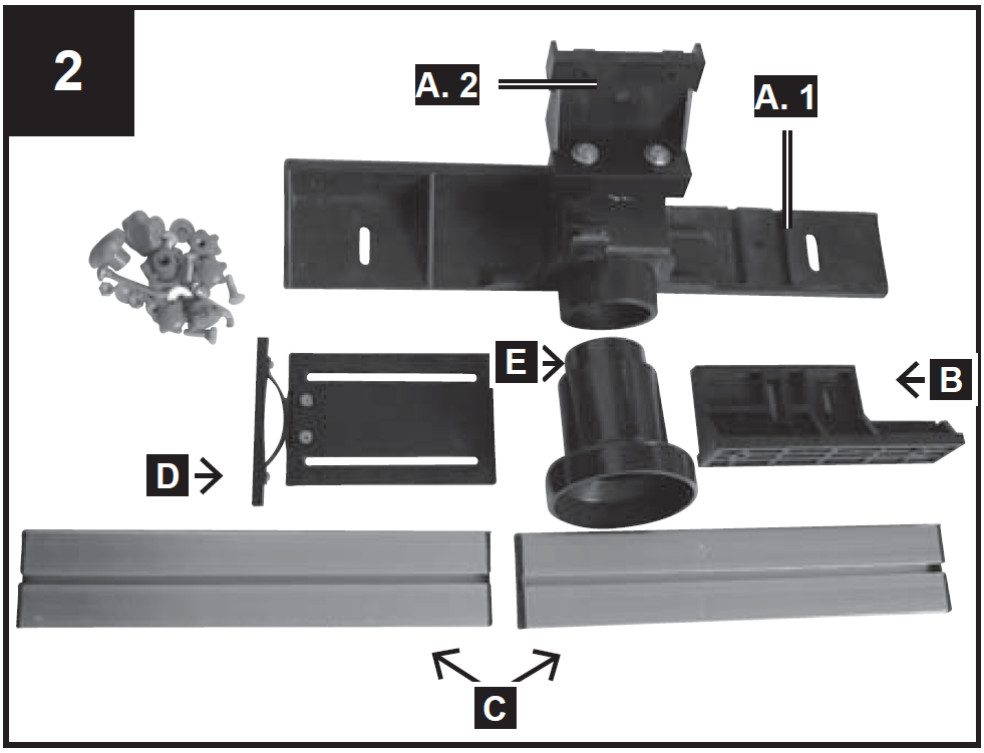

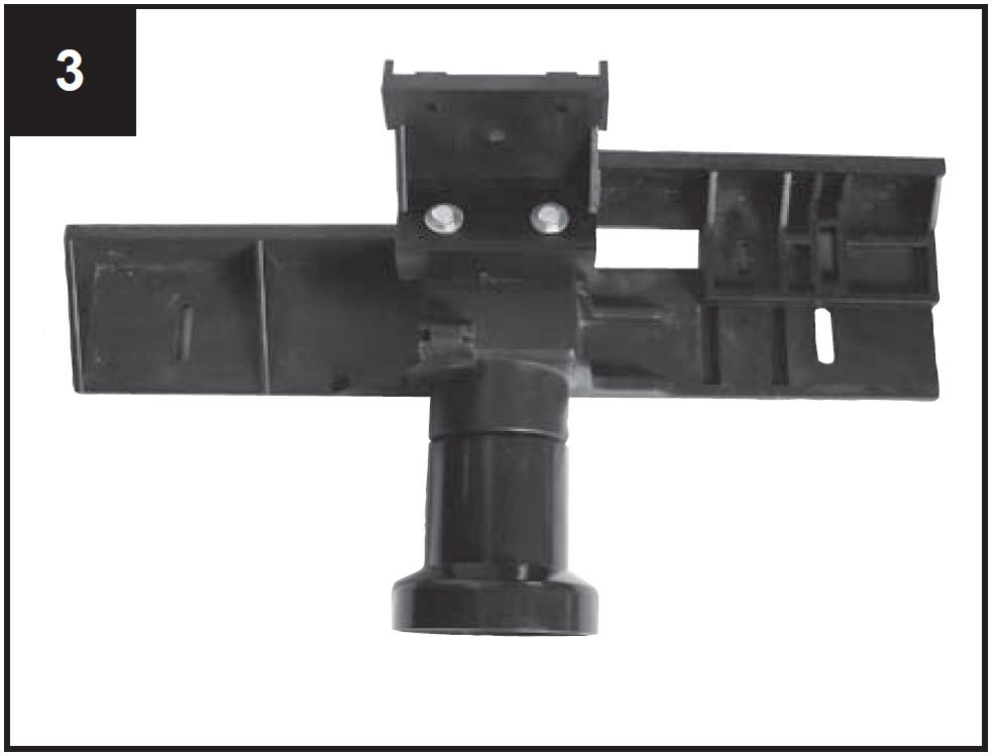
3

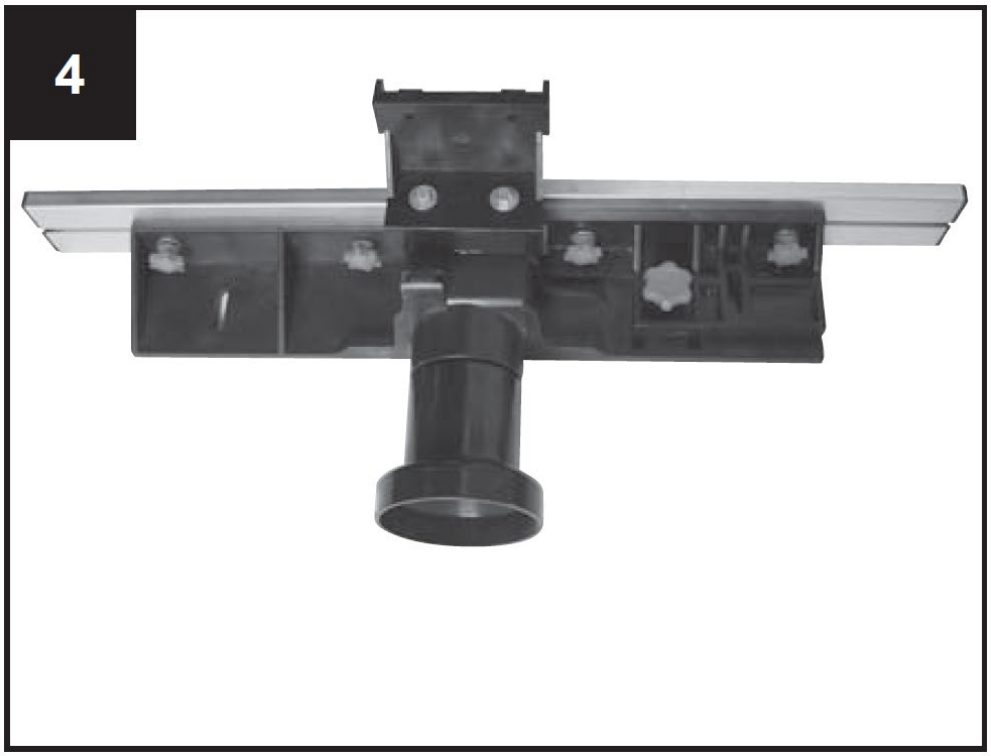
4

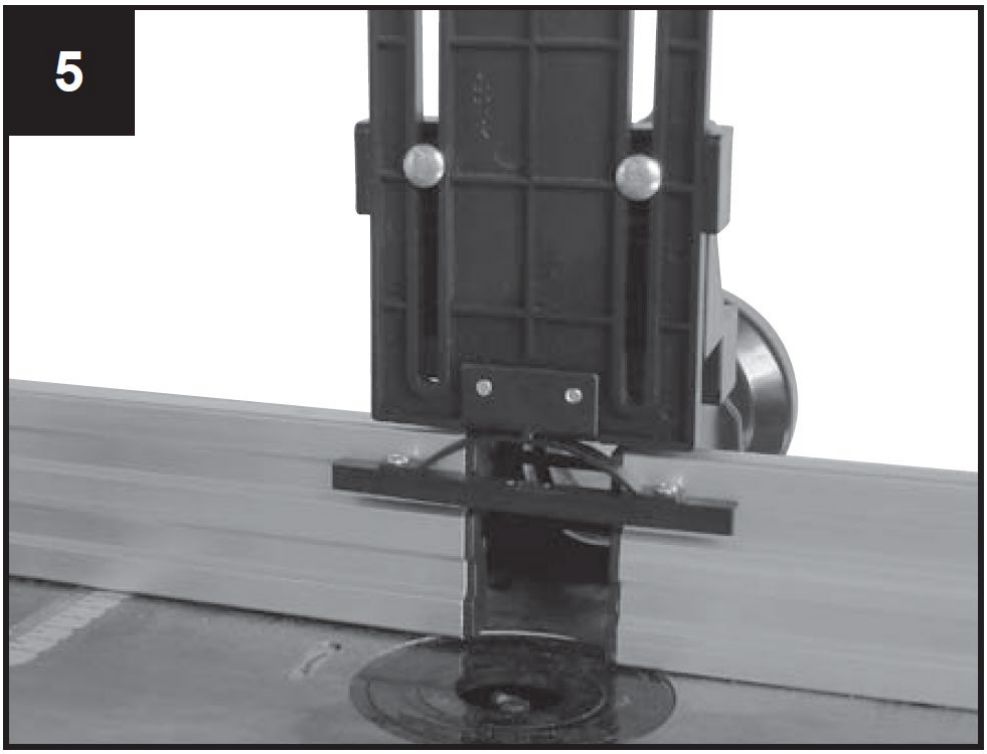

Upevnění tlakového zařízení, obr. 6.1 + 6.2
F - Přítlačný rám 2x
G - Čtvercová montážní deska 2x
H - Čtyřhranný šroub 2x
I - Svorka pro čtyřhranný šroub 2x

Sestavení tlakového zařízení:
Vložte 2 čtvercové šrouby (H) do 2 dodaných čtvercových trubek a zajistěte je 2 šrouby s vnitřním šestihranem. Připevněte 2 svorky (I) na 2 čtyřhranné šrouby (H) pomocí 2 šroubů s plastovou hlavou. Poté zatlačte 2 čtvercové montážní desky (G) skrz 2 otvory 2 svorek (I). Nakonec připevněte přítlačné rámy (F) ke čtvercovým montážním deskám pomocí 4 šroubů vozíku, 4 podložek a 4 plastových matic.

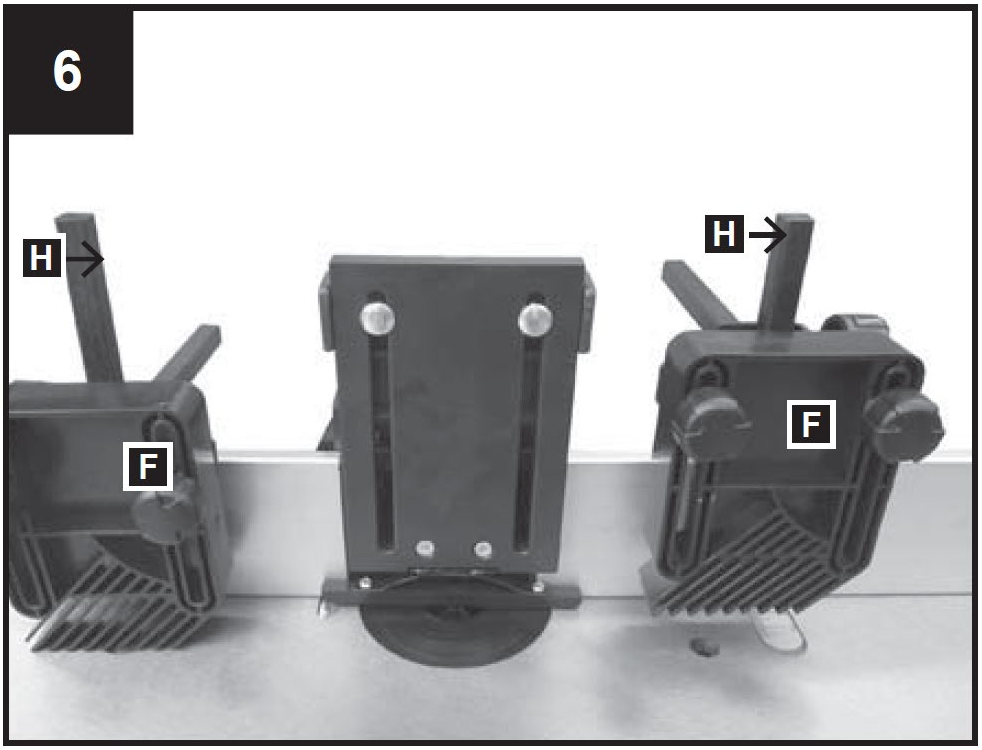

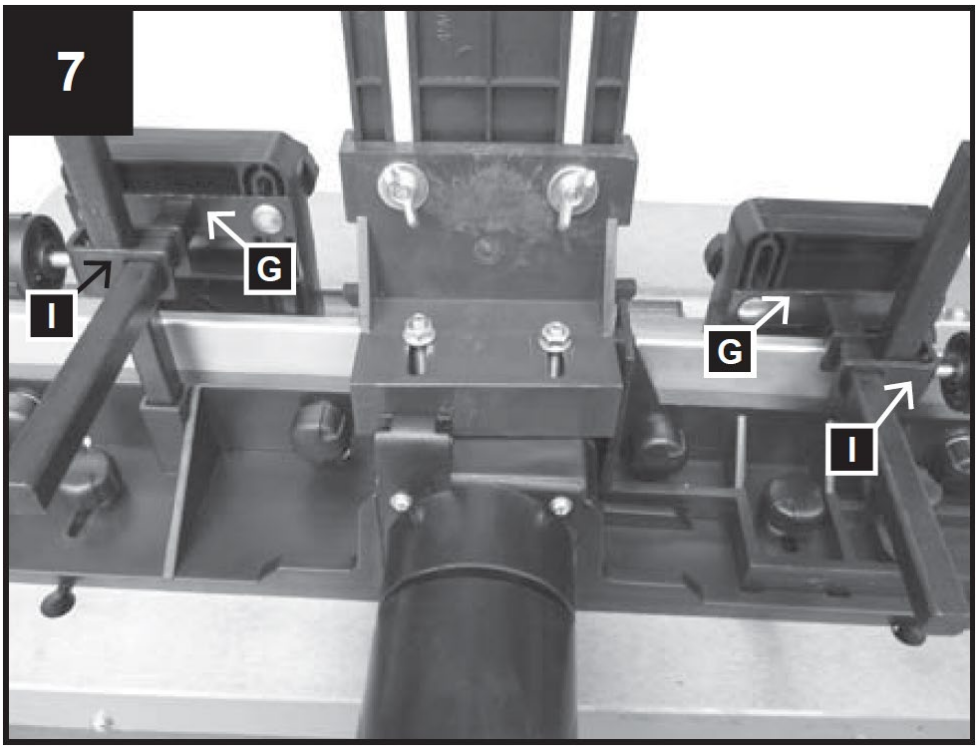

Montáž formovacího pravítka na pracovní stůl, obr. 8–11
Montáž tvarovacího dorazového límce se provádí následovně:
Upevněte 2 plastové šrouby do drážek v liště pomocí podložek (obr. 9).
Vrchní části šroubů s plastovou hlavou prostrčte otvorem v drážkách stolu (obr. 10).
Umístěte formovací pravítko podle potřeby a utáhněte plastové převlečné matice (obr. 11).

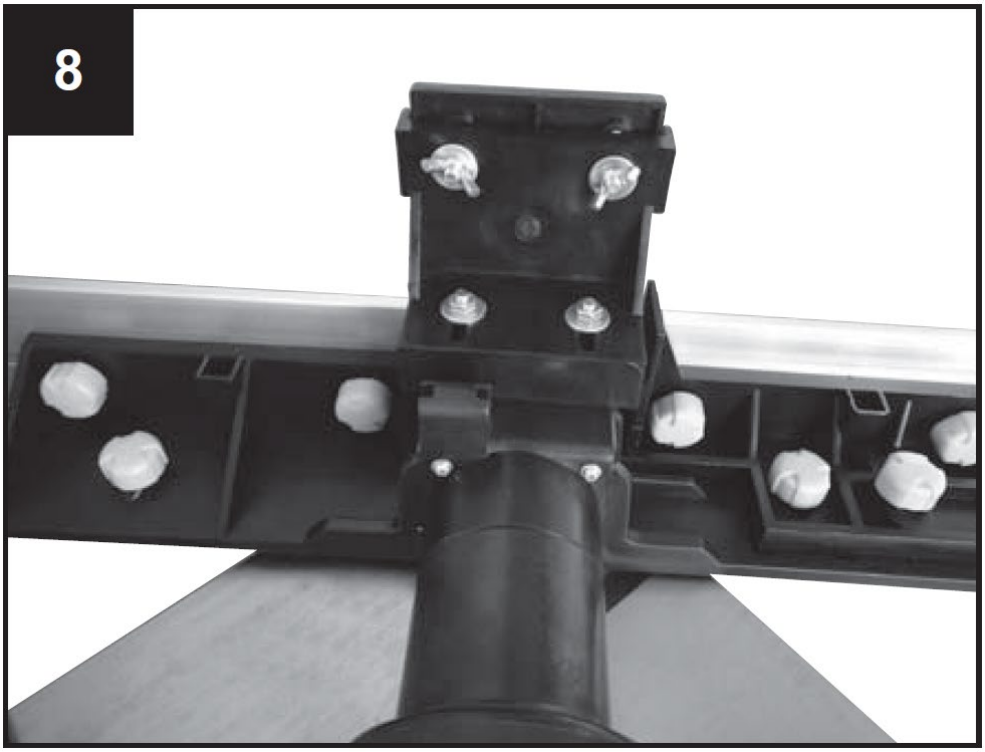
8

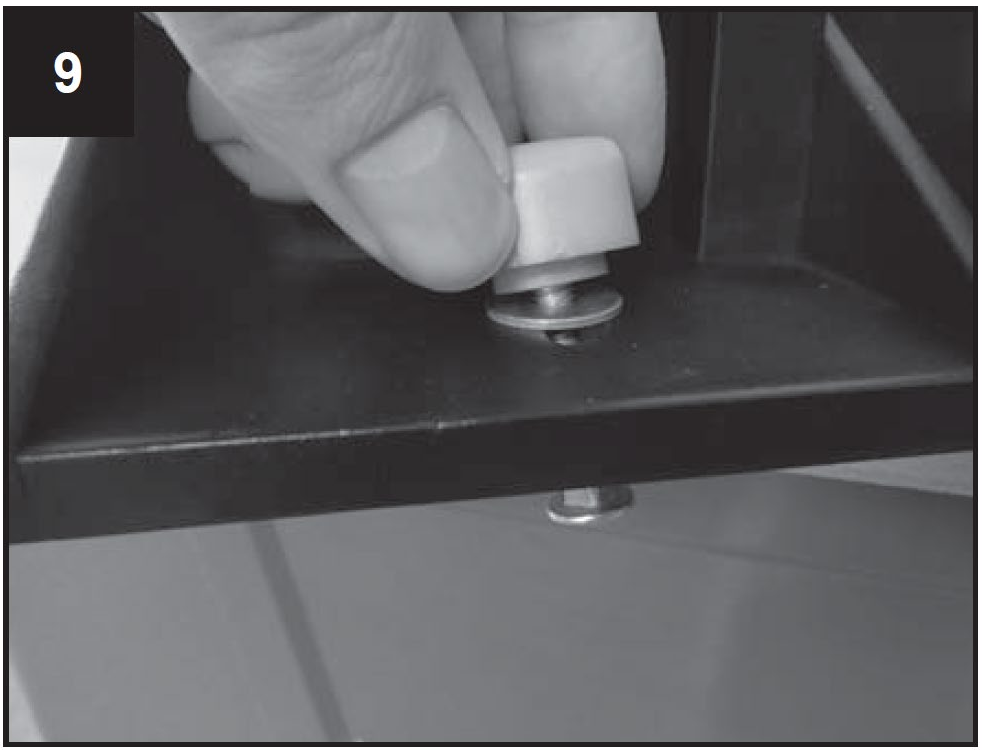
9

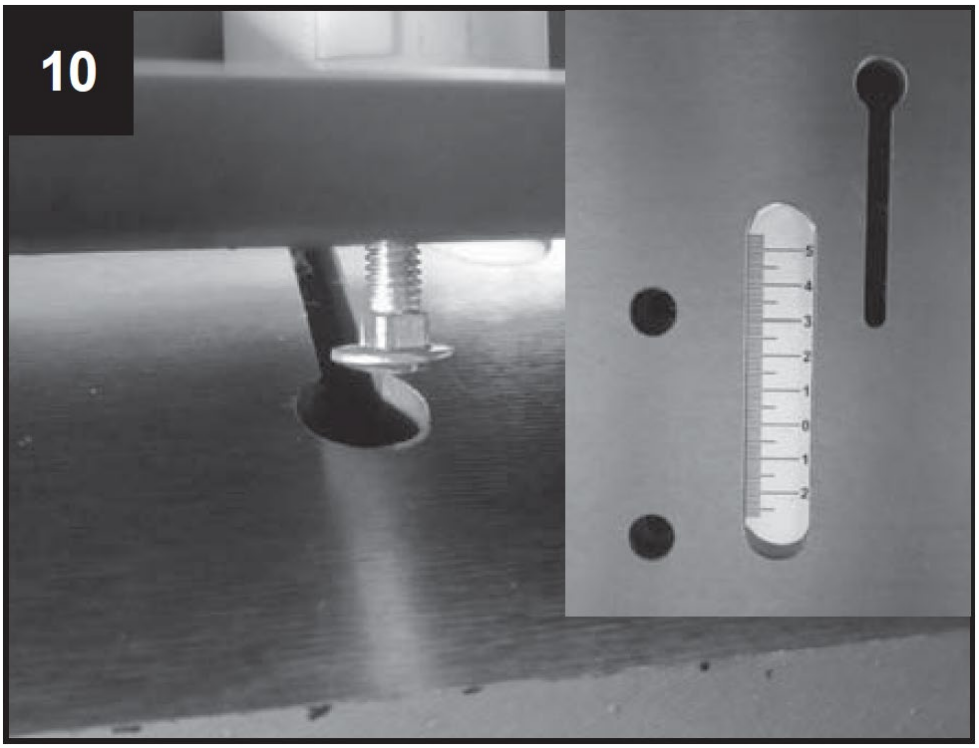

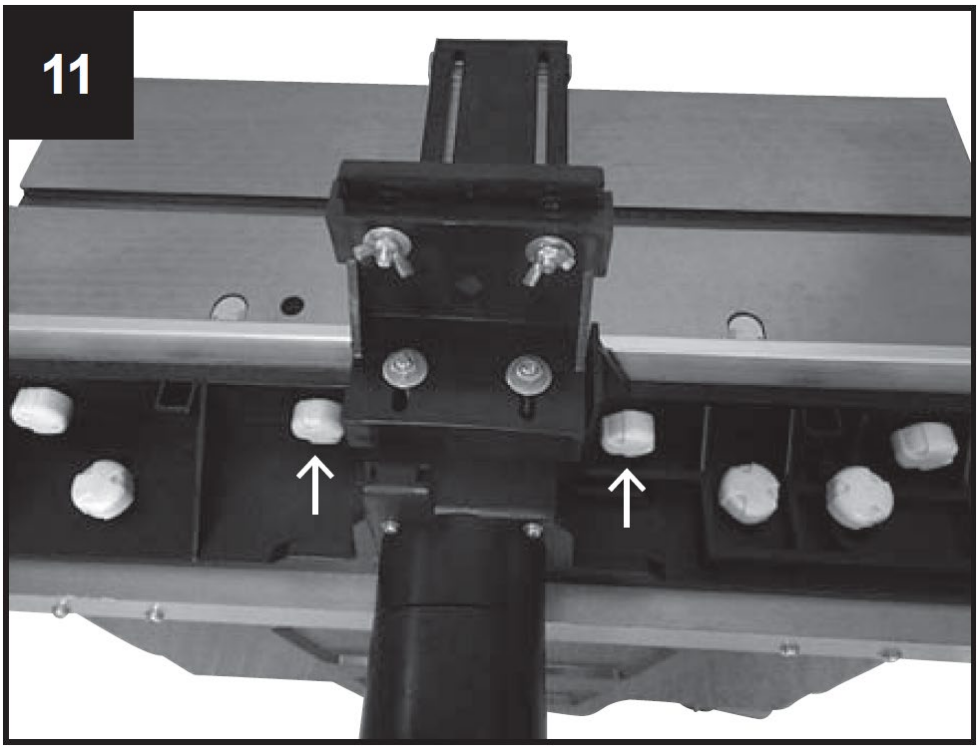

Komponenty bezpečnostního plotu proti zpětnému rázu
1 Bezpečnostní plot proti zpětnému rázu
1 Montážní držák

Přídavné díly pro bezpečnostní plot proti zpětnému rázu
2 šrouby se zapuštěnou hlavou M5 x 10
2 podložky 5mm
2 pojistné kroužky 5 mm

2 přepravní šrouby M6 x 25
2 podložky 6mm
2 křídlové matice M6

Montáž bezpečnostního plotu zpětného kopu
• Najděte dva otvory ve středu přední části stroje.
• Poté vyrovnejte montážní držák se dvěma otvory (obr. 12).
• Vložte dva šrouby a jejich podložky do otvorů a poté je pevně utáhněte čtyřcestným nástrčným klíčem.
• Poté nainstalujte vodítko tak, aby se dalo posouvat a bylo možné jej přizpůsobit tloušťce obrobku.
• Po nastavení jej zajistěte pomocí dvou šroubů (obr. 13).

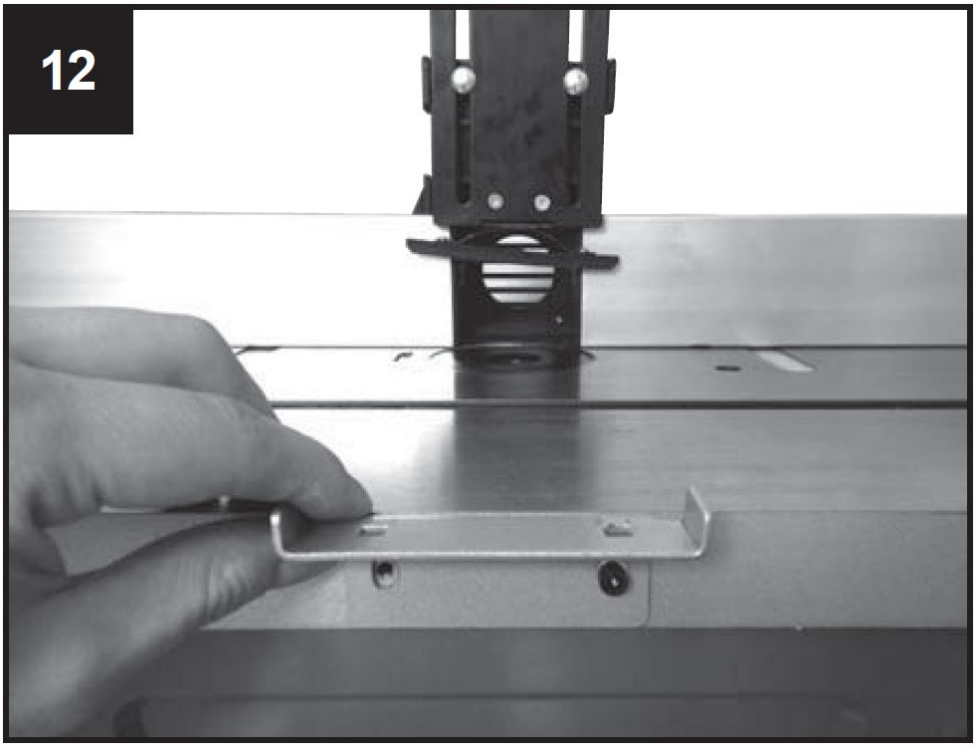

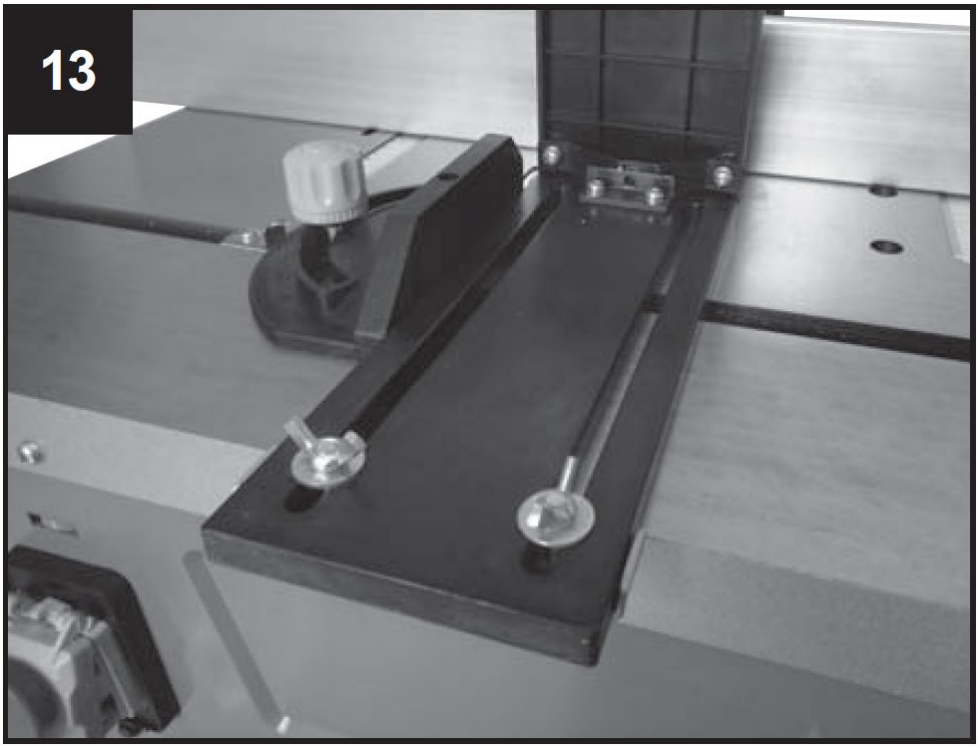

Montáž pracovní hloubky
Pro nastavení nebo snížení výšky vřetena otáčejte rukojetí (slouží k výškovému nastavení řezacích nožů), abyste výšku snížili nebo zvýšili podle potřeby.
Nastavení zajistěte utažením upínacího šroubu (7).
Pro vaši bezpečnost se u většiny prací naléhavě doporučuje používat řezací hlavu s nejmenší výškou vzhledem k desce stolu.

Části nástavce pro prodloužení stolu:
8 imbusových šroubů M5 x 20
6 imbusových šroubů M5 x 12
8 podložek 5mm, malé
6 podložek 5mm, vel
8 Šestihranné matice M5
14 pojistných kroužků 5mm

Montáž nástavců na šířku stolu
Nástavce šířky stolu zvětšují plochu stolu a umožňují tak manipulaci s většími obrobky a provádění speciálních lisovacích prací.
Prodlužovací stůl připevněte na obě strany pomocí 4 imbusových šroubů M5 x 20, 4 podložek, 4 pojistných kroužků a 4 šestihranných matic M5 každý a na čelní stranu stolu pomocí 3 imbusových šroubů M5 x 20, 3 podložek a 3 pojistných kroužků každý. Vyrovnejte stůl a utáhněte všechny šrouby.

Připojení odsávací jednotky k vaší frézce
K dispozici je přípojka pro externí odsávací jednotku nebo systém pro odstraňování prachu a třísek (není součástí dodávky).
Nasuňte sací hadici jednotky na odsávání prachu na sací přípojku na zadní straně formovacího pravítka. Pro hadice o prům. 100 mm, v balení se nachází kónický adaptér.

7. Uvedení do provozu

Pozor: Vřetenová frézka má osu, která je umístěna svisle na vodorovný stůl. Osa slouží k uchycení lisovacích nástrojů, kotoučů a tvarových fréz. Vřetenová frézka se používá k výrobě vlysů, jednoduchých nebo vícenásobných vybrání, drážek, žlábků, profilů a protiprofilů na rovných plochách atd.

U vřetenové frézky se v žádném případě nesmí používat frézovací hlavy o větším průměru než 50 mm. Při požadavku na větší průměry doporučujeme pracovat v několika krocích a opakovat nastavení pomocí knoflíku pro nastavení výšky nebo krok za krokem nastavení plotu.

1. Montáž a výměna upínacích pouzder pro horní frézky (obr. 16, 13)

• Před výměnou upínacích pouzder vytáhněte napájecí zástrčku vašeho stroje. Vyberte upínací pouzdro odpovídající průměru vaší frézovací hlavy.
• Vyjměte redukční díl z otvoru stolu, obr. 14.
• Zajistěte vřeteno tlačítkem na spodní straně vřetena, obr. 16.
• Uvolněte pojistnou matici upínacího pouzdra pomocí dodaného klíče, obr. 15.
• Vložte upínací pouzdro do matice nebo je sejměte.
• Pevně utáhněte matici ve svorce a přitom držte vřeteno zajištěné. Před každým použitím stroje se ujistěte, že je řezný nástroj pevně upnut na konci vřetena.
• Redukční díl pro otvor vraťte do původní polohy.
• Nastavte vodítko podle potřeby pomocí stupnice na stole.
• Připojte odsávací jednotku. Důrazně se doporučuje připojit odsávací jednotku (nebo systém), aby otvor zůstal bez třísek, aby se ochladil motor a usnadnilo se podávání obrobku.
• Znovu připojte stroj ke zdroji napájení.

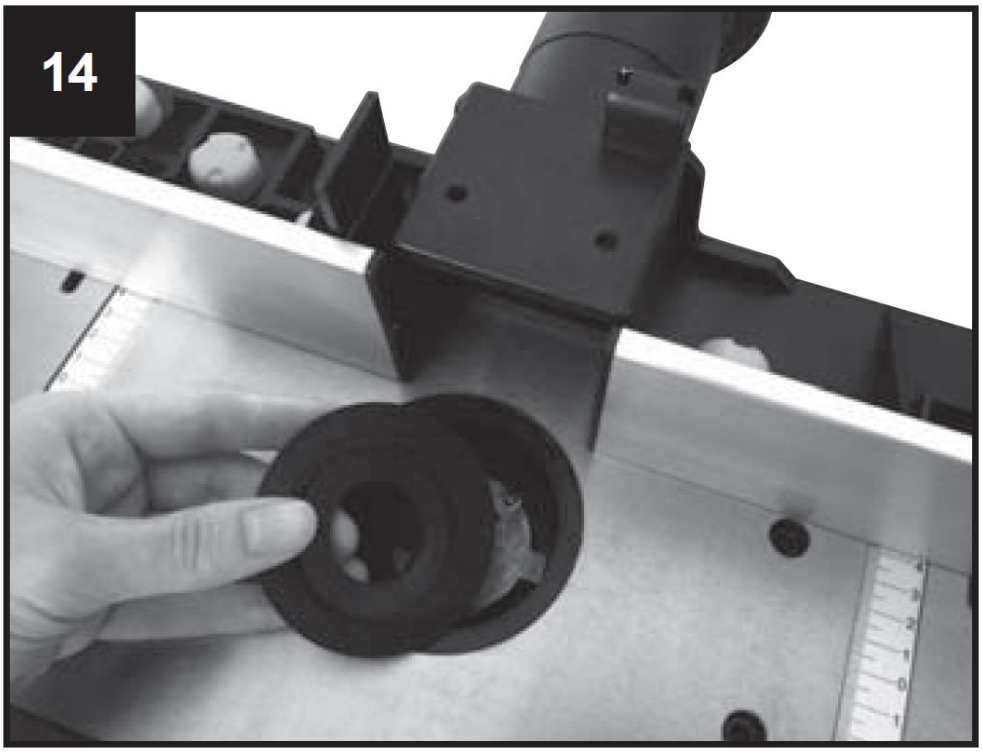

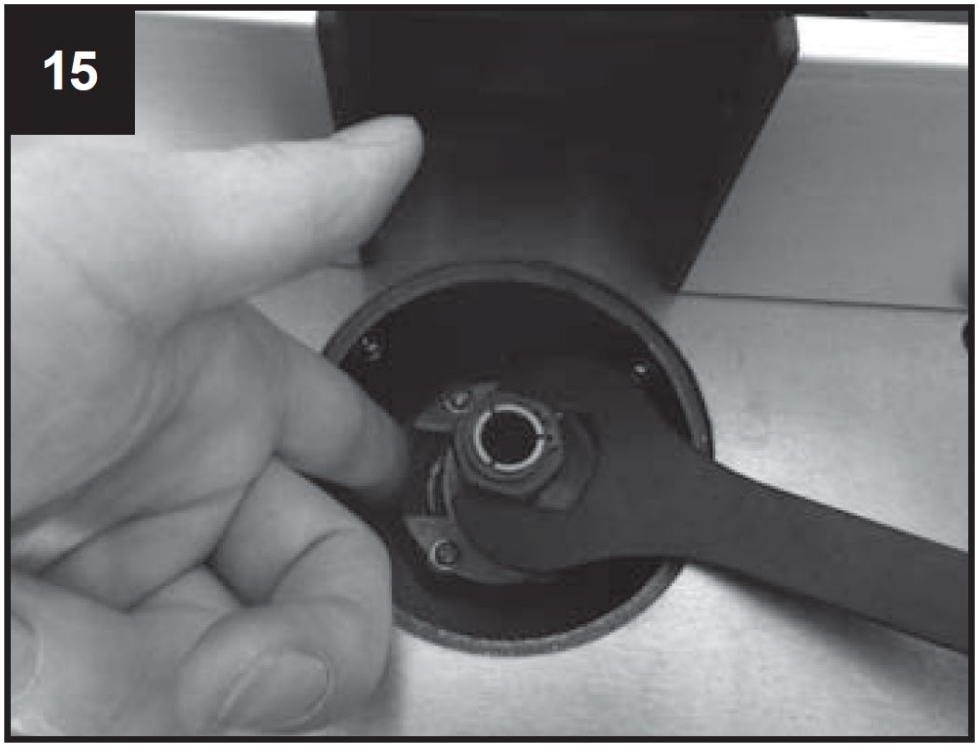

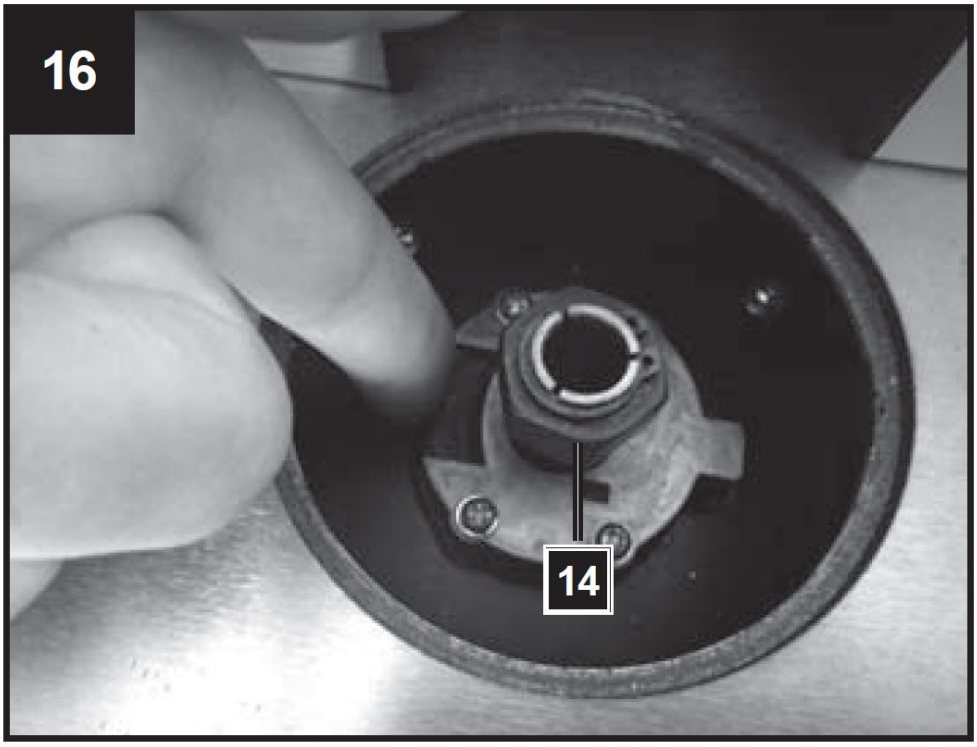

2. Nastavení lišty

Použití plotu je nutností. Na každou práci je třeba pohlížet samostatně. Při každém novém použití se musíte ujistit, že jsou kryty správně nainstalovány a nastaveny. Při každém novém použití musí být každý přítlačný kus na plotu nově nastaven.

Před zahájením lisování se ujistěte, že jsou všechny šrouby pevně utaženy.

3. Použití stolních kruhů

Kroužky stolu musí být použity, aby se vzdálenost mezi stolem a vřetenem zmenšila na minimum. Před zapnutím stroje systematicky zkontrolujte správné usazení dodaných kruhů stolu. Zkontrolujte, zda jste zvolili správný kroužek pro odpovídající řezný nástroj a jeho montážní výšku, abyste snížili riziko převrácení obrobku při průchodu otvorem. Redukční kus (stůlový kroužek) musí nožovou hlavu co nejvíce obklopovat.

8. Úpravy

Upravte počet otáček obr. 17, 20

Nastavení rychlosti stroje má 6 stupňů.

• Určete optimální počet otáček vzorovým řezem v kousku odpadního materiálu.

Poznámka : Použití správného počtu otáček zvyšuje životnost vrtáku. To také ovlivňuje opracovaný povrch obrobku.

Nastavte drážku, obr. 18, 19

• Drážka se zastaví na velikost obrobku a frézovacího nástroje.
• Povolte 2 plastové šrouby (b) na zadní straně vodítka.

Nastavte dorazy a přítlačná zařízení tak, aby zajišťovaly bezpečné vedení obrobku na vstupní a výstupní části stroje.

• Zatlačte drážku dozadu nebo dopředu do požadované polohy. Použijte stupnici (c) na stole pro určení vzdálenosti a poznamenejte si střed vrtáku.
• Znovu utáhněte 2 šrouby s plastovou hlavou (obr. 19, b) na zadní straně, abyste udrželi vodítko v této poloze.

Upravte drážku na chybu, obr. 18, 19

• Chyba ze dřeva je materiál ze dřeva zbylého z vrtáku vystupujícího, tenčí než materiál, na pravé straně.
• Levé vodítko musí být upraveno na tenčí materiál. Podporuje materiál a zajišťuje přesnější řez. Chcete-li to provést, povolte šrouby s plastovou hlavou, zatlačte vodítko dopředu a utáhněte jej.

17

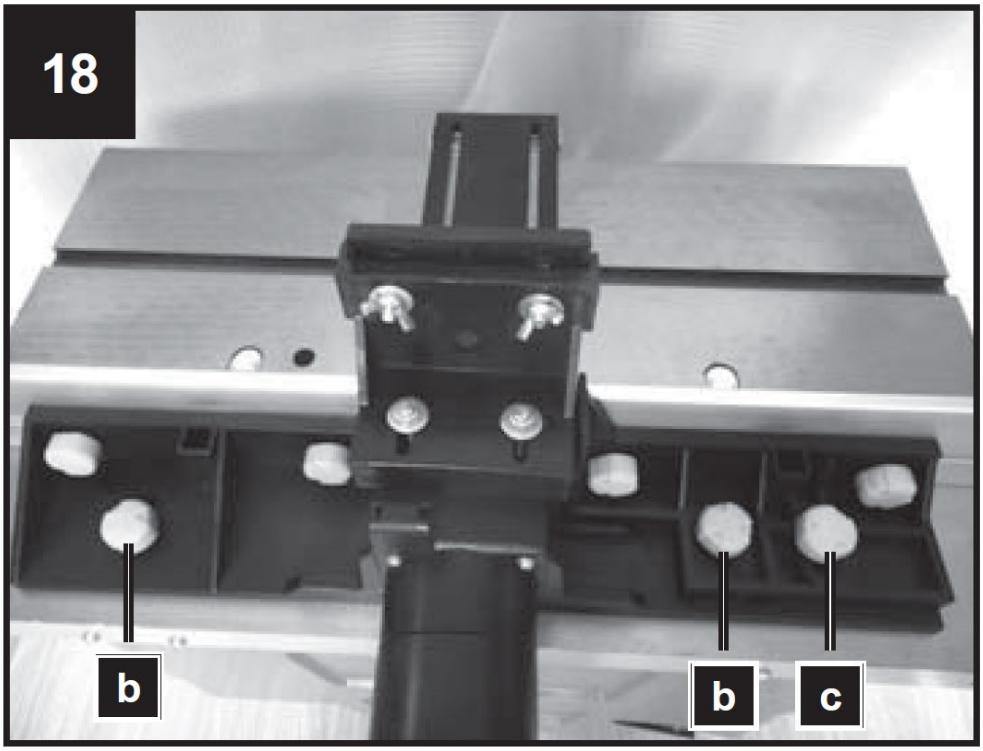
18
b
b
c

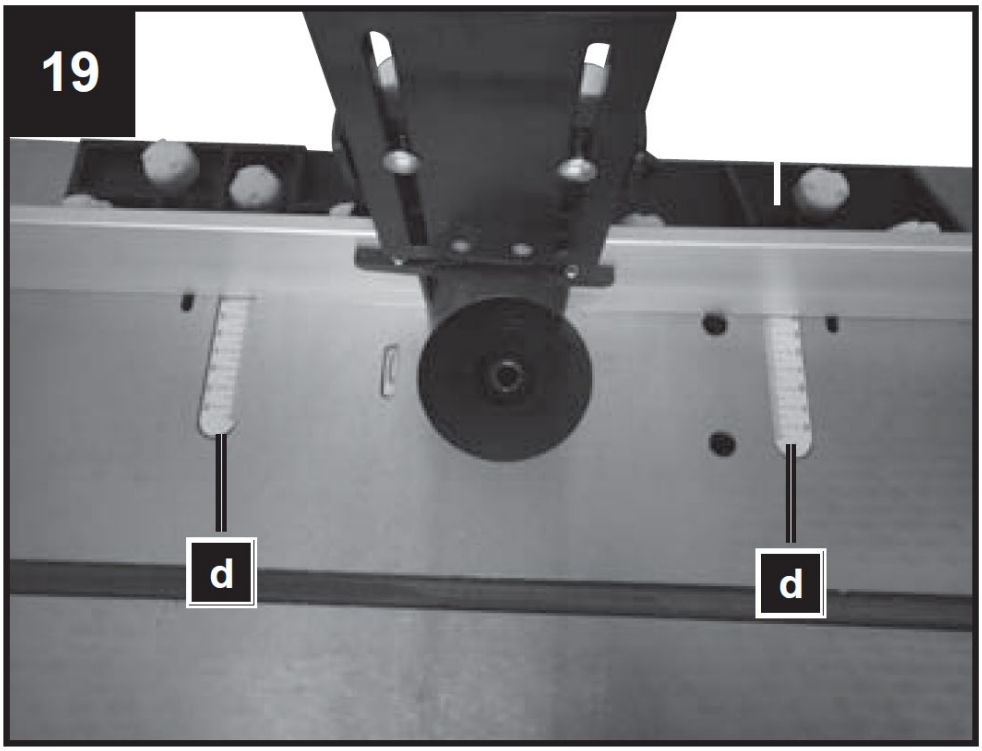

20

Ø [mm]						
≤ 40	8	19	29	35	38	39
≤ 60	15	26	36	40	49	59
≤ 80	21	32	42	50	60	69
[min^{-1}]	11500	13000	16000	18500	21000	24000

Instalace a seřízení tlakových limitů, obr. 20
Mezní hodnoty tlaku (5) jsou navrženy tak, aby byl obrobek držen na místě a bylo zabráněno poklesu.
• Frézu zasuňte do nejnižší polohy
• Vložte obrobek k obrábění a lehkým tlakem přitlačte přítlačnou tyč na obrobek.
• Odstraňte obrobek.
• Nastavte frézu na požadovanou výšku (viz: Nastavení pracovní hloubky).

Upravte přípravek pro řezání, obr. 21
• Posuňte horizontálně podél stolu příčný řezný přípravek (8), abyste provedli začištění chyb a pokosových řezů.
• Chcete-li přípravek zastavit v požadovaném úhlu, uvolněte zajišťovací knoflík přípravku pro příčné řezání a otočte jej do požadovaného úhlu.
Znovu utáhněte zajišťovací knoflík přípravku (8).
• Vždy udělejte vzorek řezu v kusu odpadního materiálu, aby bylo zaručeno, že postoje jsou správné.

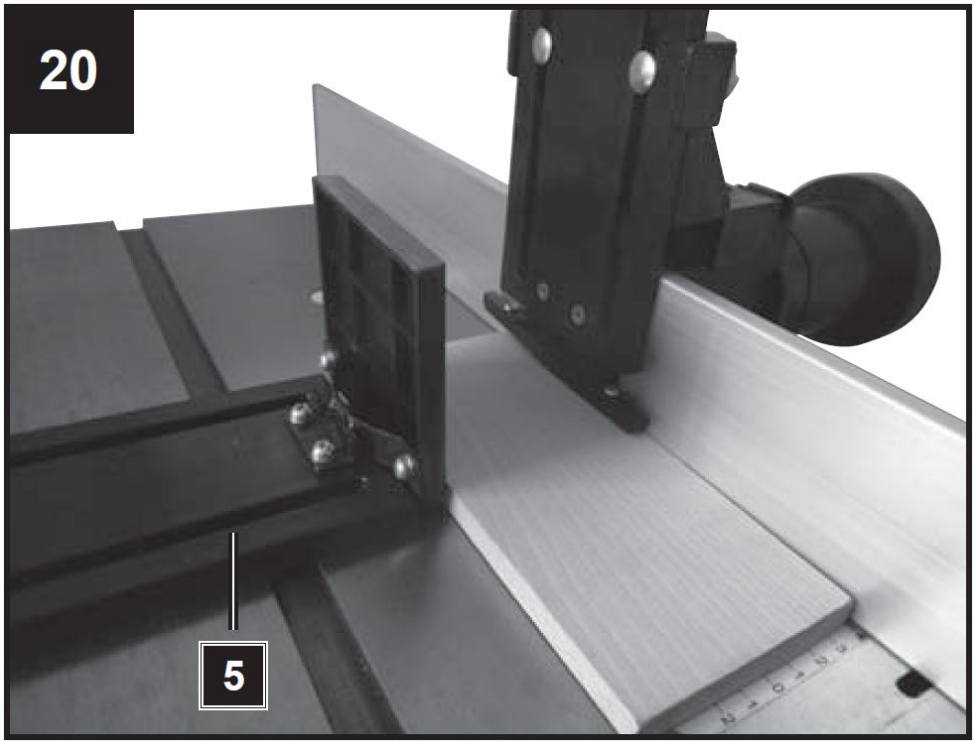
20
5

21
4
8
5

Zapínání a vypínání
Ujistěte se, že všechny klíče a seřizovací nástroje jsou v dostatečné vzdálenosti od náhradního stolu, že jsou plně nainstalovány postoje a že jsou zachovány všechny bezpečnostní kryty.
„O“ – VYPNUTO
„Já“ – ON

Tento stroj používá elektromagnetický spínač pro optimální zabezpečení. Kdykoli dojde k přerušení proudu, stroj se okamžitě zastaví.
Chcete-li stroj restartovat, musíte znovu stisknout zelené tlačítko.

9. Využití stroje

• Do držáku nástroje vložte vhodnou frézu a zajistěte ji utažením matice držáku nástroje (obr. 17, poz. 14).
• Nasaďte a zajistěte řezací nože.
• Nastavte rychlost a nastavte výstupní vodítko tak, aby byl řez materiálu podepřen a aby bylo dosaženo kompenzace za odebraný materiál.
• Zapněte stroj.
• Ujistěte se, že je obrobek pevně přitlačen k vodítku.
• Zatlačte obrobek jemně zprava doleva proti směru otáčení nástroje.
• Udržujte konstantní rychlost přesouvání. Netlačte příliš rychle – příliš by to zpomalilo motor.
• Příliš rychlé podávání obrobku bude mít za následek špatnou kvalitu řezu. Existuje také riziko poškození řezných nožů nebo motoru.
• Příliš pomalé podávání obrobku bude mít za následek spálené skvrny na obrobku.
• U velmi tvrdého dřeva a důležitých řezů může být nutné postupně opracovávat několik řezů, dokud není dosaženo požadované hloubky.
• Správná vstupní rychlost závisí na velikosti frézy, typu materiálu obrobku a hloubce řezu. Doporučuje se nejprve procvičit s kouskem odpadového dřeva, abyste určili správnou rychlost nasávání a rozměry.
• Vypněte stroj stisknutím červeného krytu.
• Stroj je vybaven spínačem proti přetížení (13) pro ochranu motoru. V případě přetížení se stroj automaticky vypne. Po krátké době lze spínač přetížení (13) znovu resetovat.

10. Čištění, údržba

Obecná opatření údržby

- Pomocí hadříku ze stroje čas od času otřete třísky a prach. Aby se prodloužila životnost nástroje, naolejujte rotační díly jednou měsíčně.
- Motor neolejujte.
- Při čištění plastu nepoužívejte korozivní prostředky.

⚠	VAROVÁNÍ: Před čištěním, seřizováním, údržbou nebo opravou odpojte síťovou šňůru od hlavního napájení!

Čištění

• Udržujte všechna bezpečnostní zařízení, větrací otvory a kryt motoru pokud možno bez nečistot a prachu. Otřete zařízení čistým hadříkem nebo jej vyfoukejte stlačeným vzduchem při nízkém tlaku.
• Doporučujeme zařízení ihned po každém použití vyčistit.
• Zařízení pravidelně čistěte navlhčeným hadříkem a jemným mýdlem. Nepoužívejte čisticí prostředky nebo rozpouštědla; mohly by napadnout plastové části zařízení. Ujistěte se, že do zařízení nemůže prosakovat žádná voda. Vniknutí vody do elektrického nářadí zvyšuje riziko úrazu elektrickým proudem.

• Odhazovač pilin a/nebo odsávání prachu by se měly čistit v pravidelných intervalech.
• Nikdy na stroj nestříkejte vodu!

Řezací nástroj
Pryskyřici je nutné v pravidelných intervalech čistit z nože (21), západky (22) a bloku nože (23). Vyčistěte tyto součásti vhodným odstraňovačem pryskyřice.

Servisní informace
Vezměte prosím na vědomí, že následující části tohoto výrobku podléhají běžnému nebo přirozenému opotřebení a že následující části jsou proto také nutné pro použití jako spotřební materiál.
Díly podléhající opotřebení:* uhlíkové kartáče, hoblovací nože
* Není nutně součástí dodávky!

11. Skladování

Zařízení a příslušenství skladujte mimo dosah dětí na tmavém a suchém místě při teplotě nad bodem mrazu. Ideální skladovací teplota je mezi 5 a 30 °C.
• Elektrické nářadí skladujte v původním obalu.
• Elektrické nářadí zakryjte, abyste jej chránili před prachem a vlhkostí.
• Návod k obsluze uložte spolu s elektrickým nářadím.

12. Elektrické připojení

⚠	VAROVÁNÍ: Elektrický šok! Hrozí nebezpečí úrazu elektrickým proudem!

Vadný kabel nebo zástrčka mohou způsobit úraz elektrickým proudem. Vyvarujte se kontaktu těla s uzemněnými částmi, abyste se chránili před úrazem elektrickým proudem.

⚠ Provoz je povolen pouze s bezpečnostním spínačem proti bludnému proudu (RCD max. bludný proud 30 mA).
Zástrčku elektrického kabelu zasuňte do zásuvky vhodného tvaru, napětí a frekvence vyhovující platným předpisům.
Při vytahování zástrčky ze zásuvky netahejte za servisní kabel.

Elektromotor je zapojen ve stavu připraveném k provozu. Zapojení odpovídá příslušným předpisům VDE a DIN.
Síťová přípojka na pracovišti zákazníka a použitý prodlužovací kabel musí odpovídat těmto předpisům.

Důležitá informace
V případě přetížení se motor sám vypne. Po určité době ochlazení (doba se mění) lze motor znovu zapnout.

Vadné elektrické propojovací kabely
K poškození izolace často dochází u elektrických připojovacích vodičů.
Mezi příčiny patří:
• Tlakové stopy způsobené při protahování spojovacích kabelů okny nebo štěrbinami dveří.
• Záhyby způsobené nesprávným upevněním vedení propojovacích kabelů.

• Řezy způsobené křížením připojovacího vedení.
• Poškození izolace způsobené vytržením připojovacího kabelu ze zásuvky.
• Praskliny v důsledku stárnutí izolace.
Vadné elektrické spojovací vodiče, jako jsou tyto, se nesmí používat a jsou vysoce nebezpečné kvůli poškození izolace.
Pravidelně kontrolujte elektrické připojovací kabely, zda nejsou poškozené. Při kontrole se ujistěte, že připojovací kabel není připojen k síťovému napájení. Elektrická připojovací vedení musí odpovídat příslušným předpisům VDE a DIN. Používejte pouze propojovací kabely s kódem H05VV-F.
Typové označení musí být vytištěno na připojovacím vedení předpisem.

AC motor
• Napájecí napětí musí být 230 voltů ~ / 50 Hz.
• Prodlužovací kabely do délky 25 m musí mít průřez 1,5 mm², > 25 m délka / 2,5 mm². Připojení a opravy elektrického zařízení smí provádět pouze kvalifikovaný elektrikář.
Pokud máte nějaké dotazy, uveďte prosím následující informace:
• Druh proudu
• Údaje na typovém štítku stroje
• Údaje na hlavním štítku

13. Řešení problémů

Určení příčin těchto rušení a jejich odstranění vždy vyžaduje zvýšenou pozornost a opatrnost. Vytáhněte síťovou zástrčku!

Níže jsou uvedeny některé z nejběžnějších rušení a jejich příčiny. Pokud nemůžete závady a chyby na stroji opravit, kontaktujte prosím svého prodejce.

Rušení	Pravděpodobná příčina	Pomoc
Stroj nelze zapnout	Není k dispozici síťové napětí. Opotřebené vodiče uhlíkových kartáčků.	Napájení řídicího napětí Přineste stroj do servisního střediska
Stroj se při chodu naprázdno vypíná samostatně	Výpadku napájení	Ovládací síť-boční Předběžná pojistka Stroj se nerestartuje vloženou podpěťovou ochranou automaticky a musí být znovu zapnut po obnovení napětí.
Stroj zůstává při práci v klidu	Reakce ochrany proti přetížení z důvodu tupých měřidel nebo příliš velkého posuvu a/nebo tloušťky třísky	Před pokračováním v práci vyměňte měřidla a/nebo počkejte na vychladnutí motoru.
Počet otáček během ošetření klesá	Příliš velký příjem třísek Příliš velký pohyb posuvu Fréza tupá	Snižte přijímání třísek Snižte rychlost posuvu Vyměňte frézu
Obrázek neopatrného frézování	Fréza tupá Nerovnoměrný pohyb posuvu	Vyměňte frézu Pracujte s konstantním tlakem a sníženým posuvem
Vyhazování třísek ucpává (bez výfuku)	Příliš velký příjem třísek Fréza tupá Příliš vlhké dřevo	Snižte přijímání třísek Výměna frézy

Ce manuel d'utilisation a été traduit à l'aide d'une traduction automatique pour votre confort. Des efforts raisonnables ont été faits pour vous fournir une traduction précise ; cependant, aucune traduction automatique n'est parfaite et ne pourra jamais remplacer les traducteurs humains. La version anglaise est la version officielle de nos manuels d'utilisation. Toute divergence ou différence créée par la traduction n'est pas contraignante et n'a aucun effet juridique à des fins de conformité ou d'application. En cas de questions relatives à l'exactitude des informations contenues dans le manuel d'utilisation, veuillez-vous référer à la version anglaise de ces contenus en tant que version officielle.

Caractéristiques techniques

Description du paramètre	Valeur du paramètre
Nom de produit	Fraiseuse de table
Modèle	MSW-WOBD-1500Y
Tension nominale [V~] / fréquence [Hz]	230 / 50
Puissance nominale [W]	1500
Vitesse nominale [tr/min]	11500-24000
Broche [mm]	0-40
Dimensions du tableau [mm]	610 x 360
Dimensions Largeur x Profondeur x Hauteur ; mm]	1030 x 360 x 310
Poids [kg]	20,6

1. Description générale

Le manuel d'utilisation est conçu pour vous aider à utiliser l'appareil en toute sécurité et sans problème. Le produit est conçu et fabriqué conformément à des directives techniques strictes, en utilisant des technologies et des composants de pointe. De plus, il est produit dans le respect des normes de qualité les plus strictes.

N'UTILISEZ PAS L'APPAREIL À MOINS D'AVOIR ATTENTIVEMENT LU ET COMPRIS CE MANUEL D'UTILISATION.

Pour augmenter la durée de vie de l'appareil et garantir un fonctionnement sans problème, utilisez-le conformément à ce manuel d'utilisation et effectuez régulièrement des tâches de maintenance. Les données techniques et les spécifications contenues dans ce manuel d'utilisation sont à jour. Le fabricant se réserve le droit d'apporter des modifications liées à l'amélioration de la qualité. Le dispositif est conçu pour réduire au minimum les risques d'émission sonore, en tenant compte des progrès technologiques et des opportunités de réduction du bruit.

Légende

Le produit répond aux normes de sécurité en vigueur.

Lisez les instructions avant utilisation.

Le produit doit être recyclé.

AVERTISSEMENT! ou **ATTENTION !** ou **SOUVENEZ-VOUS !** Applicable à la situation donnée.
(panneau d'avertissement général)

Utilisez une protection auditive. L'exposition à un bruit intense peut entraîner une perte auditive.

Portez des lunettes de sécurité.

Porter un masque anti-poussière (protection des voies respiratoires).

Porter des gants de protection.

ATTENTION! Avertissement de choc électrique !

ATTENTION! Avertissement de bruit fort !

ATTENTION! Pièces en rotation, risque d'emmêlement !

Utiliser uniquement à l’intérieur.

ATTENTION! Pièces de machine tranchantes et mobiles ! Risque de coupure ou d'amputation des doigts/membres.

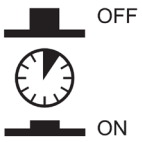

Interrupteur de surcharge

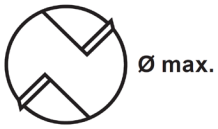

Max. diamètre du bloc de coupe

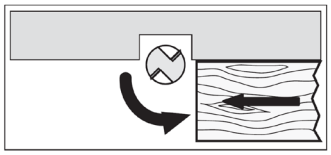

Respectez le sens d'insertion !

N’OUBLIEZ PAS ! Les dessins de ce manuel sont uniquement à des fins d’illustration et dans certains détails peuvent différer du produit réel.

2. Sécurité d'utilisation

ATTENTION! Lire tous les avertissements de sécurité et toutes les instructions. Le non-respect des avertissements et des instructions peut entraîner un choc électrique, un incendie et/ou des blessures graves, voire la mort.

Le terme "dispositif" ou "produit" dans les avertissements et dans la description du manuel fait référence à l'intitulé suivant:
Fraiseuse de table

2.1. Sécurité électrique

a) La fiche doit s'adapter à la prise. Ne pas modifier la fiche de quelque manière que ce soit. L'utilisation de fiches d'origine et de prises adaptées réduit le risque de choc électrique.
b) Évitez de toucher les éléments mis à la terre tels que les tuyaux, les radiateurs, les chaudières et les réfrigérateurs. Il existe un risque accru de choc électrique si l'appareil mis à la terre est exposé à la pluie, entre en contact direct avec une surface humide ou fonctionne dans un environnement humide. La pénétration d'eau dans l'appareil augmente le risque de dommages à l'appareil et de choc électrique.
c) Ne pas toucher à l'appareil avec des mains mouillées ou humides.
d) Utilisez le câble uniquement pour l'usage prévu. Ne l'utilisez jamais pour transporter l'appareil ou pour débrancher la fiche d'une prise. Gardez le câble éloigné des sources de chaleur, de l'huile, des arêtes vives ou des pièces mobiles. Les câbles endommagés ou emmêlés augmentent le risque de choc électrique.
e) N'utilisez pas l'appareil si le cordon d'alimentation est endommagé ou présente des signes évidents d'usure. Un cordon d'alimentation endommagé doit être remplacé par un électricien qualifié ou le centre de service du fabricant.
f) Pour éviter les chocs électriques, ne plongez pas le cordon, la fiche ou l'appareil dans l'eau ou d'autres liquides. N'utilisez pas l'appareil sur des surfaces humides.
g) Ne pas utiliser dans des environnements très humides ou à proximité directe de réservoirs d'eau.
h) Évitez que l'appareil ne soit mouillé. Risque d'électrocution !
i) Avant la première utilisation, veuillez vérifier si le type de tension principale et le courant sont conformes aux données indiquées sur la plaque signalétique.

2.2. Sécurité au travail

a) Assurez-vous que le lieu de travail est propre et bien éclairé. Un lieu de travail en désordre ou mal éclairé peut entraîner des accidents. Essayez d'anticiper, d'observer ce qui se passe et de faire preuve de bon sens lorsque vous travaillez avec l'appareil.
b) N'utilisez pas l'appareil dans un environnement potentiellement explosif, par exemple en présence de liquides, de gaz ou de poussières inflammables. L'appareil génère des étincelles qui peuvent enflammer les poussières ou les fumées.
c) Si vous constatez des dommages ou un fonctionnement irrégulier, éteignez immédiatement l'appareil et signalez-le sans délai à un superviseur.
d) En cas de doute sur le bon fonctionnement de l'appareil, contactez le service d'assistance du fabricant.
e) Seul le point de service du fabricant est autorisé à réparer l'appareil. Ne tentez aucune réparation par vous-même !
f) En cas d'incendie, utilisez un extincteur à poudre ou à dioxyde de carbone (CO_2) (destiné à être utilisé sur des appareils électriques sous tension) pour l'éteindre.
g) Il est interdit aux enfants ou aux personnes non autorisées d'accéder à un poste de travail. Une distraction peut entraîner une perte de contrôle de l'appareil.
h) Utilisez l'appareil dans un espace bien ventilé.
i) L'appareil produit de la poussière et des débris pendant son fonctionnement. Il est important de protéger les spectateurs de leurs effets néfastes.
j) Inspectez régulièrement l'état des étiquettes de sécurité. Si les étiquettes sont illisibles, elles doivent être remplacées.

k) Veuillez conserver ce manuel à disposition pour référence future. Si cet appareil est transmis à un tiers, le manuel doit être transmis avec lui.
l) Conservez les éléments d'emballage et les petites pièces d'assemblage dans un endroit inaccessible aux enfants.
m) Stocker le produit hors de la portée des enfants et des animaux.
n) Si cet appareil est utilisé avec un autre équipement, les instructions d'utilisation restantes doivent également être suivies.

Important ! Lorsque vous utilisez l'appareil, protégez les enfants et les autres personnes présentes.

2.3. Sécurité personnelle

a) N'utilisez pas l'appareil lorsque vous êtes fatigué, malade ou sous l'influence de l'alcool, de stupéfiants ou de médicaments qui peuvent altérer considérablement la capacité d'utiliser l'appareil.
b) La machine peut être utilisée par des personnes en bonne forme physique, capables de manipuler la machine, correctement formées, qui ont lu ce manuel d'utilisation et ont reçu une formation en matière de santé et de sécurité au travail.
c) La machine n'est pas conçue pour être manipulée par des personnes (y compris des enfants) ayant des fonctions mentales et sensorielles limitées ou des personnes dépourvues d'expérience et/ou de connaissances pertinentes, à moins qu'elles ne soient supervisées par une personne responsable de leur sécurité ou qu'elles n'aient reçu des instructions sur la façon d'utiliser la machine. machine.
d) Lorsque vous travaillez avec l'appareil, faites preuve de bon sens et restez vigilant. Une perte temporaire de concentration lors de l'utilisation de l'appareil peut entraîner des blessures graves.
e) Utilisez l'équipement de protection individuelle requis pour travailler avec l'appareil, spécifié dans la section 1 « Légende ». L'utilisation d'un équipement de protection individuelle correct et approuvé réduit le risque de blessure.
f) Pour éviter que l'appareil ne s'allume accidentellement, assurez-vous que l'interrupteur est en position OFF avant de le connecter à une source d'alimentation.
g) Ne surestimez pas vos capacités. Lorsque vous utilisez l'appareil, gardez votre équilibre et restez stable à tout moment. Cela garantira un meilleur contrôle de l'appareil dans des situations inattendues.
h) Ne portez pas de vêtements amples ni de bijoux. Gardez les cheveux, les vêtements et les gants éloignés des pièces mobiles. Les vêtements amples, les bijoux ou les cheveux longs peuvent se coincer dans les pièces mobiles.
i) Si l'aspiration doit être connectée à l'appareil, vérifiez toutes les connexions et assurez-vous qu'elles sont bien serrées. L'utilisation d'un système de dépoussiérage peut réduire les risques liés à la poussière.
j) Retirez tous les outils de réglage ou clés avant d'allumer l'appareil. Un outil ou une clé laissé dans la partie tournante de l'appareil peut provoquer des blessures.
k) Utiliser une protection pour les yeux, les oreilles et les voies respiratoires.
l) L'appareil n'est pas un jouet. Les enfants doivent être surveillés pour s'assurer qu'ils ne jouent pas avec l'appareil.
m) Ne mettez pas vos mains ou d'autres objets à l'intérieur de l'appareil pendant son utilisation !

2.4. Utilisation sûre de l'appareil

a) Assurez-vous que la roue est installée de maniere stable. Utilisez les outils appropriés pour la tâche donnée. Un appareil correctement sélectionné exécutera la tâche pour laquelle il a été conçu de manière plus efficace et plus sûre.
b) N'utilisez pas l'appareil si l'interrupteur « ON/OFF » ne fonctionne pas correctement (n'allume pas et n'éteint pas l'appareil). Les appareils qui ne peuvent pas être allumés et éteints à l'aide de l'interrupteur marche/arrêt sont dangereux, ne doivent pas être utilisés et doivent être réparés.
c) Débranchez l'appareil de l'alimentation électrique avant de commencer le réglage, le nettoyage et l'entretien. Une telle mesure préventive réduit le risque d'activation accidentelle.

d) Lorsqu'il n'est pas utilisé, conserver dans un endroit sûr, hors de portée des enfants et des personnes non familiarisées avec l'appareil et n'ayant pas lu le manuel d'utilisation. L'appareil peut présenter un danger entre les mains d'utilisateurs inexpérimentés.
e) Conservez l'appareil en parfait état technique. Avant chaque utilisation, vérifiez l'état général, en particulier les composants mobiles pour déceler des pièces ou des éléments fissurés, ainsi que toute autre condition pouvant avoir un impact sur le fonctionnement sûr de l'appareil. Si des dommages sont découverts, remettez l'appareil pour réparation avant utilisation.
f) Gardez l'appareil hors de portée des enfants.
g) La réparation ou l'entretien de l'appareil doit être effectué par des personnes qualifiées, en utilisant uniquement des pièces de rechange d'origine. Cela garantira une utilisation sûre.
h) Pour garantir l'intégrité opérationnelle de l'appareil, ne retirez pas les protections installées en usine et ne desserrez aucune vis.
i) Lors du transport et de la manipulation de l'appareil entre l'entrepôt et la destination, respectez les principes de santé et de sécurité au travail pour les opérations de transport manuel en vigueur dans le pays où l'appareil sera utilisé.
j) Évitez les situations dans lesquelles l'appareil cesse de fonctionner pendant l'utilisation en raison d'une charge excessive. Cela pourrait entraîner une surchauffe des éléments d'entraînement et endommager l'appareil.
k) Ne touchez pas les pièces articulées ou les accessoires à moins que l'appareil n'ait été débranché de la source d'alimentation.
l) Ne déplacez pas, n'ajustez pas et ne faites pas pivoter l'appareil pendant le travail.
m) Ne laissez pas cet appareil sans surveillance pendant son utilisation.
n) Nettoyez régulièrement l'appareil pour éviter l'accumulation de saletés tenaces.
o) Ne travaillez pas sur deux pièces en même temps.
p) Ne touchez aucune pièce mobile ni aucun accessoire à moins que l'appareil n'ait été débranché de l'alimentation en air comprimé.
q) Ne couvrez pas l'entrée et la sortie d'air.
r) L'appareil n'est pas un jouet. Le nettoyage et l'entretien ne peuvent être effectués par des enfants sans la surveillance d'un adulte.
s) Il est interdit d'interférer avec la structure de l'appareil afin de modifier ses paramètres ou sa construction.
t) Gardez l'appareil à l'écart des sources de feu et de chaleur.
u) Ne couvrez pas les ouvertures de ventilation !
v) REMARQUE : Pendant le fonctionnement, certains éléments de l'appareil deviennent très chauds – risque de brûlure !
w) Ne touchez pas les éléments de coupe mobiles. Risque de coupure ou d'amputation de doigts/membres

ATTENTION! Malgré la conception sûre de l'appareil et ses caractéristiques de protection, et malgré l'utilisation d'éléments supplémentaires protégeant l'opérateur, il existe toujours un léger risque d'accident ou de blessure lors de l'utilisation de l'appareil. Restez vigilant et faites preuve de bon sens lorsque vous utilisez l'appareil.

3. Utiliser les guides nda

La défonceuse est idéale pour usiner le bois et le plastique mais aussi pour découper des nœuds, découper des rainures, enlever des évidements, copier des courbes et des logos, etc. La défonceuse ne doit pas être utilisée pour usiner du métal, de la pierre, etc.

L'équipement doit être utilisé uniquement aux fins prescrites. Toute autre utilisation est considérée comme une utilisation abusive. L'utilisateur/opérateur et non le fabricant sera responsable de tout dommage ou blessure de toute nature qui en résulterait.

Veuillez noter que notre équipement n'a pas été conçu pour être utilisé dans des applications commerciales, commerciales ou industrielles. Notre garantie sera annulée si la machine est utilisée dans des entreprises commerciales, industrielles ou à des fins équivalentes.

Attention : L'utilisation d'un accessoire ou d'un accessoire non recommandé dans cette notice d'utilisation peut entraîner des blessures corporelles.

Ce produit ne peut être utilisé que pour l'usage prévu. Toute application non décrite dans ce mode d'emploi est considérée comme une utilisation inappropriée. L'opérateur, et non le fabricant, est responsable de tous les dommages ou blessures résultant d'une application inappropriée.

• Soutenir correctement les pièces longues.

• Gardez les ouvertures de table aussi petites que possible par rapport à la taille de l'outil de coupe en utilisant les anneaux de table appropriés.

• Des aides supplémentaires, comme des moyens de pression horizontaux, doivent être utilisées pour travailler sur des pièces étroites.

• Ne placez pas la machine sous la pluie.

4. Contenu du colis

• Ouvrez l'emballage et retirez l'appareil avec précaution.
• Retirez le matériel d'emballage ainsi que le support d'emballage et de transport (si disponible).
• Vérifiez que la livraison est complète.
• Vérifiez que l'appareil et les accessoires ne sont pas endommagés lors du transport.
• Si possible, conservez l'emballage jusqu'à l'expiration de la période de garantie.

ATTENTION!
L'appareil et les matériaux d'emballage ne sont pas des jouets ! Les enfants ne doivent pas être autorisés à jouer avec des sacs en plastique, des films et des petites pièces !
Il existe un risque d'ingestion et d'étouffement !

• Housse de protection en plastique (1x)
• goupille droite (1x)
• bloc de verrouillage (2x)
• boulon M6x35 (6x)
• bouton de verrouillage, petit (4x)
• grande rondelle plate D6 (8x)
• Ensemble de support de type T (2x)
• bouton de verrouillage, grand (2x)
• Ensemble de fixations de type U (2x)
• Ensemble plateau long (1x)
• Ensemble petit plateau (1x)
• Socle de support de plateau long (1x)
• boulon hexagonal M6x45 (2x)
• grande rondelle plate (4x)
• Écrou M6 (2x)
• écrou à oreilles M6 (2x)
• boulon M6x35 (2x)
• port anti-poussière (1x)
• Ensemble de jauge à onglet (1x)
• housse de table de travail (1x)
• Table d'extension Ⅰ (1x)
• Table d'extension Ⅱ (1x)
• boulon M5x12 (6x)
• boulon M5X15 (8x)
• rondelle plate (14x)
• Bloc coulissant (2x)
• gâche (2x)
• Grande clé (1x)
• Petite clé (1x)
• Clé hexagonale S=5 (1x)
• Clé hexagonale S=4 (1x)
• Volant (1x)
• Écrou borgne M8 (1x)
• Mandrin 1/2” (1x)
• Mandrin 1/4” (1x)
• Socle de support de plateau long (1x)
• Vis Philips+rondelle plate+rondelle élastique M5x12 (2x)

5. Description de l'appareil

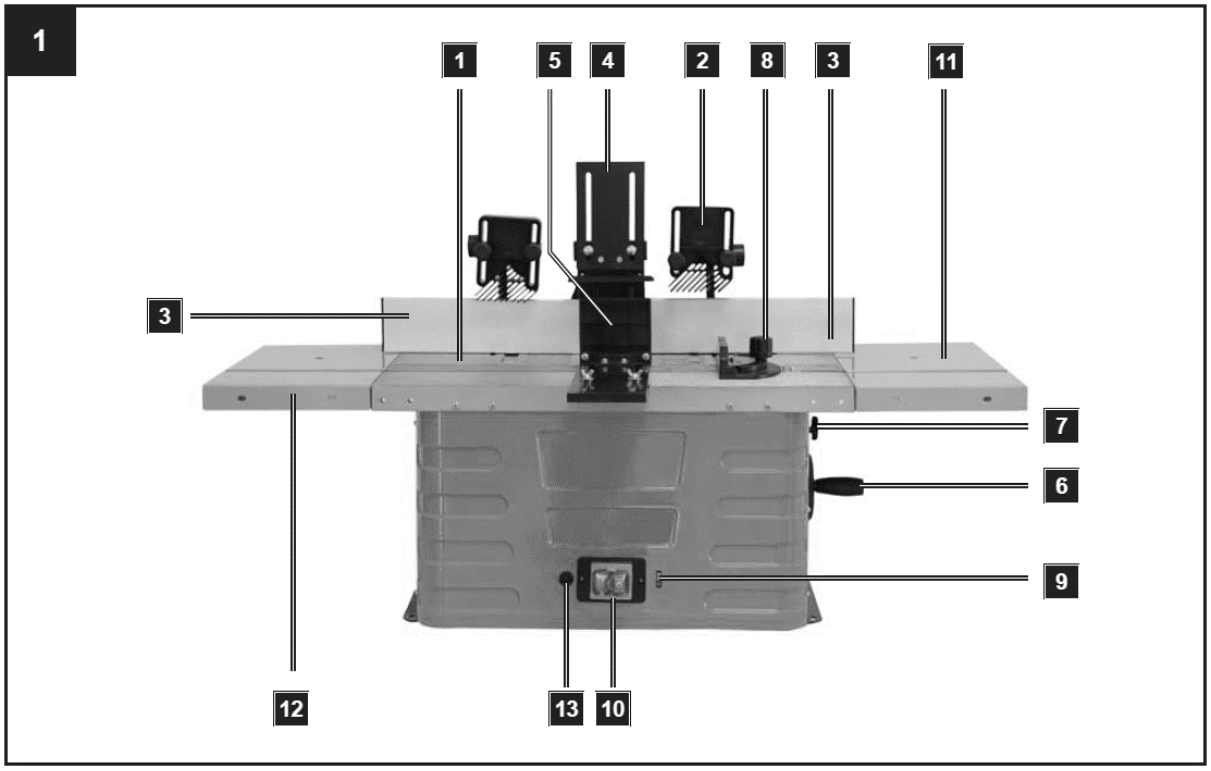

1 - Table de travail
2 - Avis de fraisage
3 - Barre d'arrêt
4 - Barre de pression supérieure
5 - Barre de pression latérale
6 - Réglage de la hauteur
7 - Vis de serrage
8 - Gabarit de coupe transversale
9 - Réglage de la vitesse
10 - Disjoncteur
11 - Rallonge de table d'appoint droite
12 - Rallonge de table d'appoint gauche
13 - Interrupteur de surcharge

6. Montage

Attention : Avant toute opération de réglage ou de maintenance, débranchez la fiche d'alimentation.

Réparer la machine

Lors de l'utilisation de la machine, il est recommandé de la fixer à un établi au moyen des quatre trous

1) Des trous doivent être percés dans la surface de montage, en tenant compte de l'espacement des deux trous de fixation dans la base.
2) Chaque pied doit être serré avec des boulons (non fournis).
3) Les boulons doivent être suffisamment longs : Tenir compte de l'épaisseur du plan de travail sur lequel la machine doit être fixée.

4) Utilisez les rondelles et vissez le plan de travail avec les écrous.
5) La surface de travail doit être suffisamment grande pour éviter que l'appareil ne bascule pendant le travail.

Attention : Avant de commencer les travaux, vérifiez la solidité du plan de travail.

Composants de clôture de moulage :
A.1 - Support de base
A.2 - Support
B - Support de montage
C - Clôture 2x
D - Barre de pression
E - Pièce de raccordement d'extraction

Pièces de fixation pour clôture moulurée
5 écrous borgnes en plastique M6
5 Rondelles 6mm
5 boulons de carrosserie M6 x 25

Attachement de tableau
1 boulon de carrosserie M6 x 20
1 boulon de carrosserie M6 x 40
2 écrous borgnes en plastique M6
2 Rondelles 6mm

Montage du guide de moulure, fig. 2–5
La clôture de moulure a été expédiée dans la boîte en carton démontée. Avant de commencer les travaux, il doit être assemblé et fixé sur la table de travail.

Étape 1 : Assemblage des pièces A et B
Poussez le support (B) sur le support de base (A. 1) dans la rainure prévue à cet effet (voir Fig. 4). Insérez maintenant un boulon de carrosserie M6 x 25 dans le trou et vissez un écrou borgne en plastique avec une rondelle.

Étape 2 : Montage des barres d'arrêt C
Insérez deux boulons de carrosserie dans les trous de fixation et vissez-les à la main avec une rondelle et un écrou borgne en plastique. Ensuite, avec la rainure, poussez le guide sur les capuchons des boulons de carrosserie. Serrez maintenant les deux écrous borgnes en plastique. Effectuez le même processus de l’autre côté de la clôture. Assurez-vous de fixer les clôtures (C) dans le bon sens. Vérifiez que les guides (C) ainsi que le support de base et le support (A. 1 + A. 2) sont à la même hauteur.

Étape 3 : Montage de la pièce de pression D

Fixez la barre de pression (D) au guide avec 2 boulons de carrosserie, 2 rondelles et 2 écrous borgnes en plastique.

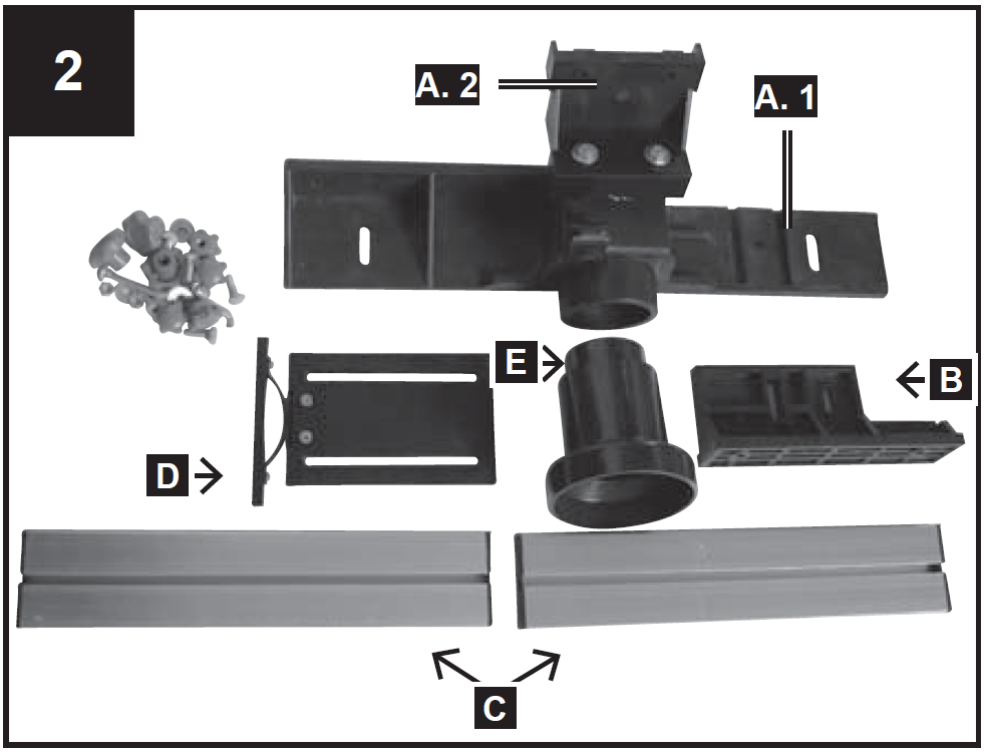

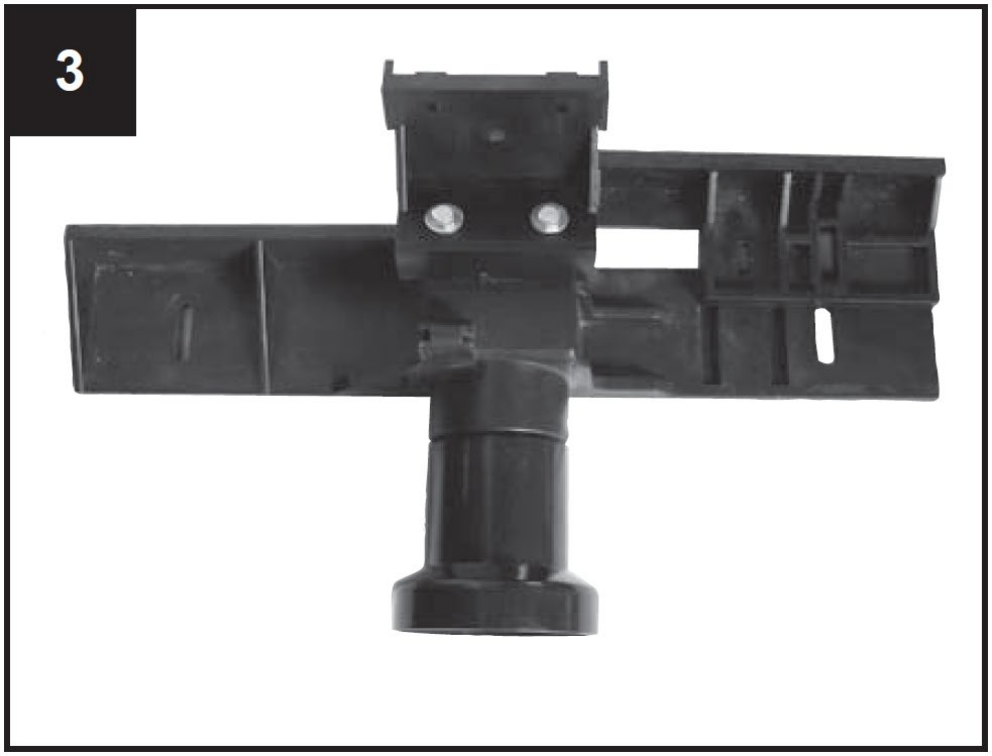

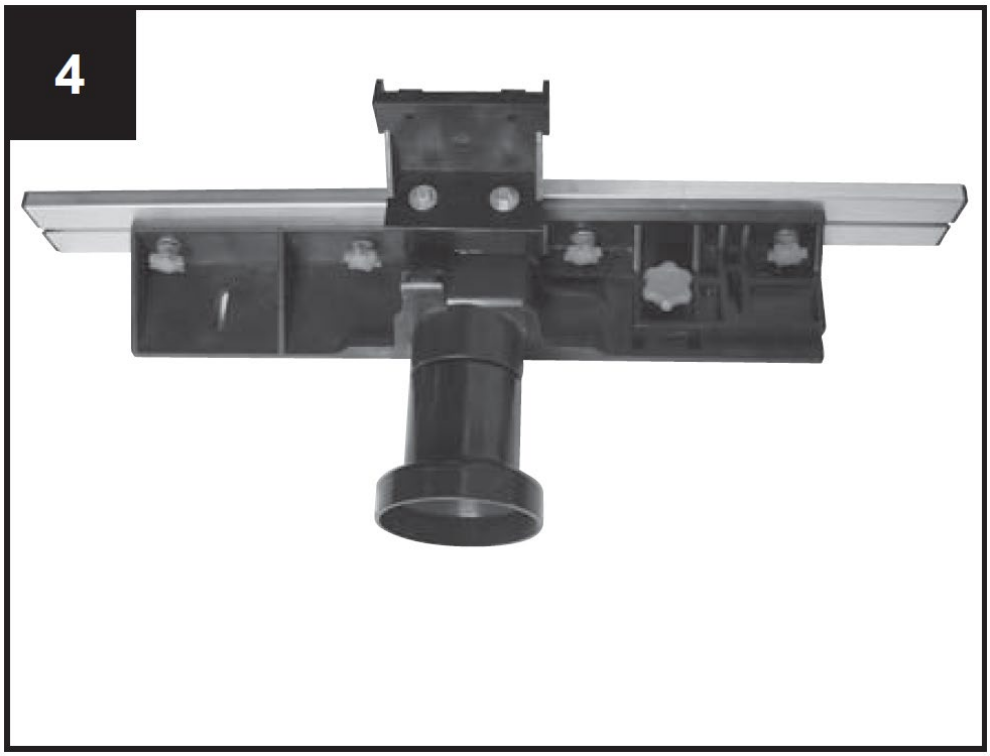

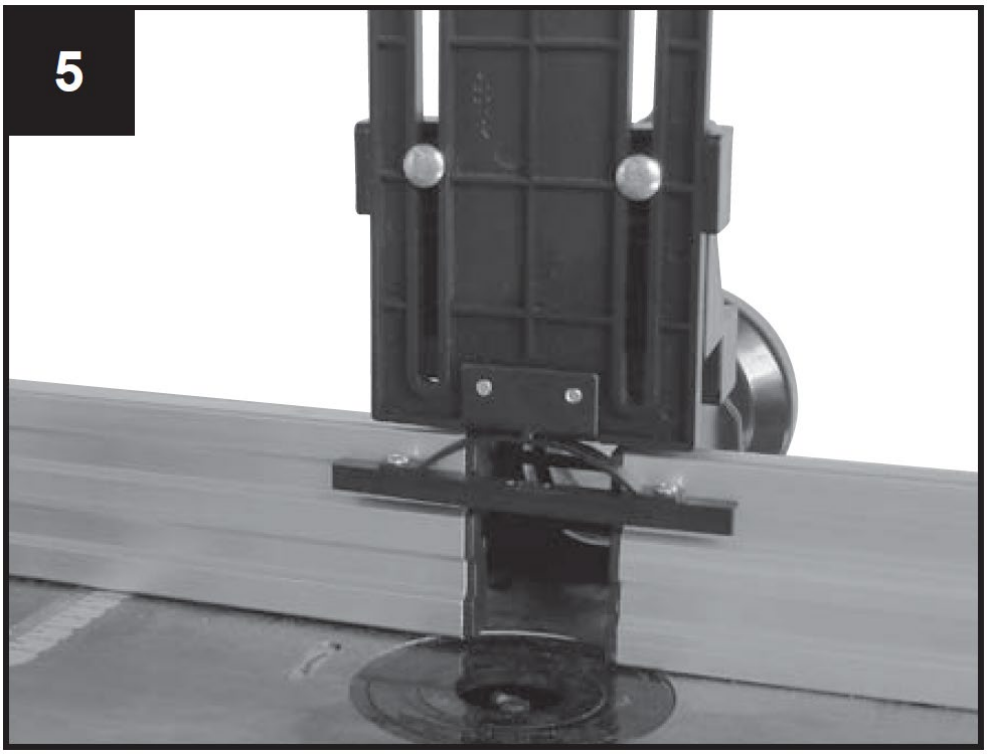

Fixations pour appareil à pression, Fig. 6.1 + 6.2

F - Cadre de pression 2x
G - Plaque de montage carrée 2x
H - Boulon carré 2x
I - Collier de serrage pour boulon carré 2x

Assemblage du dispositif de pression :

Insérez les 2 boulons carrés (H) dans les 2 tubes carrés fournis et fixez-les avec les 2 vis Allen. Fixez les 2 colliers (I) sur les 2 boulons carrés (H) à l'aide des 2 vis à capuchon en plastique. Poussez ensuite les 2 plaques de montage carrées (G) à travers les 2 ouvertures des 2 pinces (I). Enfin, fixez les cadres de pression (F) aux plaques de montage carrées à l'aide des 4 boulons de carrosserie, des 4 rondelles et des 4 écrous en plastique.

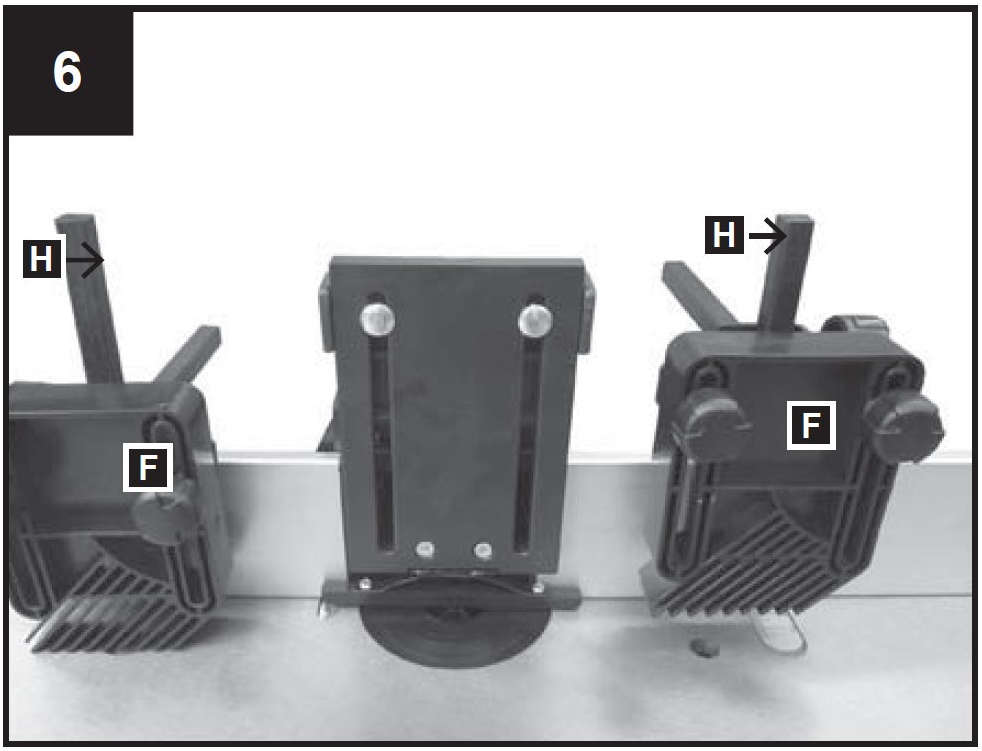

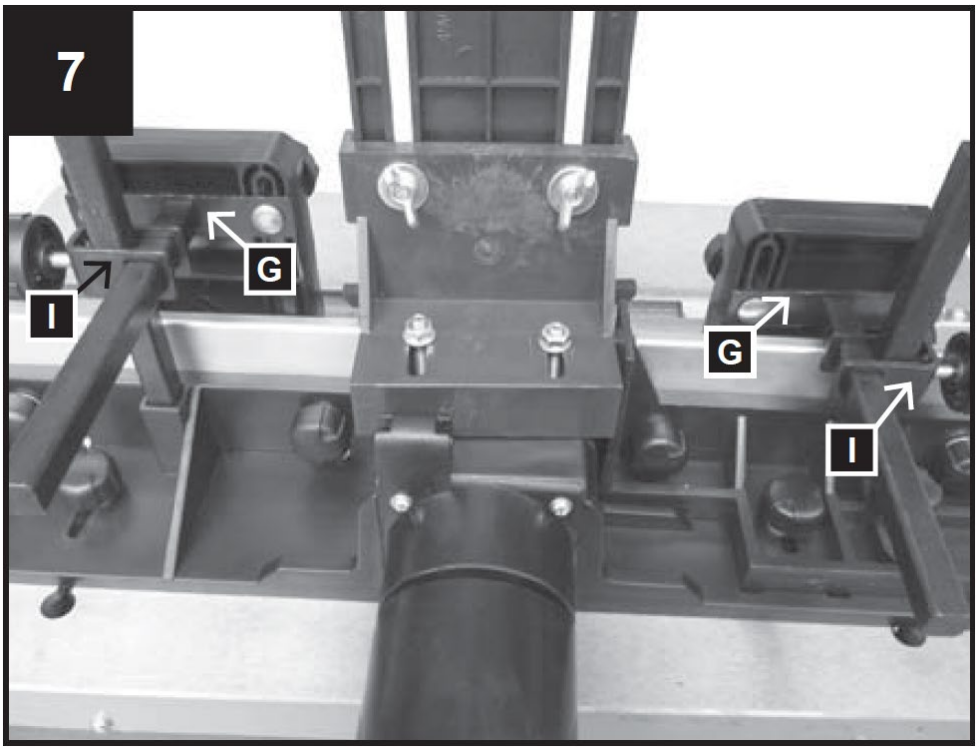

Montage du guide de moulurage sur la table de travail, fig. 8–11
La pose de la bague d'arrêt de façonnage s'effectue de la manière suivante :
Fixez les 2 vis à capuchon en plastique aux rainures du guide de moulure à l'aide des rondelles (Fig. 9).
Insérez le dessus des vis à capuchon en plastique dans l'ouverture des rainures de la table (Fig. 10).
Positionnez le guide de moulure comme requis et serrez les écrous borgnes en plastique (Fig. 11).

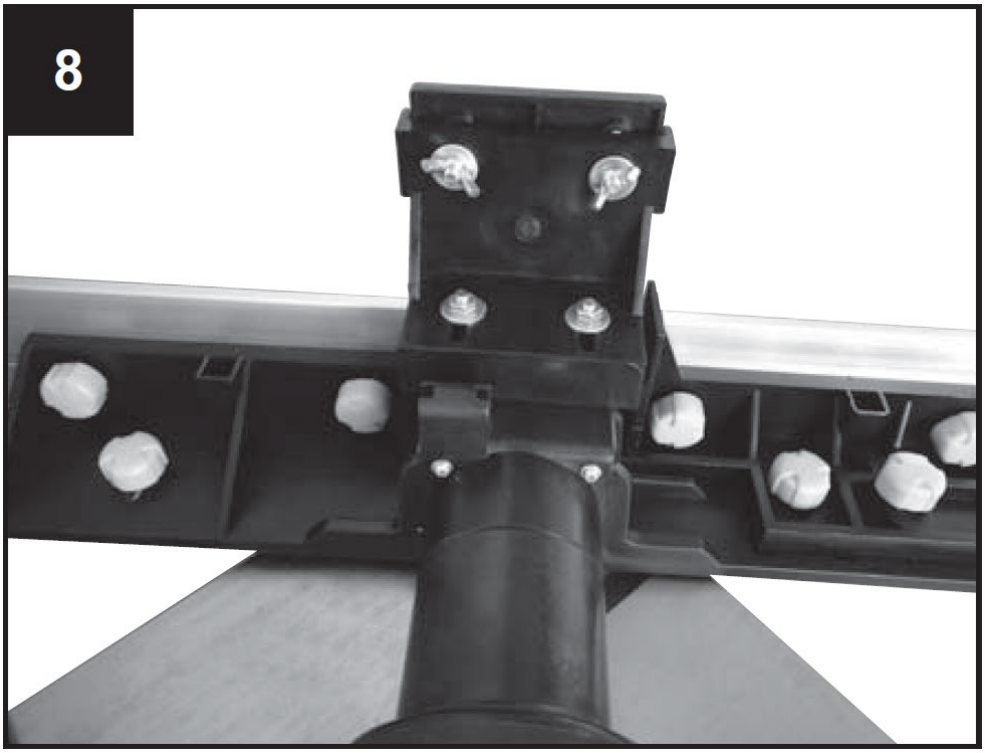

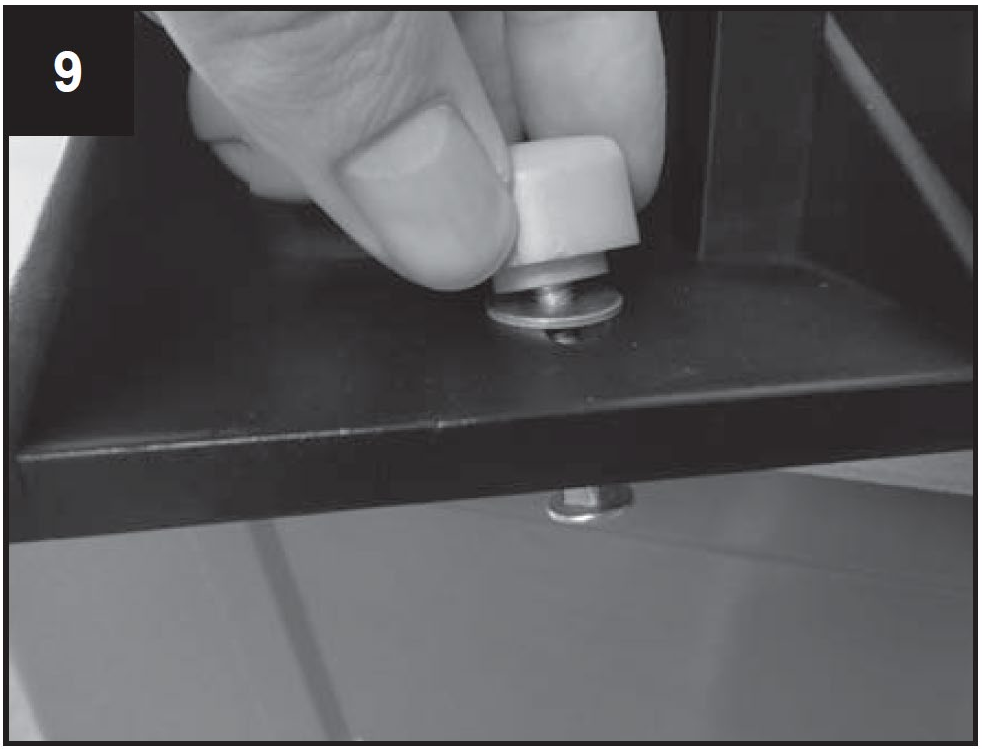

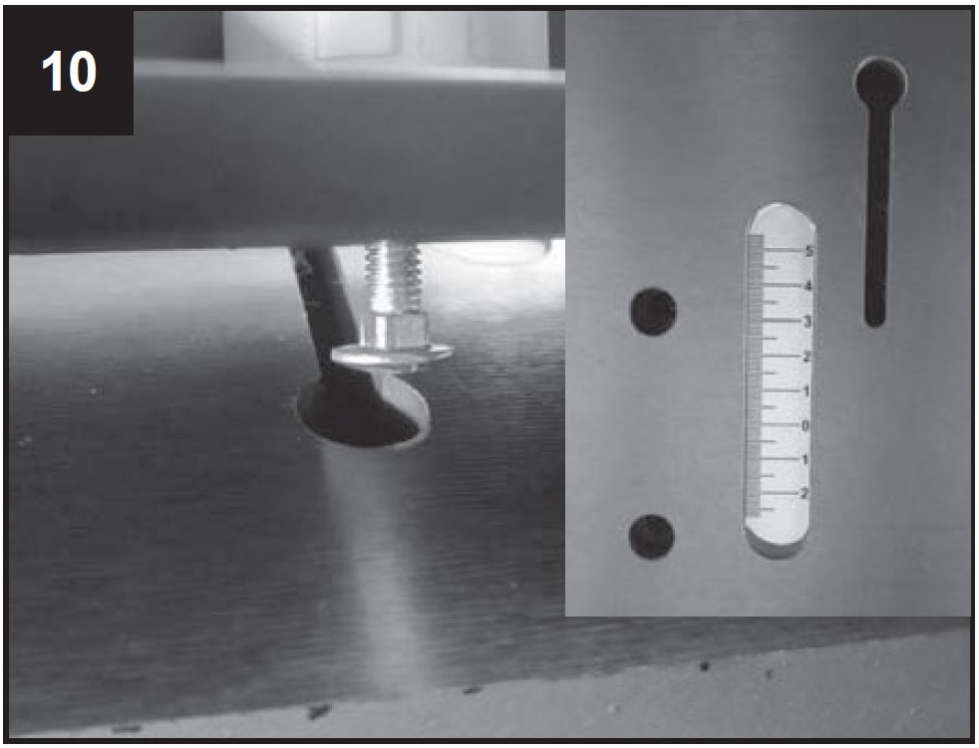

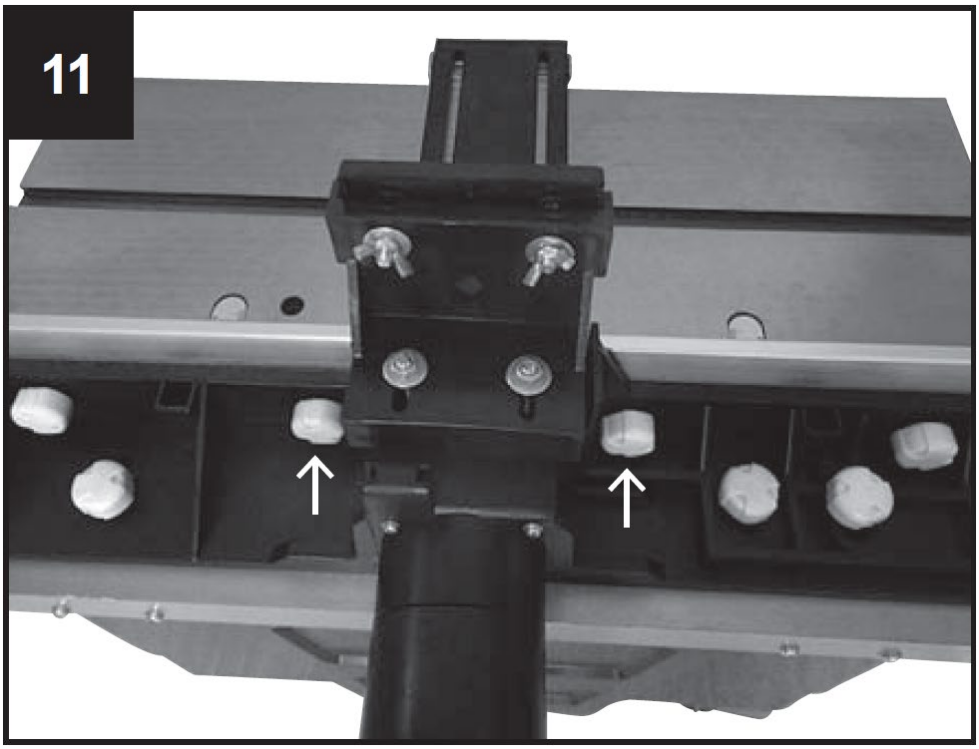

Composants de clôture de sécurité contre le rebond
1 barrière de sécurité contre le rebond
1 support de montage

Pièces de fixation pour clôture de sécurité anti-rebond
2 Vis à tête encastrée M5 x 10
2 Rondelles 5mm
2 Circlips 5mm

2 boulons de carrosserie M6 x 25
2 Rondelles 6mm
2 écrous à oreilles M6

Montage de la barrière de sécurité du coup de retour
• Localisez les deux trous au centre de l'avant de la machine.
• Alignez ensuite le support de montage sur les deux trous (Fig. 12).
• Insérez les deux boulons et leurs rondelles dans les trous, puis serrez-les fermement à l'aide d'une clé à douille à quatre voies.
• Ensuite, installez le guide de manière à ce qu'il puisse glisser et s'ajuster à l'épaisseur de la pièce à travailler.
• Après le réglage, fixez-le à l'aide des deux boulons (Fig. 13).

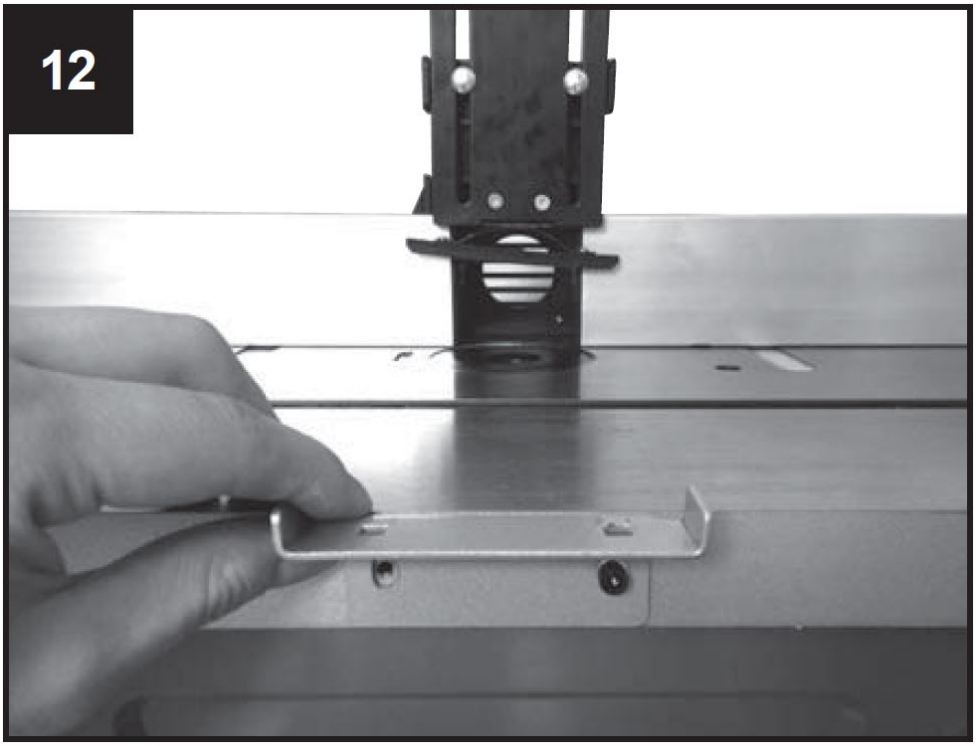

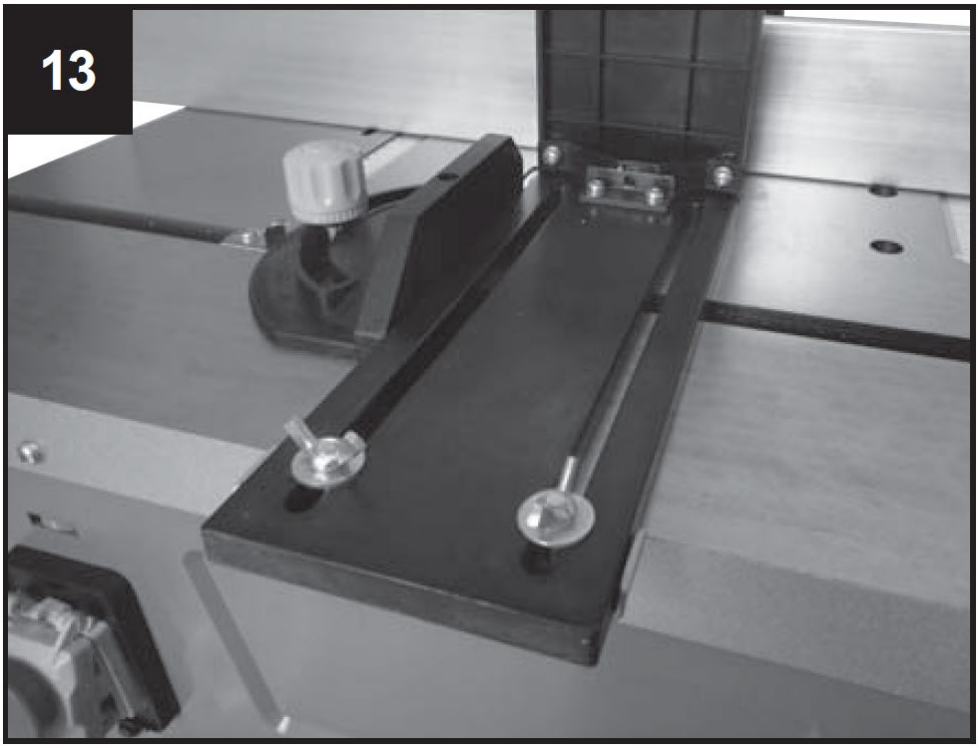

Adaptation de la profondeur de travail
Pour régler ou réduire la hauteur de la broche, tourner la poignée (qui sert au réglage en hauteur des couteaux) afin de réduire ou d'augmenter la hauteur selon les besoins.
Bloquez le réglage en serrant la vis de serrage (7).
Pour votre sécurité, pour la plupart des travaux, il est vivement recommandé d'utiliser la tête de coupe ayant la plus petite hauteur par rapport au plateau de la table.

Pièces de fixation pour rallonge de table :
8 vis Allen M5 x 20
6 vis Allen M5 x 12
8 rondelles 5 mm, petites
6 Rondelles 5mm, grandes
8 écrous hexagonaux M5
14 Circlips 5mm

Montage des rallonges de table
Les extensions de largeur de table agrandissent la surface de la table, permettant ainsi la manipulation de pièces plus grandes et l'exécution de travaux de moulage spéciaux.
Fixez la table d'extension des deux côtés avec 4 vis Allen M5 x 20, 4 rondelles, 4 circlips et 4 écrous hexagonaux M5 chacun et sur la face de la table avec 3 vis Allen M5 x 20, 3 rondelles et 3 circlips chacun. Alignez la table et serrez toutes les vis.

Raccordement d'un groupe d'aspiration de poussière à votre toupie
La possibilité de raccordement pour un aspirateur de poussière externe ou un système d'élimination des poussières et copeaux (non fourni) est prévue.
Glissez le tuyau d'aspiration de l'unité d'aspiration de poussière sur le raccord d'aspiration situé à l'arrière du guide de moulure. Pour tuyaux d'un diamètre. de 100 mm, un adaptateur conique se trouve dans l'emballage.

7. La mise en service

Attention : La toupie possède un axe qui se place de manière verticale sur la table horizontale. L'axe sert à la réception des outils de moulage, des disques et des couteaux formés. La toupie est utilisée pour réaliser des frises, des évidements simples ou multiples, des rainures, des feuillures, des profilés et contre-profils sur surfaces droites, etc.

Avec la toupie, il ne faut en aucun cas utiliser des têtes de coupe d'un diamètre supérieur à 50 mm. Si des diamètres plus grands sont nécessaires, nous recommandons de travailler en plusieurs étapes et de procéder à des réglages répétés à l'aide du bouton de réglage de la hauteur ou du réglage étape par étape du guide.

1. Montage et remplacement des douilles de serrage pour toupies supérieures (Fig. 16, 13)

• Avant de changer les manchons de serrage, débranchez la fiche d'alimentation de votre machine. Sélectionnez le manchon de serrage correspondant au diamètre de votre tête de coupe.
• Retirez la pièce réductrice de l'ouverture de la table, Fig. 14.
• Verrouillez la broche avec le bouton en bas de la broche, Fig. 16.
• Desserrez l'écrou de sécurité du manchon de serrage à l'aide de la clé fournie, Fig. 15.
• Insérez la douille de serrage dans l'écrou ou retirez-la.
• Serrez fermement l'écrou dans la pince tout en gardant la broche verrouillée. Avant chaque utilisation de la machine, assurez-vous que l'outil de coupe est fermement serré à l'extrémité de la broche.
• Remettez la pièce de réduction de l'ouverture dans sa position d'origine.
• Ajustez le guide, au besoin, à l'aide de l'échelle sur la table.
• Connectez l'unité d'aspiration de poussière. Il est fortement recommandé de connecter une unité (ou un système) d'aspiration de poussière afin de maintenir l'ouverture exempte de copeaux, de refroidir le moteur et de faciliter l'avance des pièces.
• Rebranchez la machine à l'alimentation électrique.

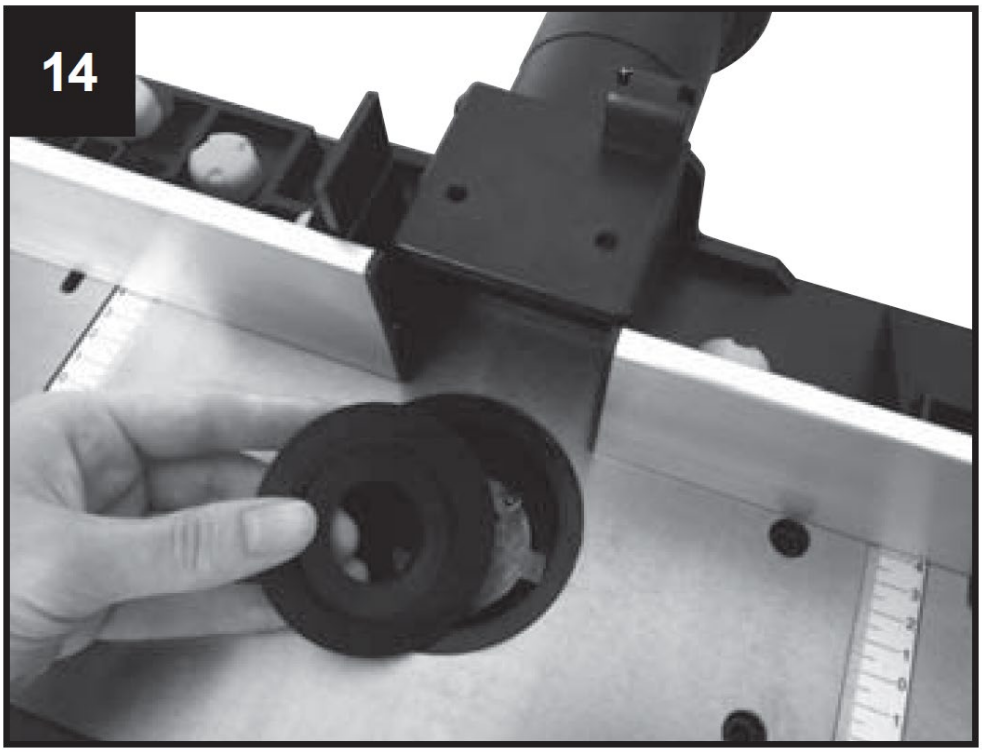

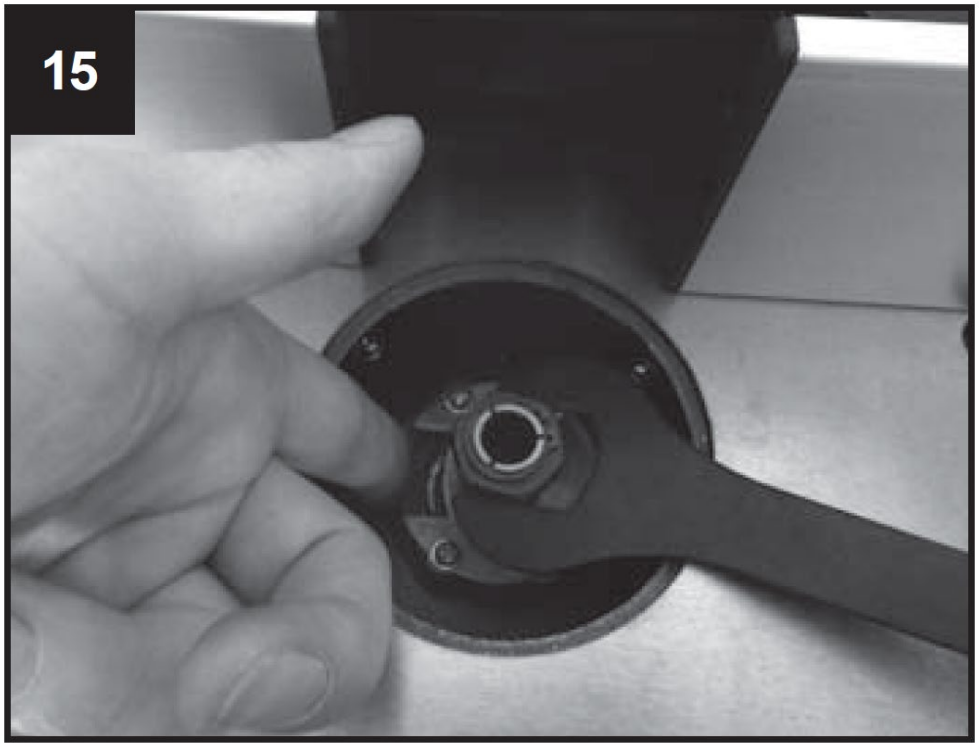

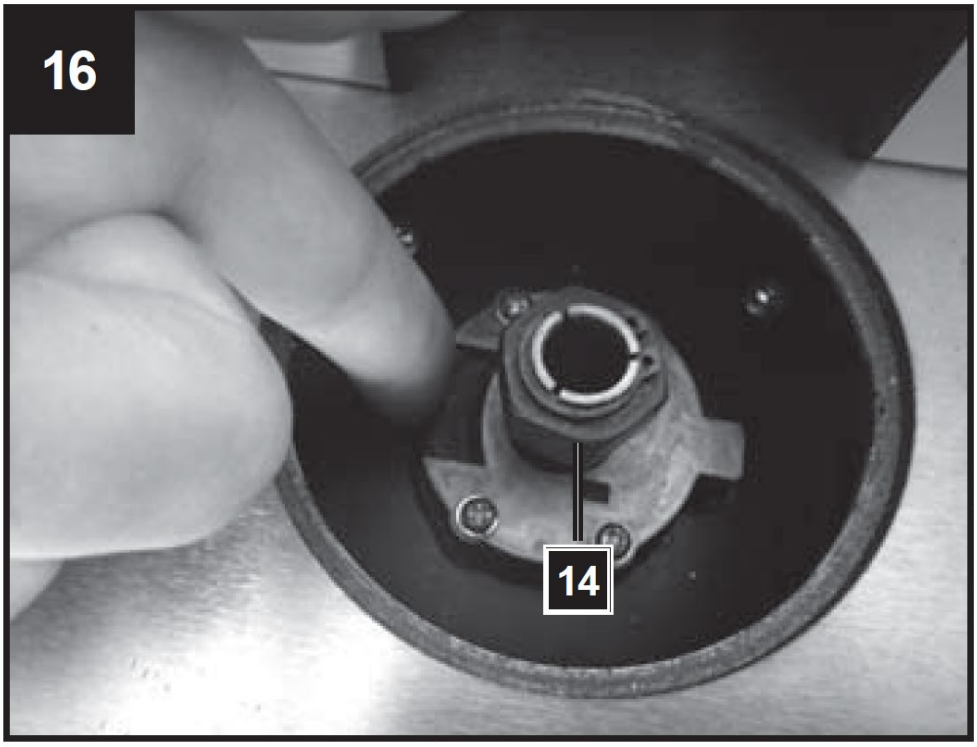

2. Réglage du guide de moulure

L'utilisation de la clôture est indispensable. Chaque travail doit être examiné séparément. A chaque nouvelle utilisation, vous devez vous assurer que les protections sont correctement installées et réglées. Pour chaque nouvelle utilisation, chaque pièce de pression sur la clôture doit être réglée à nouveau.

Assurez-vous que tous les boulons sont bien serrés avant de commencer le moulage.

3. Utilisation des anneaux de table

Les anneaux de table doivent être utilisés afin de réduire au minimum l'espacement entre la table et la broche. Avant de mettre la machine en marche, vérifiez systématiquement le bon positionnement des anneaux de table fournis.

Vérifiez si vous avez choisi la bonne bague pour l'outil de coupe correspondant et sa hauteur d'installation, afin de réduire le risque de basculement de la pièce au passage de l'ouverture. La pièce de réduction (anneau de table) doit enfermer au maximum la tête de coupe.

8. Ajustements

Ajuster le nombre de tours Fig. 17, 20

Le réglage de la vitesse de la machine comporte 6 étapes.

• Déterminer le nombre de tours optimal à partir d'un échantillon découpé dans un déchet.

Remarque : L'utilisation du bon nombre de tours augmente la durée de vie de la perceuse. Cela affecte également la surface travaillée de la pièce à travailler.

Ajuster la feuillure, Fig. 18, 19

• La feuillure doit être ajustée en fonction de la taille de la pièce à usiner et de l'outil de fraisage.

• Desserrez les 2 vis à capuchon en plastique (b) à l'arrière du guide.

Régler les butées et les dispositifs de pression de manière à assurer le guidage sûr de la pièce à usiner dans la section d'entrée et de sortie de la machine.

• Poussez la feuillure vers l'arrière ou vers l'avant de la position souhaitée. Utilisez l'échelle (c) sur le tableau pour déterminer la distance et noter le centre du foret.

• Resserrez les 2 vis à capuchon en plastique (Fig. 19, b) à l'arrière pour maintenir le guide dans cette position.

Ajustez la feuillure en cas d'erreur, Fig. 18, 19

• L'erreur du bois est le matériau du bois laissé par la perceuse qui sort, plus finement que le matériau, sur le côté droit.

• Le guide gauche doit être ajusté au matériau le plus fin. Il soutient le matériau et assure une coupe plus précise. Pour ce faire, desserrez les vis à capuchon en plastique, poussez le guide vers l'avant et serrez-le.

17

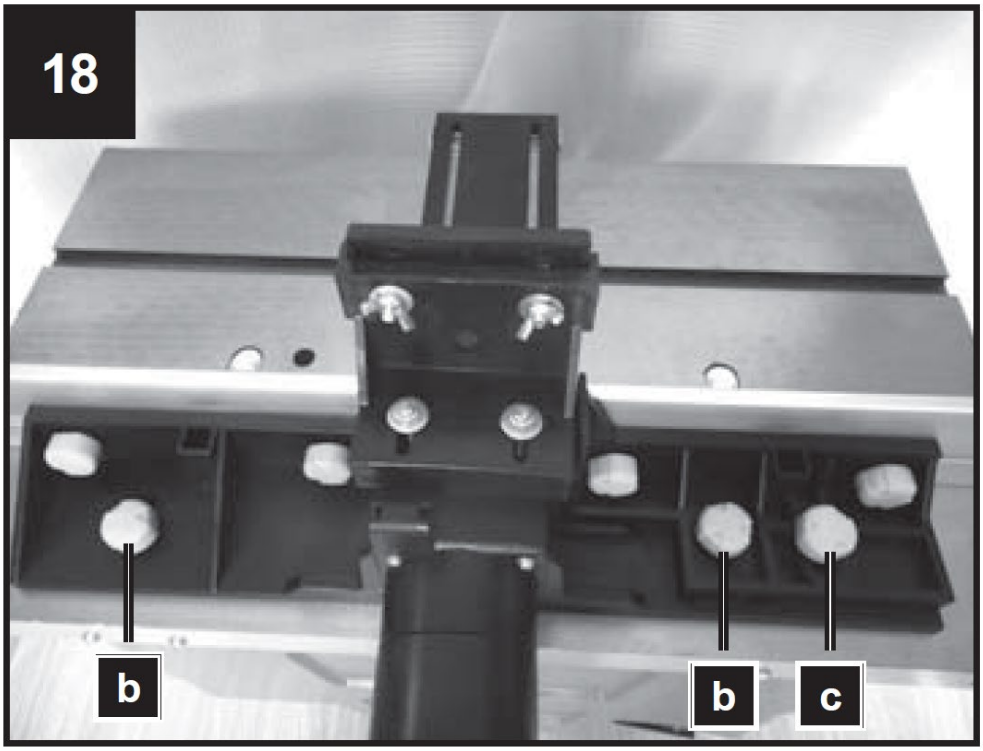
18
b
b
c

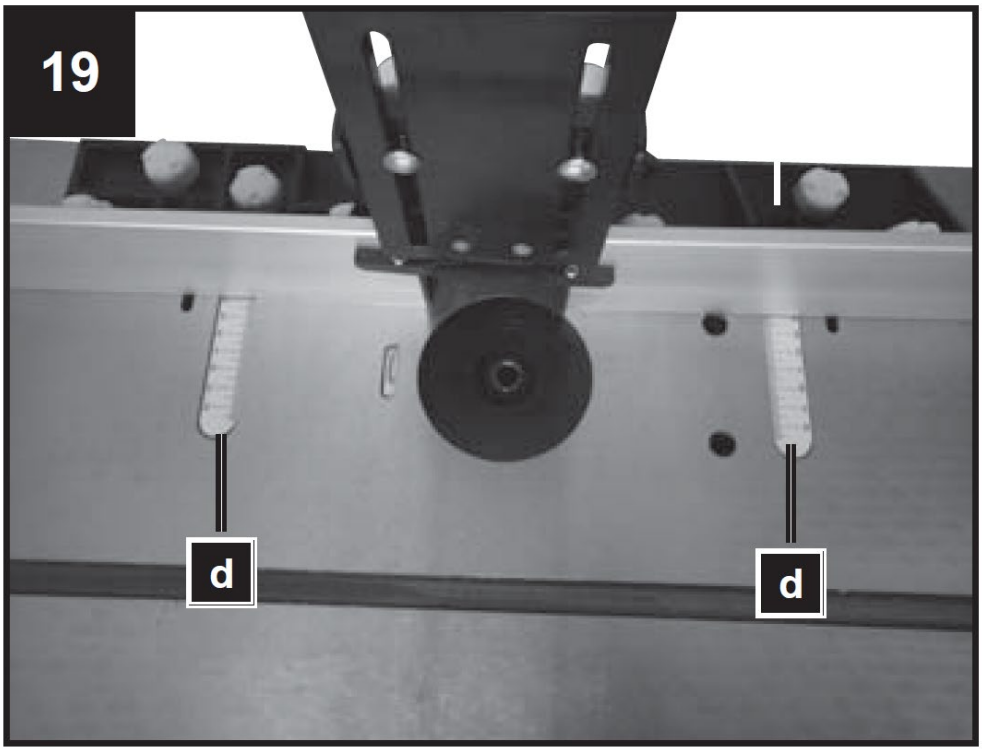

20

	Ø [mm]					
≤ 40	8	19	29	35	38	39
≤ 60	15	26	36	40	49	59
≤ 80	21	32	42	50	60	69
[min^{-1}]	11500	13000	16000	18500	21000	24000

Installation et réglage des limites de pression, Fig. 20
Les limites de pression (5) sont conçues de manière à ce que la pièce à travailler soit maintenue sur place et qu'un recul soit évité.
• Conduire la fraise jusqu'à la position la plus basse
• Insérez la pièce à usiner et appuyez légèrement la barre de pression sur la pièce.
• Retirez la pièce à usiner.
• Réglez la fraise à la hauteur souhaitée (voir : Régler la profondeur de travail).

Ajustez le gabarit de coupe transversale, Fig. 21
• Glisser horizontalement le long de la table le gabarit de coupe transversale (8) afin de réaliser des coupes d'erreur de nettoyage et d'onglet.
• Afin d'arrêter le gabarit à l'angle souhaité, desserrez le bouton de verrouillage du gabarit de coupe transversale et tournez-le à l'angle souhaité.
Resserrez le bouton de verrouillage du gabarit (8).
• Toujours faire un échantillon découpé dans un morceau de déchet afin de garantir que les attitudes sont correctes.

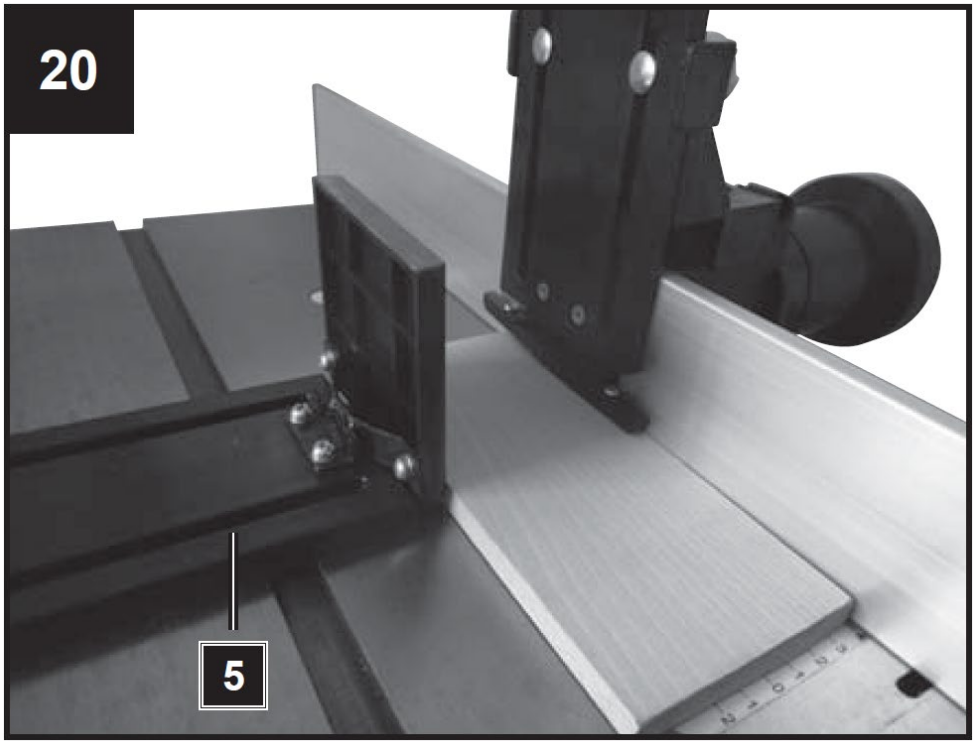
20
5

21
4
8
5

Allumer et éteindre
Assurez-vous que toutes les clés et outils de réglage sont bien éloignés du bureau de rechange, que les attitudes sont entièrement installées et que tous les couvercles de sécurité sont conservés.
« O » – ÉTEINT
« Je » – ON

Cette machine utilise un interrupteur électromagnétique pour une sécurité optimale. Chaque fois que le courant est interrompu, la machine s'arrête immédiatement.
Pour redémarrer la machine, il faut appuyer à nouveau sur le bouton vert.

9. Utilisation de la machine

• Insérez une fraise appropriée dans le porte-outil et fixez-la en serrant l'écrou du porte-outil (Fig. 17, pos. 14).
• Montez et fixez les couteaux de coupe.
• Réglez la vitesse et réglez le guide de sortie de manière à ce que le matériau coupé soit soutenu et qu'une compensation pour le matériau enlevé soit obtenue.
• Allumez la machine.
• Assurez-vous que la pièce à travailler est fermement appuyée contre le guide.
• Poussez doucement la pièce à usiner de droite à gauche dans le sens contraire du sens de rotation de l'outil.
• Gardez votre vitesse d'avancement constante. Ne poussez pas trop vite, cela ralentirait trop le moteur.
• Une alimentation trop rapide de la pièce à travailler entraînera une mauvaise qualité de coupe. Il existe également un risque d'endommagement des couteaux ou du moteur.
• Une alimentation trop lente de la pièce à travailler entraînera des taches brûlées sur la pièce à travailler.
• Avec des bois très durs et des coupes importantes, il peut être nécessaire de travailler progressivement en plusieurs coupes jusqu'à obtenir la profondeur souhaitée.
• La vitesse d'aspiration correcte dépend de la taille de la fraise, du type de matériau de la pièce à travailler et de la profondeur de coupe. Il est recommandé de s'entraîner d'abord avec un morceau de bois afin de déterminer la bonne vitesse d'aspiration et les dimensions.
• Éteignez la machine en appuyant sur le couvercle rouge.
• La machine est équipée d'un interrupteur de surcharge (13) pour protéger le moteur. En cas de surcharge, la machine s'arrêtera automatiquement. Après un court instant, l'interrupteur de surcharge (13) peut être réinitialisé.

10. Nettoyage & entretien

Mesures générales d'entretien

- Essuyez de temps en temps les copeaux et la poussière de la machine à l'aide d'un chiffon. Afin de prolonger la durée de vie de l'outil, huilez les pièces rotatives une fois par mois.
- Ne lubrifiez pas le moteur.
- Lors du nettoyage du plastique, n'utilisez pas de produits corrosifs.

⚠	AVERTISSEMENT : Avant les travaux de nettoyage, de réglage, d'entretien ou de réparation, débranchez le cordon d'alimentation de l'alimentation principale !

Nettoyage

• Gardez tous les dispositifs de sécurité, les bouches d'aération et le carter du moteur autant que possible exempts de saleté et de poussière. Essuyez l'équipement avec un chiffon propre ou soufflez-le avec de l'air comprimé à basse pression.

• Nous vous recommandons de nettoyer l'appareil immédiatement après chaque utilisation.
• Nettoyez régulièrement l'équipement avec un chiffon humide et du savon doux. N'utilisez pas de produits de nettoyage ou de solvants ; ceux-ci pourraient attaquer les pièces en plastique de l'équipement. Assurez-vous qu'aucune eau ne puisse s'infiltrer dans l'appareil. La pénétration d'eau dans un outil électrique augmente le risque de choc électrique.
• L'éjection de sciure et/ou l'aspirateur de poussière doivent être nettoyés à intervalles réguliers.
• Ne vaporisez jamais d'eau sur la machine !

Outil de coupe
La résine doit être nettoyée à intervalles réguliers du couteau (21), du loquet (22) et du bloc à couteaux (23). Nettoyez ces composants avec un dissolvant de résine approprié.

Des informations de service
Veuillez noter que les pièces suivantes de ce produit sont soumises à une usure normale ou naturelle et que les pièces suivantes sont donc également nécessaires pour être utilisées comme consommables.
Pièces d'usure :* balais de charbon, lames de rabot
* Pas nécessairement inclus dans la livraison !

11. Stockage

Rangez l'équipement et les accessoires hors de portée des enfants dans un endroit sombre et sec à une température supérieure à zéro. La température idéale de stockage se situe entre 5 et 30 °C.
• Conservez l'outil électrique dans son emballage d'origine.
• Couvrez l'outil électrique afin de le protéger de la poussière et de l'humidité.
• Conservez le manuel d'utilisation avec l'outil électrique.

12. Connexion électrique

⚠	AVERTISSEMENT : Choc électrique! Il existe un risque de blessure par choc électrique !

Un câble ou une fiche défectueux peut provoquer un choc électrique. Évitez tout contact corporel avec les parties mises à la terre pour vous protéger des chocs électriques.

⚠ Le fonctionnement n'est autorisé qu'avec un interrupteur de sécurité contre les courants vagabonds (RCD max. courant vagabond de 30 mA).
Insérez la fiche du câble électrique dans une prise de forme, de tension et de fréquence adaptées et conformes à la réglementation en vigueur.
Ne tirez pas sur le câble de service pour retirer la fiche de la prise.

Le moteur électrique est connecté et prêt à fonctionner. Le raccordement correspond aux prescriptions VDE et DIN en vigueur.
Le raccordement au secteur sur le lieu de travail du client et la rallonge utilisée doivent correspondre à ces réglementations.

Une information important
En cas de surcharge, le moteur s'arrête automatiquement. Après une période de refroidissement (durée variable), le moteur peut être rallumé.

Câbles de connexion électrique défectueux
Les dommages d'isolation se produisent souvent au niveau des câbles de connexion électriques.
Les causes incluent :
• Marques de pression causées lorsque les câbles de connexion passent à travers les fenêtres ou les fissures des portes.
• Plis provoqués par une mauvaise fixation du cheminement des câbles de connexion.
• Coupures résultant du croisement du fil de liaison.
• Dommages à l'isolation causés par l'arrachement du câble de connexion de la prise murale.
• Fissures dues au vieillissement de l'isolant.
De tels câbles de connexion électriques défectueux ne doivent pas être utilisés et sont très dangereux en raison des dommages causés à l'isolation.
Vérifiez régulièrement les câbles de connexion électriques pour déceler tout dommage. Assurez-vous que le câble de connexion n'est pas connecté au secteur lorsque vous le vérifiez. Les câbles de raccordement électrique doivent correspondre aux prescriptions VDE et DIN en vigueur. Utilisez uniquement des cordons de connexion portant le code H05VV-F.
La désignation du type doit être imprimée sur le câble de connexion par règlement.

Moteur à courant alternatif
• La tension d'alimentation doit être de 230 volts ~ / 50 Hz.
• Les rallonges jusqu'à 25 m de longueur doivent avoir une section de 1,5 mm², > 25 m de longueur / 2,5 mm². Les branchements et réparations des équipements électriques ne peuvent être effectués que par un électricien qualifié.
Veuillez fournir les informations suivantes si vous avez des questions :
• Type de courant
• Données sur l'étiquette du type de machine
• Données sur l'étiquette principale

13. Résolution de problèmes

La détermination des causes de ces interférences et leur élimination nécessitent toujours une attention et une prudence accrues. Débranchez la fiche secteur !

Vous trouverez ci-dessous quelques-unes des interférences les plus courantes et leurs causes. Si vous ne parvenez pas à corriger les défauts et les erreurs de la machine, veuillez contacter votre revendeur.

Perturbation	Cause probable	Aide
La machine ne peut pas être allumée	Aucune tension secteur disponible. Conducteurs de balais de charbon usés.	Alimentation en tension de commande Apportez la machine au centre de service
La machine s'éteint automatiquement pendant le fonctionnement à vide	Panne électrique	Pré-fusible latéral filet de contrôle La machine ne redémarre pas automatiquement grâce à la protection contre les sous-tensions insérée et doit être remise en marche après le retour de la tension.
La machine reste pendant le travail à l'arrêt	Réaction de la protection contre les surcharges en raison	Avant de continuer le travail, changez les mesures et/ou

	de mesures émoussées ou d'un mouvement d'avance et/ou d'une épaisseur de copeau trop importants	attendez le refroidissement du moteur.
Le nombre de tours diminue pendant le traitement	Acceptation d'éclats trop importante Mouvement d'avance trop important Fraise émoussée	Réduire l'acceptation de Splinter Réduire la vitesse d'alimentation Remplacer la fraise
Image de fraisage négligente	Fraise émoussée Mouvement d'alimentation irrégulier	Remplacer la fraise Travaillez avec une pression constante et un mouvement d'avance réduit
Bouchons d'éjection d'éclats (sans échappement)	Acceptation d'éclats trop importante Fraise émoussée Bois trop humide	Réduire l'acceptation de Splinter Fraise d'échange

Questo manuale di istruzioni è stato tradotto con la traduzione automatica. Ci sforziamo costantemente di fornire una traduzione accurata. Tuttavia, nessuna traduzione automatica è perfetta, né intende sostituire la traduzione umana. Il manuale di istruzioni ufficiale è nella versione inglese. Eventuali discrepanze o differenze create dalla traduzione non sono vincolanti e non hanno alcun effetto legale ai fini della conformità o dell'esecuzione. In caso di domande relative all'accuratezza delle informazioni contenute nel manuale di istruzioni, consultare la versione inglese dei contenuti, in quanto questa è la versione ufficiale.

Dati tecnici

Descrizione del parametro	Valore del parametro
Nome del prodotto	Fresa da tavolo
Modello	MSW-WOBD-1500Y
Tensione nominale [V~] / frequenza [Hz]	230 / 50
Potenza nominale [W]	1500
Velocità nominale [giri/min]	11500-24000
Mandrino [mm]	0-40
Dimensioni tavola [mm]	610×360
Dimensioni [Larghezza x Profondità x Altezza; mm]	1030×360×310
Peso [kg]	20,6

1. Descrizione generale

Il manuale dell'utente è progettato per assistere nell'uso sicuro e senza problemi del dispositivo. Il prodotto è progettato e realizzato secondo rigorose linee guida tecniche, utilizzando tecnologie e componenti all'avanguardia. Inoltre, è prodotto nel rispetto dei più severi standard di qualità.

NON UTILIZZARE IL DISPOSITIVO SENZA AVER LETTO E COMPRESO ATTENTAMENTE IL PRESENTE MANUALE D'USO.

Per aumentare la durata del dispositivo e garantire un funzionamento senza problemi, utilizzarlo in conformità con il presente manuale dell'utente ed eseguire regolarmente attività di manutenzione. I dati tecnici e le specifiche contenute nel presente manuale utente sono aggiornati. Il produttore si riserva il diritto di apportare modifiche legate al miglioramento della qualità. Il dispositivo è progettato per ridurre al minimo i rischi di emissione di rumore, tenendo conto del progresso tecnologico e delle opportunità di riduzione del rumore.

Leggenda

Il prodotto soddisfa i relativi standard di sicurezza.

Leggere le istruzioni prima dell'uso.

Il prodotto deve essere riciclato.

AVVERTIMENTO! oppure **ATTENZIONE!** oppure **RICORDA!** Applicabile alla situazione data.
(segnale di pericolo generale)

Utilizzare protezioni per le orecchie. L'esposizione a rumori forti può provocare la perdita dell'udito.

Indossare gli occhiali protettivi.

Indossare una maschera antipolvere (protezione delle vie respiratorie).

Indossare guanti di protezione.

ATTENZIONE! Avviso di scossa elettrica!

ATTENZIONE! Avviso di forte rumore!

ATTENZIONE! Parti rotanti, pericolo di impigliamento!

Utilizzare solo in ambienti chiusi.

ATTENZIONE! Parti della macchina affilate e in movimento! Pericolo di taglio o amputazione di dita/arti.

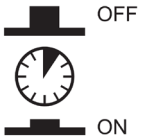

Interruttore di sovraccarico

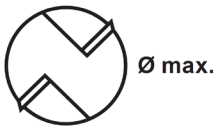

Massimo. diametro del blocco coltelli

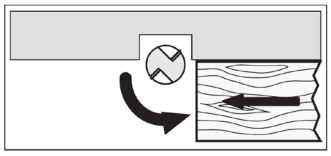

Rispettare la direzione di inserimento!

ATTENZIONE! I disegni contenuti in questo manuale sono solo a scopo illustrativo e in alcuni dettagli potrebbero differire dal prodotto reale.

2. Sicurezza d'uso

ATTENZIONE! Leggere tutte le avvertenze relative alla sicurezza e tutte le istruzioni. La mancata osservanza delle avvertenze e delle istruzioni può provocare scosse elettriche, incendi e/o lesioni gravi o addirittura la morte.

I termini "dispositivo" o "prodotto" vengono utilizzati nelle avvertenze e nelle istruzioni per fare riferimento a: Fresa da tavolo

2.1. Sicurezza elettrica

a) La spina deve adattarsi alla presa. Non modificare la spina in alcun modo. L'utilizzo di spine originali e prese adatte riduce il rischio di scosse elettriche.
b) Evitare di toccare elementi collegati a terra come tubi, riscaldatori, caldaie e frigoriferi. Il rischio di scosse elettriche aumenta se il dispositivo messo a terra è esposto alla pioggia, entra in contatto diretto con una superficie bagnata o funziona in un ambiente umido. L'ingresso di acqua nel dispositivo aumenta il rischio di danni al dispositivo e di scosse elettriche.
c) Non toccare il dispositivo con mani bagnate o umide.
d) Utilizzare il cavo solo per l'uso previsto. Non utilizzarlo mai per trasportare l'apparecchio o per staccare la spina dalla presa. Tenere il cavo lontano da fonti di calore, olio, spigoli vivi o parti in movimento. I cavi danneggiati o aggrovigliati aumentano il rischio di scosse elettriche.
e) Non utilizzare l'apparecchio se il cavo di alimentazione è danneggiato o presenta evidenti segni di usura. Un cavo di alimentazione danneggiato deve essere sostituito da un elettricista qualificato o dal centro assistenza del produttore.
f) Per evitare scosse elettriche, non immergere il cavo, la spina o il dispositivo in acqua o altri liquidi. Non utilizzare il dispositivo su superfici bagnate.
g) Non utilizzare in ambienti molto umidi o nelle immediate vicinanze di serbatoi d'acqua.
h) Evitare che il dispositivo si bagni. Pericolo di folgorazione!
i) Prima del primo utilizzo verificare se il tipo di tensione principale e la corrente corrispondono ai dati indicati sulla targhetta.

2.2. Sicurezza sul posto di lavoro

a) Assicurarsi che il posto di lavoro sia pulito e ben illuminato. Un posto di lavoro disordinato o scarsamente illuminato può provocare incidenti. Cercare di pensare al futuro, osservare cosa sta succedendo e usare il buon senso quando si lavora con il dispositivo.
b) Non utilizzare il dispositivo in un ambiente potenzialmente esplosivo, ad esempio in presenza di liquidi, gas o polveri infiammabili. Il dispositivo genera scintille che possono incendiare polveri o fumi.
c) Se riscontrate danni o funzionamento anomalo, spegnete immediatamente l'apparecchio e segnalatelo senza indugio ad un supervisore.
d) In caso di dubbi sul corretto funzionamento del dispositivo contattare il servizio assistenza del produttore.
e) Solo il punto di assistenza del produttore può riparare il dispositivo. Non tentare alcuna riparazione in modo indipendente!
f) In caso di incendio, utilizzare un estintore a polvere o ad anidride carbonica (CO2) (destinato all'uso su dispositivi elettrici sotto tensione) per spegnerlo.
g) È vietato l'accesso alla postazione di lavoro ai bambini o alle persone non autorizzate. Una distrazione può comportare la perdita del controllo del dispositivo.
h) Utilizzare il dispositivo in uno spazio ben ventilato.
i) Il dispositivo produce polvere e detriti durante il funzionamento. È importante proteggere gli astanti dai loro effetti dannosi.
j) Ispezionare regolarmente lo stato delle etichette di sicurezza. Se le etichette sono illeggibili, devono essere sostituite.
k) Si prega di tenere questo manuale a disposizione per riferimento futuro. Se questo apparecchio viene ceduto a terzi, è necessario consegnare anche il manuale.
l) Conservare gli elementi dell'imballaggio e le piccole parti dell'assemblaggio in un luogo non accessibile ai bambini.
m) Tenere il dispositivo lontano dalla portata dei bambini e degli animali.
n) Se questo dispositivo viene utilizzato insieme ad un'altra apparecchiatura, è necessario seguire anche le restanti istruzioni per l'uso.

Ricordati! Quando si utilizza il dispositivo, proteggere i bambini e gli altri astanti.

2.3. Sicurezza personale

a) Non utilizzare il dispositivo in caso di stanchezza, malattia o sotto l'effetto di alcol, narcotici o farmaci che possono compromettere significativamente la capacità di utilizzo del dispositivo.
b) La macchina può essere utilizzata da persone fisicamente idonee in grado di maneggiare la macchina, adeguatamente addestrate, che hanno letto questo manuale operativo e hanno ricevuto una formazione in materia di salute e sicurezza sul lavoro.
c) La macchina non è progettata per essere utilizzata da persone (compresi i bambini) con funzioni mentali e sensoriali limitate o da persone prive di esperienza e/o conoscenza, a meno che non siano supervisionate da una persona responsabile della loro sicurezza o abbiano ricevuto istruzioni su come utilizzare la macchina. macchina.
d) Quando si lavora con il dispositivo, usare il buon senso e prestare attenzione. La temporanea perdita di concentrazione durante l'utilizzo dell'apparecchio può causare gravi lesioni.
e) Utilizzare i dispositivi di protezione individuale richiesti per lavorare con il dispositivo, specificati nella sezione 1 “Legenda”. L'uso di dispositivi di protezione individuale corretti e approvati riduce il rischio di lesioni.
f) Per evitare che il dispositivo si accenda accidentalmente, assicurarsi che l'interruttore sia in posizione OFF prima di collegarlo a una fonte di alimentazione.
g) Non sopravvalutare le tue capacità. Quando si utilizza il dispositivo, mantenere l'equilibrio e rimanere sempre stabili. Ciò garantirà un migliore controllo del dispositivo in situazioni impreviste.
h) Non indossare abiti larghi o gioielli. Tenere capelli, vestiti e guanti lontano dalle parti in movimento. Abiti larghi, gioielli o capelli lunghi potrebbero impigliarsi nelle parti in movimento.
i) Se è necessario collegare l'aspirazione al dispositivo, controllare tutti i collegamenti e assicurarsi che siano serrati. L'utilizzo di un sistema di depolverazione può ridurre i rischi associati alla polvere.
j) Rimuovere tutti gli strumenti di regolazione o le chiavi prima di accendere il dispositivo. Un utensile o una chiave lasciata nella parte rotante del dispositivo può provocare lesioni.
k) Utilizzare protezioni per occhi, orecchie e vie respiratorie.
l) Il dispositivo non è un giocattolo. I bambini devono essere sorvegliati per assicurarsi che non giochino con il dispositivo.
m) Non inserire le mani o altri oggetti all'interno del dispositivo mentre è in uso!

2.4. Utilizzo sicuro del dispositivo

a) Assicurarsi che la ruota sia posizionata in modo stabile. Utilizzare gli strumenti appropriati per il compito assegnato. Un dispositivo correttamente selezionato svolgerà il compito per il quale è stato progettato meglio e in modo più sicuro.
b) Non utilizzare il dispositivo se l'interruttore "ON/OFF" non funziona correttamente (non accende e spegne il dispositivo). I dispositivi che non possono essere accesi e spenti tramite l'interruttore ON/OFF sono pericolosi, non devono essere utilizzati e devono essere riparati.
c) Scollegare l'apparecchio dalla rete elettrica prima di iniziare le operazioni di regolazione, pulizia e manutenzione. Tale misura preventiva riduce il rischio di attivazione accidentale.
d) Quando non in uso, conservare in un luogo sicuro, lontano dalla portata dei bambini e da persone che non hanno familiarità con il dispositivo e che non hanno letto il manuale utente. Il dispositivo può rappresentare un pericolo nelle mani di utenti inesperti.
e) Mantenere l'apparecchio in perfette condizioni tecniche. Prima di ogni utilizzo verificare la presenza di danni generali, in particolare controllare che i componenti mobili non presentino parti o elementi incrinati e qualsiasi altra condizione che possa influire sul funzionamento sicuro del dispositivo. Se si riscontrano danni, consegnare il dispositivo per la riparazione prima dell'uso.
f) Tenere il dispositivo fuori dalla portata dei bambini.
g) La riparazione o la manutenzione del dispositivo deve essere eseguita da personale qualificato, utilizzando solo pezzi di ricambio originali. Ciò garantirà un utilizzo sicuro.
h) Per garantire l'integrità operativa del dispositivo, non rimuovere le protezioni montate in fabbrica e non allentare alcuna vite.

i) Durante il trasporto e la movimentazione del dispositivo tra il magazzino e la destinazione, osservare i principi di salute e sicurezza sul lavoro per le operazioni di trasporto manuale applicabili nel paese in cui verrà utilizzato il dispositivo.
j) Evitare situazioni in cui il dispositivo smette di funzionare durante l'uso a causa di un carico eccessivo. Ciò potrebbe causare il surriscaldamento degli elementi di azionamento e danni al dispositivo.
k) Non toccare le parti articolate o gli accessori a meno che il dispositivo non sia stato scollegato dalla fonte di alimentazione.
l) Non spostare, regolare o ruotare l'apparecchio durante il lavoro.
m) Non lasciare questo apparecchio incustodito mentre è in uso.
n) Pulisci regolarmente il dispositivo per evitare l'accumulo di sporco ostinato.
o) Non lavorare su due pezzi contemporaneamente.
p) Non toccare le parti mobili o gli accessori a meno che il dispositivo non sia stato scollegato dall'alimentazione dell'aria compressa.
q) Non coprire l'ingresso e l'uscita dell'aria.
r) Il dispositivo non è un giocattolo. La pulizia e la manutenzione non possono essere effettuate dai bambini senza la supervisione di una persona adulta.
s) È vietato intervenire sulla struttura del dispositivo per modificarne i parametri o la costruzione.
t) Tenere il dispositivo lontano da fonti di fuoco e calore.
u) Non coprire le aperture di ventilazione!
v) NOTA: Durante il funzionamento alcuni elementi dell'apparecchio diventano molto caldi – pericolo di scottature!
w) Non toccare gli elementi di taglio in movimento. Pericolo di taglio o amputazione dita/arti

ATTENZIONE! Nonostante la struttura sicura dell'apparecchio e le sue caratteristiche protettive, e nonostante l'utilizzo di elementi aggiuntivi per la protezione dell'operatore, durante l'utilizzo dell'apparecchio sussiste comunque un leggero rischio di incidenti o lesioni. Stai attento e usa il buon senso quando usi il dispositivo.

3. Utilizzare le guide no

La fresatrice è ideale per la lavorazione del legno e della plastica e anche per tagliare nodi, eseguire scanalature, eliminare rientranze, copiare curve e loghi, ecc. La fresatrice verticale non deve essere utilizzata per la lavorazione di metalli, pietra, ecc.

L'attrezzatura deve essere utilizzata solo per lo scopo prescritto. Qualsiasi altro utilizzo è considerato un caso di abuso. L'utente/operatore e non il produttore sarà responsabile per eventuali danni o lesioni di qualsiasi tipo causati in conseguenza di ciò.

Si prega di notare che la nostra attrezzatura non è stata progettata per l'uso in applicazioni commerciali, artigianali o industriali. La nostra garanzia decade se la macchina viene utilizzata in attività commerciali, artigianali o industriali o per scopi equivalenti.

Attenzione : L'uso di un accessorio o di un accessorio non raccomandato in queste istruzioni per l'uso può causare lesioni personali.

Questo prodotto può essere utilizzato solo per lo scopo previsto. Qualsiasi applicazione non descritta nelle presenti istruzioni per l'uso è considerata inappropriata. L'operatore, e non il produttore, è responsabile di tutti i danni o lesioni derivanti da un'applicazione inappropriata.

• Sostenere correttamente i pezzi da lavorare lunghi.

• Mantenere le aperture della tavola quanto più piccole possibile rispetto alle dimensioni dell'utensile da taglio utilizzando gli anelli della tavola corretti.

• Per lavorare su pezzi stretti è necessario utilizzare mezzi ausiliari aggiuntivi, come mezzi di pressione orizzontali.

• Non sostare la macchina sotto la pioggia.

4. Contenuto del pacco

• Aprire l'imballo ed estrarre con cautela il dispositivo.
• Rimuovere il materiale di imballaggio, nonché l'imballaggio e il supporto per il trasporto (se disponibile).
• Controllare che la consegna sia completa.
• Controllare l'apparecchio e gli accessori per eventuali danni dovuti al trasporto.
• Se possibile, conservare l'imballaggio fino alla scadenza del periodo di garanzia.

ATTENZIONE!
L'apparecchio e i materiali di imballaggio non sono giocattoli! I bambini non devono giocare con sacchetti di plastica, pellicole e piccole parti!
Pericolo di ingestione e soffocamento!

• Copertura protettiva in plastica (1x)
• perno dritto (1x)
• blocco serratura (2x)
• bullone M6x35 (6x)
• manopola di bloccaggio, piccola (4x)
• rondella piatta grande D6 (8x)
• Gruppo supporto tipo T (2x)
• manopola di bloccaggio, grande (2x)
• Gruppo di fissaggio a U (2x)
• Gruppo piastra lunga (1x)
• Gruppo piastra piccola (1x)
• Piedistallo di supporto per platina lungo (1x)
• bullone esagonale M6x45 (2x)
• rondella piatta grande (4x)
• Dado M6 (2x)
• dado ad alette M6 (2x)
• bullone M6x35 (2x)
• porta polvere (1x)
• gruppo misuratore obliquo (1x)
• copertura del tavolo da lavoro (1x)
• Tavolo allungabile Ⅰ (1x)
• Tavolo allungabile Ⅱ (1x)
• bullone M5x12 (6x)
• bullone M5X15 (8x)
• rondella piatta (14x)
• Blocco scorrevole (2x)
• riscontro (2x)
• Chiave grande (1x)
• Chiave inglese piccola (1x)
• Chiave esagonale S=5 (1x)
• Chiave esagonale S=4 (1x)
• Volantino (1x)
• Dado cieco M8 (1x)
• Mandrino da 1/2” (1x)
• Mandrino da 1/4” (1x)
• Piedistallo di supporto per platina lungo (1x)
• Vite Philips+rondella piatta+rondella elastica M5x12 (2x)

5. Descrizione del dispositivo

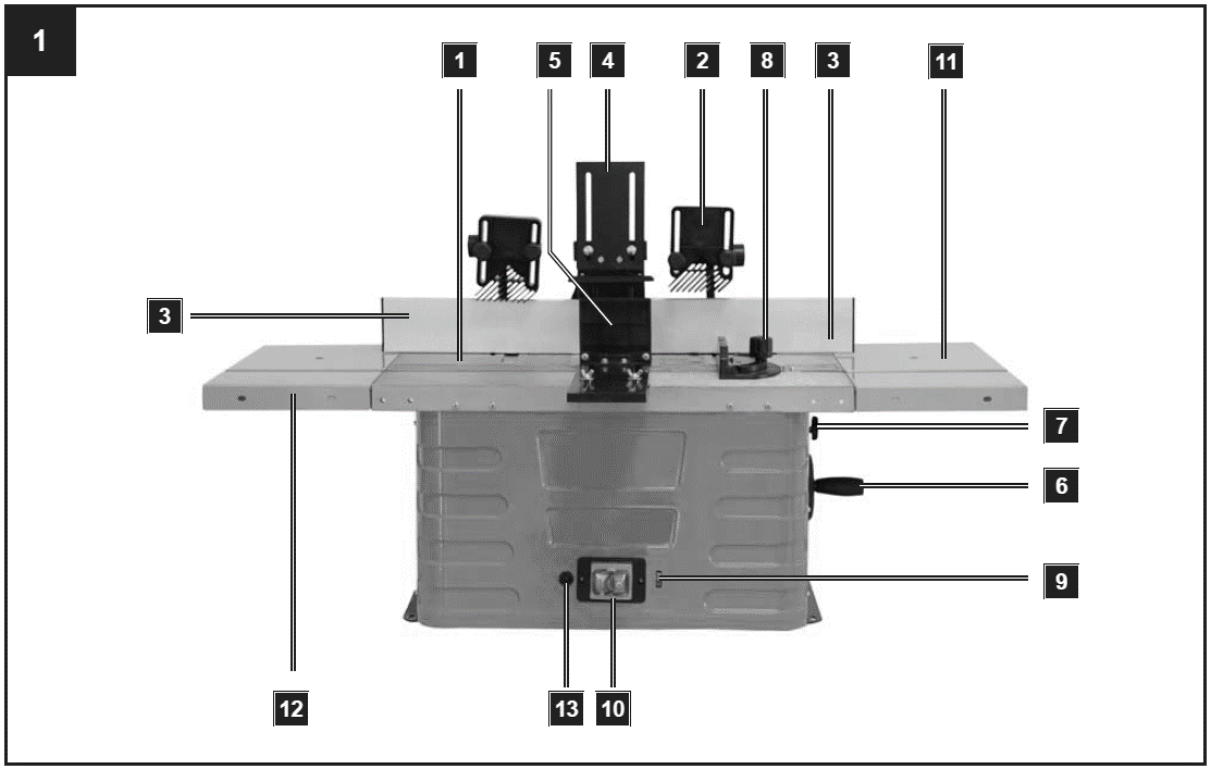

1 - Tavolo da lavoro
2 - Avviso di fresatura
3 - Barra di arresto
4 - Barra di pressione superiore
5 - Barra di pressione laterale
6 - Regolazione altezza
7 - Vite di serraggio
8 - Maschera per taglio trasversale
9 - Regolazione della velocità
10 - Interruttore
11 - Prolunga tavolo lato destro
12 - Prolunga tavolo laterale sinistro
13 - Interruttore di sovraccarico

6. Montaggio

Attenzione : prima di effettuare qualsiasi operazione di regolazione o manutenzione staccare la spina di alimentazione.

Riparare la macchina

Quando si utilizza la macchina si consiglia di fissarla ad un banco di lavoro tramite i quattro fori

1) È necessario praticare dei fori sul piano di montaggio, considerando la spaziatura dei due fori di fissaggio della base.
2) Ogni gamba deve essere serrata con bulloni (non forniti).
3) I bulloni devono essere sufficientemente lunghi: tenere conto dello spessore del piano di lavoro su cui deve essere fissata la macchina.

4) Utilizzare le rondelle e avvitare la superficie di lavoro con i dadi.
5) La superficie di lavoro deve essere sufficientemente ampia per evitare il ribaltamento dell'unità durante il lavoro.

Attenzione : prima di iniziare il lavoro verificare la solidità del piano di lavoro.

Componenti della recinzione di modanatura:
A.1 - Supporto base
A.2 - Staffa
B - Staffa di montaggio
C - Recinzione 2x
D - Pressione bar
E - Raccordo aspirazione

Parti di fissaggio per guida in modanatura
5 Dadi ciechi in plastica M6
5 Rondelle 6mm
5 bulloni del carrello M6 x 25

Allegato tabella
1 Bullone del carrello M6 x 20
1 Bullone del carrello M6 x 40
2 dadi ciechi in plastica M6
2 Rondelle 6mm

Montaggio della guida per modanatura, Fig. 2–5
La guida viene spedita smontata in una scatola di cartone. Prima di iniziare il lavoro deve essere assemblato e montato sul tavolo di lavoro.

Passaggio 1: assemblaggio delle parti A e B
Spingere il supporto (B) sul supporto della base (A. 1) nella scanalatura prevista (vedere Fig. 4). Ora inserisci un bullone a testa tonda M6 x 25 nel foro e avvita un dado cieco in plastica con una rondella.

Fase 2: montaggio delle barre di arresto C
Inserire due bulloni a testa tonda nei fori di fissaggio e avvitarli saldamente con una rondella e un dado cieco in plastica. Quindi, con la scanalatura, spingere la guida sui cappucci dei bulloni a testa tonda. Ora stringi entrambi i dadi di plastica. Esegui lo stesso procedimento dall'altra parte della recinzione. Assicurarsi di fissare le guide (C) nella direzione corretta. Verificare che le guide (C), il supporto base e la staffa (A. 1 + A. 2) siano alla stessa altezza.

Passaggio 3: montaggio della parte di pressione D
Fissare la barra di pressione (D) alla recinzione con 2 bulloni a testa tonda, 2 rondelle e 2 dadi a risvolto in plastica.

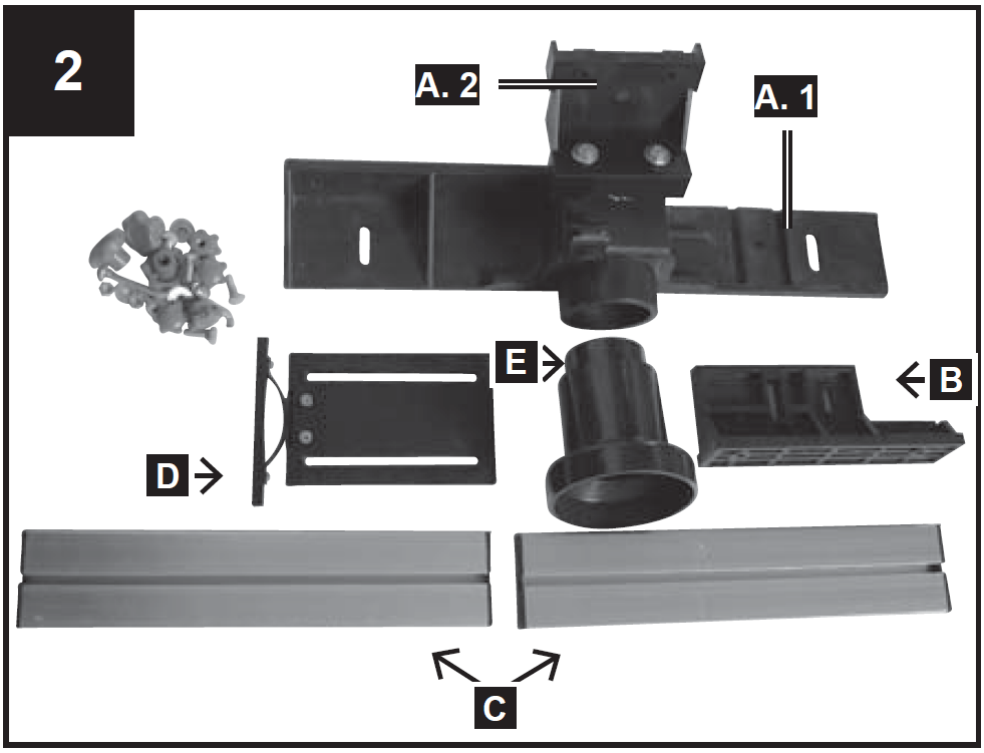
2
A. 2
A. 1
E
B
D
C

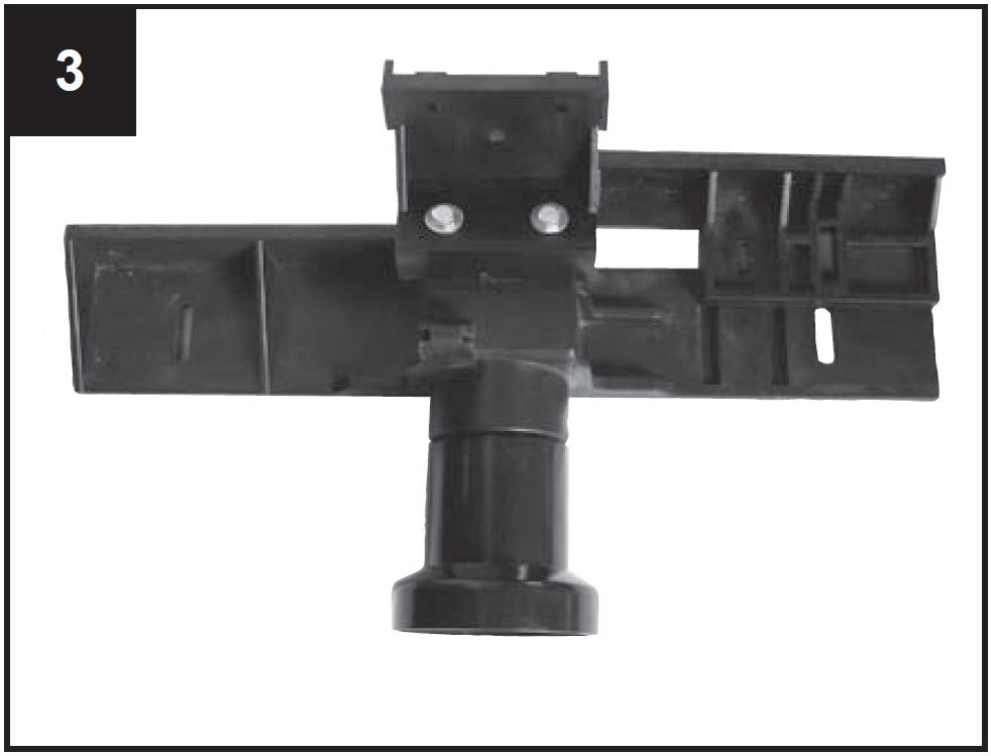
3

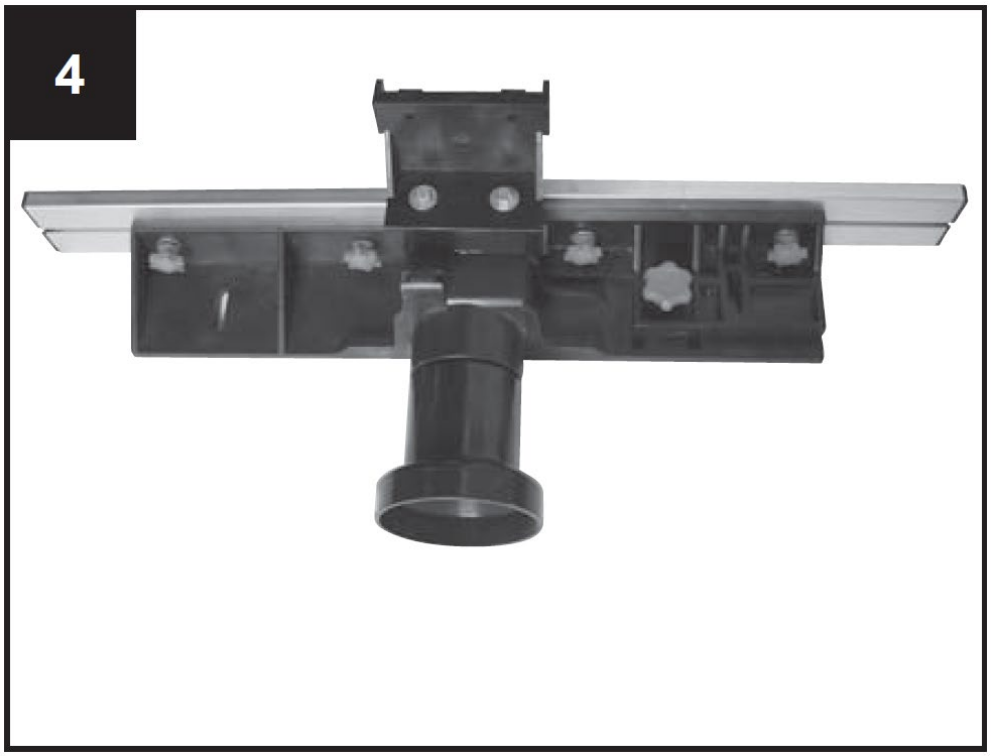

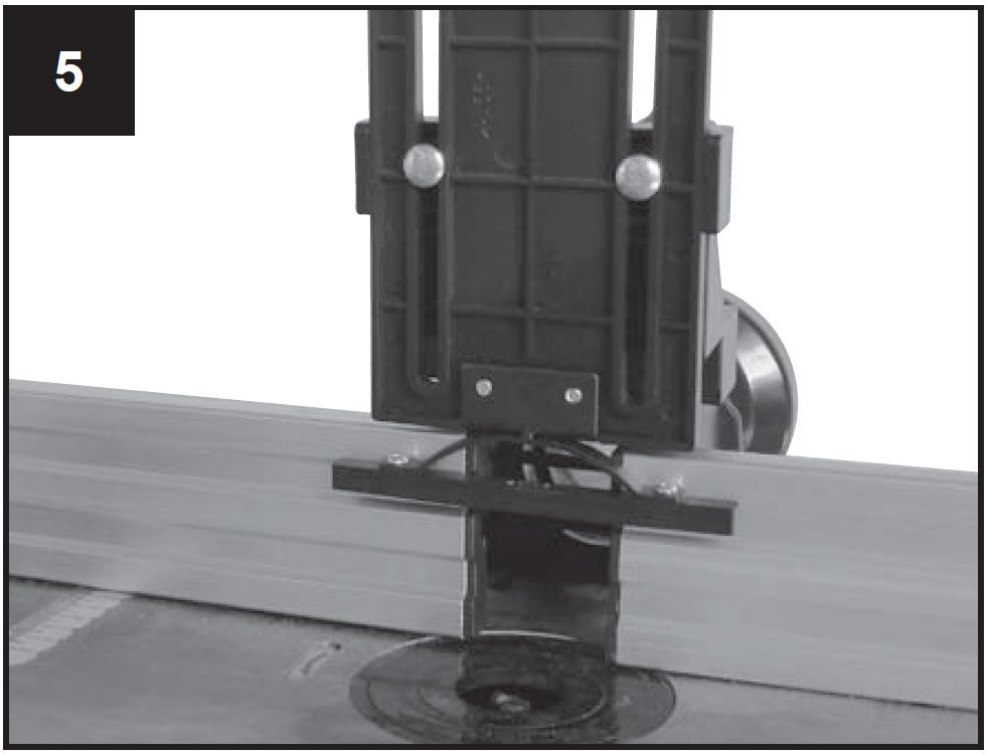

Fissaggi per dispositivo di pressione, Fig. 6.1 + 6.2

F - Telaio di pressione 2x
G - Piastra di montaggio quadrata 2x
H - Bullone quadrato 2x
I - Morsetto per bullone quadrato 2x

Assemblaggio del dispositivo di pressione:

Inserire i 2 bulloni quadrati (H) nei 2 tubi quadrati in dotazione e fissarli con le 2 viti a brugola. Fissare i 2 morsetti (I) sui 2 bulloni quadrati (H) utilizzando le 2 viti a testa cilindrica in plastica. Quindi spingere le 2 piastre di montaggio quadrate (G) attraverso le 2 aperture dei 2 morsetti (I). Infine, fissare i telai di pressione (F) alle piastre di montaggio quadrate utilizzando i 4 bulloni a testa tonda, le 4 rondelle e i 4 dadi in plastica.

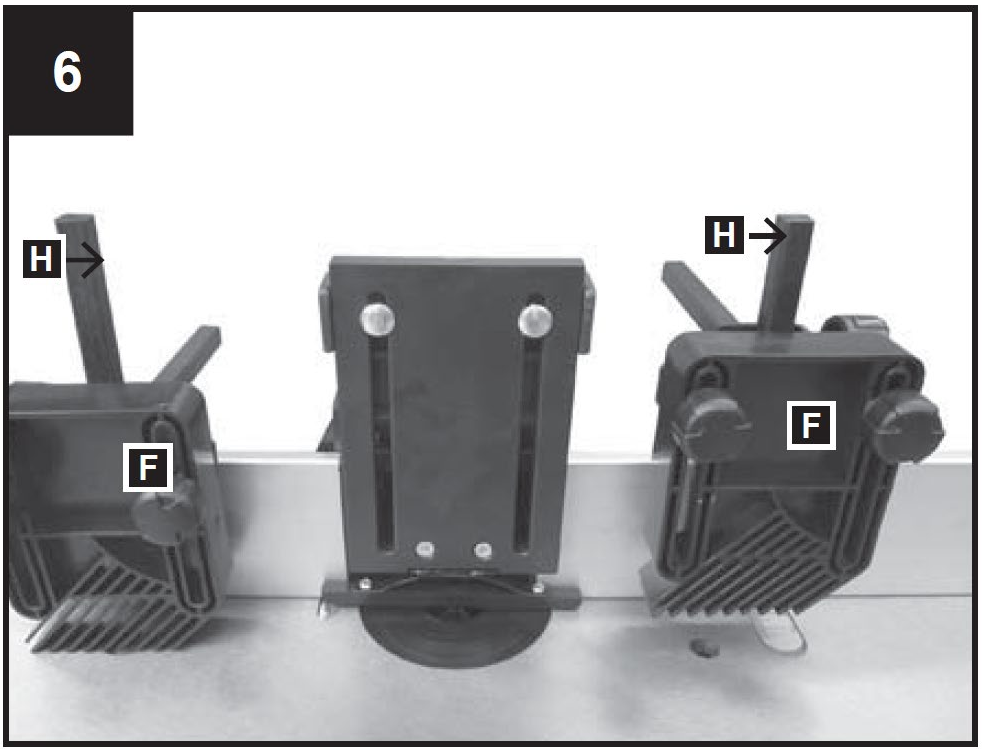

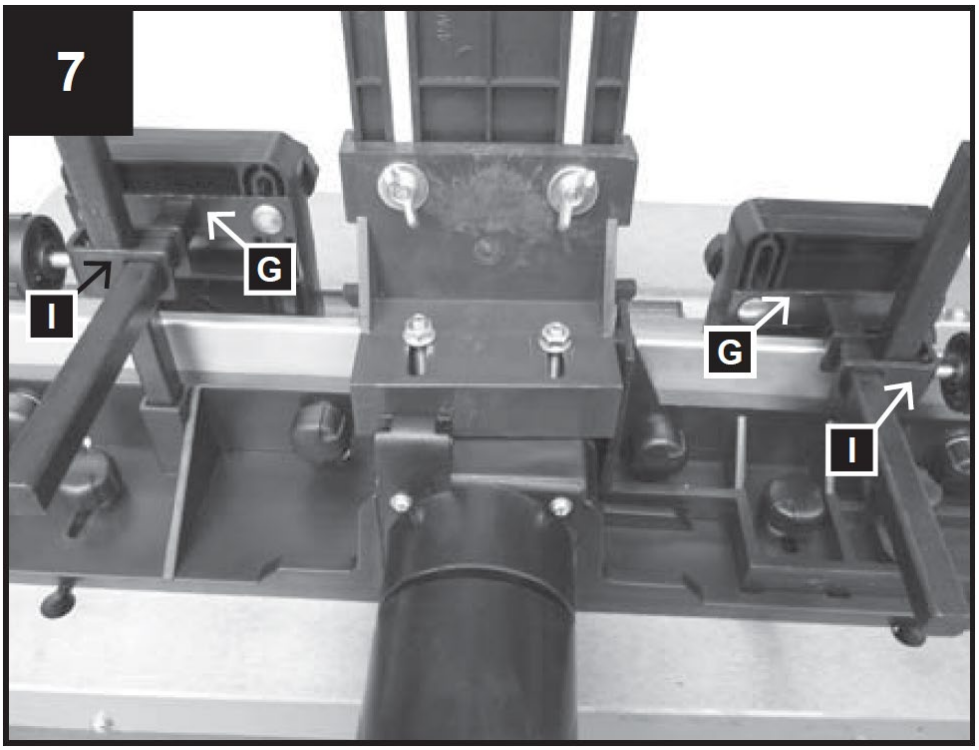

Montaggio della guida profilata sul tavolo di lavoro, fig. 8–11
L'installazione del collare di fermo sagomatura si effettua come segue:
Fissare le 2 viti a testa cilindrica in plastica alle scanalature della guida della modanatura utilizzando le rondelle (Fig. 9).
Inserite la parte superiore delle viti in plastica attraverso l'apertura nelle scanalature del tavolo (Fig. 10).
Posizionare la guida per modanatura come richiesto e serrare i dadi a risvolto in plastica (Fig. 11).

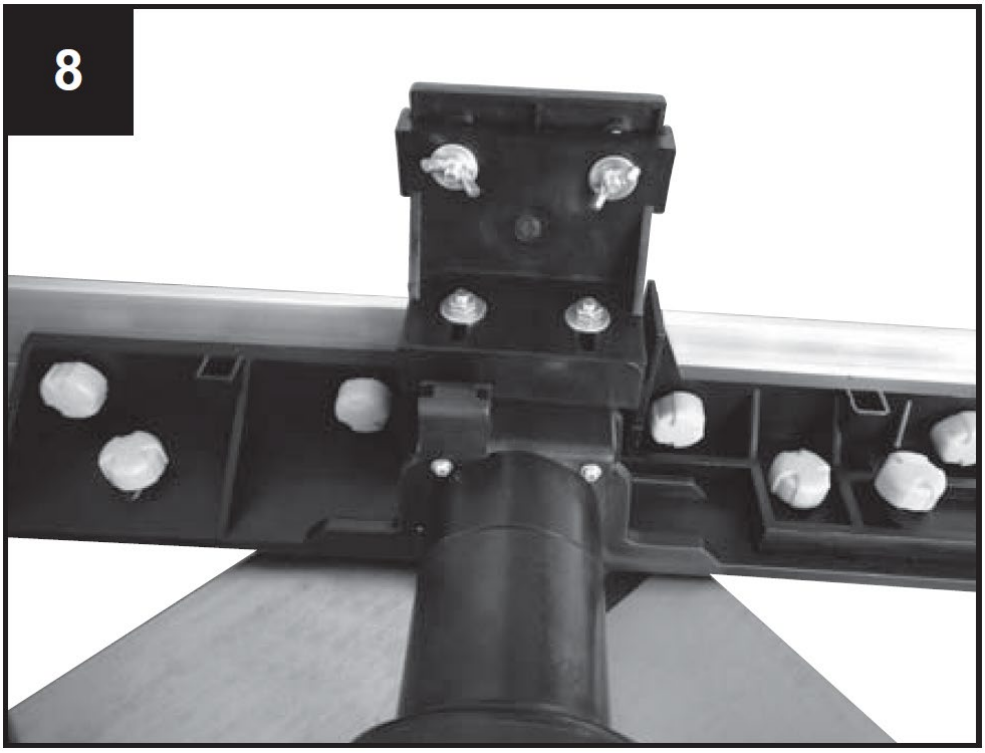

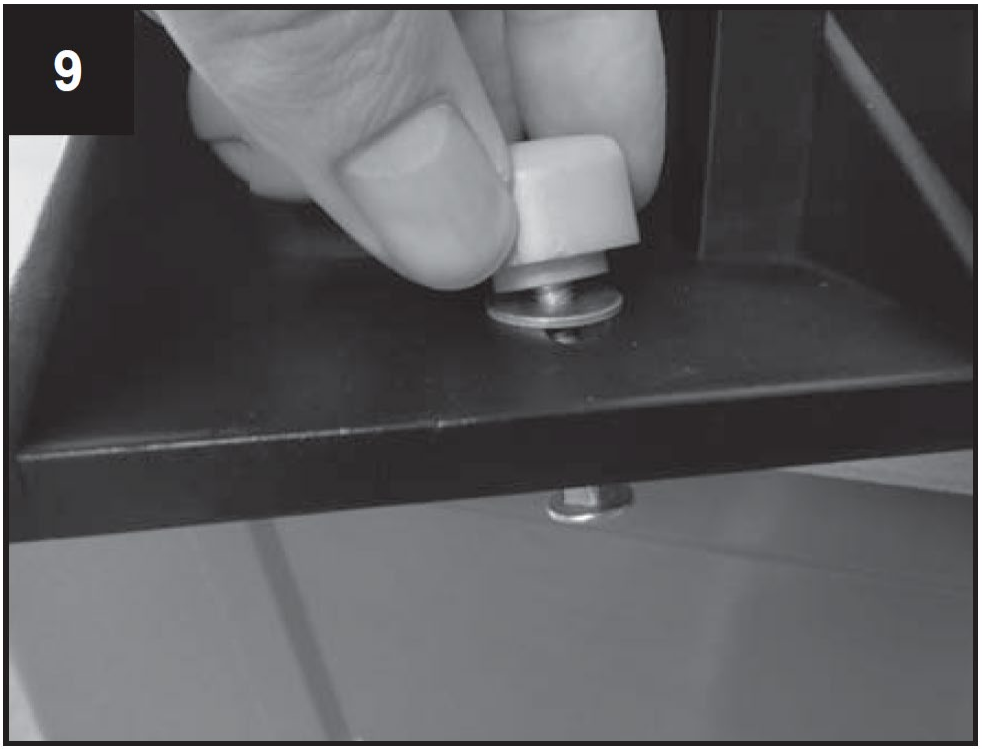

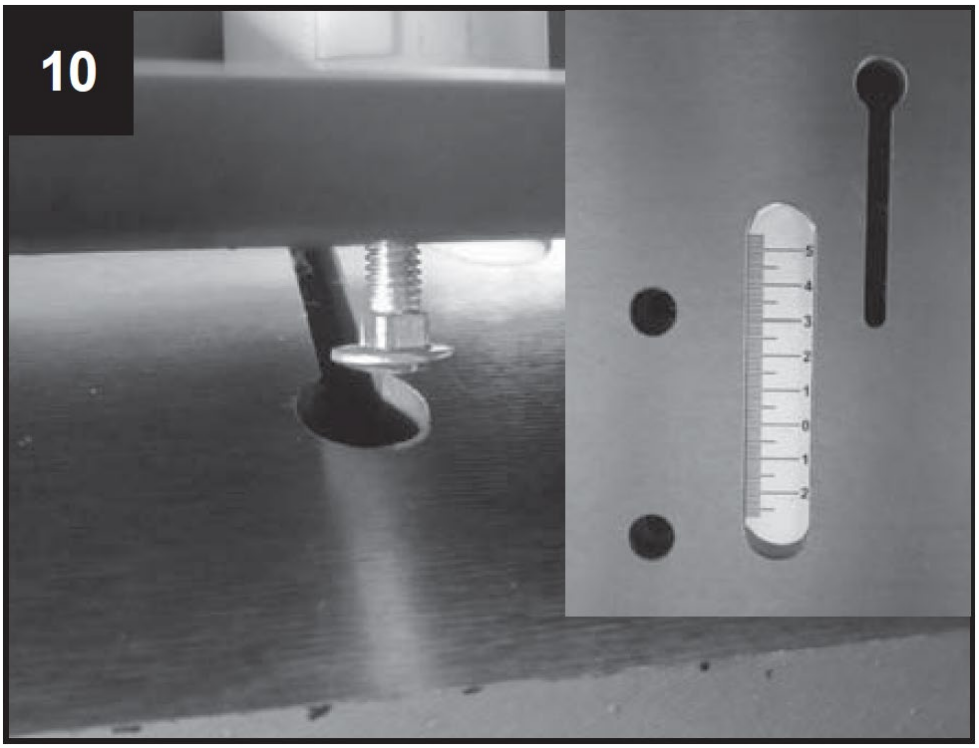

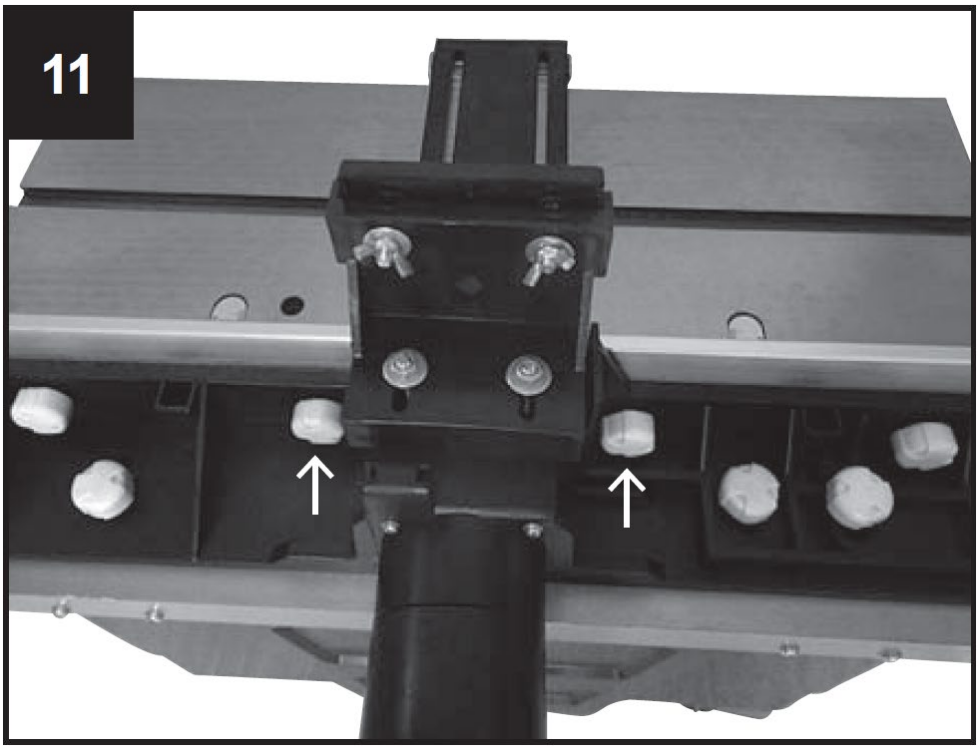

Componenti della recinzione di sicurezza contro i contraccolpi
1 recinzione di sicurezza contro i contraccolpi
1 staffa di montaggio

Parti di fissaggio per recinzione di sicurezza contro i contraccolpi
2 Viti a testa incassata M5 x 10
2 Rondelle 5mm
2 anelli elastici da 5 mm

2 bulloni del carrello M6 x 25
2 Rondelle 6mm
2 dadi ad alette M6

Montaggio della barriera di sicurezza per il calcio di ritorno
• Individuare i due fori al centro della parte anteriore della macchina.
• Quindi allineare la staffa di montaggio ai due fori (Fig. 12).
• Inserire i due bulloni e le relative rondelle nei fori, quindi serrarli saldamente con una chiave a bussola a quattro vie.
• Successivamente installare la guida in modo tale che possa scorrere e adattarsi allo spessore del pezzo da lavorare.
• Dopo la regolazione fissarlo con l'aiuto dei due bulloni (Fig. 13).

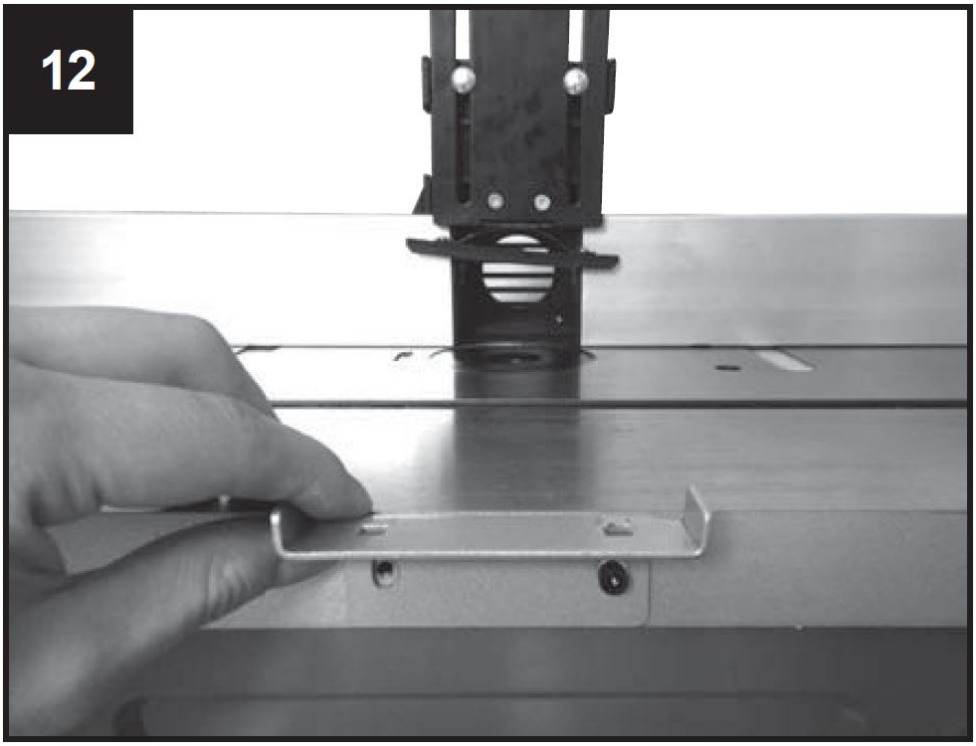

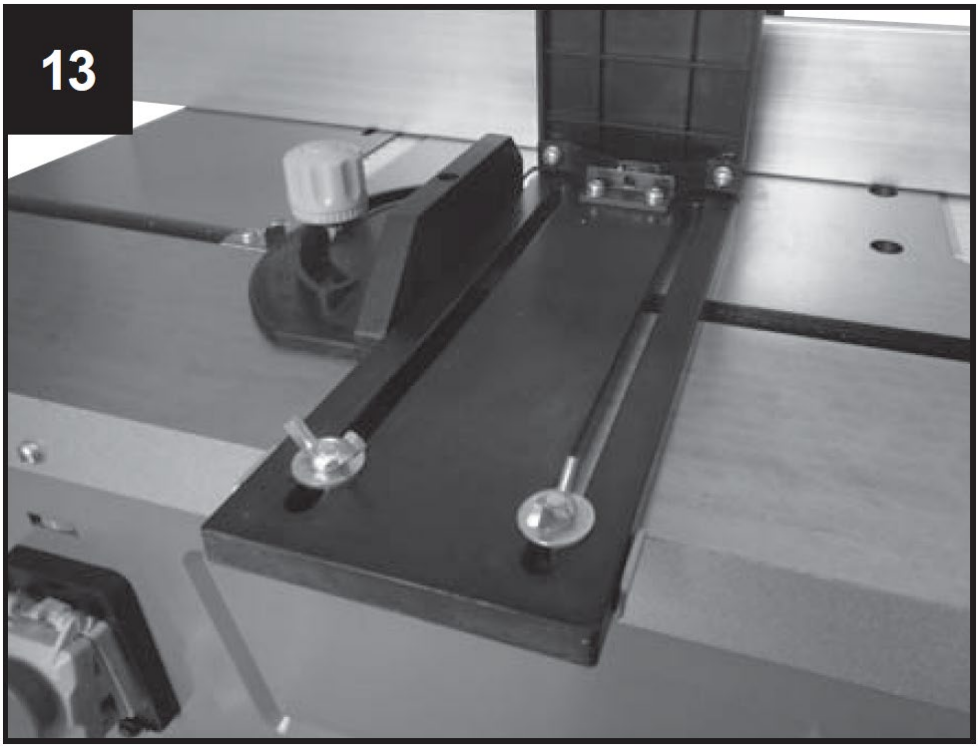

Adattamento della profondità di lavoro
Per impostare o ridurre l'altezza del mandrino, girare la maniglia (serve per la regolazione dell'altezza dei coltelli da taglio) per ridurre o aumentare l'altezza, a seconda delle esigenze.
Fissare l'impostazione serrando la vite di bloccaggio (7).
Per la vostra sicurezza, nella maggior parte dei lavori si consiglia vivamente di utilizzare la testa di taglio con l'altezza più piccola rispetto al piano del tavolo.

Parti di fissaggio per prolunga del tavolo:
8 viti a brugola M5 x 20
6 viti a brugola M5 x 12
8 Rondelle 5 mm, piccole
6 Rondelle da 5 mm, grandi
8 dadi esagonali M5
14 anelli elastici da 5 mm

Montaggio delle estensioni della larghezza del tavolo
Le estensioni della larghezza del tavolo ampliano la superficie del tavolo, consentendo così la movimentazione di pezzi più grandi e l'esecuzione di lavori di stampaggio speciali.
Fissare il tavolo allungabile su entrambi i lati con 4 viti a brugola M5 x 20, 4 rondelle, 4 anelli di sicurezza e 4 dadi esagonali M5 ciascuno e sulla parte anteriore del tavolo con 3 viti a brugola M5 x 20, 3 rondelle e 3 anelli di sicurezza ciascuno. Allineare il tavolo e serrare tutte le viti.

Collegamento di un'unità di aspirazione delle polveri alla vostra toupie
E' prevista la possibilità di collegamento per un gruppo esterno di aspirazione o sistema per l'eliminazione di polveri e trucioli (non forniti).
Far scorrere il tubo flessibile di aspirazione dell'unità di aspirazione delle polveri sul raccordo di aspirazione sul retro della guida della staffa. Per tubi con dia. di 100 mm, nell'imballo è presente un adattatore conico.

7. Messa in funzione

Attenzione: La toupie ha un asse che viene posizionato verticalmente sul tavolo orizzontale. L'asse serve per accogliere gli utensili di formatura, i dischi e le frese sagomate. La toupie viene utilizzata per la realizzazione di fregi, nicchie semplici o molteplici, gole, battute, profili e controprofili su superfici diritte, ecc.

Con la toupie non devono in nessun caso essere utilizzate teste portacoltelli di diametro superiore a 50 mm. Se sono necessari diametri maggiori, si consiglia di lavorare a più livelli e di regolare ripetutamente utilizzando la manopola di regolazione dell'altezza, oppure la regolazione passo passo della guida.

1. Montaggio e sostituzione delle bussole di serraggio per toupie ad albero superiore (Fig. 16, 13)

• Prima di sostituire le bussole di serraggio, staccare la spina di alimentazione della macchina. Seleziona il manicotto di serraggio adatto al diametro della testa della fresa.
• Rimuovere il riduttore dall'apertura del tavolo, Fig. 14.
• Bloccare il mandrino con il pulsante nella parte inferiore del mandrino, Fig. 16.
• Allentare il dado di sicurezza della bussola di serraggio utilizzando la chiave in dotazione, Fig. 15.
• Inserire la bussola di serraggio nel dado o rimuoverla.
• Stringere saldamente il dado nel morsetto mantenendo il mandrino bloccato. Prima di ogni utilizzo della macchina accertarsi che l'utensile da taglio sia saldamente bloccato all'estremità del mandrino.
• Riportare il pezzo di riduzione dell'apertura nella sua posizione originale.
• Regolare la guida, secondo necessità, mediante la scala sul tavolo.
• Collegare l'unità di aspirazione della polvere. Si consiglia vivamente di collegare un'unità (o sistema) di aspirazione delle polveri per mantenere l'apertura libera da trucioli, per raffreddare il motore e per facilitare l'avanzamento del pezzo da lavorare.
• Ricollegare la macchina alla rete elettrica.

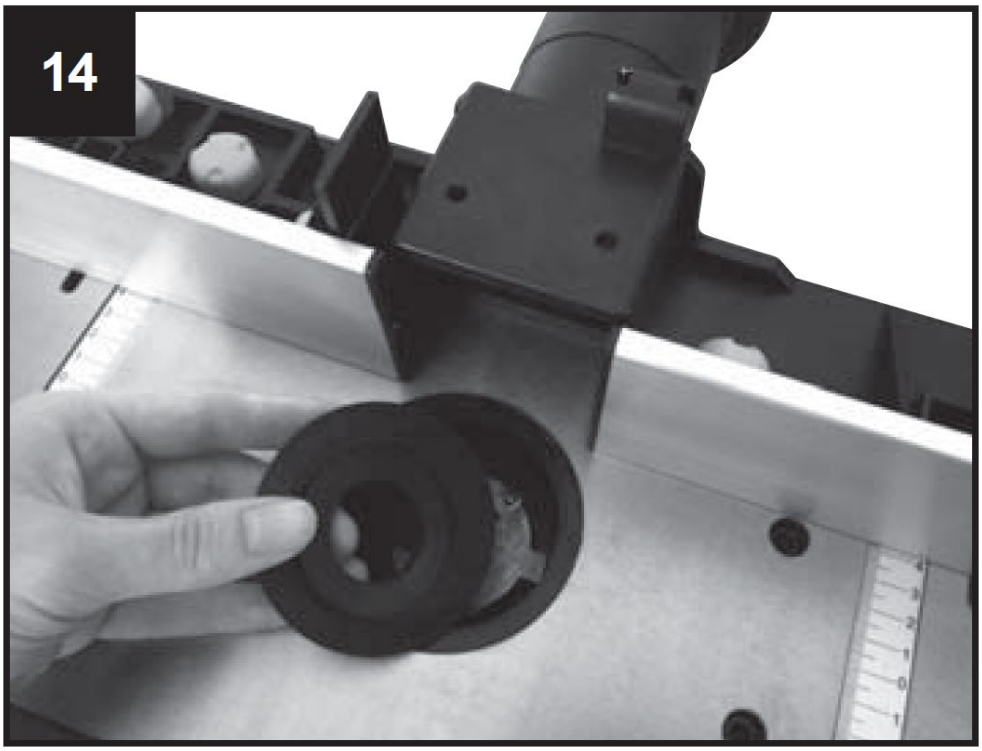

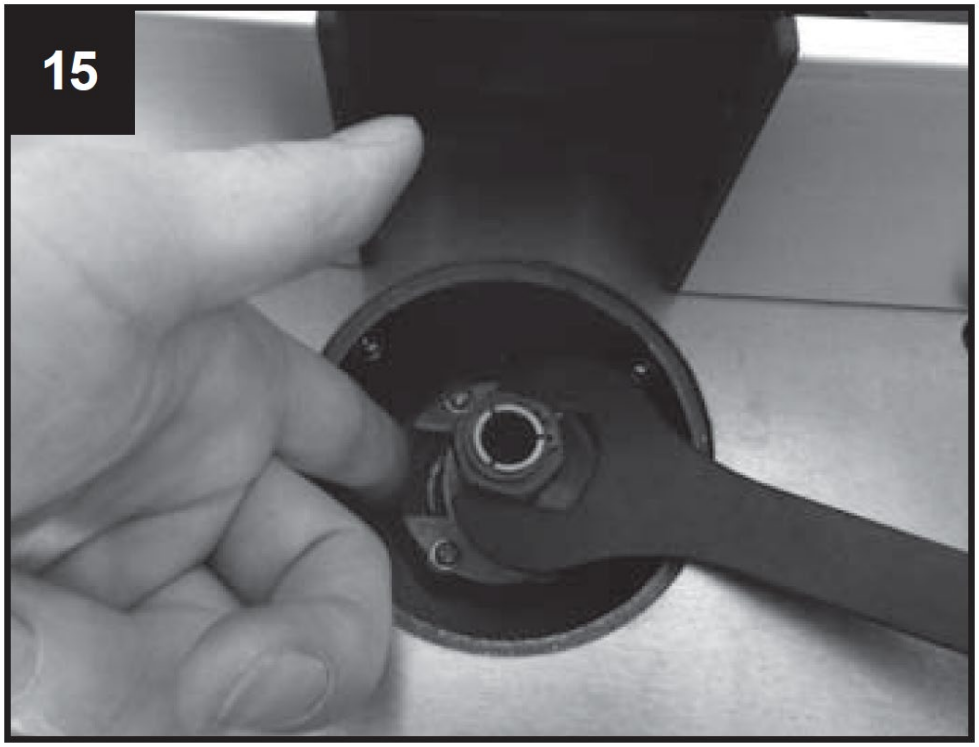

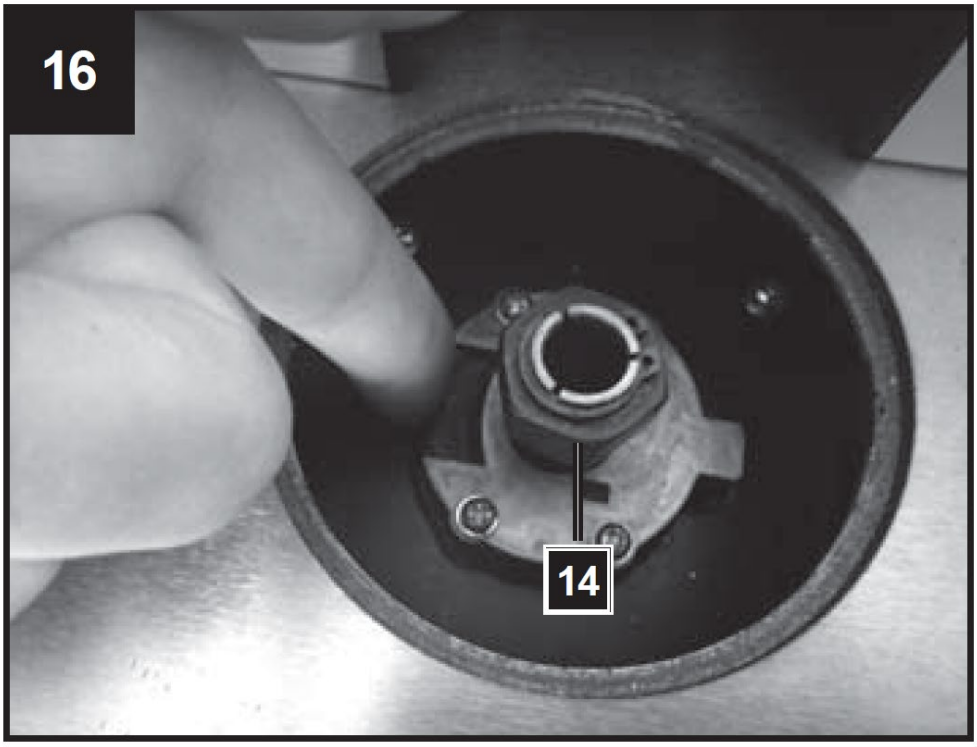

2. Impostazione della guida della modanatura

L'uso della recinzione è obbligatorio. Ogni lavoro deve essere considerato separatamente. Ad ogni nuovo utilizzo è necessario assicurarsi che le protezioni siano correttamente installate e regolate. Ad ogni nuovo utilizzo è necessario regolare nuovamente ogni elemento di pressione sulla guida. Assicurarsi che tutti i bulloni siano serrati saldamente prima di iniziare lo stampaggio.

3. Utilizzo degli anelli da tavolo

Gli anelli tavola devono essere utilizzati in modo da ridurre al minimo la distanza tra tavola e mandrino. Prima di accendere la macchina controllare sistematicamente la corretta sede degli anelli tavola in dotazione.
Verificare se è stato scelto l'anello corretto per l'utensile da taglio corrispondente e la sua altezza di installazione, al fine di ridurre il rischio di inclinazione del pezzo da lavorare al passaggio dell'apertura. Il pezzo di riduzione (anello del tavolo) deve racchiudere il più possibile la testa della fresa.

8. Aggiustamenti

Regolare il numero di giri Fig. 17, 20

La regolazione della velocità della macchina ha 6 stadi.

• Determinare il numero ottimale di giri mediante un campione tagliato in un pezzo di materiale di scarto.

Nota : L'utilizzo del corretto numero di giri aumenta la durata del trapano. Inoltre, influisce sulla superficie lavorata del pezzo.

Regolare la battuta, Fig. 18, 19

• La battuta deve essere fermata in base alle dimensioni del pezzo da lavorare e dell'utensile di fresatura.
• Allentare le 2 viti in plastica (b) sul retro della guida.

Regolare gli arresti e i dispositivi di pressione in modo tale da garantire la guida sicura del pezzo in lavorazione all'ingresso e all'uscita della macchina.

• Spingere la battuta indietro o in avanti rispetto alla posizione desiderata. Utilizzare la scala (c) sul tavolo per determinare la distanza e prendere nota del centro della perforazione.
• Stringere nuovamente le 2 viti in plastica (Fig. 19, b) sul retro per mantenere la guida in questa posizione.

Regolare la battuta per individuare eventuali errori, Fig. 18, 19

• Errore da legno è il materiale di legno rimasto dalla punta in uscita, più sottile del materiale, sul lato destro.
• La guida sinistra deve essere adattata al materiale più sottile. Supporta il materiale e garantisce un taglio più preciso. A tale scopo allentare le viti a testa cilindrica in plastica, spingere la guida in avanti e serrarla.

17

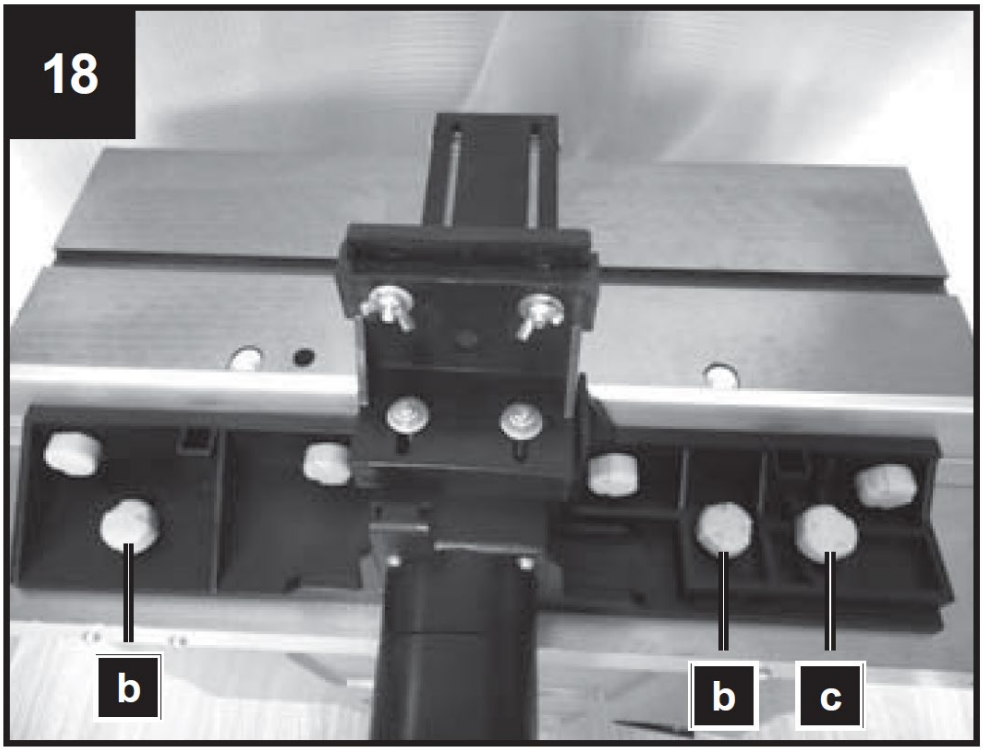
18
b
b
c

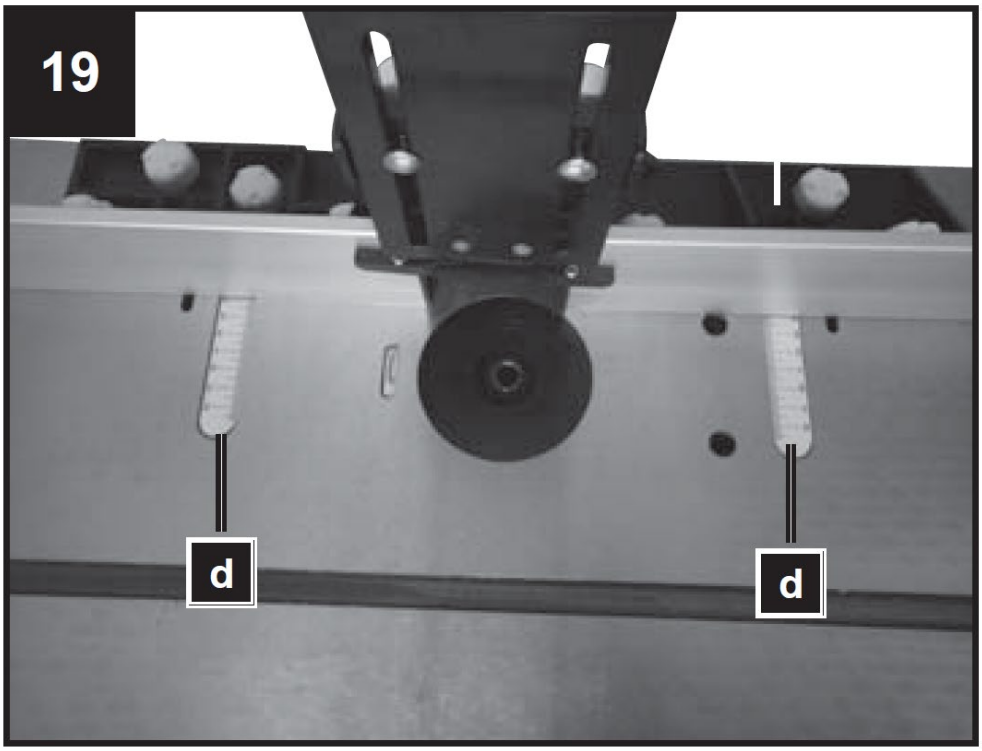

20

Ø [mm]						
≤ 40	8	19	29	35	38	39
≤ 60	15	26	36	40	49	59
≤ 80	21	32	42	50	60	69
[min^{-1}]	11500	13000	16000	18500	21000	24000

Installazione e regolazione dei limiti di pressione, Fig. 20
I limiti di pressione (5) sono progettati in modo tale che il pezzo da lavorare venga mantenuto sul posto e si evitino arretramenti.
• Portare la fresa nella posizione più bassa
• Inserire il pezzo da lavorare e premere la barra di pressione sul pezzo con una leggera pressione.
• Rimuovere il pezzo.
• Regolare la fresa all'altezza desiderata (vedi: Regolazione della profondità di lavoro).

Regolare la maschera per il taglio trasversale, Fig. 21
• Far scorrere orizzontalmente lungo il tavolo la maschera per il taglio trasversale (8) per eseguire gli errori di pulizia e i tagli obliqui.
• Per fermare la maschera all'angolo desiderato, allentare la manopola di bloccaggio della maschera per taglio trasversale e girarla sull'angolo desiderato.
Stringere nuovamente la manopola di bloccaggio della maschera (8).
• Effettuare sempre un taglio campione su un pezzo di materiale di scarto per garantire che gli atteggiamenti siano corretti.

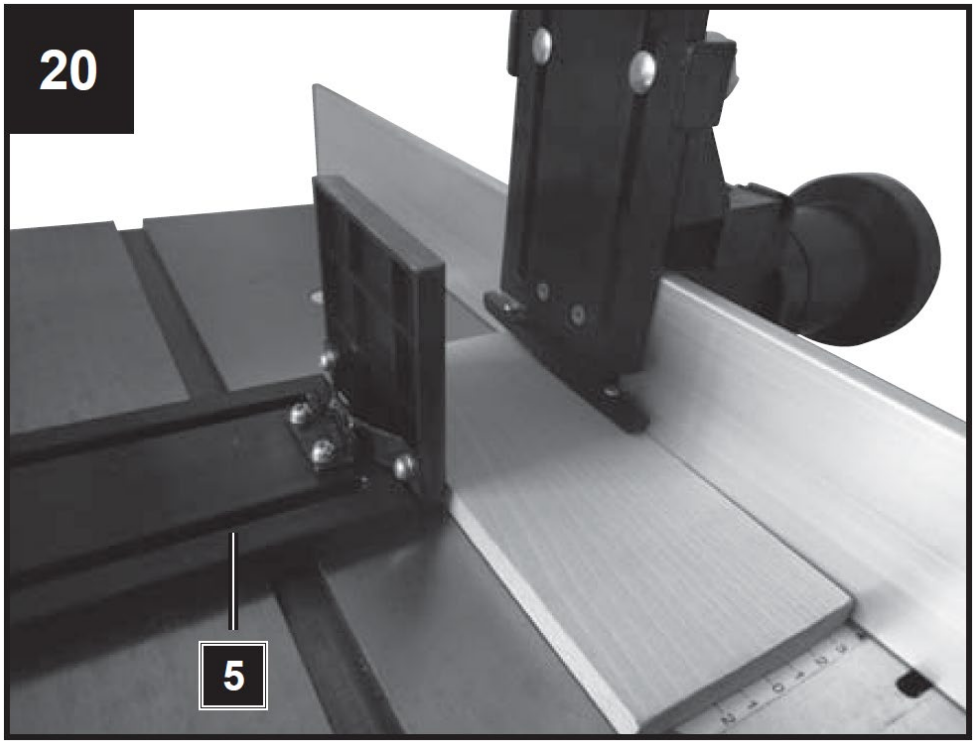
20
5

21
4
8
5

Accensione e spegnimento
Assicurarsi che tutte le chiavi e gli strumenti di regolazione siano ben lontani dalla scrivania di riserva, che gli atteggiamenti siano installati completamente e che tutte le coperture di sicurezza siano mantenute.
“O” – SPENTO
“Io” – ON

Questa macchina utilizza un interruttore elettromagnetico per una sicurezza ottimale. Ogni volta che viene interrotta la corrente la macchina si ferma immediatamente.
Per riavviare la macchina è necessario premere nuovamente il pulsante verde.

9. Utilizzo della macchina

• Inserire una fresa adeguata nel portautensile e fissarla serrando il dado del portautensile (Fig. 17, pos. 14).
• Montare e fissare i coltelli da taglio.
• Regolare la velocità e regolare la guida di uscita in modo tale che il materiale tagliato sia supportato e si ottenga una compensazione per il materiale rimosso.
• Accendere la macchina.
• Assicurarsi che il pezzo da lavorare sia saldamente premuto contro la guida.
• Spingere dolcemente il pezzo da lavorare da destra a sinistra contro la direzione di rotazione dell'utensile.
• Mantenere costante la velocità di avanzamento. Non spingere troppo velocemente: rallenterebbe troppo il motore.
• L'avanzamento del pezzo da lavorare troppo velocemente comporterà una scarsa qualità di taglio. Esiste anche il rischio di danneggiare i coltelli da taglio o il motore.
• L'avanzamento del pezzo da lavorare troppo lentamente causerà la formazione di punti bruciati sul pezzo da lavorare.
• Con legni molto duri e tagli importanti può essere necessario lavorare progressivamente in più tagli fino al raggiungimento della profondità desiderata.
• La velocità di aspirazione corretta dipende dalle dimensioni della fresa, dal tipo di materiale del pezzo da lavorare e dalla profondità di taglio. Si consiglia di fare prima pratica con un pezzo di legno di scarto per determinare la corretta velocità di aspirazione e le dimensioni.
• Spegnere la macchina premendo il coperchio rosso.
• La macchina è dotata di un interruttore di sovraccarico (13) per proteggere il motore. In caso di sovraccarico la macchina si spegnerà automaticamente. Dopo breve tempo è possibile resettare nuovamente l'interruttore di sovraccarico (13).

10. Pulizia, manutenzione

Misure generali di manutenzione

- Di tanto in tanto, rimuovere i trucioli e spolverare la macchina utilizzando un panno. Per prolungare la durata dell'utensile, oliare le parti rotanti una volta al mese.
- Non oliare il motore.
- Per la pulizia della plastica non utilizzare prodotti corrosivi.

⚠	AVVERTENZA! Prima dei lavori di pulizia, regolazione, manutenzione o riparazione, scollegare il cavo di alimentazione dalla rete elettrica!

Pulizia

• Mantenere tutti i dispositivi di sicurezza, le aperture di ventilazione e l'alloggiamento del motore il più possibile liberi da sporco e polvere. Pulire l'attrezzatura con un panno pulito o soffiarla con aria compressa a bassa pressione.
• Si consiglia di pulire immediatamente l'apparecchio dopo ogni utilizzo.
• Pulite regolarmente l'attrezzatura con un panno umido e un po' di sapone morbido. Non utilizzare detergenti o solventi; questi potrebbero attaccare le parti in plastica dell'apparecchiatura. Assicurarsi che l'acqua non possa penetrare nel dispositivo. L'ingresso di acqua nell'utensile elettrico aumenta il rischio di scossa elettrica.
• L'espulsione della segatura e/o l'aspirazione delle polveri devono essere puliti ad intervalli regolari.
• Non spruzzare mai acqua sulla macchina!

Strumento per tagliare
La resina deve essere pulita dalla lama (21), dalla chiusura (22) e dal blocco lama (23) a intervalli regolari. Pulisci questi componenti con un prodotto idoneo per la rimozione della resina.

Informazioni sul servizio
Si prega di notare che le seguenti parti di questo prodotto sono soggette a usura normale o naturale e che sono quindi necessarie anche per essere utilizzate come materiali di consumo.
Parti soggette ad usura:* spazzole di carbone, lame per pialla
*Non necessariamente compreso nella fornitura!

11. Conservazione

Conservare l'attrezzatura e gli accessori fuori dalla portata dei bambini in un luogo buio e asciutto a temperatura superiore allo zero. La temperatura di conservazione ideale è compresa tra 5 e 30 °C.
• Conservare l'utensile elettrico nel suo imballo originale.
• Coprire l'utensile elettrico per proteggerlo dalla polvere e dall'umidità.
• Conservare le istruzioni per l'uso insieme all'utensile elettrico.

12. Connessione elettrica

⚠	AVVERTENZA! Elettro-shock! Pericolo di lesioni a causa di scossa elettrica!

Un cavo o una spina difettosi possono causare scosse elettriche. Evitare il contatto del corpo con parti a terra per proteggersi dalle scosse elettriche.

⚠ Il funzionamento è consentito solo con un interruttore di sicurezza contro la corrente vagante (corrente vagante massima RCD di 30 mA).
Inserire la spina del cavo elettrico in una presa di forma, tensione e frequenza idonea e conforme alle norme vigenti.
Non tirare il cavo di servizio per staccare la spina dalla presa.

Il motore elettrico è collegato pronto per l'uso. Il collegamento corrisponde alle pertinenti norme VDE e DIN.
L'allacciamento alla rete sul posto di lavoro del cliente e la prolunga utilizzata devono corrispondere a queste norme.

Informazioni importanti

In caso di sovraccarico il motore si spegne. Dopo un periodo di raffreddamento (il tempo varia) il motore può essere riacceso.

Cavi di collegamento elettrici difettosi
Spesso si verificano danni all'isolamento sui cavi di collegamento elettrici.
Le cause includono:
• Segni di pressione causati dal passaggio dei cavi di collegamento attraverso finestre o fessure delle porte.
• Pieghe causate dall'errato fissaggio dei cavi di collegamento.
• Tagli risultanti dall'incrocio del cavo di collegamento.
• Danni all'isolamento causati dallo strappo del cavo di collegamento dalla presa a muro.
• Crepe dovute all'invecchiamento dell'isolante.
Cavi di collegamento elettrici difettosi come questi non devono essere utilizzati e sono altamente pericolosi a causa dei danni all'isolamento.
Controllare regolarmente che i cavi di collegamento elettrici non siano danneggiati. Assicurarsi che il cavo di collegamento non sia collegato alla rete elettrica quando lo si controlla. I cavi di collegamento elettrici devono corrispondere alle norme VDE e DIN pertinenti. Utilizzare solo cavi di collegamento con il codice H05VV-F.
La designazione del tipo deve essere stampata per regolamento sul cavo di collegamento.

Motore CA
• La tensione di alimentazione deve essere di 230 volt ~ / 50 Hz.
• Le prolunghe fino a 25 m di lunghezza devono avere una sezione di 1,5 mm², > 25 m di lunghezza / 2,5 mm². I collegamenti e le riparazioni delle apparecchiature elettriche possono essere eseguiti solo da un elettricista qualificato.
Si prega di fornire le seguenti informazioni in caso di domande:
• Tipo di corrente
• Dati etichetta tipo macchina
• Dati sull'etichetta principale

13. Risoluzione dei problemi

La determinazione delle cause di tali interferenze e la loro eliminazione richiedono sempre maggiore attenzione e cautela. Staccare la spina!

Di seguito sono elencate alcune delle interferenze più comuni e le relative cause. Se non è possibile correggere guasti ed errori della macchina, contattare il proprio rivenditore.

Disturbo	Causa probabile	Aiuto
Non è possibile accendere la macchina	Nessuna tensione di rete disponibile. Conduttori delle spazzole in carbone usurati.	Alimentazione della tensione di controllo Portare la macchina al centro assistenza
La macchina si spegne autonomamente durante il funzionamento a vuoto	Mancanza di corrente	Controllo Prefusibile rete-laterale La macchina non si riavvia automaticamente tramite la protezione da sottotensione inserita e deve essere riaccesa dopo il ripristino della tensione.
La macchina rimane ferma	Reazione della protezione da	Prima di proseguire con il

durante il lavoro	sovraccarico a causa di misuratori poco affilati o di movimento di avanzamento e/o spessore del truciolo troppo grandi	lavoro sostituire i misuratori e/o attendere il raffreddamento del motore.
Il numero di giri diminuisce durante il trattamento	Accettazione di schegge troppo grandi Movimento di avanzamento troppo ampio Fresa smussata	Ridurre l'accettazione di Splinter Ridurre la velocità di avanzamento Sostituire la fresa
Immagine di fresatura imprudente	Fresa smussata Movimento di avanzamento irregolare	Sostituire la fresa Lavorare con pressione costante e movimento di avanzamento ridotto
Zoccoli espulsore schegge (senza scarico)	Accettazione di schegge troppo grandi Fresa smussata Legno troppo bagnato	Ridurre l'accettazione di Splinter Fresa di scambio

Este manual de instrucciones ha sido traducido automáticamente. Nos esforzamos constantemente por ofrecer una traducción precisa. Sin embargo, ninguna traducción automática es perfecta. Tampoco pretende sustituir a la traducción realizada por un ser humano. El manual de instrucciones oficial es la versión inglesa. Cualquier discrepancia o diferencia en la traducción no es vinculante ni tiene ningún efecto legal a efectos de cumplimiento o ejecución. En caso de duda sobre la exactitud de la información incluida en las instrucciones de uso, consulte la versión inglesa de estos contenidos, ya que esta es la versión oficial.

Características técnicas

Descripción del parámetro	Valor del parámetro
Nombre del producto	Fresadora de mesa
Modelo	MSW-WOBD-1500Y
Tensión nominal [V~] / frecuencia [Hz]	230 / 50
Potencia nominal [W]	1500
Velocidad nominal [rpm]	11500-24000
Husillo [mm]	0-40
Dimensiones de la mesa [mm]	610 x 360
Medidas [Ancho x Profundidad x Altura; mm]	1030x360x310
Peso [kg]	20,6

1. Descripción general

El manual del usuario está diseñado para ayudar a utilizar el dispositivo de forma segura y sin problemas. El producto está diseñado y fabricado de acuerdo con estrictas directrices técnicas, utilizando tecnologías y componentes de última generación. Además, se produce cumpliendo con los más estrictos estándares de calidad.

NO USE EL DISPOSITIVO A MENOS QUE HAYA LEÍDO Y ENTENDIDO DETENIDAMENTE ESTE MANUAL DEL USUARIO.

Para aumentar la vida útil del dispositivo y garantizar un funcionamiento sin problemas, utilícelo de acuerdo con este manual del usuario y realice tareas de mantenimiento con regularidad. Los datos técnicos y las especificaciones de este manual de usuario están actualizados. El fabricante se reserva el derecho de realizar cambios asociados con la mejora de la calidad. El dispositivo está diseñado para reducir al mínimo los riesgos de emisión de ruido, teniendo en cuenta el progreso tecnológico y las oportunidades de reducción del ruido.

Leyenda

El producto cumple con las normas de seguridad pertinentes.

Lea las instrucciones antes de usar.

El producto debe ser reciclado.

¡ADVERTENCIA! o ¡ **PRECAUCIÓN!** o ¡ **RECUERDA!** Aplicable a la situación dada.
(señal de advertencia general)

Utilice protección para los oídos. La exposición a ruidos fuertes puede provocar pérdida de audición.

Utilizar gafas de seguridad.

Utilice una mascarilla antipolvo (protección de las vías respiratorias).

Usar guantes de protección.

¡ATENCIÓN! ¡Advertencia de descarga eléctrica!

¡ATENCIÓN! ¡Advertencia de ruido fuerte!

¡ATENCIÓN! ¡Peligro de atrapamiento de piezas giratorias!

Úselo únicamente en interiores.

¡ATENCIÓN! ¡Partes de máquinas móviles y afiladas! Peligro de corte o amputación de dedos/extremidades.

Interruptor de sobrecarga

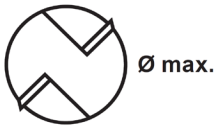

Máx. diámetro del bloque cortador

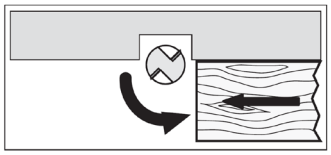

¡Observe la dirección de inserción!

¡RECUERDE! Los dibujos de este manual tienen fines ilustrativos únicamente y en algunos detalles pueden diferir del producto real.

2. Seguridad de uso

¡ATENCIÓN! Leer todas las advertencias de seguridad y todos los manuales e instrucciones. El incumplimiento de las advertencias e instrucciones puede provocar descargas eléctricas, incendios y/o lesiones graves o incluso la muerte.

Los términos "dispositivo" o "producto" se utilizan en las advertencias e instrucciones para hacer referencia a: Fresadora de mesa

2.1. Seguridad eléctrica

a) El enchufe debe encajar en el enchufe. Nunca modificar el enchufe de ninguna manera. El uso de enchufes originales y tomas de corriente compatibles reduce el riesgo de descarga eléctrica.
b) Evite tocar elementos puestos a tierra como tuberías, calentadores, calderas y frigoríficos. Existe un mayor riesgo de descarga eléctrica si el dispositivo conectado a tierra se expone a la lluvia, entra en contacto directo con una superficie mojada o funciona en un ambiente húmedo. La entrada de agua en el dispositivo aumenta el riesgo de dañar el dispositivo y de sufrir una descarga eléctrica.
c) No tocar el dispositivo con las manos mojadas o húmedas.
d) Utilice el cable únicamente para el uso designado. Nunca lo utilice para transportar el dispositivo o para desconectar el enchufe de una toma de corriente. Mantenga el cable alejado de fuentes de calor, aceite, bordes afilados o piezas móviles. Los cables dañados o enredados aumentan el riesgo de descarga eléctrica.
e) No utilice el dispositivo si el cable de alimentación está dañado o muestra signos evidentes de desgaste. Un cable de alimentación dañado debe ser reemplazado por un electricista calificado o el centro de servicio del fabricante.
f) Para evitar descargas eléctricas, no sumerja el cable, el enchufe o el dispositivo en agua u otros líquidos. No utilice el dispositivo sobre superficies mojadas.
g) No lo utilice en ambientes muy húmedos o en las inmediaciones de tanques de agua.
h) Evite que el dispositivo se moje. ¡Advertencia de descarga eléctrica!
i) Antes del primer uso, compruebe si el tipo de tensión principal y la corriente cumplen con los datos indicados en la placa de características.

2.2. Seguridad en el lugar de trabajo

a) Asegúrese de que el lugar de trabajo esté limpio y bien iluminado. Un lugar de trabajo desordenado o mal iluminado puede provocar accidentes. Intente pensar en el futuro, observe lo que sucede y utilice el sentido común cuando trabaje con el dispositivo.
b) No utilice el dispositivo en un entorno potencialmente explosivo, por ejemplo, en presencia de líquidos, gases o polvo inflamables. El dispositivo genera chispas que pueden encender polvo o humos.
c) Si descubre daños o un funcionamiento irregular, apague inmediatamente el dispositivo e infórmelo a un supervisor sin demora.
d) Si tienes dudas sobre el correcto funcionamiento del dispositivo contacta con el servicio de soporte del fabricante.
e) Sólo el punto de servicio del fabricante puede reparar el dispositivo. ¡No intente realizar reparaciones usted mismo!
f) En caso de incendio, utilice un extintor de polvo o dióxido de carbono (CO_2) (destinado a dispositivos eléctricos activos) para apagarlo.
g) Está prohibido el acceso a un puesto de trabajo a niños o personas no autorizadas. Una distracción puede provocar la pérdida de control sobre el dispositivo.
h) Utilice el dispositivo en un espacio bien ventilado.
i) El dispositivo produce polvo y residuos durante el funcionamiento. Es importante proteger a los transeúntes de sus efectos nocivos.
j) Inspeccione periódicamente el estado de las etiquetas de seguridad. Si las etiquetas son ilegibles, deberán ser reemplazadas.
k) Mantenga este manual disponible para referencia futura. Si este dispositivo se entrega a un tercero, se deberá entregar junto con él el manual.

l) Guarde los elementos de embalaje y las piezas pequeñas de montaje en un lugar no accesible a los niños.
m) Mantener el equipo fuera del alcance de los niños y los animales.
n) Si este dispositivo se utiliza junto con otro equipo, también se seguirán las restantes instrucciones de uso.

¡Recuerde! Al utilizar el dispositivo, proteja a los niños y a otras personas.

2.3. Seguridad personal

a) No utilice el dispositivo cuando esté cansado, enfermo o bajo la influencia de alcohol, narcóticos o medicamentos que puedan afectar significativamente la capacidad de utilizar el dispositivo.
b) La máquina puede ser operada por personas físicamente capacitadas que sean capaces de manejar la máquina, que estén debidamente capacitadas, que hayan leído este manual de operación y hayan recibido capacitación en salud y seguridad ocupacional.
c) La máquina no está diseñada para ser manipulada por personas (incluidos niños) con funciones mentales y sensoriales limitadas o personas que carezcan de experiencia y/o conocimientos relevantes, a menos que estén supervisadas por una persona responsable de su seguridad o hayan recibido instrucciones sobre cómo utilizar la máquina. máquina.
d) Cuando trabaje con el dispositivo, utilice el sentido común y manténgase alerta. La pérdida temporal de concentración durante el uso del dispositivo puede provocar lesiones graves.
e) Utilice el equipo de protección personal necesario para trabajar con el dispositivo, especificado en el apartado 1 “Leyenda”. El uso de equipos de protección personal correctos y homologados reduce el riesgo de lesiones.
f) Para evitar que el dispositivo se encienda accidentalmente, asegúrese de que el interruptor esté en la posición APAGADO antes de conectarlo a una fuente de alimentación.
g) No sobreestimes tus habilidades. Al utilizar el dispositivo, mantenga su equilibrio y permanezca estable en todo momento. Esto asegurará un mejor control sobre el dispositivo en situaciones inesperadas.
h) No use ropa holgada ni joyas. Mantenga el pelo, la ropa y los guantes alejados de las piezas móviles. La ropa suelta, las joyas o el pelo largo pueden quedar atrapados en las piezas móviles.
i) Si se va a conectar succión al dispositivo, verifique todas las conexiones y asegúrese de que estén apretadas. El uso de un sistema de eliminación de polvo puede reducir los riesgos asociados con el polvo.
j) Retire todas las herramientas de ajuste o llaves antes de encender el dispositivo. Una herramienta o llave dejada en la parte giratoria del dispositivo puede causar lesiones.
k) Utilice protección para los ojos, los oídos y las vías respiratorias.
l) El dispositivo no es un juguete. Se debe supervisar a los niños para asegurarse de que no jueguen con el dispositivo.
m) ¡No introduzca las manos ni otros objetos dentro del dispositivo mientras esté en uso!

2.4. Uso seguro del dispositivo

a) Asegurarse de la colocación estable de la rueda. Utilice las herramientas adecuadas para la tarea encomendada. Un dispositivo correctamente seleccionado realizará mejor y más segura la tarea para la que fue diseñado.
b) No utilice el dispositivo si el interruptor "ON/OFF" no funciona correctamente (no enciende ni apaga el dispositivo). Los dispositivos que no se pueden encender y apagar con el interruptor ON/OFF son peligrosos, no deben operarse y deben repararse.
c) Desconecte el dispositivo de la fuente de alimentación antes de comenzar el ajuste, la limpieza y el mantenimiento. Esta medida preventiva reduce el riesgo de activación accidental.
d) Cuando no esté en uso, guárdelo en un lugar seguro, lejos de los niños y de personas no familiarizadas con el dispositivo que no hayan leído el manual del usuario. El dispositivo puede suponer un peligro en manos de usuarios inexpertos.

e) Mantener el dispositivo en perfecto estado técnico. Antes de cada uso, verifique que no haya daños generales, especialmente los componentes móviles en busca de piezas o elementos agrietados y de cualquier otra condición que pueda afectar el funcionamiento seguro del dispositivo. Si descubre algún daño, entregue el dispositivo para que lo reparen antes de usarlo.
f) Mantenga el dispositivo fuera del alcance de los niños.
g) La reparación o el mantenimiento del dispositivo deben ser realizados por personas cualificadas, utilizando únicamente repuestos originales. Esto garantizará un uso seguro.
h) Para garantizar la integridad operativa del dispositivo, no retire las protecciones instaladas de fábrica ni afloje ningún tornillo.
i) Al transportar y manipular el dispositivo entre el almacén y el destino, observe los principios de seguridad y salud ocupacional para operaciones de transporte manual que se aplican en el país donde se utilizará el dispositivo.
j) Evite situaciones en las que el dispositivo deje de funcionar durante el uso debido a una carga excesiva. Esto puede provocar un sobrecalentamiento de los elementos de accionamiento y daños al dispositivo.
k) No toque piezas articuladas ni accesorios a menos que el dispositivo haya sido desconectado de la fuente de alimentación.
l) No mueva, ajuste ni gire el dispositivo durante el trabajo.
m) No deje este aparato desatendido mientras esté en uso.
n) Limpie el dispositivo con regularidad para evitar que se acumule suciedad rebelde.
o) No trabaje en dos piezas al mismo tiempo.
p) No toque ninguna pieza móvil ni accesorio a menos que el dispositivo haya sido desconectado del suministro de aire comprimido.
q) No cubra la entrada y salida de aire.
r) El dispositivo no es un juguete. Los niños no pueden realizar la limpieza y el mantenimiento sin la supervisión de un adulto.
s) Está prohibido interferir en la estructura del dispositivo para cambiar sus parámetros o su construcción.
t) Mantenga el dispositivo alejado de fuentes de fuego y calor.
u) ¡No cubra las aberturas de ventilación!
v) NOTA: Durante el funcionamiento, algunos elementos del dispositivo se calientan mucho: ¡peligro de quemaduras!
w) No toque los elementos de corte en movimiento. Peligro de corte o amputación de dedos/extremidades

¡ATENCIÓN! A pesar del diseño seguro del dispositivo y sus características de protección, y a pesar del uso de elementos adicionales que protegen al operador, todavía existe un ligero riesgo de accidente o lesiones durante el uso del dispositivo. Manténgase alerta y utilice el sentido común al utilizar el dispositivo.

3. Usar guías nep

La fresadora es ideal para mecanizar madera y plástico y también para cortar nudos, cortar ranuras, eliminar huecos, copiar curvas y logotipos, etc. La fresadora no debe utilizarse para mecanizar metal, piedra, etc.

El equipo debe usarse únicamente para el propósito prescrito. Cualquier otro uso se considerará un caso de mal uso. El usuario/operador y no el fabricante será responsable de cualquier daño o lesión de cualquier tipo causado como consecuencia de esto.

Tenga en cuenta que nuestro equipo no ha sido diseñado para su uso en aplicaciones comerciales, comerciales o industriales. Nuestra garantía quedará anulada si la máquina se utiliza en negocios comerciales, comerciales o industriales o para fines equivalentes.

Atención : El uso de un accesorio o accesorio no recomendado en estas instrucciones de funcionamiento puede provocar lesiones corporales.

Este producto puede utilizarse únicamente para el fin previsto. Cualquier aplicación no descrita en estas instrucciones de funcionamiento se considera un uso inadecuado. El operador, y no el fabricante, es responsable de todos los daños o lesiones resultantes de una aplicación inadecuada.

• Apoye correctamente las piezas de trabajo largas.

• Mantenga las aberturas de la mesa lo más pequeñas posible con respecto al tamaño de la herramienta de corte mediante el uso de los anillos de mesa correctos.

• Para trabajar en piezas estrechas se deben utilizar ayudas adicionales, como medios de presión horizontal.

• No deje la máquina bajo la lluvia.

4. Contenidos del paquete

• Abra el embalaje y retire el dispositivo con cuidado.
• Retire el material de embalaje, así como el embalaje y los refuerzos de transporte (si los hubiera).
• Comprobar que la entrega está completa.
• Compruebe si el aparato y los accesorios presentan daños durante el transporte.
• Si es posible, guarde el embalaje hasta que expire el período de garantía.

¡ATENCIÓN!
¡El dispositivo y los materiales de embalaje no son juguetes! ¡No se debe permitir que los niños jueguen con bolsas de plástico, películas y piezas pequeñas!
¡Existe riesgo de ingestión y asfixia!

• Cubierta protectora de plástico (1x)
• pasador recto (1x)
• bloque de bloqueo (2x)
• perno M6x35 (6x)
• pomo de bloqueo, pequeño (4x)
• arandela plana grande D6 (8x)
• Conjunto de soporte tipo T (2x)
• perilla de bloqueo, grande (2x)
• Conjunto de sujetadores tipo U (2x)
• Conjunto de platina larga (1x)
• Conjunto de platina pequeña (1x)
• Pedestal de soporte de platina largo (1x)
• perno hexagonal M6x45 (2x)
• arandela plana grande (4x)
• Tuerca M6 (2x)
• tuerca de mariposa M6 (2x)
• perno M6x35 (2x)
• puerto de polvo (1x)
• conjunto de calibre de inglete (1x)
• cubierta de la mesa de trabajo (1x)
• Mesa extensible Ⅰ (1x)
• Mesa de extensión Ⅱ (1x)
• perno M5x12 (6x)
• perno M5X15 (8x)
• arandela plana (14x)
• Bloque deslizante (2x)
• placa de cerradero (2x)
• Llave grande (1x)
• Llave pequeña (1x)
• Llave hexagonal S=5 (1x)
• Llave hexagonal S=4 (1x)
• Volante (1x)
• Tuerca ciega M8 (1x)
• Portabrocas 1/2” (1x)
• Portabrocas 1/4” (1x)
• Pedestal de soporte de platina largo (1x)
• Tornillo Philips+arandela plana+arandela elástica M5x12 (2x)

5. Descripción del aparato

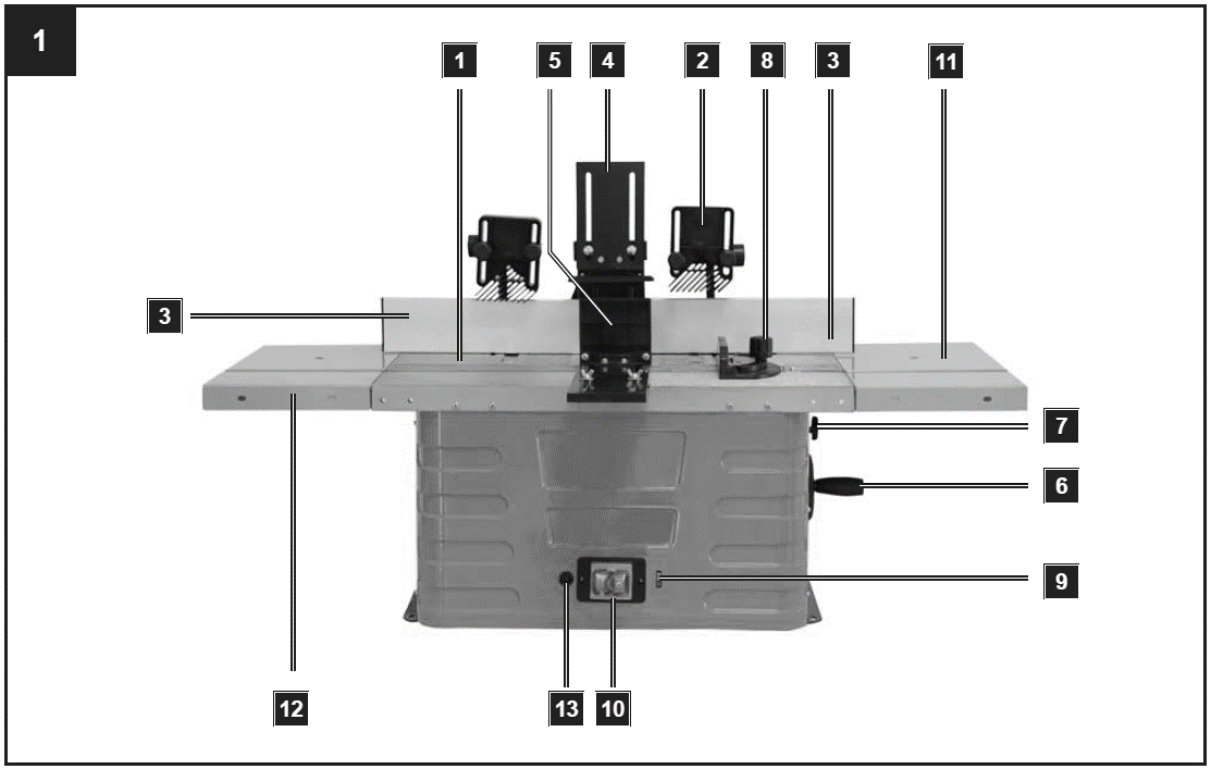

1 - Mesa de trabajo
2 - aviso de fresado
3 - barra de parada
4 - Barra de presión superior
5 - Barra de presión lateral
6 - Ajuste de altura
7 - Tornillo de sujeción
8 - Plantilla de corte transversal
9 - Ajuste de velocidad
10 - Cortacircuitos
11 - Extensión de mesa lateral derecha
12 - Extensión de la mesa lateral izquierda
13 - Interruptor de sobrecarga

6. Montaje

Atención : Antes de realizar cualquier trabajo de configuración o mantenimiento, desconecte el enchufe de alimentación.

Arreglando la maquina

Al utilizar la máquina se recomienda fijarla a un banco de trabajo mediante los cuatro orificios.

1) Se deben realizar agujeros en la superficie de montaje, teniendo en cuenta la separación de los dos agujeros de fijación en la base.
2) Cada pata debe apretarse con pernos (no incluidos).
3) Los pernos deben ser lo suficientemente largos: tenga en cuenta el grosor de la superficie de trabajo sobre la que se debe fijar la máquina.

4) Utilice las arandelas y atornille la superficie de trabajo con las tuercas.
5) La superficie de trabajo debe ser lo suficientemente grande para evitar que la unidad se incline durante el trabajo.

Atención : Antes de empezar a trabajar, comprobar la solidez de la superficie de trabajo.

Componentes de la valla de moldura:
A.1 - Soporte base
A.2 - Soporte
B - Soporte de montaje
C - Valla 2x
D - Barra de presión
E - Pieza de conexión de extracción

Piezas de fijación para valla de moldura
5 Tuercas ciegas de plástico M6
5 Arandelas 6mm
5 pernos de carro M6 x 25

Accesorio de mesa
1 perno de carro M6 x 20
1 perno de carro M6 x 40
2 Tuercas ciegas de plástico M6
2 Arandelas 6mm

Montaje de la guía de moldura, Fig. 2–5
La guía de moldura se envió en la caja de cartón desarmada. Antes de empezar a trabajar hay que montarlo y montarlo sobre la mesa de trabajo.

Paso 1: Montaje de las partes A y B
Empuje el soporte (B) sobre el soporte de la base (A. 1) en la ranura proporcionada (ver Fig. 4). Ahora inserte un perno de carro M6 x 25 en el orificio y atornille una tuerca ciega de plástico con una arandela.

Paso 2: Montaje de las barras de tope C
Inserte dos pernos de carro en los orificios de fijación y atorníllelos manualmente con una arandela y una tuerca ciega de plástico. Luego, con la ranura, empuje la guía sobre las tapas de los pernos de carro. Ahora apriete ambas tuercas de plástico. Realiza el mismo proceso al otro lado de la valla. Asegúrese de colocar las guías (C) en la dirección correcta. Compruebe que las guías (C) y el soporte de la base y el soporte (A. 1 + A. 2) estén a la misma altura.

Paso 3: Ajuste de presión parte D
Fije la barra de presión (D) a la guía con 2 pernos de carro, 2 arandelas y 2 tuercas ciegas de plástico.

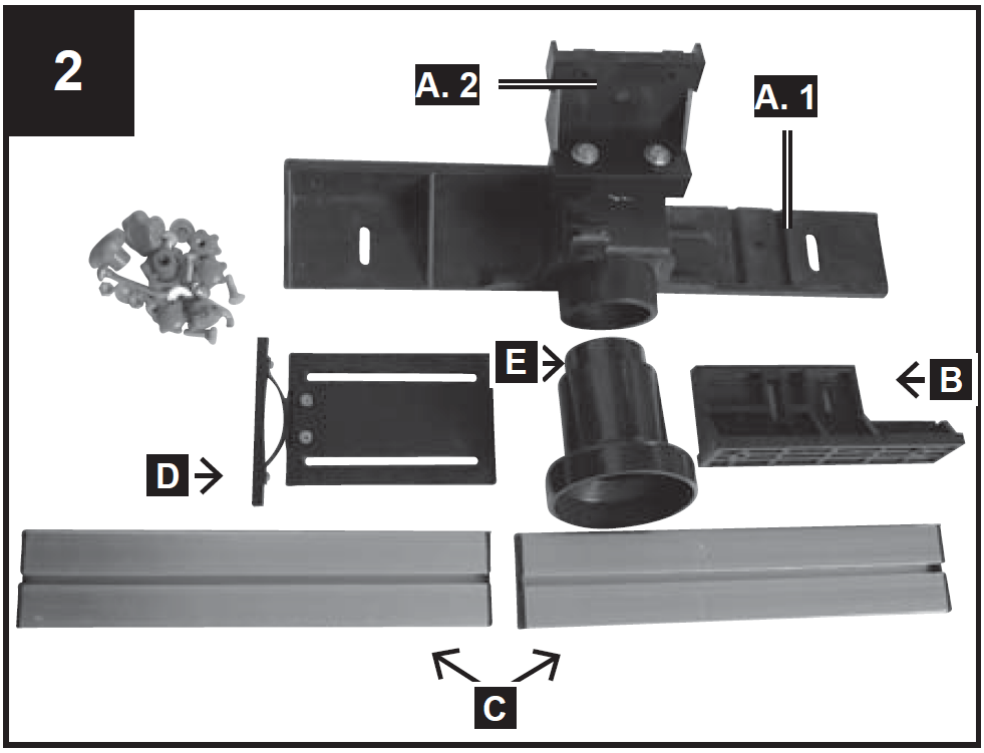
2
A. 2
A. 1
E
B
D
C

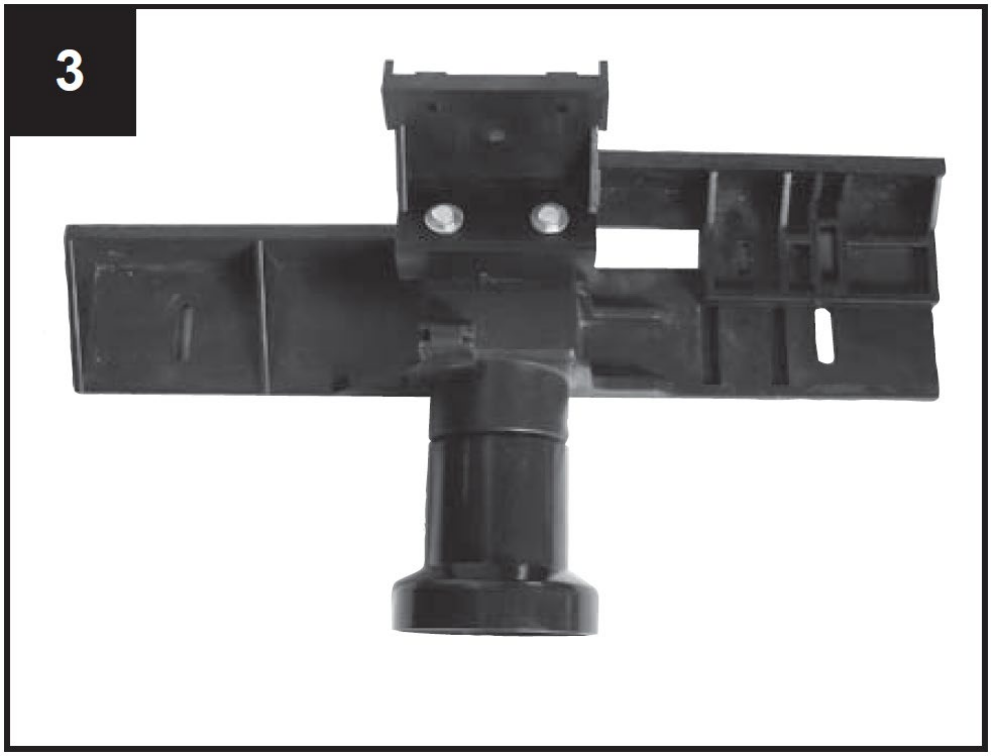
3

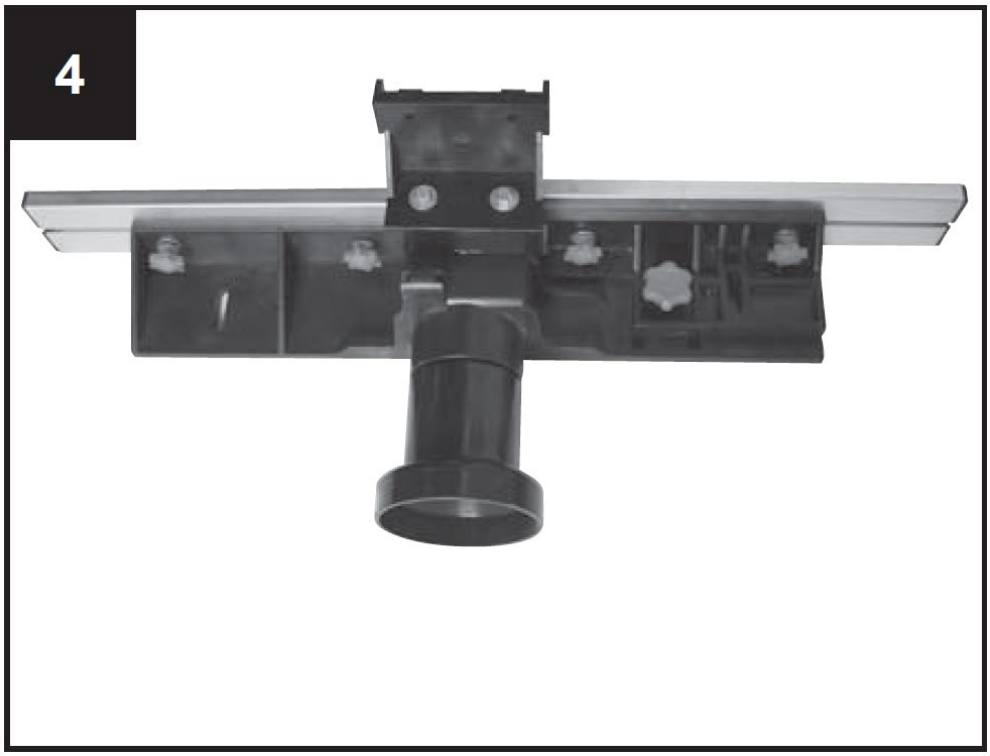

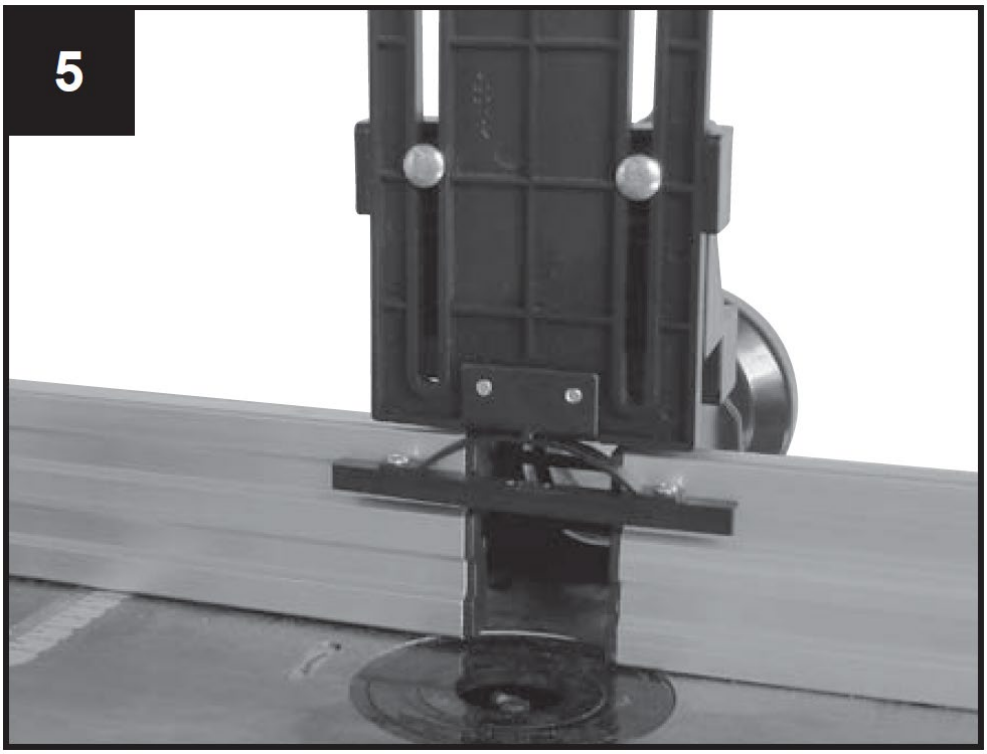

Fijaciones para dispositivo de presión, Fig. 6.1 + 6.2

F - Marco de presión 2x
G - Placa de montaje cuadrada 2x
H - Perno cuadrado 2x
I - Abrazadera para perno cuadrado 2x

Montaje del dispositivo de presión:

Inserte los 2 pernos cuadrados (H) en los 2 tubos cuadrados provistos y asegúrelos con los 2 tornillos Allen. Fije las 2 abrazaderas (I) a los 2 pernos cuadrados (H) usando los 2 tornillos de cabeza de plástico. Luego empuje las 2 placas de montaje cuadradas (G) a través de las 2 aberturas de las 2 abrazaderas (I). Finalmente, fije los marcos de presión (F) a las placas de montaje cuadradas usando los 4 pernos de carro, las 4 arandelas y las 4 tuercas de plástico.

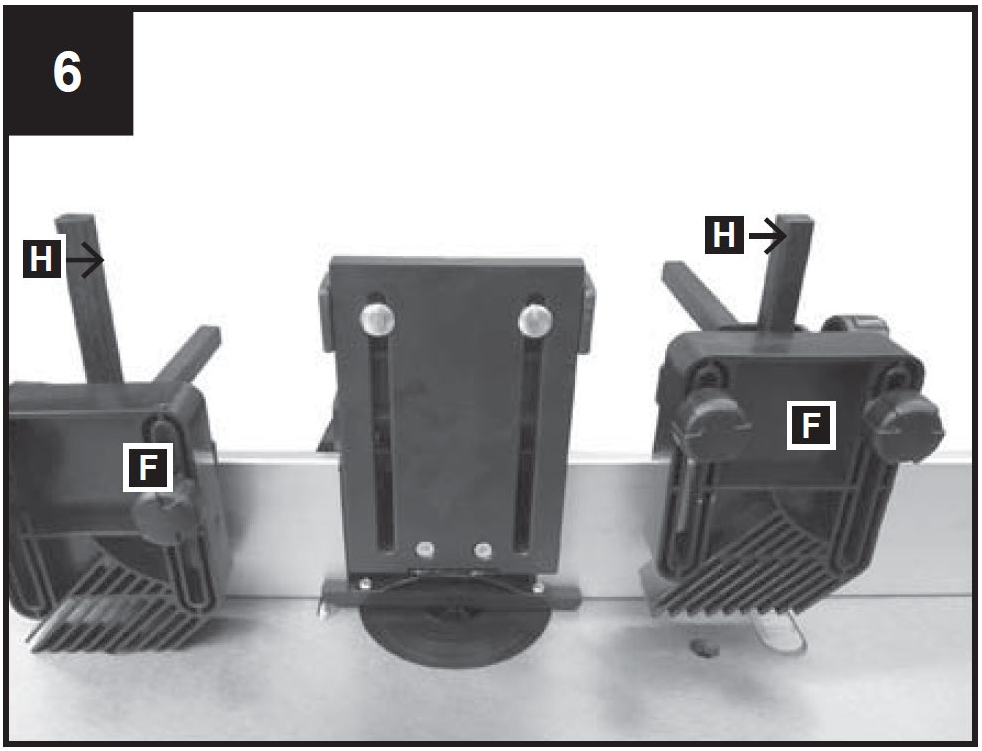

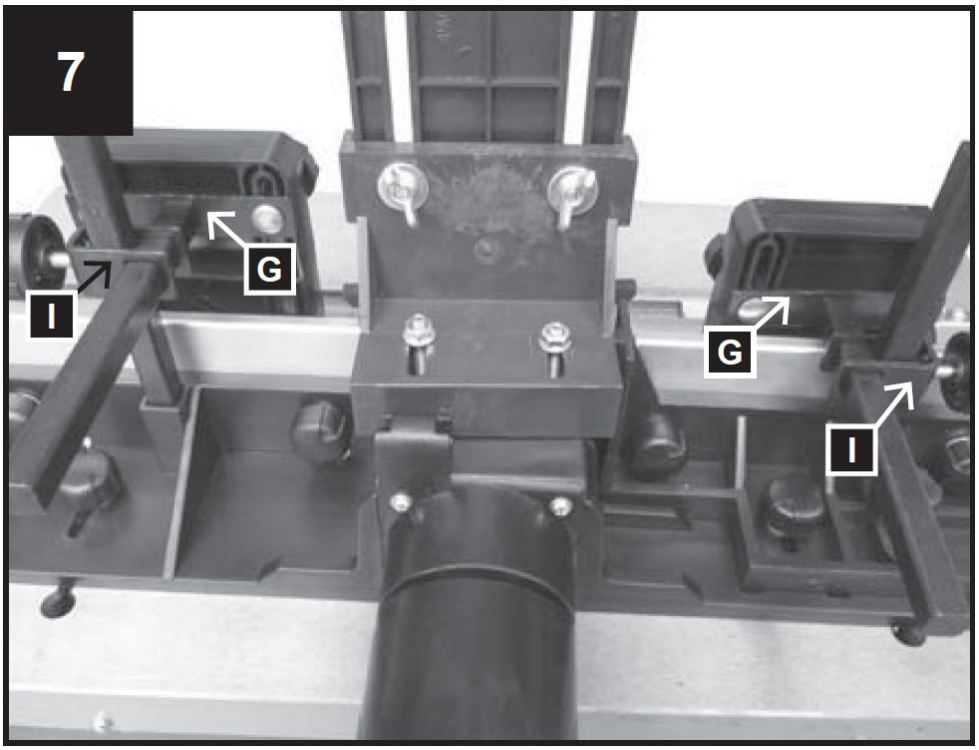

Montaje de la guía de moldura en la mesa de trabajo, Fig. 8–11
La instalación del collarín tope formador se realiza de la siguiente manera:
Fije los 2 tornillos de cabeza de plástico a las ranuras de la guía de moldura usando las arandelas (Fig. 9).
Pase la parte superior de los tornillos de cabeza de plástico a través de la abertura en las ranuras de la mesa (Fig. 10).
Coloque la guía de moldura según sea necesario y apriete las tuercas de plástico (Fig. 11).

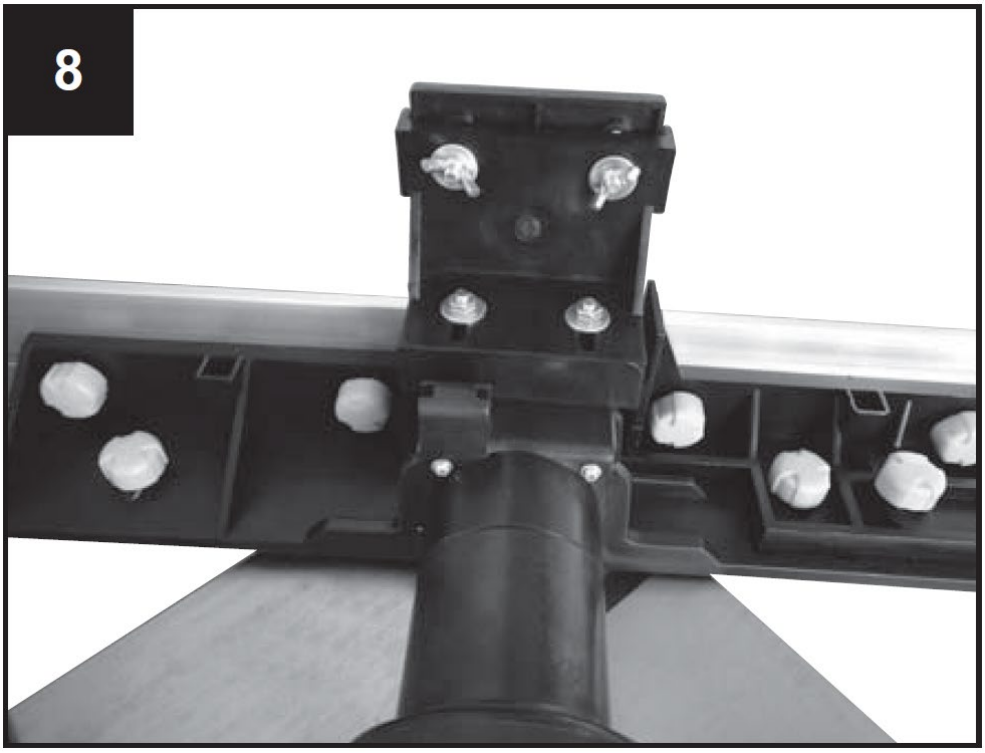

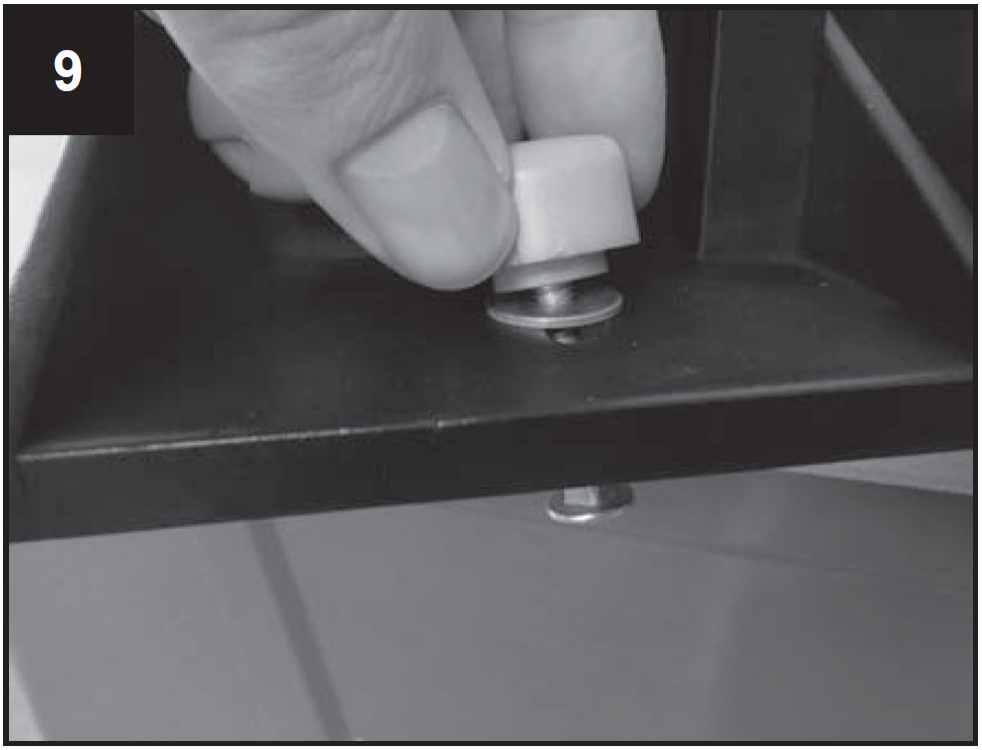

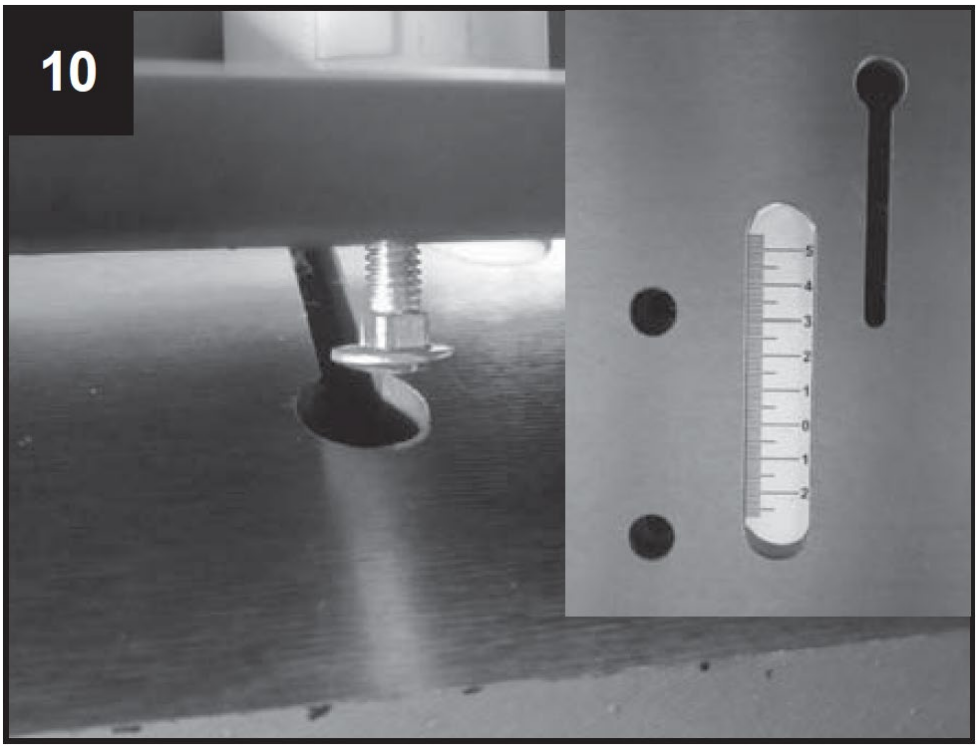

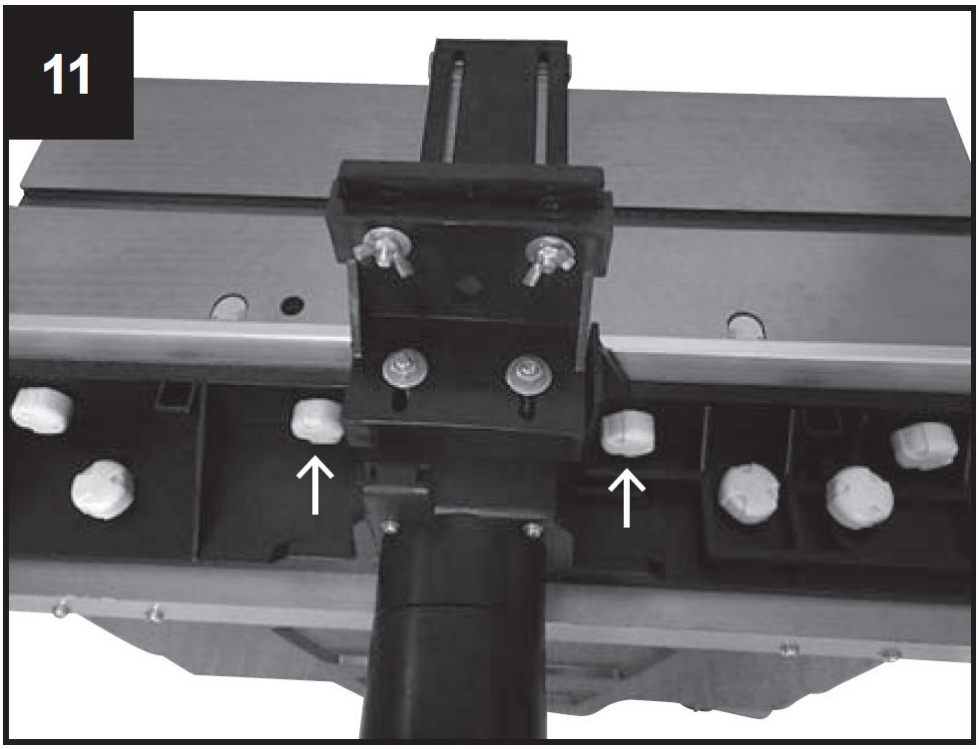

Componentes de la valla de seguridad contra retroceso
1 valla de seguridad contra retroceso
1 soporte de montaje

Piezas de fijación para valla de seguridad contra reculadas
2 tornillos de cabeza empotrada M5 x 10
2 Arandelas 5mm
2 anillos de seguridad de 5 mm.

2 pernos de carro M6 x 25
2 Arandelas 6mm
2 Tuercas de mariposa M6

Montaje de la valla de seguridad del retroceso
• Ubique los dos agujeros en el centro del frente de la máquina.
• Luego alinee el soporte de montaje con los dos orificios (Fig. 12).
• Inserte los dos pernos y sus arandelas en los orificios y luego apriételos firmemente con una llave de tubo de cuatro vías.
• Después de eso, instale la guía de tal manera que pueda deslizarse y ajustarse al espesor de la pieza de trabajo.
• Después del ajuste, fíjelo con la ayuda de los dos tornillos (Fig. 13).

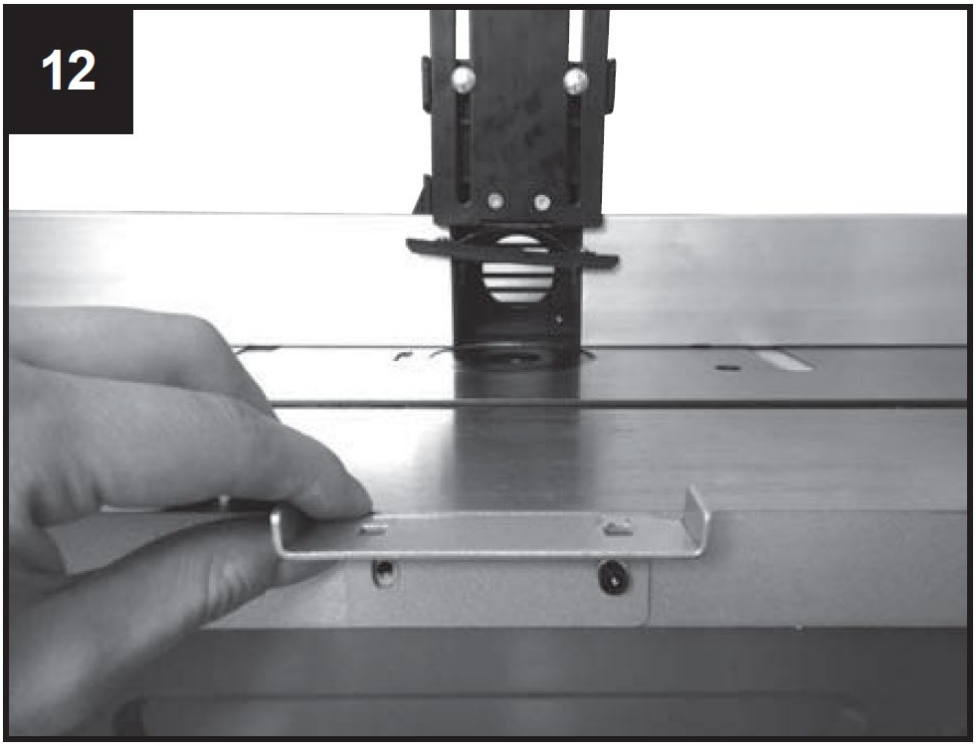

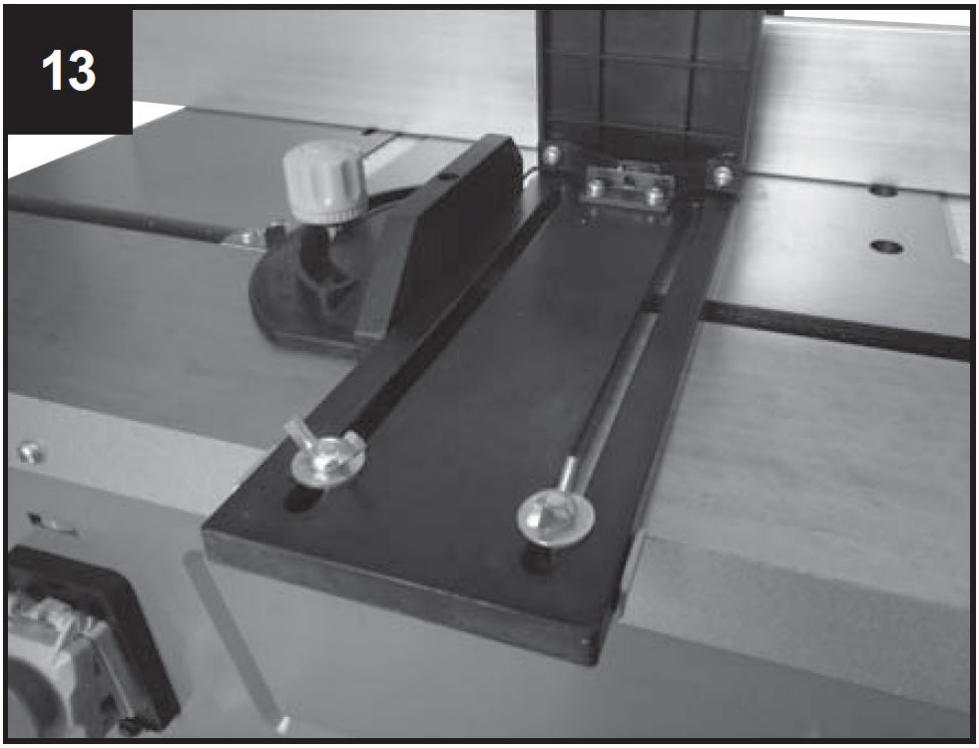

Ajustar la profundidad de trabajo

Para ajustar o reducir la altura del eje, gire la manija (sirve para ajustar la altura de las cuchillas de corte) para reducir o aumentar la altura, según sea necesario.
Asegure el ajuste apretando el tornillo de apriete (7).
Por su seguridad, en la mayoría de los trabajos se recomienda encarecidamente utilizar el cabezal de corte con la altura más pequeña en relación con el tablero de la mesa.

Piezas de fijación para extensión de mesa:

8 tornillos Allen M5 x 20
6 tornillos Allen M5 x 12
8 Arandelas de 5 mm, pequeñas
6 Arandelas de 5 mm, grandes
8 tuercas hexagonales M5
14 arandelas 5mm

Montaje de las extensiones de ancho de mesa

Las extensiones de ancho de la mesa aumentan la superficie de la mesa, permitiendo así el manejo de piezas de trabajo más grandes y la ejecución de trabajos de moldeo especiales.
Fije la mesa extensible en ambos lados con 4 tornillos Allen M5 x 20, 4 arandelas, 4 circlips y 4 tuercas hexagonales M5 cada uno y en la cara de la mesa con 3 tornillos Allen M5 x 20, 3 arandelas y 3 circlips cada uno. Alinee la mesa y apriete todos los tornillos.

Conexión de una unidad de aspiración a su tupí

Se proporciona la posibilidad de conexión para una unidad externa de aspiración o sistema de eliminación de polvo y virutas (no suministrado).
Deslice la manguera de succión de la unidad extractora de polvo sobre la pieza de conexión de succión en la parte trasera de la guía de moldura. Para mangueras con un diámetro. de 100 mm, en el embalaje se encuentra un adaptador cónico.

7. Poniendo en funcionamiento

Atención: La tupí tiene un eje que se coloca de forma vertical sobre la mesa horizontal. El eje sirve para la recepción de herramientas de moldeo, discos y fresas conformadas. La tupí se utiliza para realizar frisos, huecos simples o múltiples, ranuras, rebajes, perfiles y contraperfiles en superficies rectas, etc.

En la tupí no se deben utilizar cabezales de corte con un diámetro superior a 50 mm. Si se requieren diámetros mayores, recomendamos trabajar en varios pasos y ajustar repetidamente con el uso del pomo de ajuste de altura, o el ajuste paso a paso de la guía.

1. Instalar y cambiar los casquillos de sujeción para tupí superior (Fig. 16, 13)

• Antes de cambiar los casquillos de sujeción, desconecte el enchufe de alimentación de su máquina. Seleccione el manguito de sujeción que coincida con el diámetro de su cabezal de corte.
• Retire la pieza reductora de la abertura de la mesa, Fig. 14.
• Bloquee el eje con el botón en la parte inferior del eje, Fig. 16.
• Soltar la tuerca de seguridad del casquillo tensor con la llave suministrada, Fig. 15.
• Insertar el casquillo tensor en la tuerca o retirarlo.
• Apriete firmemente la tuerca en la abrazadera mientras mantiene el eje bloqueado. Antes de cada uso de la máquina, asegúrese de que la herramienta de corte esté firmemente sujeta al extremo del eje.
• Volver a colocar la pieza reductora de la abertura en su posición original.
• Ajustar la guía, según sea necesario, mediante la escala de la mesa.
• Conecte la unidad de extracción de polvo. Se recomienda encarecidamente conectar una unidad (o sistema) de aspiración de polvo para mantener la abertura libre de virutas, enfriar el motor y facilitar la alimentación de la pieza de trabajo.
• Vuelva a conectar la máquina a la fuente de alimentación.

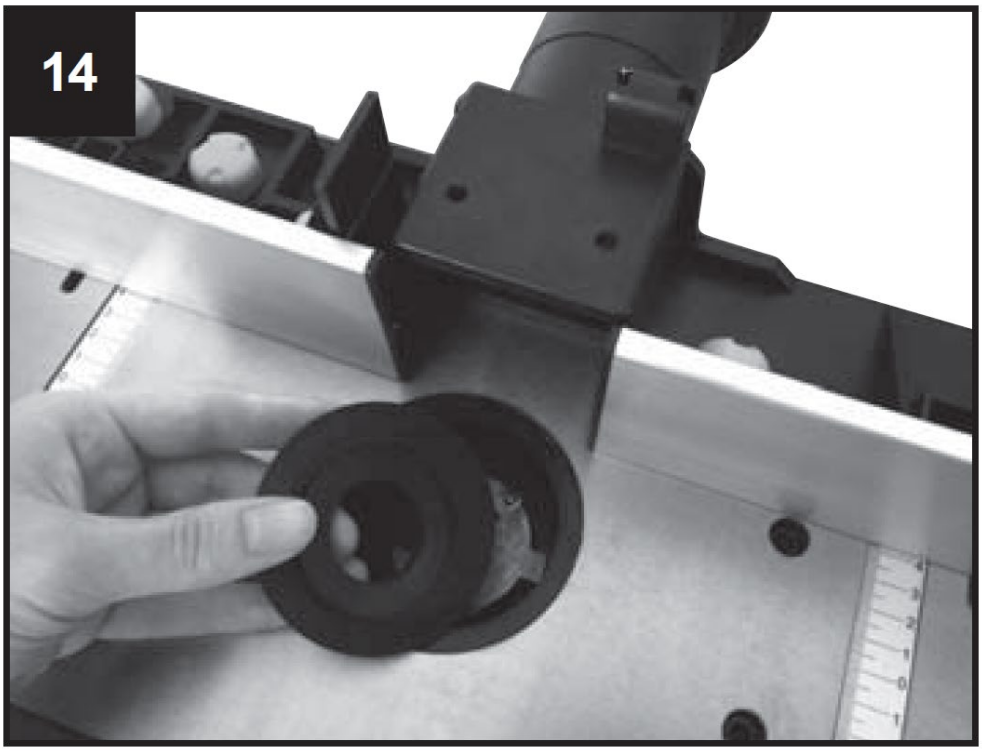

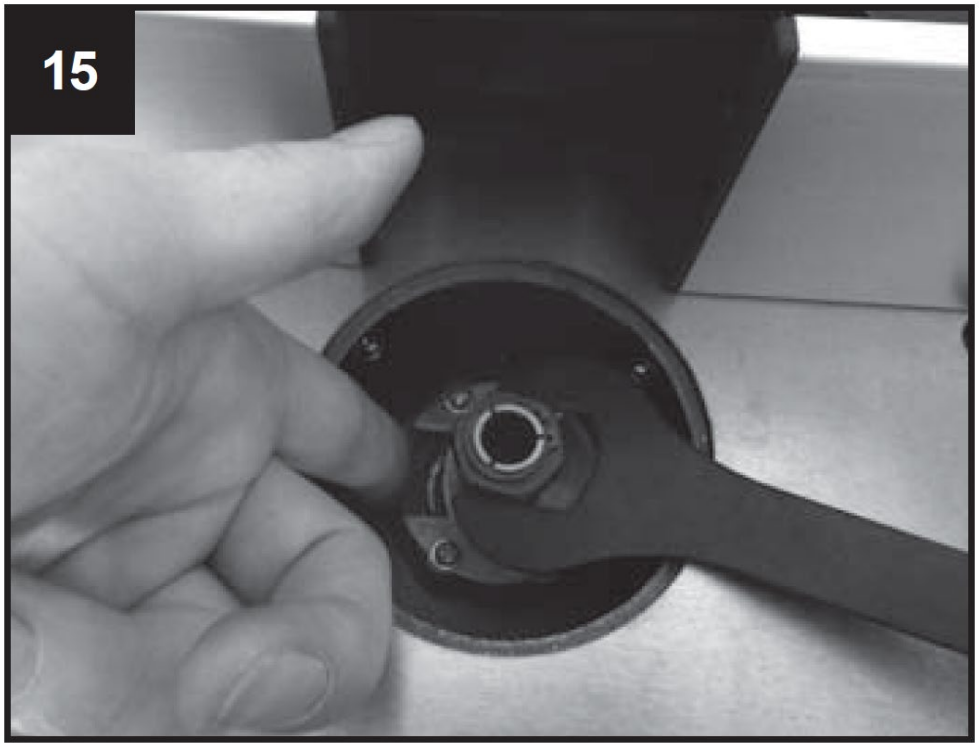

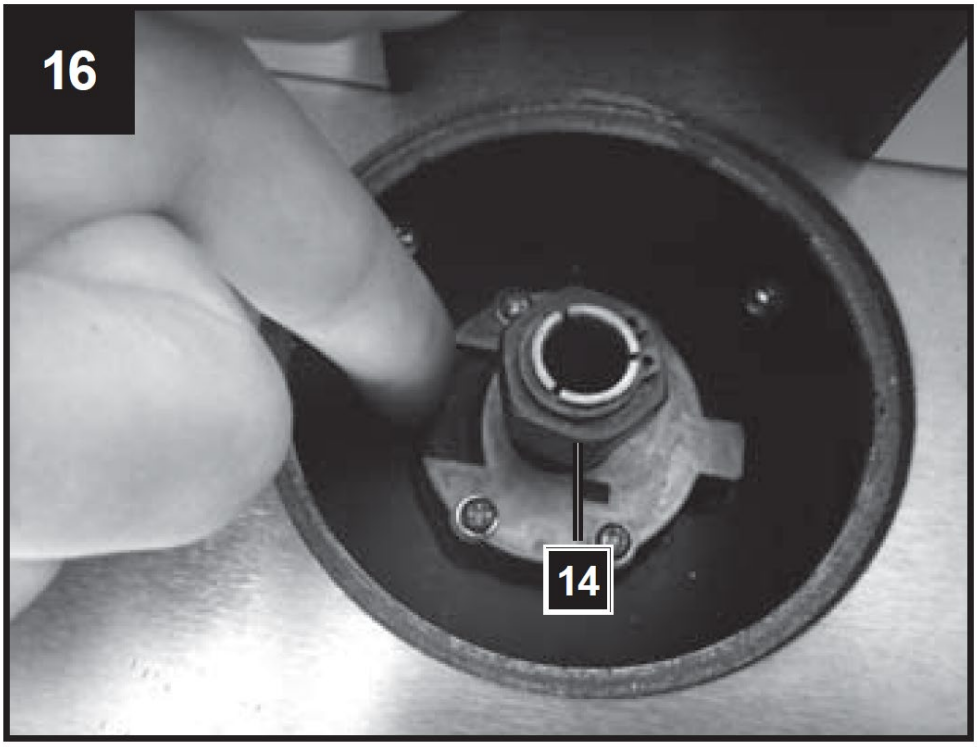

2. Colocación de la guía de moldura

El uso de la valla es imprescindible. Cada trabajo debe considerarse por separado. En cada nuevo uso debe asegurarse de que las protecciones estén correctamente instaladas y ajustadas. Para cada nuevo uso, cada pieza de presión de la guía debe ser nuevamente colocada.

Asegúrese de que todos los pernos estén firmemente apretados antes de comenzar a moldear.

3. Uso de los aros de mesa
Se deben utilizar anillos de mesa para reducir al mínimo la distancia entre la mesa y el husillo. Antes de encender la máquina controlar sistemáticamente el correcto asiento de las anillas suministradas. Compruebe si ha elegido el anillo correcto para la herramienta de corte correspondiente y su altura de instalación, para reducir el riesgo de que la pieza de trabajo se incline al pasar por la abertura. La pieza reductora (anillo de mesa) debe rodear el cabezal de corte lo más posible.

8. Ajustes

Ajustar el número de revoluciones Fig. 17, 20
El ajuste de velocidad de la máquina tiene 6 etapas.
• Determinar el número óptimo de revoluciones mediante una muestra cortada en un trozo de material de desecho.

Nota : El uso del número correcto de revoluciones aumenta la vida útil del taladro. También afecta la superficie trabajada de la pieza de trabajo.

Ajustar el rebaje, Fig. 18, 19

• El rebaje debe ajustarse al tamaño de la pieza de trabajo y de la herramienta de fresado.
• Afloje los 2 tornillos de plástico (b) en la parte posterior de la guía.

Establecer los topes y dispositivos de presión de manera que garanticen el guiado seguro de la pieza de trabajo en la sección de entrada y salida de la máquina.
• Empuje el rebajo hacia atrás o hacia adelante de la posición deseada. Utilice la escala (c) de la mesa para determinar la distancia y tome nota del centro de perforación.
• Vuelva a apretar los 2 tornillos de cabeza de plástico (Fig. 19, b) en la parte posterior para mantener la guía en esta posición.

Ajuste el rebaje en caso de error, Fig. 18, 19
• Error de madera es que el material de madera que queda del taladro sale, más fino que el material, por el lado derecho.
• La guía izquierda debe adaptarse al material más fino. Soporta el material y asegura un corte más exacto. Para hacer esto, afloje los tornillos de plástico, empuje la guía hacia el frente y apriétela.

17

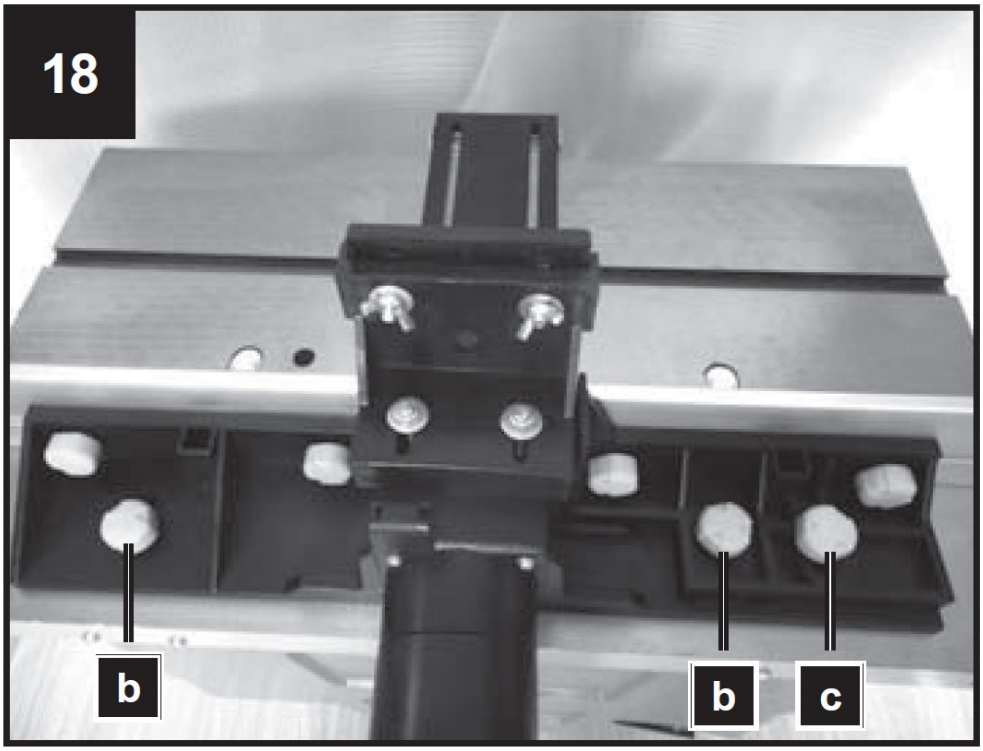
18
b
b
c

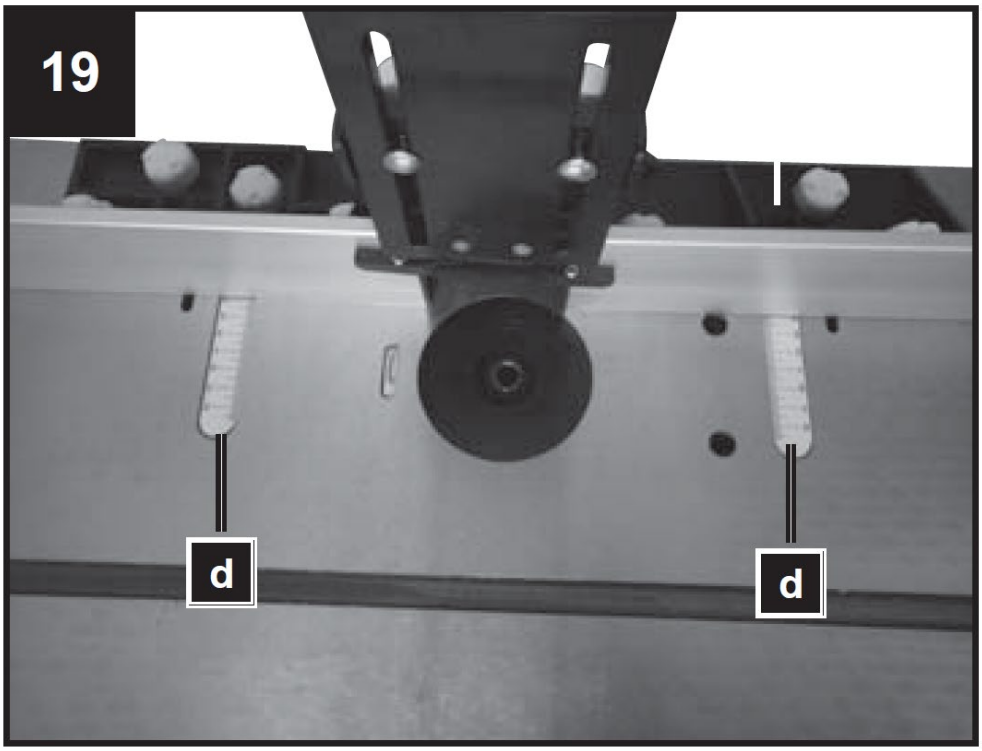

20

	Ø [mm]					
≤ 40	8	19	29	35	38	39
≤ 60	15	26	36	40	49	59
≤ 80	21	32	42	50	60	69
[min^{-1}]	11500	13000	16000	18500	21000	24000

Instalación y ajuste de los límites de presión, Fig. 20
Los límites de presión (5) están diseñados para que la pieza de trabajo se mantenga en su lugar y se evite el retroceso.
• Llevar la fresa a la posición más baja.
• Introduzca la pieza a mecanizar y presione ligeramente la barra de presión sobre la pieza.
• Retire la pieza de trabajo.
• Coloque la fresa a la altura deseada (ver: Ajuste de la profundidad de trabajo).

Ajuste la plantilla de corte transversal, Fig. 21
• Deslizar horizontalmente a lo largo de la mesa la plantilla de corte transversal (8) para implementar errores de limpieza y cortes a inglete.
• Para detener la plantilla en el ángulo deseado, afloje la perilla de bloqueo de la plantilla de corte transversal y gírela hasta el ángulo deseado.
Apriete nuevamente el pomo de bloqueo de la plantilla (8).
• Realizar siempre un corte de muestra en un trozo de material de desecho para garantizar que las actitudes sean las correctas.

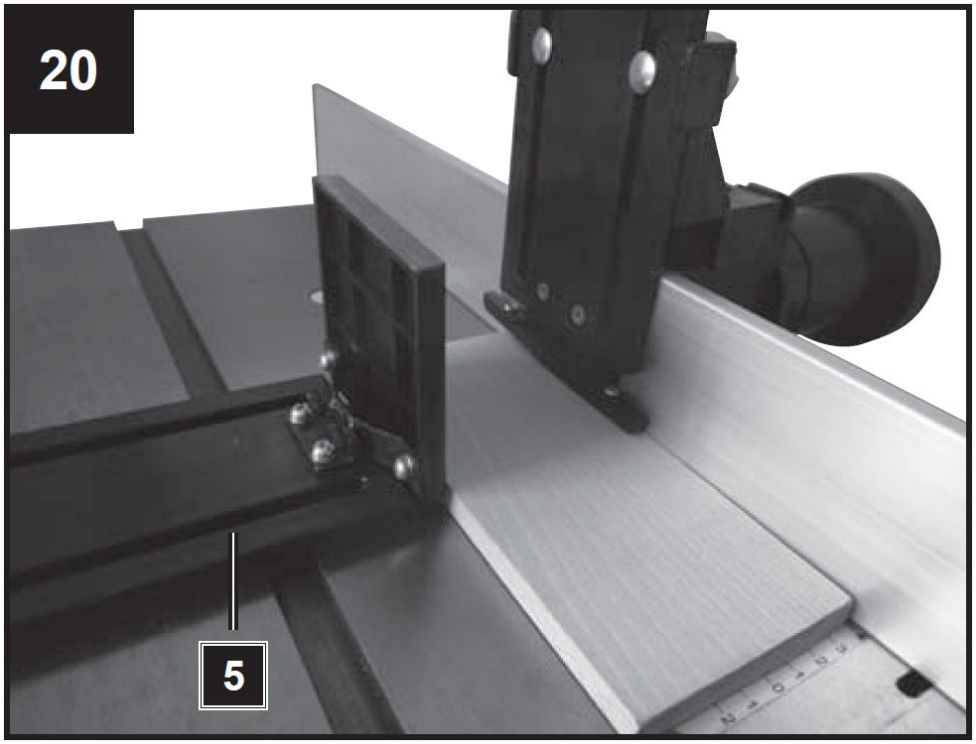
20
5

21
4
8
5

Encendido y apagado
Asegúrese de que todas las llaves y herramientas de ajuste estén bien alejadas del escritorio de repuesto, que las actitudes estén completamente instaladas y que se mantengan todas las cubiertas de seguridad.
“O” – APAGADO
“Yo” – ENCENDIDO

Esta máquina utiliza un interruptor electromagnético para una seguridad óptima. Cada vez que se interrumpe la corriente, la máquina se detiene inmediatamente.
Para reiniciar la máquina se debe presionar nuevamente el botón verde.

9. Utilización de la máquina.

• Introduzca una fresa adecuada en el portaherramientas y asegúrela apretando la tuerca del portaherramientas (Fig. 17, pos. 14).
• Montar y asegurar las cuchillas de corte.
• Ajuste la velocidad y ajuste la guía de salida de tal manera que el material cortado se apoye y se logre una compensación por el material eliminado.
• Encienda la máquina.
• Asegúrese de que la pieza de trabajo esté firmemente presionada contra la guía.
• Empuje la pieza de trabajo suavemente de derecha a izquierda en contra del sentido de giro de la herramienta.
• Mantenga constante su velocidad de reenvío. No empuje demasiado rápido, ya que ralentizaría demasiado el motor.
• Si avanza la pieza de trabajo demasiado rápido, se producirá una mala calidad de corte. También existe el riesgo de dañar las cuchillas de corte o el motor.
• Si avanza la pieza de trabajo demasiado lento, se producirán puntos quemados en la pieza de trabajo.
• Con maderas muy duras y cortes importantes puede ser necesario trabajar progresivamente en varios cortes hasta conseguir la profundidad deseada.
• La velocidad de entrada correcta depende del tamaño de la fresa, el tipo de material de la pieza de trabajo y la profundidad de corte. Se recomienda practicar primero con un trozo de madera para determinar la velocidad de entrada correcta y las dimensiones.
• Apague la máquina presionando la tapa roja.
• La máquina está equipada con un interruptor de sobrecarga (13) para proteger el motor. En caso de sobrecarga, la máquina se apagará automáticamente. Después de un breve periodo de tiempo se puede restablecer de nuevo el interruptor de sobrecarga (13).

10. Limpieza y mantenimiento

Medidas generales de mantenimiento

- Limpie las virutas y el polvo de la máquina de vez en cuando con un paño. Para prolongar la vida útil de la herramienta, lubrique las piezas giratorias una vez al mes.
- No engrase el motor.
- Al limpiar el plástico no utilice productos corrosivos.

⚠	ADVERTENCIA: ¡Antes de realizar trabajos de limpieza, ajuste, mantenimiento o reparación, desconecte el cable de alimentación de la fuente de alimentación principal!

Limpieza

• Mantenga todos los dispositivos de seguridad, salidas de aire y la carcasa del motor libres de suciedad y polvo en la medida de lo posible. Limpie el equipo con un paño limpio o sople con aire comprimido a baja presión.
• Le recomendamos que limpie el dispositivo inmediatamente cada vez que termine de usarlo.
• Limpie el equipo periódicamente con un paño húmedo y un poco de jabón suave. No utilice agentes de limpieza ni disolventes; estos podrían atacar las partes plásticas del equipo. Asegúrese de que no pueda entrar agua en el dispositivo. La entrada de agua en una herramienta eléctrica aumenta el riesgo de sufrir una descarga eléctrica.
• La expulsión de aserrín y/o el aspirador de polvo deben limpiarse periódicamente.
• ¡Nunca rocíe agua sobre la máquina!

Herramienta para cortar
La resina debe limpiarse de la cuchilla (21), el pestillo (22) y el bloque de cuchillas (23) a intervalos regulares. Limpie estos componentes con un removedor de resina adecuado.

Servicio de información
Tenga en cuenta que las siguientes piezas de este producto están sujetas a desgaste normal o natural y que, por lo tanto, también son necesarias para su uso como consumibles.
Piezas de desgaste:* escobillas de carbón, hojas de cepilladora
* ¡No necesariamente incluido en el volumen de entrega!

11. Almacenamiento

Guarde el equipo y los accesorios fuera del alcance de los niños, en un lugar oscuro y seco a una temperatura superior al punto de congelación. La temperatura ideal de almacenamiento está entre 5 y 30 °C.
• Guarde la herramienta eléctrica en su embalaje original.
• Cubra la herramienta eléctrica para protegerla del polvo y la humedad.
• Guarde el manual de instrucciones junto con la herramienta eléctrica.

12. Conexión eléctrica

⚠	ADVERTENCIA: ¡Descarga eléctrica! ¡Existe peligro de sufrir lesiones por descarga eléctrica!

Un cable o enchufe defectuoso puede provocar una descarga eléctrica. Evite el contacto del cuerpo con partes de tierra para protegerse de descargas eléctricas.

⚠ Sólo se permite el funcionamiento con un interruptor de seguridad contra corrientes parásitas (corriente parásita máx. RCD de 30 mA).
Insertar la clavija del cable eléctrico en una toma de forma, voltaje y frecuencia adecuada cumpliendo con la normativa vigente.
No tire del cable de servicio para desconectar el enchufe.

El motor eléctrico está conectado y listo para funcionar. La conexión corresponde a las normas VDE y DIN correspondientes.
La conexión a la red eléctrica en el lugar de trabajo del cliente y el cable de extensión utilizado deben corresponder a estas normas.

Información importante

En caso de sobrecarga el motor se apagará solo. Después de un período de enfriamiento (el tiempo varía), el motor se puede volver a encender.

Cables de conexión eléctrica defectuosos
A menudo se producen daños en el aislamiento de los cables de conexión eléctricos.
Las causas incluyen:
• Marcas de presión causadas al pasar cables de conexión a través de ventanas o rendijas de puertas.
• Pliegues causados por una mala fijación del recorrido de los cables de conexión.
• Cortes resultantes del cruce del cable de conexión.
• Daños en el aislamiento causados por el desgarro del cable de conexión de la toma de pared.
• Grietas por envejecimiento del aislamiento.
Cables de conexión eléctricos defectuosos como estos no se pueden utilizar y son muy peligrosos debido al daño del aislamiento.
Compruebe periódicamente si hay daños en los cables de conexión eléctrica. Asegúrese de que el cable de conexión no esté conectado a la red eléctrica cuando lo revise. Los cables de conexión eléctricos deben corresponder a las normas VDE y DIN correspondientes. Utilice únicamente cables de conexión con el código H05VV-F.
La designación del tipo debe estar impresa en el cable de conexión por norma.

Motor AC
• La tensión de alimentación debe ser de 230 voltios ~ / 50 Hz.
• Los cables de extensión de hasta 25 m de longitud deben tener una sección transversal de 1,5 mm², > 25 m de longitud / 2,5 mm². Las conexiones y reparaciones de equipos eléctricos sólo pueden ser realizadas por un electricista calificado.
Por favor proporcione la siguiente información si tiene alguna consulta:
• Tipo de corriente
• Datos de la etiqueta del tipo de máquina
• Datos en la etiqueta principal

13. Resolución de problemas

La determinación de las causas de estas interferencias y su eliminación requieren siempre mayor atención y precaución. ¡Desenchufe la red!

A continuación se enumeran algunas de las interferencias más comunes y sus causas. Si no puede corregir fallas y errores de la máquina, comuníquese con su distribuidor.

Disturbio	Causa probable	Ayuda
La máquina no se puede encender	No hay tensión de red disponible. Conductores de escobillas de carbón desgastados.	Alimentación de tensión de control Lleve la máquina al centro de servicio
La máquina se apaga de forma independiente durante el funcionamiento sin carga.	Fallo de alimentación	Control Red-Prefusible lateral La máquina no se reinicia automáticamente gracias a la protección contra subtensión insertada y debe volver a conectarse después del retorno de la tensión.
La máquina permanece parada durante el trabajo	Comportamiento de la protección contra sobrecarga	Antes de continuar con el trabajo cambiar los medidores

	debido a medidores desafilados o a un movimiento de avance y/o espesor de viruta demasiado grande	y/o esperar el enfriamiento del motor.
El número de revoluciones cae durante el tratamiento.	Aceptación de astillas demasiado grande Movimiento de avance demasiado grande Fresa desafilada	Reducir la aceptación de Splinter Reducir la velocidad de alimentación Reemplace la fresa
Imagen de fresado descuidado	Fresa desafilada Movimiento de alimentación desigual	Reemplace la fresa Trabajar con presión constante y movimiento de avance reducido.
Zuecos de expulsión de astillas (sin escape)	Aceptación de astillas demasiado grande Fresa desafilada Madera demasiado mojada	Reducir la aceptación de Splinter Fresa de intercambio

Kérjük, vegye figyelembe, hogy ez a használati útmutató gépi fordítással készült. Arra törekszünk, hogy a fordítások a lehető legpontosabbak legyenek, azonban egyetlen gépi fordítás sem tökéletes, és nem is célja, hogy helyettesítse az emberi fordítást. A hivatalos használati útmutató az angol nyelvű változat. A fordításban keletkezett eltérések vagy különbségek nem kötelező érvényűek, és nincs jogi hatásuk a megfelelőség vagy a végrehajtás szempontjából. Ha bármilyen kérdés merül fel a használati útmutatóban szereplő információk pontosságával kapcsolatban, kérjük, hivatkozzon ezen tartalmak angol nyelvű változatára, amely a hivatalos változat.

Műszaki adatok

Paraméter leírása	Paraméter értéke
Precíziós mérleg	Asztali marógép
Modell	MSW-WOBD-1500Y
Névleges feszültség [V~] / frekvencia [Hz]	230 / 50
Névleges teljesítmény [W]	1500
Névleges fordulatszám [rpm]	11500-24000
Orsó [mm]	0-40
Az asztal méretei [mm]	610 x 360
Méretek [szélesség x mélység x magasság; mm]	1030 x 360 x 310
Súly [kg]	20,6

1. Általános leírás

A felhasználói kézikönyv célja, hogy segítse a készülék biztonságos és problémamentes használatát. A terméket szigorú műszaki irányelvek szerint, a legkorszerűbb technológiák és alkatrészek felhasználásával tervezik és gyártják. Ezenkívül a legszigorúbb minőségi előírásoknak megfelelően készül.

NE HASZNÁLJA A KÉSZÜLÉKET, HA NEM OLVASTA ÉS ÉRTETTE MEG ALAPOSAN EZT A HASZNÁLATI ÚTMUTATÓT.

A készülék élettartamának meghosszabbítása és a zavartalan működés biztosítása érdekében használja a készüléket a jelen használati útmutatónak megfelelően, és rendszeresen végezze el a karbantartási feladatokat. A jelen felhasználói kézikönyvben szereplő műszaki adatok és specifikációk naprakészek. A gyártó fenntartja a jogot a minőség javításával kapcsolatos változtatásokra. A készüléket úgy tervezték, hogy a technológiai fejlődés és a zajcsökkentési lehetőségek figyelembevételével a lehető legkisebbre csökkentse a zajkibocsátás kockázatát.

Legenda

A termék megfelel a vonatkozó biztonsági előírásoknak.

Használat előtt olvassa el a használati utasítást.

A terméket újra kell hasznosítani.

FIGYELMEZTETÉS! vagy **VIGYÁZAT!** vagy **EMLÉKEZTETÉS!** Az adott helyzetre alkalmazható.
(általános figyelmeztető jel)

Használjon fülvédőt. A hangos zajnak való kitettség halláskárosodáshoz vezethet.

Viseljen védőszemüveget.

Viseljen porvédő maszkot (légzésvédelem).

Használjon védőkesztyűt.

FIGYELEM! Elektromos áramütésre figyelmeztetés!

FIGYELEM! Hangos zaj figyelmeztetés!

FIGYELEM! Forgó alkatrészek, beakadásveszély!

Csak beltérben használható.

FIGYELEM! Éles, mozgó gépalkatrészek! Az ujjak/ végtagok elvágásának vagy amputálásának veszélye.

Túlterhelés-kapcsoló

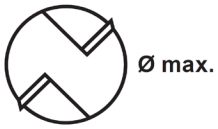

Max. vágótömb átmérő

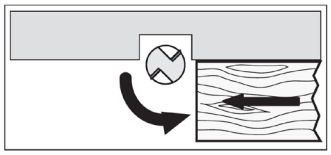

Tartsa be a behelyezési irányt!

NE FELEDJE! A jelen kézikönyvben található rajzok csak illusztrációs célokat szolgálnak, és egyes részletek eltérhetnek a tényleges terméktől.

2. Használati biztonság

FIGYELEM! Olvasson el minden biztonsági figyelmeztetést és útmutatót! A figyelmeztetések és utasítások figyelmen kívül hagyása áramütést, tüzet és/vagy súlyos sérülést vagy akár halált is okozhat.

A figyelmeztetésekben és utasításokban az "eszköz" vagy "termék" kifejezések a következőkre utalnak:
Asztali marógép

2.1. Elektromosságra vonatkozó biztonsági szabályok

a) A dugónak illeszkednie kell a csatlakozóaljzathoz. A villásdugót semmilyen módon ne módosítsa. Az eredeti dugók és a megfelelő aljzatok használata csökkenti az áramütés veszélyét.
b) Kerülje a földelt elemek, például csövek, fűtőtestek, kazánok és hűtőszekrények érintését. Fokozottan fennáll az áramütés veszélye, ha a földelt készüléket eső éri, nedves felülettel közvetlenül érintkezik, vagy nedves környezetben működik. A készülékbe kerülő víz növeli a készülék károsodásának és az áramütés veszélyét.
c) Ne érintse meg a készüléket vizes vagy nedves kézzel!
d) A kábelt csak a rendeltetésszerű használatra használja. Soha ne használja a készülék hordozására vagy a dugó kihúzására a konnektorból. Tartsa a kábelt távol hőforrásoktól, olajtól, éles szélektől vagy mozgó alkatrészektől. A sérült vagy összegabalyodott kábelek növelik az áramütés veszélyét.
e) Ne használja a készüléket, ha a tápkábel sérült vagy a kopás nyilvánvaló jeleit mutatja. A sérült tápkábelt szakképzett villanyszerelőnek vagy a gyártó szervizközpontjának kell kicserélnie.
f) Az áramütés elkerülése érdekében ne merítse a kábelt, a dugót vagy a készüléket vízbe vagy más folyadékba. Ne használja a készüléket nedves felületen.
g) Ne használja nagyon párás környezetben vagy víztartályok közvetlen közelében.
h) Védje meg a készüléket a nedvesedéstől. Vigyázat, áramütés veszélye áll fent!
i) Az első használat előtt ellenőrizze, hogy a főfeszültség típusa és az áram megfelel-e a típustáblán feltüntetett adatoknak.

2.2. Munkahelyre vonatkozó biztonsági szabályok

a) Győződjön meg arról, hogy a munkahely tiszta és jól megvilágított. A rendetlen vagy rosszul megvilágított munkahely balesetekhez vezethet. Próbáljon előre gondolkodni, figyelje meg, mi történik, és használja a józan eszét, amikor a készülékkel dolgozik.
b) Ne használja a készüléket robbanásveszélyes környezetben, például gyúlékony folyadékok, gázok vagy por jelenlétében. A készülék szikrákat generál, amelyek meggyújthatják a port vagy a füstöt.
c) Ha sérülést vagy szabálytalan működést észlel, azonnal kapcsolja ki a készüléket, és haladéktalanul jelentse a felügyelőnek.
d) Ha kétségei vannak a készülék helyes működésével kapcsolatban, forduljon a gyártó ügyfélszolgálatához.
e) A készüléket csak a gyártó szervizpontja javíthatja. Ne próbálkozzon önállóan semmilyen javítással!
f) Tűz esetén por- vagy szén-dioxid (CO_2) tűzoltó készülékkel oltsa el a tüzet (olyan készülékkel, amelyet feszültség alatt álló elektromos berendezésekre szántak).
g) Gyermekeknek vagy illetéktelen személyeknek tilos a munkahelyre belépni. A figyelemelterelés a készülék feletti irányítás elvesztéséhez vezethet.
h) A készüléket jól szellőző helyen használja.
i) A készülék működése során por és törmelék keletkezik. Fontos, hogy megvédjük a járókelőket a káros hatásoktól.
j) Rendszeresen ellenőrizze a biztonsági címkék állapotát. Ha a címkék olvashatatlanok, ki kell cserélni őket.
k) Kérjük, hogy ezt a kézikönyvet a későbbi használathoz tartsa kéznél. Ha ezt a készüléket harmadik félnek adják át, a kézikönyvet is át kell adni vele együtt.
l) A csomagolóelemeket és az apró szerelési alkatrészeket gyermekek számára nem hozzáférhető helyen tartsa.
m) Tartsa távol a készüléket gyermekektől és háziállatoktól!

n) Ha ezt a készüléket egy másik berendezéssel együtt használják, a többi használati utasítást is be kell tartani.

Ne feledje! A készülék használatakor védje a gyermekeket és a közelben tartózkodókat.

2.3. Személyekre vonatkozó biztonsági szabályok

a) Ne használja a készüléket fáradtan, betegen, illetve alkohol, kábítószerek vagy gyógyszerek hatása alatt, amelyek jelentősen ronthatják a készülék kezelési képességét.
b) A gépet olyan fizikailag alkalmas személyek kezelhetik, akik képesek a gép kezelésére, megfelelően képzettek, átnézték ezt a kezelési útmutatót, és munkavédelmi oktatásban részesültek.
c) A gépet nem úgy tervezték, hogy korlátozott szellemi és érzékszervi képességekkel rendelkező személyek (beleértve a gyermekeket is), illetve a megfelelő tapasztalattal és/vagy ismeretekkel nem rendelkező személyek kezeljék, kivéve, ha a biztonságukért felelős személy felügyeli őket, vagy ha a gép kezelésére vonatkozó utasítást kaptak.
d) A készülékkel végzett munka során használja a józan eszét, és maradjon éber. A készülék használata közbeni átmeneti koncentrációvesztés súlyos sérülésekhez vezethet.
e) Használja a készülékkel való munkavégzéshez szükséges, az 1. "Legenda" szakaszban meghatározott egyéni védőfelszerelést. A megfelelő és jóváhagyott egyéni védőfelszerelés használata csökkenti a sérülés kockázatát.
f) A készülék véletlen bekapcsolásának elkerülése érdekében győződjön meg arról, hogy a kapcsoló OFF állásban van, mielőtt csatlakoztatja a tápforráshoz.
g) Ne becsülje túl a képességeit. A készülék használatakor mindig tartsa meg az egyensúlyát, és maradjon stabilan. Ez biztosítja a készülék jobb ellenőrzését váratlan helyzetekben.
h) Ne viseljen bő ruházatot vagy ékszereket. Tartsa távol a hajat, ruhát és kesztyűt a mozgó alkatrészektől. A laza ruházat, ékszerek vagy hosszú haj beakadhat a mozgó alkatrészekbe.
i) Ha a készülékhez szívást kell csatlakoztatni, ellenőrizze az összes csatlakozást, és győződjön meg arról, hogy azok tömörek. A portalanító rendszer használata csökkentheti a porral kapcsolatos kockázatokat.
j) A készülék bekapcsolása előtt távolítsa el az összes beállítószerszámot vagy kulcsot. A készülék forgó részében hagyott szerszám vagy kulcs sérülést okozhat.
k) Használjon szem-, fül- és légzésvédelmet.
l) A készülék nem játék. A gyermekeket felügyelni kell, hogy ne játszanak a készülékkel.
m) Használat közben ne tegye a kezét vagy más tárgyakat a készülék belsejébe!

2.4. Biztonságos eszközhasználat

a) Ne terhelje túl a berendezést! Használja az adott feladathoz megfelelő eszközöket. A helyesen kiválasztott eszköz jobban és biztonságosabban végzi el azt a feladatot, amelyre tervezték.
b) Ne használja a készüléket, ha a "ON/OFF" kapcsoló nem működik megfelelően (nem kapcsolja be és ki a készüléket). Azok a készülékek, amelyek nem kapcsolhatók be és ki az ON/OFF kapcsolóval, veszélyesek, nem szabad működtetni őket, és meg kell javíttatni.
c) A beállítás, tisztítás és karbantartás megkezdése előtt válassza le a készüléket az áramforrásról. Egy ilyen megelőző intézkedés csökkenti a véletlen aktiválás kockázatát.
d) Amikor nem használja, tárolja biztonságos helyen, gyermekektől és a készüléket nem ismerő személyektől, akik nem olvasták el a használati útmutatót, távol. A készülék veszélyt jelenthet a tapasztalatlan felhasználók kezében.
e) Tartsa a készüléket tökéletes műszaki állapotban. Minden használat előtt ellenőrizze az általános sérüléseket, különösen a mozgó alkatrészeket, hogy nincsenek-e megrepedt részek vagy elemek, valamint minden olyan egyéb körülményt, amely hatással lehet a készülék biztonságos működésére. Ha sérülést észlel, használat előtt adja át a készüléket javításra.
f) Tartsa a készüléket gyermekek elől elzárva.
g) A készülék javítását vagy karbantartását csak szakképzett személyek végezhetik, kizárólag eredeti pótalkatrészek felhasználásával. Ez biztosítja a biztonságos használatot.
h) A készülék működési épségének biztosítása érdekében ne távolítsa el a gyárilag felszerelt védőburkolatokat, és ne lazítsa meg a csavarokat.

i) A készülék raktár és a rendeltetési hely közötti szállításakor és kezelésénél tartsa be a kézi szállításra vonatkozó munkavédelmi alapelveket, amelyek abban az országban érvényesek, ahol a készüléket használni fogják.
j) Kerülje az olyan helyzeteket, amikor a készülék használat közben a túlzott terhelés miatt leáll. Ez a meghajtóelemek túlmelegedéséhez és a készülék károsodásához vezethet.
k) Ne érintse meg a csuklós részeket vagy tartozékokat, kivéve, ha a készüléket leválasztották az áramforrásról.
l) A munka során ne mozgassa, állítsa vagy forgassa a készüléket.
m) Ne hagyja felügyelet nélkül a készüléket használat közben.
n) Rendszeresen tisztítsa meg a készüléket, hogy megakadályozza a makacs szennyeződések felhalmozódását.
o) Ne dolgozzon egyszerre két munkadarabon.
p) Ne érintsen meg semmilyen mozgó alkatrészt vagy tartozékot, kivéve, ha a készüléket leválasztották a sűrített levegő ellátásról.
q) Ne takarja le a levegő be- és kimeneti nyílását.
r) A készülék nem játék. A tisztítást és karbantartást gyermekek felnőtt személy felügyelete nélkül nem végezhetik.
s) Tilos beavatkozni a készülék szerkezetébe annak érdekében, hogy annak paramétereit vagy felépítését megváltoztassák.
t) Tartsa a készüléket tűz- és hőforrásoktól távol.
u) Ne takarja le a szellőzőnyílásokat!
v) MEGJEGYZÉS: Működés közben a készülék egyes elemei nagyon forróvá válnak - leforrázási veszély!
w) Ne érintse meg a mozgó vágóelemeket. Az ujjak/végtagok elvágásának vagy amputálásának veszélye.

FIGYELEM! A készülék biztonságos kialakítása és védőfunkciói, valamint a kezelőt védő kiegészítő elemek alkalmazása ellenére a készülék használata során még mindig fennáll a baleset vagy sérülés csekély kockázata. Maradjon éber és használja a józan eszét a készülék használatakor.

3. Használjon útmutatástnes

A marógép ideális fa és műanyag megmunkálására, valamint csomók kivágására, hornyok vágására, mélyedések eltávolítására, görbék és logók másolására stb. A router nem használható fém, kő stb. megmunkálására.

A berendezés csak az előírt célra használható. Minden más felhasználás visszaélésnek minősül. A felhasználó/üzemeltető és nem a gyártó felel az ebből eredő bármilyen kárért vagy sérülésért.

Felhívjuk figyelmét, hogy berendezéseinket nem kereskedelmi, kereskedelmi vagy ipari felhasználásra tervezték. Garanciánk érvényét veszti, ha a gépet kereskedelmi, kereskedelmi vagy ipari vállalkozásban vagy azzal egyenértékű célokra használják.

Figyelem! A jelen használati utasításban nem ajánlott tartozék vagy tartozék használata testi sérülésekhez vezethet.

Ez a termék csak a rendeltetésszerű használatra használható. A jelen használati utasításban leírtaktól eltérő alkalmazás nem rendeltetésszerű használatnak minősül. A nem megfelelő alkalmazásból eredő károkért vagy sérülésekért az üzemeltető, és nem a gyártó a felelős.

- A hosszú munkadarabok megfelelő alátámasztása.

- A megfelelő asztali gyűrűk használatával tartsa az asztalnyílásokat a vágószerszám méretéhez képest a lehető legkisebbre.

- A keskeny munkadarabok megmunkálásához további segédeszközöket, például vízszintes nyomóeszközöket kell használni.

- Ne állítsa a gépet esőbe.

4. A csomag tartalma

- Nyissa ki a csomagolást, és óvatosan vegye ki a készüléket.
- Távolítsa el a csomagolóanyagot, valamint a csomagolást és a szállítási merevítést (ha van).
- Ellenőrizze, hogy a szállítás teljes-e.
- Ellenőrizze a készüléket és a tartozékokat a szállítási sérülések szempontjából.
- Ha lehetséges, tárolja a csomagolást a garanciaidő lejártáig.

FIGYELEM!
A készülék és a csomagolóanyagok nem játékok! A gyerekeknek nem szabad műanyag zacskókkal, fóliával és apró alkatrészekkel játszaniuk!
Fenyegetés és fulladás veszélye áll fenn!

- Műanyag védőburkolat (1x)
- egyenes csap (1x)
- záróblokk (2x)
- csavar M6x35 (6x)
- reteszelőgomb, kicsi (4x)
- nagy lapos alátét D6 (8x)
- T-típusú tartóegység (2x)
- reteszelőgomb, nagy (2x)
- U-típusú rögzítőelem (2x)
- Hosszú tányér szerelvény (1x)
- Kis tányérkészlet (1x)
- Hosszú tányértartó talapzat (1x)
- hatlapos csavar M6x45 (2x)
- nagy lapos alátét (4x)
- M6-os anya (2x)
- szárnyas anya M6 (2x)
- csavar M6x35 (2x)
- porcsatlakozó (1x)
- gérvágószerkezet (1x)
- munkaasztal borítás (1x)
- Bővítőasztal Ⅰ (1x)
- Bővítőasztal Ⅱ (1x)
- csavar M5x12 (6x)
- csavar M5X15 (8x)
- lapos alátét (14x)
- Csúszótuskó (2x)
- ütközőlemez (2x)
- Nagykulcs (1x)
- Kis villáskulcs (1x)
- Hatoskulcs S=5 (1x)
- Hatoskulcs S=4 (1x)
- Kézi kerék (1x)
- M8-as csavaranya (1x)
- tokmány 1/2" (1x)
- Befogószerszám 1/4" (1x)
- Hosszú tányértartó talapzat (1x)
- Philips csavar+lapos alátét+rugós alátét M5x12 (2x)

5. Eszköz leírása

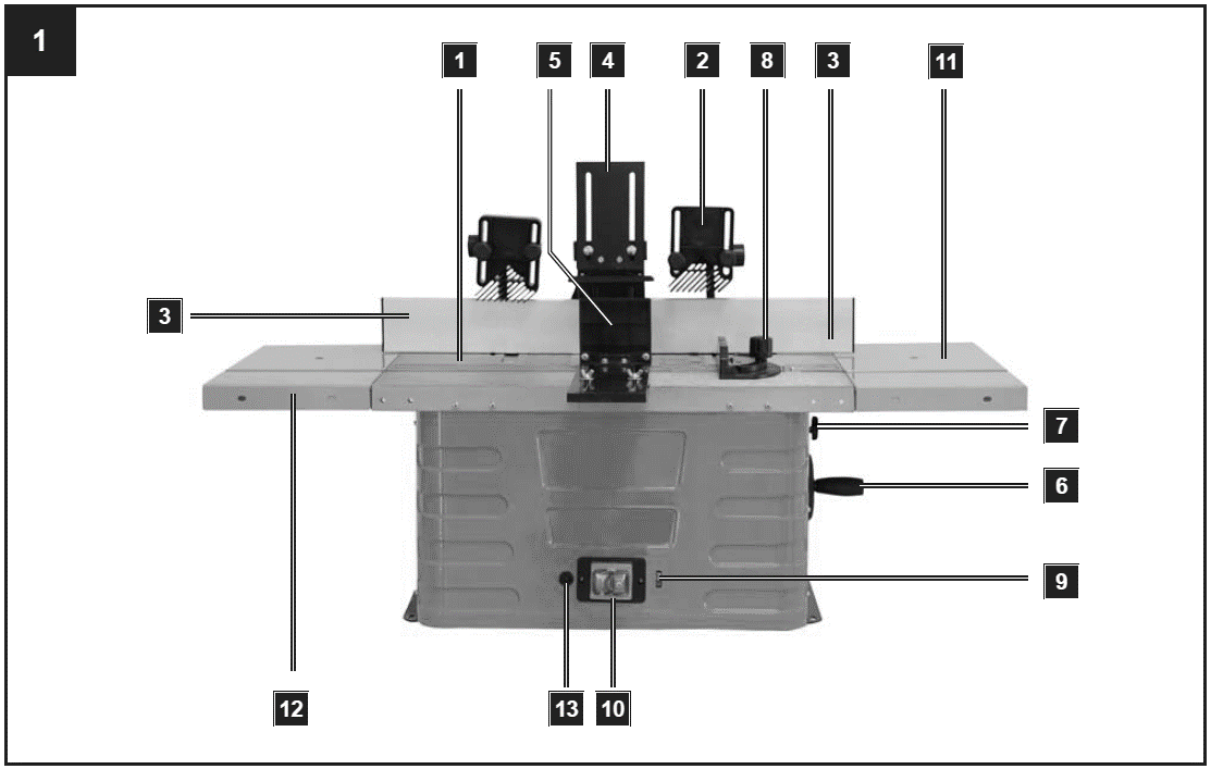

1 - Munkaasztal
2 - Marási értesítés
3 - Stop bar
4 - Felső nyomás bar
5 - Oldalsó nyomás bar
6 - Magasság beállítása
7 - Szorítócsavar
8 - Keresztvágó állvány
9 - Sebesség beállítása
10 - Megszakító
11 - Jobb oldali asztal meghosszabbítása
12 - Bal oldali asztal meghosszabbítása
13 - Túlterhelés-kapcsoló

6. Felszerelés

Figyelem! Mielőtt bármilyen beállítási vagy karbantartási munkát végezne, húzza ki a hálózati csatlakozót.

A gép rögzítése

A gép használatakor ajánlott a gépet a négy lyuk segítségével a munkapadhoz rögzíteni.

1) A lyukakat a szerelési felületbe kell fúrni, figyelembe véve a két rögzítőfurat távolságát az alapzatban.
2) Minden lábat csavarokkal kell meghúzni (nem tartozék).
3) A csavaroknak kellően hosszúnak kell lenniük: Vegye figyelembe a munkafelület vastagságát, amelyre a gépet rögzíteni kell.

4) Használja az alátéteket, és csavarozza fel a munkafelületet az anyákkal.
5) A munkafelületnek kellően nagynak kell lennie ahhoz, hogy megakadályozza a készülék billenését munka közben.

Figyelem! A munka megkezdése előtt ellenőrizze a munkafelület szilárdságát.

Kerítéselemek formázása:
A.1 - Alaptartó
A.2 - Konzol
B - Tartókonzol
C - Kerítés 2x
D - Nyomás bar
E - Kivételi csatlakozó darab

Rögzítő alkatrészek a formázó kerítéshez
5 Műanyag anyák M6
5 alátét 6mm
5 kocsicsavarok M6 x 25

Asztali melléklet
1 M6 x 20-as csavar
1 M6 x 40-es csavar
2 Műanyag sapka anya M6
2 alátét 6mm

A formázó kerítés felszerelése, 2-5. ábra
A formázó kerítést szétszedve szállították a kartondobozban. A munka megkezdése előtt össze kell szerelni és fel kell szerelni a munkaasztalra.

1. lépés: Az A és B rész összeszerelése
Nyomja a rögzítést (B) az alaptartóra (A. 1) a rendelkezésre álló horonyba (lásd a 4. ábrát). Most helyezzen be egy M6 x 25-ös csavart a lyukba, és csavarjon rá egy műanyag csavaranyát egy alátéttel.

2. lépés: Az ütközőrudak felszerelése C
Helyezzen be két kocsicsavart a rögzítőfuratokba, és csavarja be őket ujjheggyel, alátéttel és műanyag csavaranyával. Ezután a horonnyal tolja a kerítést a kocsicsavarok sapkáira. Most húzza meg mindkét műanyag sapka anyát. Végezze el ugyanezt a folyamatot a kerítés másik oldalán. Ügyeljen arra, hogy a kerítéseket (C) a megfelelő irányban rögzítse. Ellenőrizze, hogy a kerítések (C) és az alaptartó és a konzol (A. 1 + A. 2) azonos magasságban vannak-e.

3. lépés: A D nyomásrész felszerelése
Rögzítse a nyomórudat (D) a kerítéshez 2 csavarral, 2 alátéttel és 2 műanyag anyával.

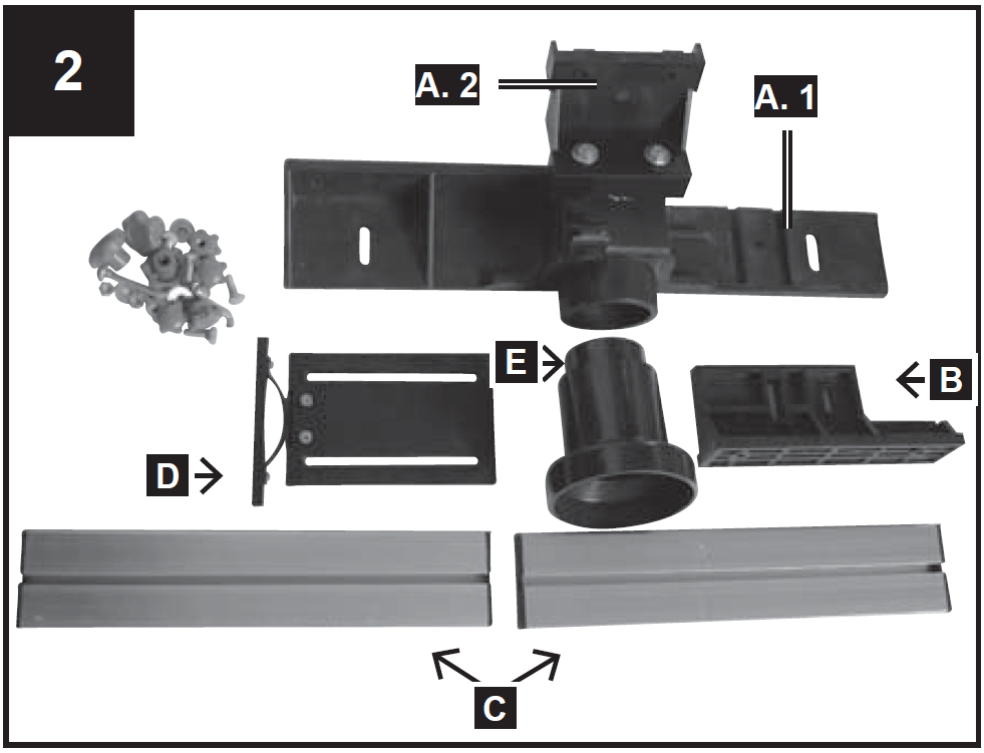
2
A. 2
A. 1
E
B
D
C

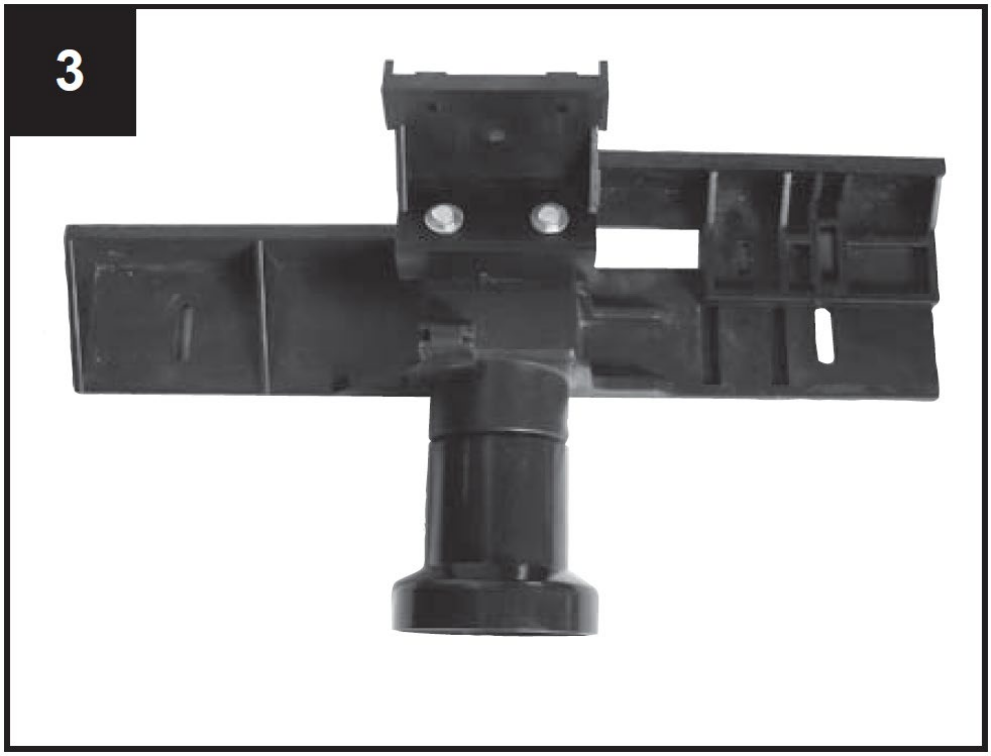
3

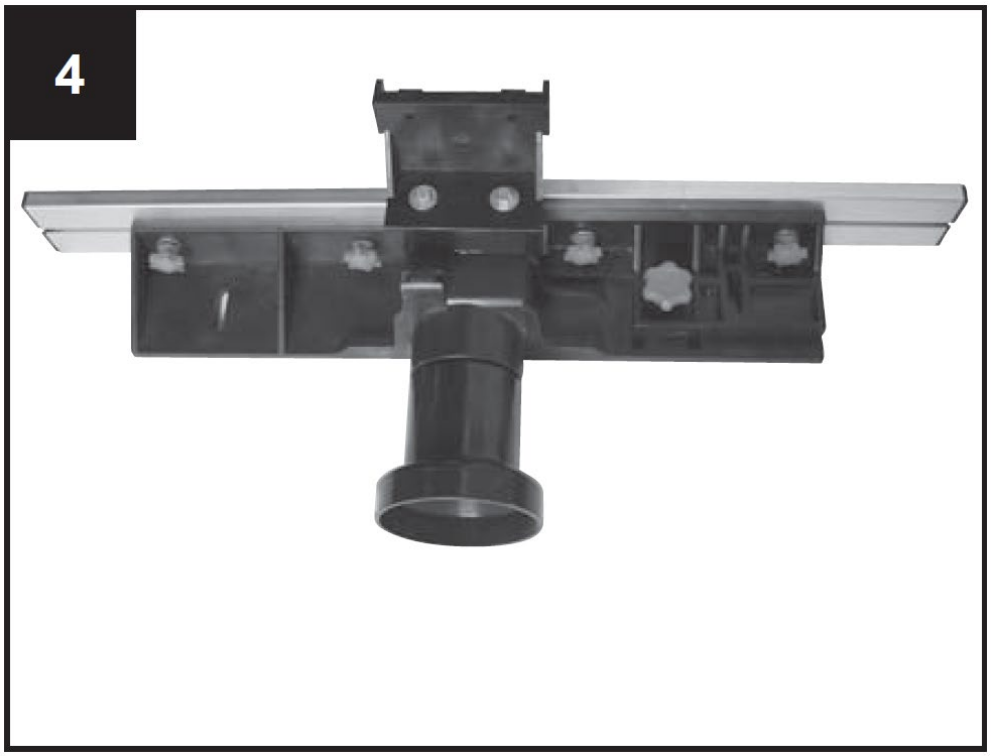

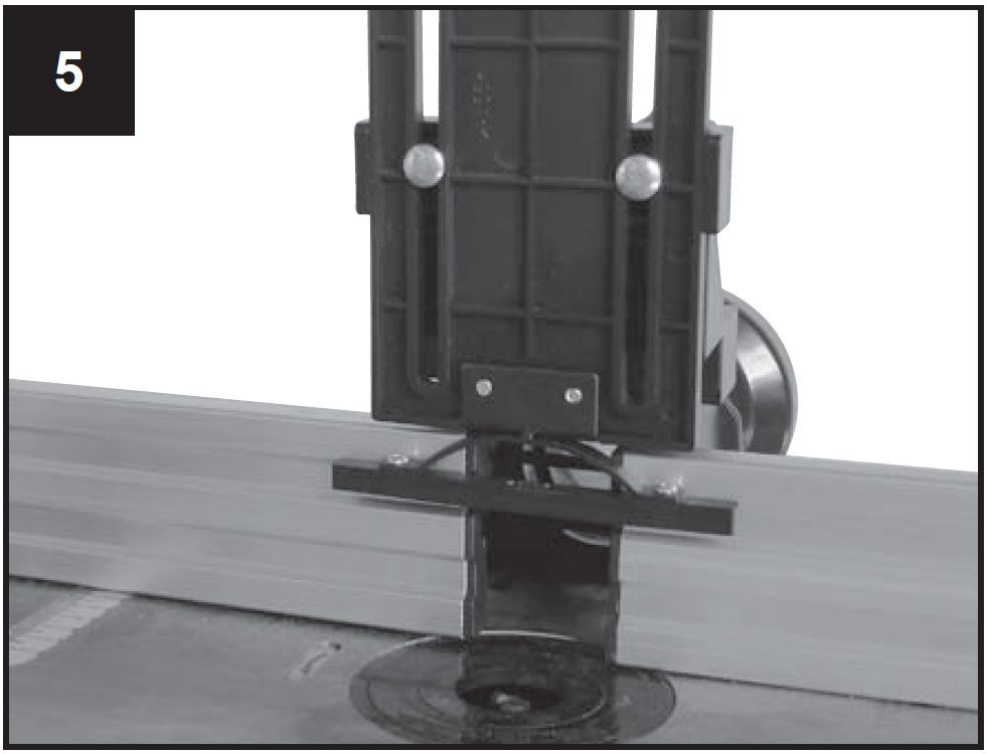

A nyomószerkezet rögzítései, 6.1. + 6.2. ábra

F - Nyomókeret 2x
G - Négyszögletes szerelőlemez 2x
H - Négyszögletes csavar 2x
I - bilincs négyszögletes csavarhoz 2x

A nyomástartó készülék összeszerelése:

Helyezze be a 2 négyszögletes csavart (H) a 2 mellékelt négyszögletes csőbe, és rögzítse őket a 2 imbuszcsavarral. Rögzítse a 2 bilincset (I) a 2 négyszögletes csavarra (H) a 2 műanyag csavarral. Ezután tolja át a 2 négyzet alakú rögzítőlemezt (G) a 2 bilincs (I) 2 nyílásán. Végül rögzítse a nyomókereteket (F) a négyzet alakú rögzítőlemezekhez a 4 csavarral, a 4 alátéttel és a 4 műanyag anyával.

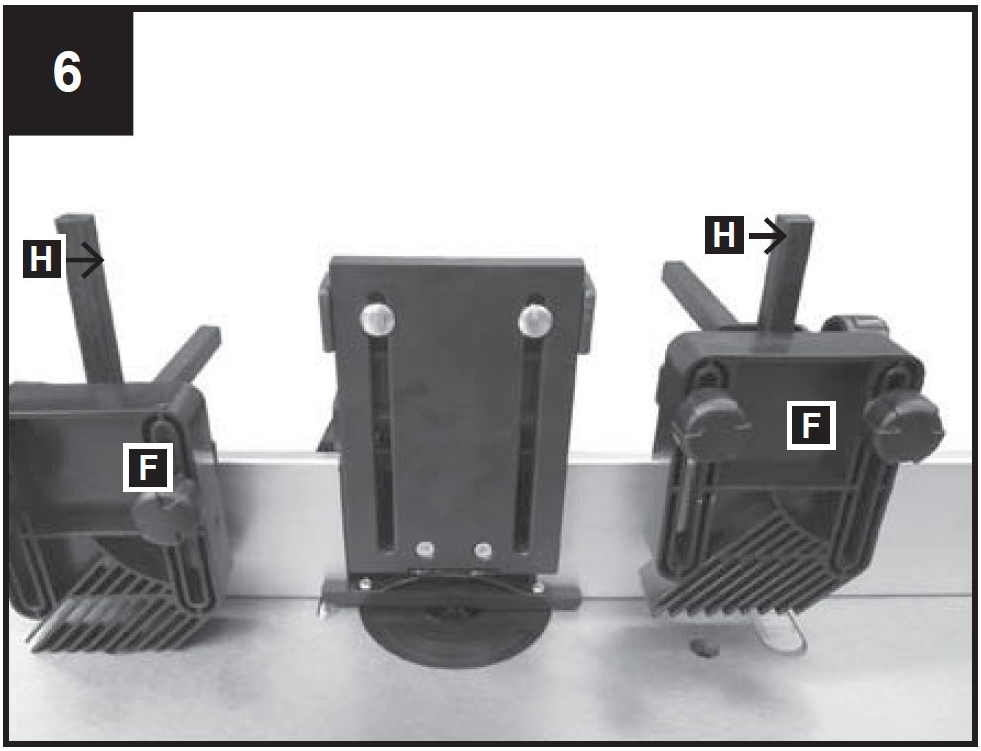

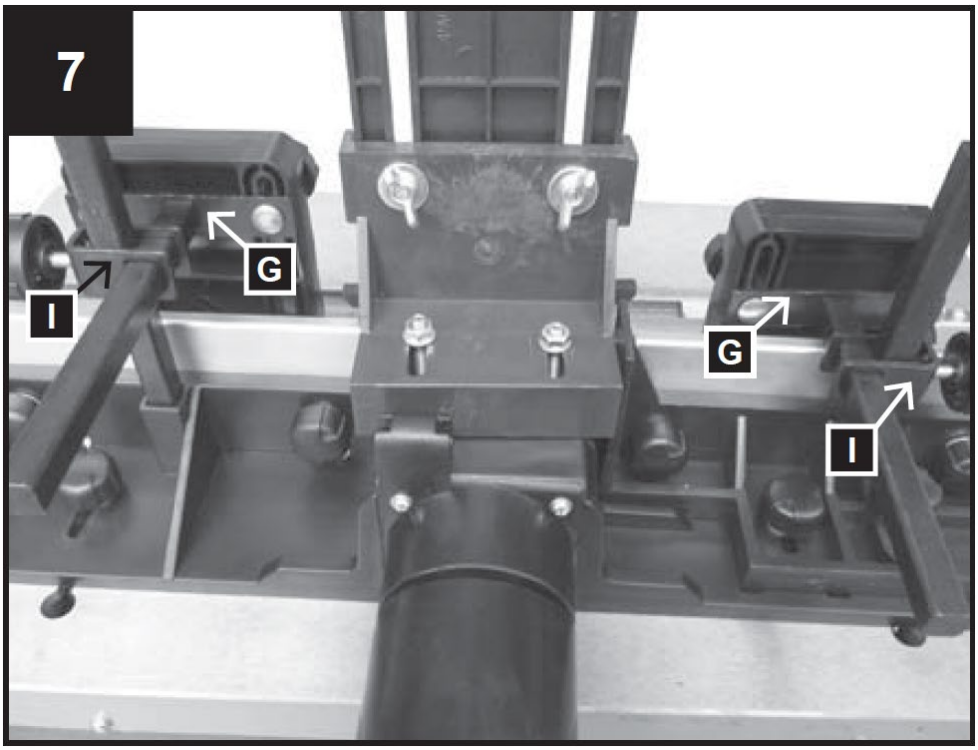

A formázó kerítés felszerelése a munkaasztalra, 8-11. ábra
A formázó ütközőgallér felszerelése a következőképpen történik:
Rögzítse a 2 műanyag fejescsavart az alátétek segítségével a díszléc hornyaiba (9. ábra).
Helyezze a műanyag csavarok tetejét az asztal hornyaiban lévő nyíláson keresztül (10. ábra).
Helyezze a formázó kerítést a kívánt pozícióba, és húzza meg a műanyag csavaranyákat (11. ábra).

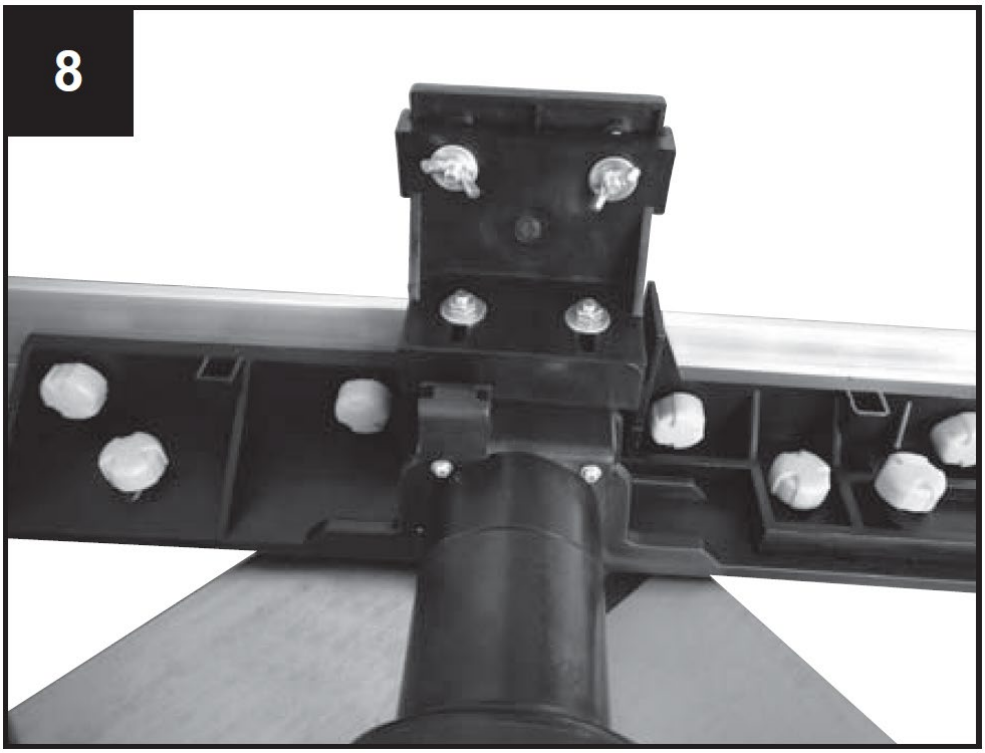

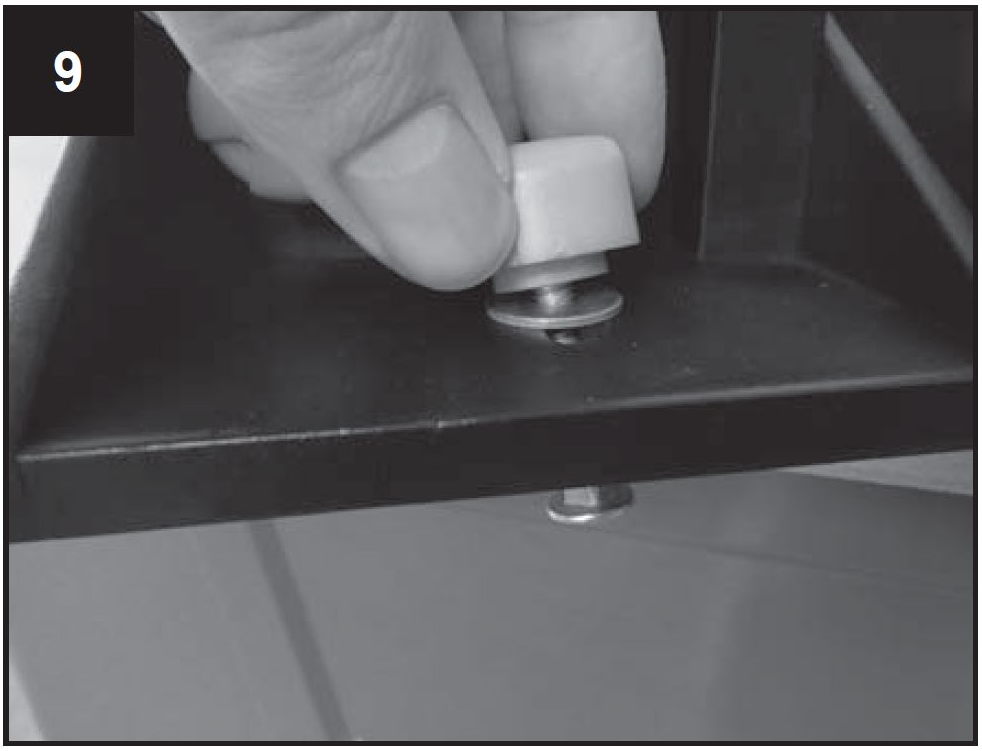

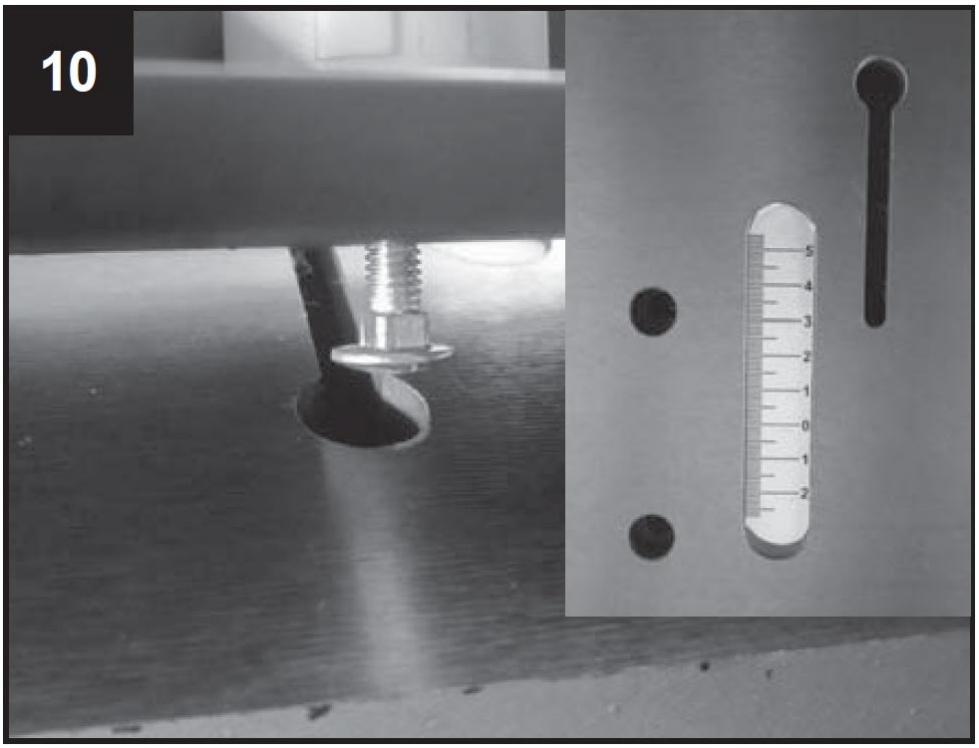

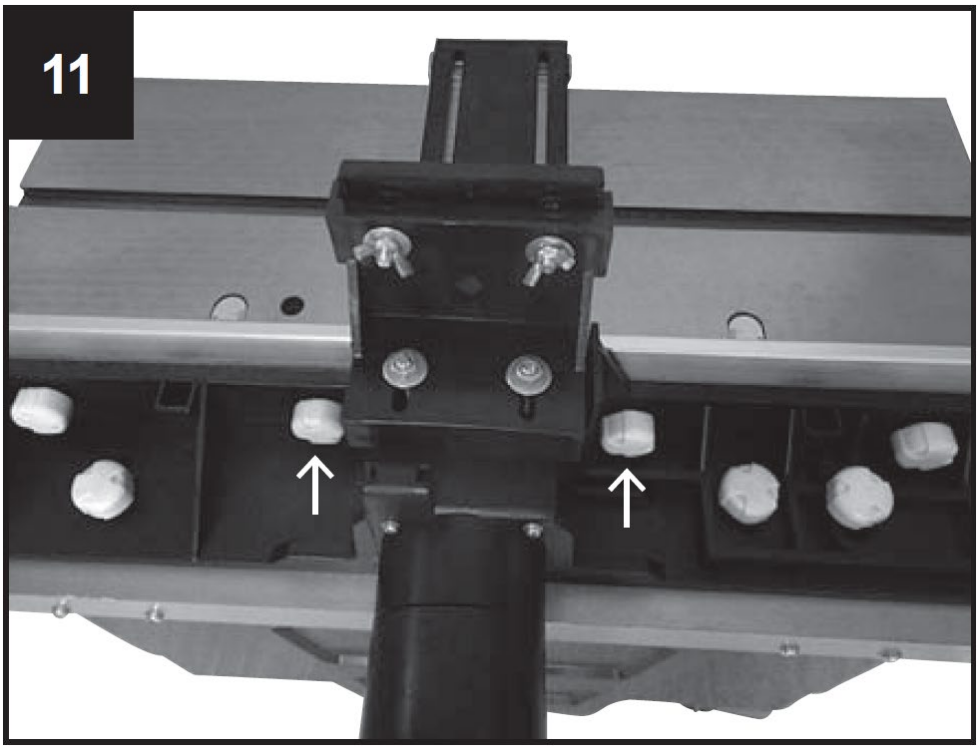

Kickback biztonsági kerítés alkatrészek
1 Visszarúgásgátló biztonsági kerítés
1 rögzítő konzol

Visszarúgásgátló kerítés rögzítő alkatrészei
2 Süllyesztett fejű csavar M5 x 10
2 alátét 5mm
2 db 5mm-es karika

2 kocsicsavar M6 x 25
2 alátét 6mm
2 szárnyas anya M6

A visszarúgás biztonsági kerítés felszerelése
- Keresse meg a két lyukat a gép elejének közepén.
- Ezután igazítsa a rögzítőkonzolt a két furathoz (12. ábra).
- Helyezze be a két csavart és alátétjeiket a furatokba, majd húzza meg őket erősen egy négyes dugókulccsal.
- Ezt követően a kerítést úgy szerelje fel, hogy az csúszni tudjon, és a munkadarab vastagságához igazodjon.
- A beállítás után rögzítse a két csavar segítségével (13. ábra).

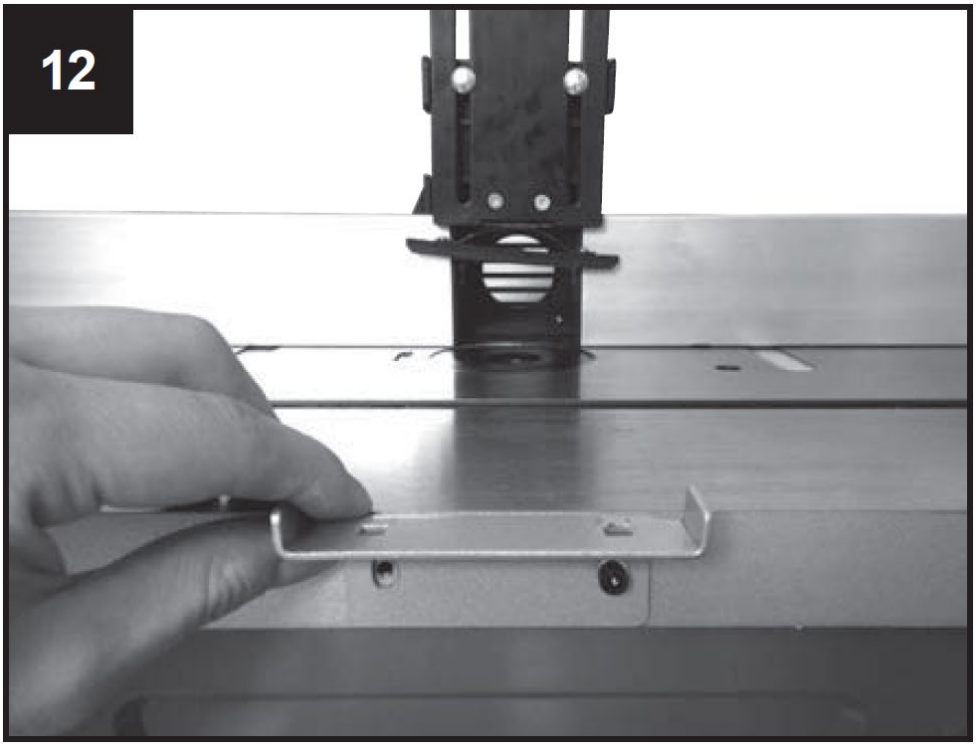

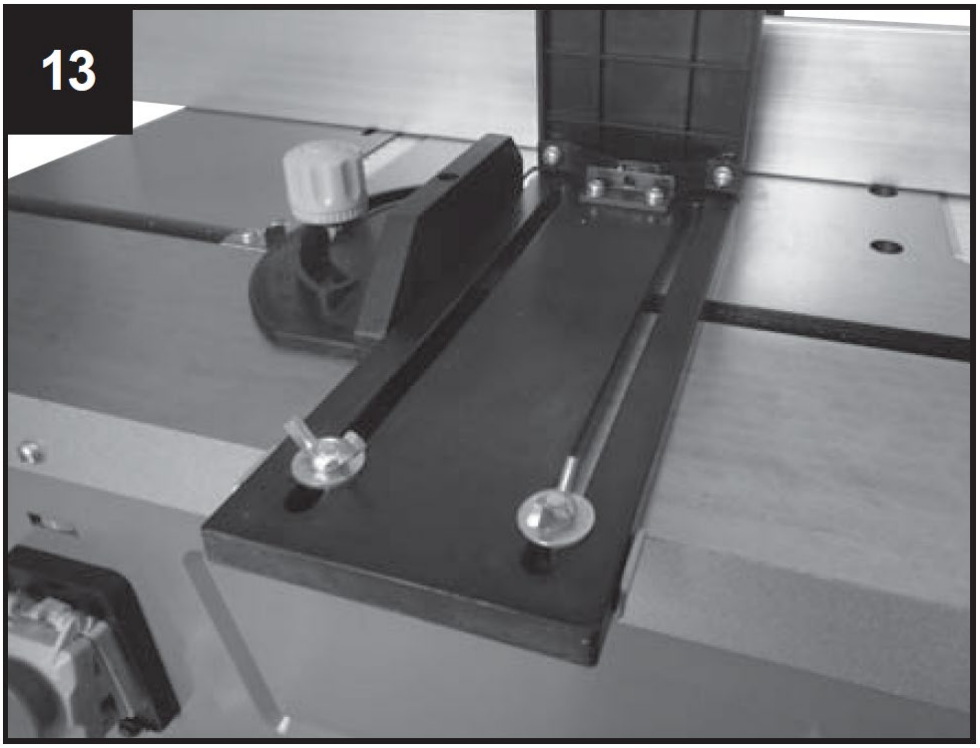

A munkamélység felszerelése
Az orsó magasságának beállításához vagy csökkentéséhez forgassa el a fogantyút (a vágókések magasságának beállítására szolgál), hogy szükség szerint csökkentse vagy növelje a magasságot. Rögzítse a beállítást a szorítócsavar (7) meghúzásával.
Az Ön biztonsága érdekében a legtöbb munkánál sürgősen ajánlott az asztallaphoz képest legkisebb magasságú vágófejet használni.

Rögzítő alkatrészek az asztal meghosszabbításához:
8 db M5 x 20-as imbuszcsavar
6 db M5 x 12-es imbuszcsavar
8 alátét 5mm, kicsi
6 alátét 5mm, nagy
8 M5 hatszögletű anya
14 körkörös rögzítés 5mm

Az asztal szélességi kiterjesztésének felszerelése
Az asztalszélesség-bővítések megnövelik az asztal felületét, így lehetővé teszik a nagyobb munkadarabok kezelését és a különleges formázási munkák elvégzését.
Rögzítse a hosszabbítóasztalt mindkét oldalon 4 db M5 x 20-as imbuszcsavarral, 4 alátéttel, 4 gyűrűvel és 4 db M5-ös hatszögletű anyával, valamint az asztal előlapján 3 db M5 x 20-as imbuszcsavarral, 3 db alátéttel és 3 db gyűrűvel. Igazítsa ki az asztalt, és húzza meg az összes csavart.

Porelszívó egység csatlakoztatása az orsós marógéphez
A por és a forgács eltávolítására szolgáló külső porelszívó egység vagy rendszer (nem tartozék) csatlakoztatási lehetősége biztosított.
Csúsztassa a porelszívó szívótömlőjét a formázó kerítés hátsó részén lévő szívócsatlakozóra. A 100 mm átmérőjű tömlőkhöz a csomagolásban egy kúpos adapter található.

7. Üzembe helyezés

Figyelem! Az orsós marógépnek van egy tengelye, amely függőlegesen helyezkedik el a vízszintes asztalra. A tengely a formázószerszámok, tárcsák és formavágók befogadására szolgál. Az orsós marógép frízek, egyszerű vagy sokrétű bemélyedések, hornyok, hornyok, hornyok, profilok és ellenprofilok gyártására szolgál egyenes felületeken stb.

Az orsós marógépnél semmiképpen sem szabad 50 mm-nél nagyobb átmérőjű marófejeket használni. Ha nagyobb átmérőkre van szükség, javasoljuk, hogy több lépésben dolgozzon, és a magasságállító gomb használatával, vagy a kerítés lépésenkénti beállításával ismételten állítsa be.

1. A befogóhüvelyek felszerelése és cseréje a felső orsós marógépekhez (16. ábra, 13. ábra)

- A szorítóhüvelyek cseréje előtt húzza ki a gép hálózati csatlakozóját. Válassza ki a vágófej átmérőjének megfelelő szorítóhüvelyt.
- Távolítsa el a redukciós darabot az asztalnyílásból, 14. ábra.
- Rögzítse az orsót az orsó alján lévő gombbal, 16. ábra.
- Oldja ki a szorítóhüvely biztonsági anyáját a mellékelt kulcs segítségével, 15. ábra.
- Helyezze be a szorítóhüvelyt az anyába, vagy vegye ki.
- Szorosan húzza meg az anyát a bilincsben, miközben az orsót rögzítve tartja. A gép minden használata előtt győződjön meg arról, hogy a vágószerszám szilárdan be van-e szorítva az orsó végébe.
- Állítsa vissza a nyílás redukciós darabját az eredeti helyzetébe.
- Állítsa be szükség szerint a kerítést az asztalon lévő skála segítségével.
- Csatlakoztassa a porelszívó egységet. Nagyon ajánlott egy porelszívó egység (vagy rendszer) csatlakoztatása a nyílás forgácsmentes tartása, a motor hűtése és a munkadarab adagolásának megkönnyítése érdekében.
- Csatlakoztassa újra a gépet a tápegységhez.

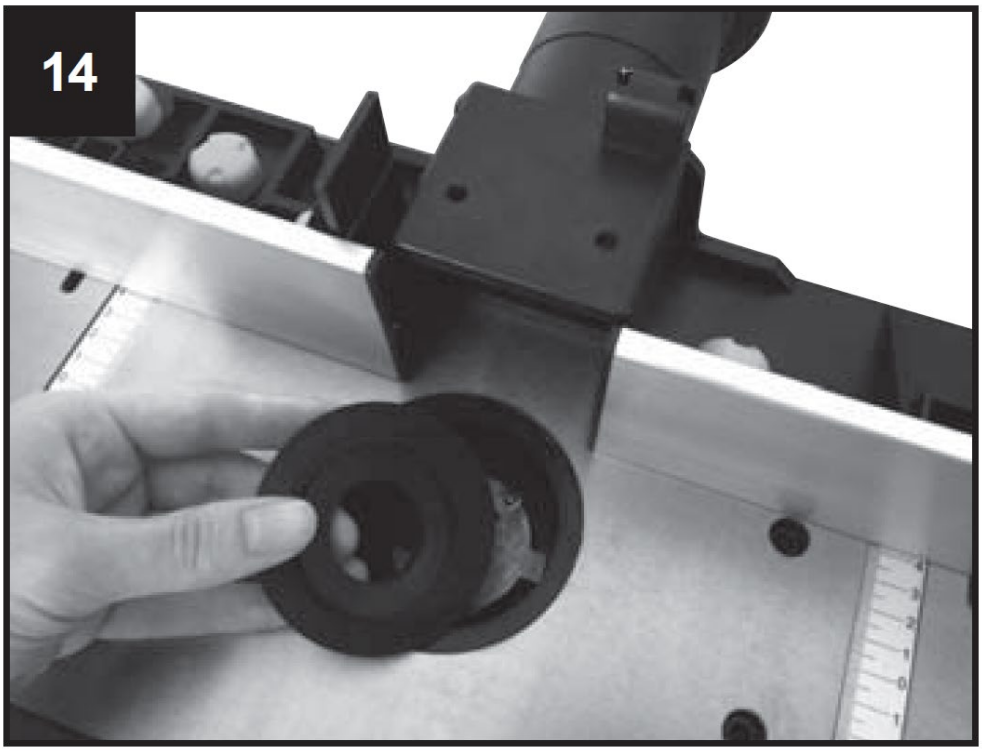

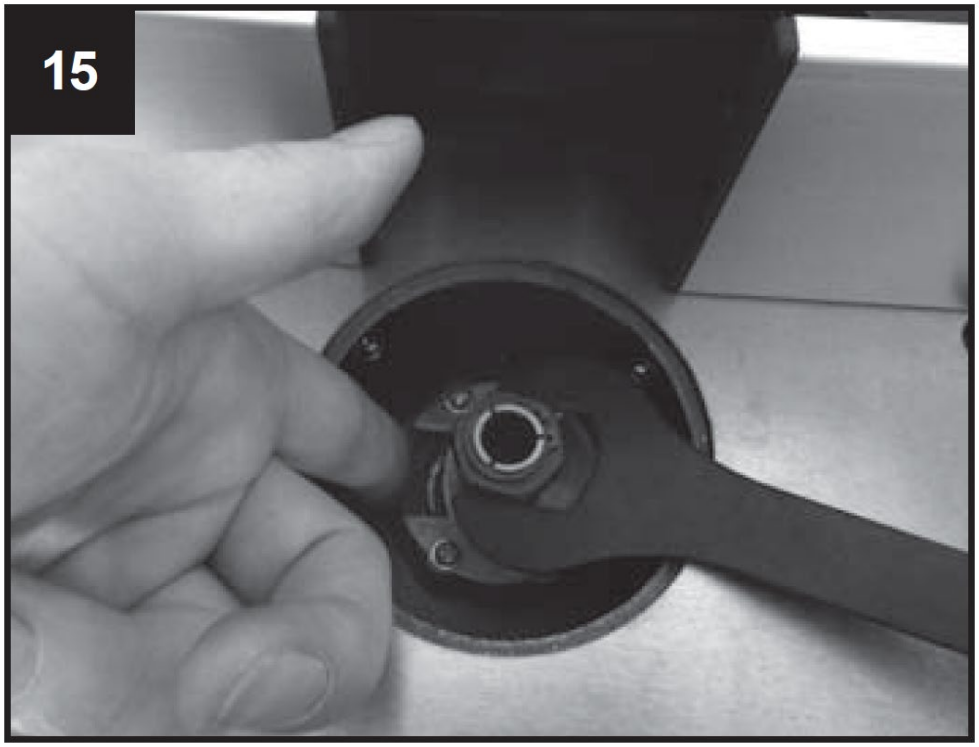

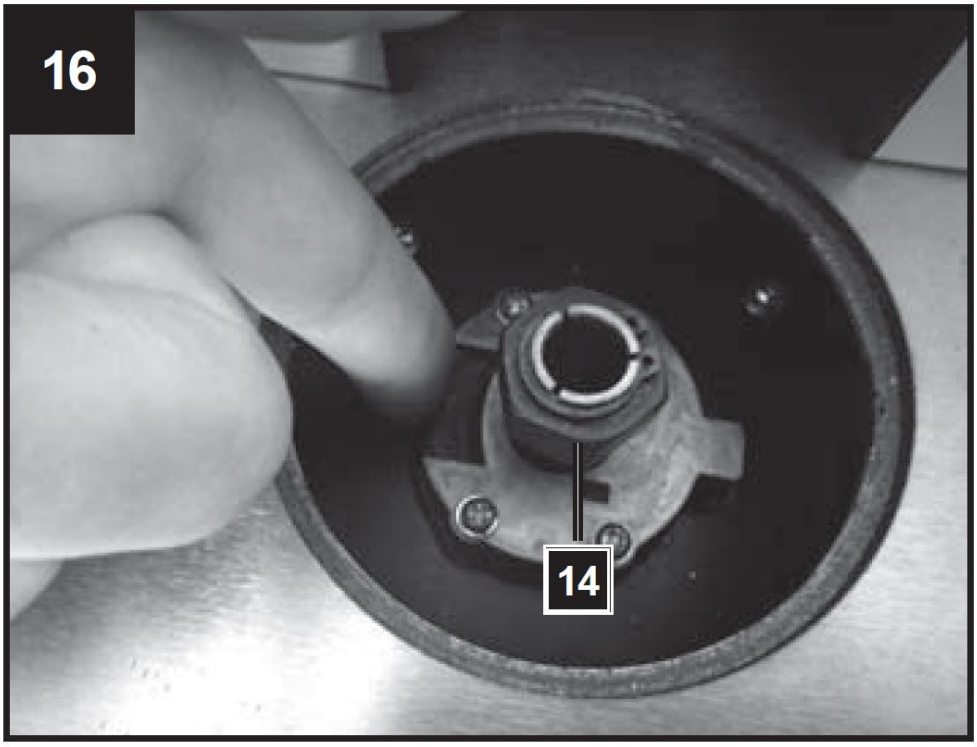

2. A formázó kerítés beállítása

A kerítés használata elengedhetetlen. Minden munkát külön-külön kell vizsgálni. Minden új használatnál meg kell győződnie arról, hogy a védőburkolatokat helyesen szerelték fel és állították be. Minden új használatnál a kerítés minden egyes nyomóelemét újra kell állítani.
Győződjön meg róla, hogy minden csavar szilárdan meg van húzva, mielőtt elkezdi a formázást.

3. Az asztali gyűrűk használata

Az asztali gyűrűket az asztal és az orsó közötti távolság minimálisra csökkentése érdekében kell használni. A gép bekapcsolása előtt szisztematikusan ellenőrizze a mellékelt asztali gyűrűk helyes ülését.

Ellenőrizze, hogy a megfelelő gyűrűt választotta-e ki a megfelelő vágószerszámhoz és annak beépítési magasságához, hogy csökkentse a munkadarab megdőlésének kockázatát a nyíláson való áthaladáskor. A redukciós darabnak (asztali gyűrű) a lehető legnagyobb mértékben körül kell vennie a vágófejet.

8. Beállítások

A fordulatszám beállítása 17. ábra, 20. ábra

A gép sebességbeállítása 6 fokozatú.

- Határozza meg az optimális fordulatszámot egy hulladékdarabból kivágott minta alapján.

Megjegyzés: A megfelelő fordulatszám használata növeli a fúrógép élettartamát. Ez a munkadarab megmunkált felületére is hatással van.

Állítsa be a szegélyt, 18. és 19. ábra.

- A szegélyt a munkadarab és a marószerszám méretéhez kell igazítani.
- Lazítsa meg a 2 műanyag csavart (b) a kerítés hátulján.

Állítsa be az ütközőket és a nyomószerkezeteket úgy, hogy azok biztosítsák a munkadarab biztonságos vezetését a gép bemeneti és kimeneti szakaszán.

- Nyomja a szegélyt a kívánt pozíciótól hátrafelé vagy előre. A távolság meghatározásához használja a táblázaton lévő c) skálát, és jegyezze fel a fúró középpontját.
- Húzza meg újra a hátul lévő 2 műanyag csavart (19. ábra, b), hogy a kerítés ebben a helyzetben maradjon.

Állítsa be a szegélyt a hiba miatt, 18., 19. ábra.

- A fából származó hiba a fúróból kilépő fából származó anyag, vékonyabban, mint az anyag, a jobb oldalon.
- A bal oldali kerítést a vékonyabb anyaghoz kell igazítani. Ez alátámasztja az anyagot és pontosabb vágást biztosít. Ehhez lazítsa meg a műanyag kupakcsavarokat, tolja a kerítést előre, és húzza meg.

17

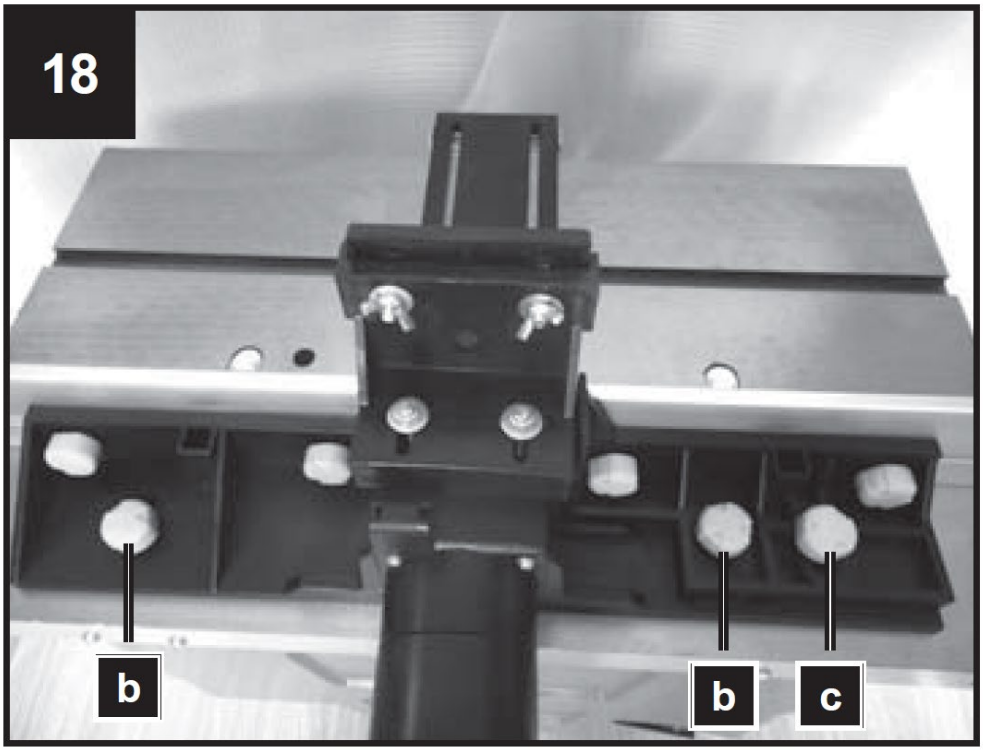
18
b
b
c

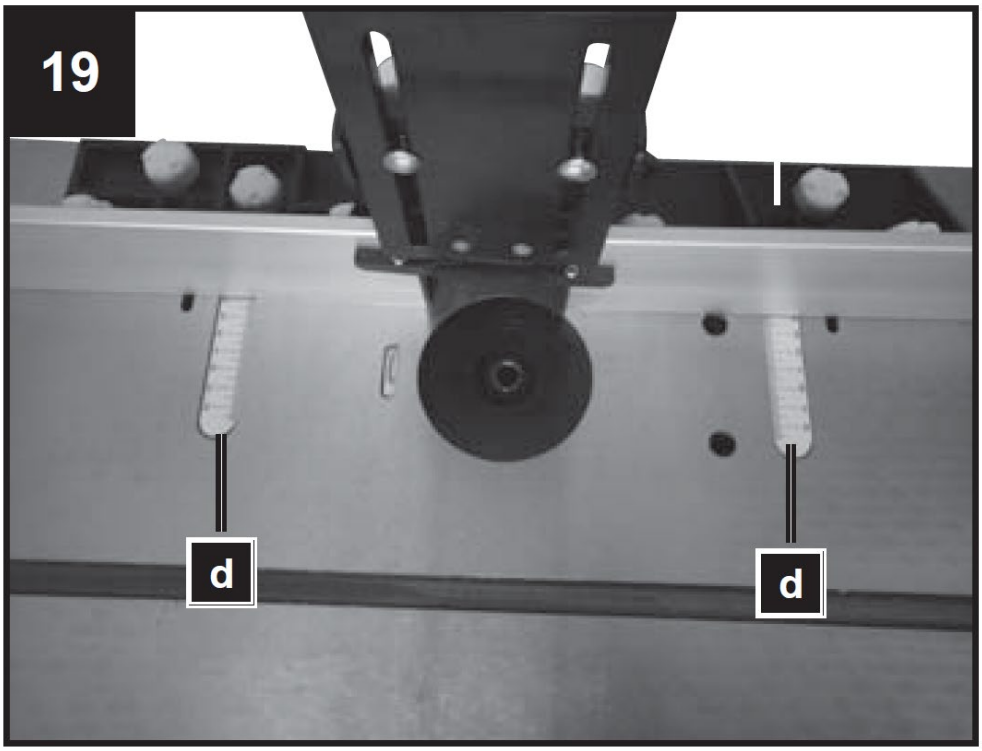

20

Ø [mm]						
≤ 40	8	19	29	35	38	39
≤ 60	15	26	36	40	49	59
≤ 80	21	32	42	50	60	69
[min^{-1}]	11500	13000	16000	18500	21000	24000

A nyomáshatárolók felszerelése és beállítása, 20. ábra
A nyomáshatárokat (5) úgy alakították ki, hogy a munkadarabot a helyszínen tartsák, és elkerüljék a visszaesést.
- Vezesse a marógépet a legalacsonyabb pozícióba
- Helyezze be a megmunkálandó munkadarabot, és enyhe nyomással nyomja rá a nyomórudat a munkadarabra.
- Távolítsa el a munkadarabot.
- Állítsa a marót a kívánt magasságra (lásd: Munkamélység beállítása).

Állítsa be a keresztvágó állványt, 21. ábra.
- A tisztítási hiba és a gérvágások elvégzéséhez csúsztassa vízszintesen az asztal mentén a keresztvágó szerkentyűt (8).
- Ahhoz, hogy a kívánt szögben megállítsa a vágóállványt, lazítsa meg a keresztvágó állítógombot, és fordítsa a kívánt szögbe.
Húzza meg ismét a rögzítőgombot (8).
- Mindig készítsen mintaszerű vágást egy darab hulladékanyagon, hogy garantálni tudja, hogy a beállítások megfelelőek.

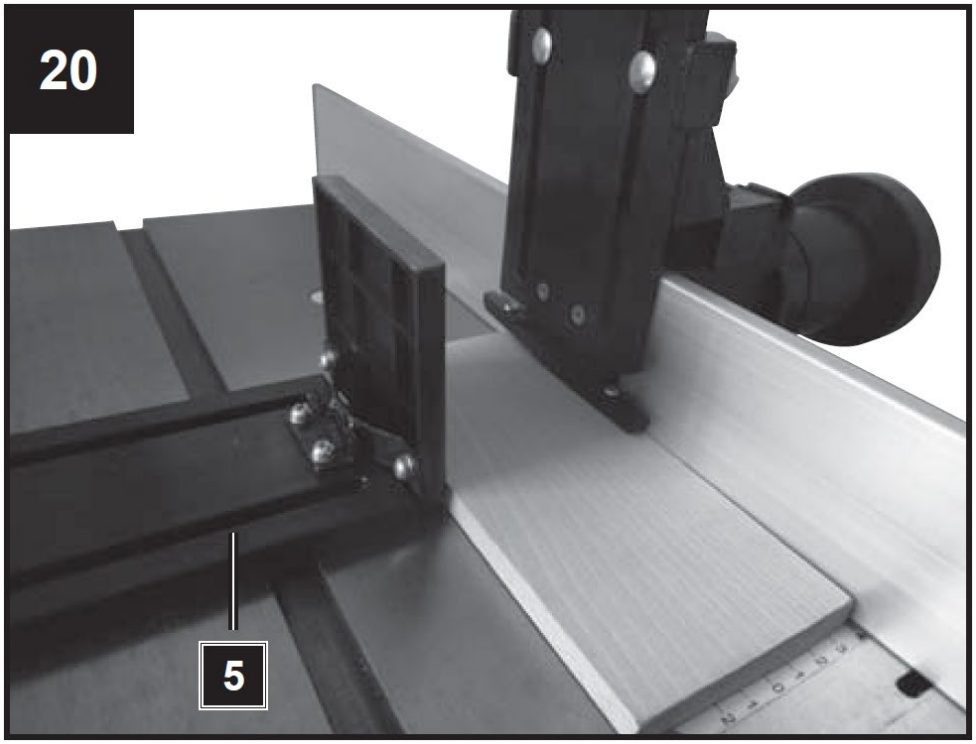
20
5

21
4
8
5

Be- és kikapcsolás
Győződjön meg arról, hogy minden kulcs és beállítási szerszám jó távol van a pótpultoktól, hogy az attitűdök teljes mértékben be vannak szerelve, és minden biztonsági fedelet megtartottak.
"O" - KI
"I" - ON

Ez a gép elektromágneses kapcsolót használ az optimális biztonság érdekében. Ha az áram megszakad, a gép azonnal leáll.
A gép újraindításához újra meg kell nyomni a zöld gombot.

9. A gép kihasználtsága

- Helyezzen be egy megfelelő marót a szerszámtartóba, és rögzítse azt a szerszámtartó anya meghúzásával (17. ábra, 14. pont).
- Szerelje fel és rögzítse a vágókéseket.
- Állítsa be a sebességet és a kimeneti kerítést úgy, hogy a vágott anyagot megtámassza, és az eltávolított anyag kompenzációja megvalósuljon.
- Kapcsolja be a gépet.
- Győződjön meg róla, hogy a munkadarab szilárdan a kerítéshez van nyomva.
- A munkadarabot lágyan tolja jobbról balra a szerszám forgásirányával szemben.
- Tartsa állandóan a továbbítási sebességet. Ne nyomja túl gyorsan - az túlságosan lelassítaná a motort.
- A munkadarab túl gyors adagolása rossz vágási minőséget eredményez. A vágókések vagy a motor sérülésének veszélye is fennáll.
- A munkadarab túl lassú adagolása égett foltokat eredményez a munkadarabon.
- Nagyon kemény fánál és fontos vágásoknál szükség lehet arra, hogy fokozatosan, több vágással dolgozzon, amíg el nem éri a kívánt mélységet.
- A megfelelő szívási sebesség a vágóeszköz méretétől, a munkadarab anyagtípusától és a vágási mélységtől függ. Ajánlatos először egy fadarabbal gyakorolni, hogy meghatározhassuk a megfelelő szívási sebességet és a méreteket.
- Kapcsolja ki a gépet a piros fedelet megnyomva.
- A gép túlterheléskapcsolóval (13) van felszerelve a motor védelme érdekében. Túlterhelés esetén a gép automatikusan kikapcsol. Rövid idő elteltével a túlterheléskapcsoló (13) újra visszaállítható.

10. Takarítás, karbantartás

Általános karbantartási intézkedések

- Időnként törölje le a gépről a forgácsokat és a port egy ronggyal. A szerszám élettartamának meghosszabbítása érdekében havonta egyszer olajozza meg a forgó alkatrészeket.
- Ne olajozza meg a motort.
- A műanyag tisztításakor ne használjon maró hatású termékeket.

⚠	VIGYÁZAT: Tisztítás, beállítás, karbantartás vagy javítási munkák előtt húzza ki a tápkábelt a fő tápegységből!

Tisztítás

- Tartsa az összes biztonsági berendezést, a szellőzőnyílásokat és a motorházat lehetőség szerint szennyeződés- és pormentesen. Törölje át a berendezést tiszta ruhával, vagy fújja ki sűrített levegővel, alacsony nyomáson.
- Javasoljuk, hogy a készüléket minden használat befejezése után azonnal tisztítsa meg.
- Rendszeresen tisztítsa meg a berendezést nedves ruhával és némi lágy szappannal. Ne használjon tisztítószereket vagy oldószereket; ezek megtámadhatják a berendezés műanyag részeit. Győződjön

meg róla, hogy a készülékbe nem tud víz beszivárogni. A víz bejutása egy elektromos szerszámba növeli az áramütés kockázatát.
- A fűrészpor-kidobót és/vagy a porelszívót rendszeres időközönként meg kell tisztítani.
- Soha ne fújjon vizet a gépre!

Vágószerszám
A gyantát rendszeres időközönként le kell tisztítani a késről (21), a reteszről (22) és a késblokkról (23). Tisztítsa meg ezeket az alkatrészeket megfelelő gyantaeltávolítóval.

Szolgáltatási információk
Felhívjuk figyelmét, hogy a termék alábbi alkatrészei normál vagy természetes kopásnak vannak kitéve, ezért a következő alkatrészekre is szükség van a fogyóeszközként való használathoz.
Kopó alkatrészek:* szénkefék, gyalupengék
* Nem feltétlenül tartozik a szállítási terjedelemhez!

11. Tárolás

A készüléket és tartozékait gyermekek elől elzárva, sötét és száraz helyen, fagypont feletti hőmérsékleten tárolja. Az ideális tárolási hőmérséklet 5 és 30 °C között van.
- Az elektromos szerszámot az eredeti csomagolásban tárolja.
- Fedje le az elektromos szerszámot, hogy megvédje a portól és a nedvességtől.
- Tárolja a kezelési útmutatót az elektromos szerszámmal együtt.

12. Elektromos csatlakozás

⚠	VIGYÁZAT: Elektromos áramütés! Elektromos áramütés okozta sérülés veszélye áll fenn!

A hibás kábel vagy dugó áramütést okozhat. Kerülje a test érintkezését a földelt részekkel, hogy megvédje magát az áramütéstől.

⚠ A működtetés csak kóboráram elleni biztonsági kapcsolóval engedélyezett (RCD max. 30mA kóboráram).
Helyezze az elektromos kábel dugóját az aktuális előírásoknak megfelelő alakú, feszültségű és frekvenciájú aljzatba.
Ne húzza a szervizkábelt, hogy kihúzza a dugót a csatlakozóaljzatból.

Az elektromos motor üzemkész állapotban van csatlakoztatva. A csatlakozás megfelel a vonatkozó VDE és DIN előírásoknak.
Az ügyfél munkahelyén a hálózati csatlakozásnak és a használt hosszabbító kábelnek meg kell felelnie ezeknek az előírásoknak.

Fontos információk
Túlterhelés esetén a motor kikapcsolja magát. Egy lehűlési idő után (az idő változó) a motor újra bekapcsolható.

Hibás elektromos csatlakozóvezetékek
A szigeteléskárosodás gyakran az elektromos csatlakozóvezetékeknél fordul elő.
Az okok közé tartoznak:

- Nyomásnyomok, amelyeket az ablakokon vagy ajtóréseken keresztül vezetett csatlakozóvezetékek okoznak.
- A csatlakozó vezetékek nem megfelelő rögzítése által okozott hajtások.
- Az összekötő vezeték keresztezéséből eredő vágások.
- A csatlakozó vezetéknek a fali aljzatból való kitépése által okozott szigetelési sérülések.
- A szigetelés öregedése miatti repedések.

Az ilyen hibás elektromos csatlakozóvezetékek nem használhatók, és a szigetelés sérülése miatt rendkívül veszélyesek.
Rendszeresen ellenőrizze az elektromos csatlakozóvezetékek sérülését. Ellenőrzés közben ügyeljen arra, hogy a csatlakozóvezeték ne legyen csatlakoztatva a hálózathoz. Az elektromos csatlakozóvezetékeknek meg kell felelniük a vonatkozó VDE és DIN előírásoknak. Csak a H05VV-F kóddal ellátott csatlakozóvezetékeket használja.
A típuskijelölést előírás szerint a csatlakozó vezetékre kell nyomtatni.

AC motor
- A tápfeszültségnek 230 volt ~ / 50 Hz-nek kell lennie.
- A legfeljebb 25 m hosszúságú hosszabbítóvezetékeknek 1,5 mm² keresztmetszetűnek kell lenniük, > 25 m hossz / 2,5 mm². Az elektromos berendezések csatlakoztatását és javítását csak szakképzett villanyszerelő végezheti.

Kérdései esetén kérjük, adja meg a következő információkat:
- Az áram fajtája
- Gép típuscímke adatai
- Adatok a főcímkén

13. Hibaelhárítás

Ezen zavarok okainak meghatározása és megszüntetése mindig fokozott figyelmet és óvatosságot igényel. Húzza ki a hálózati dugót!

Az alábbiakban néhány a leggyakoribb zavarok és azok okai szerepelnek. Ha nem tudja kijavítani a gép hibáit és hibáit, forduljon a kereskedőhöz.

Zavarás	Valószínűsíthető ok	Segítség
A gép nem kapcsolható be	Nincs hálózati feszültség. A szénkefék vezetői elhasználódtak.	Vezérlés Feszültségellátás Hozza be a gépet a szervizközpontba
A gép önállóan kikapcsol a terheletlen üzemmódban	Áramkimaradás	Vezérlés Háló oldalsó előbiztosítás A gép nem indul újra automatikusan a beépített alulfeszültség-védelemmel, és a feszültség visszaállítása után újra be kell kapcsolni.
A gép állásban marad a munkavégzés során	A túlterhelés elleni védelem reakciója a tompa mérőeszközök vagy a túl nagy előtolási mozgás és/vagy a forgács vastagsága miatt.	A munka folytatása előtt cserélje ki a mérőket és/vagy várja meg a motor lehűlését.
A fordulatszám csökken a kezelés során	Túl nagy szilánk elfogadása Túl nagy adagolási mozgás Marómaró tompa	Csökkentse a Splinter elfogadását Csökkentse az adagolási

		sebességet Marógép cseréje
Gondatlan marási kép	Marómaró tompa Egyenetlen adagolási mozgás	Marógép cseréje Állandó nyomással és csökkentett adagolási mozgással dolgozzon
Szálkakidobó eltömődések (kipufogógáz nélkül)	Túl nagy szilánk elfogadása Marómaró tompa Túl nedves fa	Csökkentse a Splinter elfogadását Cserélhető marógép

Bemærk at denne brugervejledning er maskinoversat. Skønt der er blevet gjort en stor arbejdsindsats for at få oversættelserne så præcise som muligt, er ingen maskineoversættelser perfekte, og er heller ikke ment som erstatning for en menneskelig oversættelse. Den officielle brugervejledning er den engelske version. Vi hæfter ikke juridisk for misforståelser som følge af maskinelle fejloversættelser Såfremt der opstår tvivl om meningen, henviser vi til den engelske brugsanvisning da dette er den officielle version.

Tekniske data

Parameterbeskrivelse	Parameterværdi
Produktnavn	Bordfræsemaskine
Model	MSW-WOBD-1500Y
Nominel spænding [V~] / frekvens [Hz]	230 / 50
Nominel effekt[W]	1500
Nominel hastighed [rpm]	11500-24000
Spindel [mm]	0-40
Bordets dimensioner [mm]	610 x 360
Mål [Bredde x Dybde x Højde; mm]	1030 x 360 x 310
Vægt [kg]	20,6

1. Generel beskrivelse

Brugervejledningen er designet til at hjælpe med sikker og problemfri brug af enheden. Produktet er designet og fremstillet i overensstemmelse med strenge tekniske retningslinjer ved hjælp af de mest avancerede teknologier og komponenter. Derudover er det produceret i overensstemmelse med de strengeste kvalitetsstandarder.

BRUG IKKE ENHEDEN, MEDMINDRE DU HAR LÆST OG FORSTÅET DENNE BRUGERVEJLEDNING GRUNDIGT.

For at øge enhedens levetid og sikre problemfri drift skal du bruge den i overensstemmelse med denne brugervejledning og regelmæssigt udføre vedligeholdelsesopgaver. De tekniske data og specifikationer i denne brugervejledning er opdaterede. Producenten forbeholder sig ret til at foretage ændringer i forbindelse med kvalitetsforbedringer. Enheden er designet til at reducere risikoen for støjemission til et minimum under hensyntagen til teknologiske fremskridt og muligheder for støjreduktion.

Legende

Produktet opfylder de relevante sikkerhedsstandarder.

Læs instruktionerne før brug.

Produktet skal genanvendes.

ADVARSEL! eller **FORSIGTIG!** eller **HUSK!** Gælder for den givne situation. (generelt advarselsskilt)

Brug høreværn. Udsættelse for høj støj kan resultere i høretab.

Brug sikkerhedsbriller.

Bær støvmaske (beskyttelse af luftvejene).

Brug beskyttelseshandsker.

OBS! Advarsel om elektrisk stød!

OBS! Advarsel om høj støj!

OBS! Roterende dele, fare for at blive viklet ind!

Må kun bruges indendørs.

OBS! Skarpe, bevægelige maskindele! Fare for at skære eller amputere fingre/lemmer.

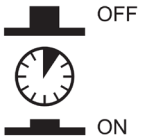

Overbelastningsafbryder

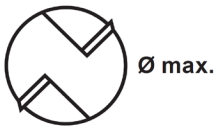

Maks. diameter på skæreblokken

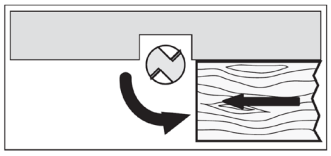

Vær opmærksom på indføringsretningen!

OBS! Tegningerne i denne manual er kun til illustration, og nogle detaljer kan afvige fra det faktiske produkt.

2. Sikkerhed ved brug

OBS! Læs alle sikkerhedsadvarsler og alle instruktioner. Hvis advarslerne og instruktionerne ikke følges, kan det resultere i elektrisk stød, brand og/eller alvorlig personskade eller endda død.

Udtrykkene "enhed" eller "produkt" bruges i advarslerne og instruktionerne til at henvise til:
Bordfræsemaskine

2.1. Elektrisk sikkerhed

a) Stikket skal passe til stikkontakten. Du må ikke ændre stikket på nogen måde. Brug af originale stik og matchende stikkontakter reducerer risikoen for elektrisk stød.
b) Undgå at røre ved jordforbundne elementer som rør, varmeapparater, kedler og køleskabe. Der er en øget risiko for elektrisk stød, hvis den jordede enhed udsættes for regn, kommer i direkte kontakt med en våd overflade eller fungerer i et fugtigt miljø. Hvis der kommer vand ind i apparatet, øges risikoen for skader på apparatet og for elektrisk stød.
c) Rør ikke ved apparatet med våde eller fugtige hænder.
d) Brug kun kablet til det formål, det er beregnet til. Brug den aldrig til at bære apparatet eller til at trække stikket ud af en stikkontakt. Hold kablet væk fra varmekilder, olie, skarpe kanter eller bevægelige dele. Beskadigede eller sammenfiltrede kabler øger risikoen for elektrisk stød.
e) Brug ikke apparatet, hvis netledningen er beskadiget eller viser tydelige tegn på slitage. En beskadiget netledning skal udskiftes af en kvalificeret elektriker eller producentens servicecenter.
f) For at undgå elektrisk stød må ledningen, stikket eller apparatet ikke nedsænkes i vand eller andre væsker. Brug ikke apparatet på våde overflader.
g) Må ikke bruges i meget fugtige omgivelser eller i umiddelbar nærhed af vandtanke.
h) Undgå, at enheden bliver våd. Advarsel mod elektrisk stød!
i) Før første brug skal du kontrollere, om hovedspændingstypen og strømmen er i overensstemmelse med de angivne data på typeskiltet.

2.2. Sikkerhed på arbejdspladsen

a) Sørg for, at arbejdspladsen er ren og godt oplyst. En rodet eller dårligt oplyst arbejdsplads kan føre til ulykker. Prøv at tænke fremad, hold øje med, hvad der sker, og brug din sunde fornuft, når du arbejder med enheden.
b) Brug ikke enheden i et potentielt eksplosivt miljø, f.eks. i nærheden af brændbare væsker, gasser eller støv. Apparatet frembringer gnister, som kan antænde støv eller dampe.
c) Hvis du opdager skader eller uregelmæssig drift, skal du straks slukke for apparatet og rapportere det til en tilsynsførende.
d) Hvis du er i tvivl om, hvordan apparatet fungerer korrekt, skal du kontakte producentens kundeservice.
e) Det er kun producentens serviceværksted, der må reparere apparatet. Forsøg ikke at reparere på egen hånd!
f) I tilfælde af brand skal du bruge en pulverslukker eller en ildslukker med kuldioxid (CO_2) (beregnet til brug på strømførende elektriske apparater) til at slukke ilden.
g) Børn eller uautoriserede personer har ikke adgang til arbejdspladsen. En distraktion kan resultere i tab af kontrol over enheden.
h) Brug apparatet i et godt ventileret rum.
i) Apparatet producerer støv og snavs under drift. Det er vigtigt at beskytte tilskuere mod deres skadelige virkninger.
j) Kontrollér regelmæssigt sikkerhedsmærkaternes tilstand. Hvis etiketterne er ulæselige, skal de udskiftes.
k) Opbevar venligst denne manual til fremtidig brug. Hvis denne enhed overdrages til en tredjepart, skal manualen overdrages sammen med den.
l) Opbevar emballageelementer og små monteringsdele på et sted, hvor børn ikke har adgang.
m) Hold apparatet væk fra børn og kæledyr.
n) Hvis denne enhed bruges sammen med andet udstyr, skal de øvrige brugsanvisninger også følges.

OBS! Beskyt børn og andre omkringstående, når du bruger apparatet.

2.3. Personlig sikkerhed

a) Brug ikke apparatet, hvis du er træt, syg eller under indflydelse af alkohol, narkotika eller medicin, som kan forringe evnen til at betjene apparatet betydeligt.
b) Maskinen må kun betjenes af fysisk egnede personer, der er i stand til at håndtere maskinen, er korrekt uddannet, har læst denne betjeningsvejledning og har modtaget undervisning i arbejdsmiljø og sikkerhed.
c) Maskinen er ikke designet til at blive håndteret af personer (herunder børn) med begrænsede mentale og sensoriske funktioner eller personer, der mangler relevant erfaring og/eller viden, medmindre de er under opsyn af en person, der er ansvarlig for deres sikkerhed, eller de har modtaget instruktion i, hvordan maskinen skal betjenes.
d) Når du arbejder med enheden, skal du bruge din sunde fornuft og være opmærksom. Midlertidigt tab af koncentration under brug af apparatet kan føre til alvorlige skader.
e) Brug de personlige værnemidler, der kræves for at arbejde med enheden, som angivet i afsnit 1 "Forklaring". Brug af korrekte og godkendte personlige værnemidler reducerer risikoen for skader.
f) For at forhindre, at enheden tændes ved et uheld, skal du sørge for, at kontakten er i OFF-position, før du tilslutter den til en strømkilde.
g) Lad være med at overvurdere dine evner. Når du bruger enheden, skal du holde balancen og være stabil hele tiden. Det sikrer bedre kontrol over enheden i uventede situationer.
h) Bær ikke løstsiddende tøj eller smykker. Hold hår, tøj og handsker væk fra bevægelige dele. Løstsiddende tøj, smykker eller langt hår kan komme i klemme i bevægelige dele.
i) Hvis der skal tilsluttes sug til enheden, skal du kontrollere alle tilslutninger og sørge for, at de er tætte. Brug af et afstøvningssystem kan reducere de risici, der er forbundet med støv.
j) Fjern alt justeringsværktøj og alle skruenøgler, før du tænder for apparatet. Værktøj eller nøgler, der efterlades i den roterende del af apparatet, kan forårsage personskade.
k) Brug øjen-, øre- og åndedrætsværn.
l) Enheden er ikke et stykke legetøj. Børn skal være under opsyn for at sikre, at de ikke leger med enheden.
m) Stik ikke hænderne eller andre genstande ind i apparatet, mens det er i brug!

2.4. Sikker brug af udstyr

a) Maskinen skal være placeret på et stabilt underlag. Brug de rigtige værktøjer til den givne opgave. En korrekt valgt enhed vil udføre den opgave, den er designet til, bedre og på en mere sikker måde.
b) Brug ikke apparatet, hvis "ON/OFF"-kontakten ikke fungerer korrekt (tænder og slukker ikke for apparatet). Enheder, der ikke kan tændes og slukkes med ON/OFF-knappen, er farlige, bør ikke betjenes og skal repareres.
c) Afbryd enheden fra strømforsyningen, før justering, rengøring og vedligeholdelse påbegyndes. En sådan forebyggende foranstaltning reducerer risikoen for utilsigtet aktivering.
d) Når apparatet ikke er i brug, skal det opbevares på et sikkert sted, væk fra børn og personer, der ikke er fortrolige med apparatet, og som ikke har læst brugervejledningen. Enheden kan udgøre en fare i hænderne på uerfarne brugere.
e) Hold enheden i perfekt teknisk stand. Før hver brug skal du kontrollere for generelle skader, især kontrollere bevægelige komponenter for revnede dele eller elementer og for andre forhold, der kan påvirke den sikre drift af enheden. Hvis du opdager skader, skal du aflevere enheden til reparation før brug.
f) Opbevar enheden utilgængeligt for børn.
g) Reparation eller vedligeholdelse af enheden skal udføres af kvalificerede personer, og der må kun bruges originale reservedele. Dette vil sikre sikker brug.
h) For at sikre enhedens driftsmæssige integritet må de fabriksmonterede afskærmninger ikke fjernes, og skruerne må ikke løsnes.
i) Ved transport og håndtering af enheden mellem lageret og destinationen skal du overholde de arbejdsmiljøprincipper for manuelle transportoperationer, der gælder i det land, hvor enheden skal bruges.
j) Undgå situationer, hvor enheden holder op med at fungere under brug på grund af for stor belastning. Dette kan resultere i overophedning af drevelementerne og beskadigelse af enheden.

k) Rør ikke ved leddelte dele eller tilbehør, medmindre enheden er blevet afbrudt fra strømkilden.
l) Apparatet må ikke flyttes, justeres eller drejes under arbejdet.
m) Efterlad ikke dette apparat uden opsyn, mens det er i brug.
n) Rengør enheden regelmæssigt for at forhindre, at der samler sig fastgroet snavs.
o) Arbejd ikke på to arbejdsemner på samme tid.
p) Rør ikke ved bevægelige dele eller tilbehør, medmindre enheden er blevet afbrudt fra trykluftforsyningen.
q) Luftindtag og -udtag må ikke tildækkes.
r) Enheden er ikke et stykke legetøj. Rengøring og vedligeholdelse må ikke udføres af børn uden opsyn af en voksen person.
s) Det er forbudt at gribe ind i enhedens struktur for at ændre dens parametre eller konstruktion.
t) Hold enheden væk fra ild- og varmekilder.
u) Ventilationsåbningerne må ikke tildækkes!
v) BEMÆRK: Under drift bliver nogle af apparatets elementer meget varme - fare for skoldning!
w) Rør ikke ved de bevægelige skæreelementer. Fare for at skære eller amputere fingre/lemmer

OBS! På trods af enhedens sikre design og dens beskyttelsesfunktioner, og på trods af brugen af ekstra elementer, der beskytter operatøren, er der stadig en lille risiko for ulykke eller skade, når enheden bruges. Vær opmærksom og brug din sunde fornuft, når du bruger enheden.

3. Brug retningslinjernes

Overfræseren er ideel til bearbejdning af træ og plast og også til at skære knaster ud, skære riller, fjerne udsparinger, kopiere kurver og logoer osv. Overfræseren må ikke bruges til bearbejdning af metal, sten osv.

Udstyret må kun bruges til det foreskrevne formål. Enhver anden brug anses for at være et tilfælde af misbrug. Brugeren/operatøren og ikke producenten er ansvarlig for eventuelle skader eller kvæstelser af enhver art, der er forårsaget som følge af dette.

Bemærk venligst, at vores udstyr ikke er designet til brug i kommercielle, handelsmæssige eller industrielle sammenhænge. Vores garanti bortfalder, hvis maskinen bruges i kommercielle, handelsmæssige eller industrielle virksomheder eller til tilsvarende formål.

Vær **opmærksom** på dette: Brug af tilbehør eller redskaber, der ikke anbefales i denne betjeningsvejledning, kan føre til personskader.

Dette produkt må kun bruges til det tilsigtede formål. Enhver anvendelse, der ikke er beskrevet i denne betjeningsvejledning, betragtes som uhensigtsmæssig brug. Operatøren, og ikke producenten, er ansvarlig for alle skader eller kvæstelser som følge af uhensigtsmæssig anvendelse.

- Støt lange arbejdsemner korrekt.

- Hold bordåbningerne så små som muligt i forhold til skæreværktøjets størrelse ved at bruge de rigtige bordringe.

- Yderligere hjælpemidler, som horisontale trykmidler, skal bruges til at arbejde på smalle emner.

- Maskinen må ikke stå i regnvejr.

4. Indhold i pakken

- Åbn emballagen, og tag forsigtigt enheden ud.
- Fjern emballagematerialet samt emballage- og transportafstivningen (hvis tilgængelig).
- Kontroller, at leveringen er komplet.

- Kontrollér apparatet og tilbehørsdelene for transportskader.
- Hvis det er muligt, skal emballagen opbevares, indtil garantiperioden er udløbet.

OBS!
Apparatet og emballagematerialet er ikke legetøj! Børn må ikke lege med plastikposer, film og smådele! Der er risiko for indtagelse og kvælning!

- Beskyttelsescover af plast (1x)
- lige stift (1x)
- låseblok (2x)
- bolt M6x35 (6x)
- låseknap, lille (4x)
- stor flad skive D6 (8x)
- T-type støtteenhed (2x)
- Låseknap, stor (2x)
- U-type fastgørelsesenhed (2x)
- Samling til lang plade (1x)
- Lille pladesamling (1x)
- Støttepiedestal til lang plade (1x)
- sekskantbolt M6x45 (2x)
- stor flad skive (4x)
- Møtrik M6 (2x)
- vingemøtrik M6 (2x)
- bolt M6x35 (2x)
- støvport (1x)
- geringsmåler assy (1x)
- Betræk til arbejdsbord (1x)
- Forlængerbord Ⅰ (1x)
- Forlængerbord Ⅱ (1x)
- bolt M5x12 (6x)
- bolt M5X15 (8x)
- flad skive (14x)
- Glideblok (2x)
- Slagplade (2x)
- Stor skruenøgle (1x)
- Lille skruenøgle (1x)
- Sekskantnøgle S=5 (1x)
- Sekskantnøgle S=4 (1x)
- Håndhjul (1x)
- Hættemøtrik M8 (1x)
- Borepatron 1/2" (1x)
- Borepatron 1/4" (1x)
- Støttepiedestal til lang plade (1x)
- Philips-skrue+flad skive+fjederskive M5x12 (2x)

5. Beskrivelse af enheden

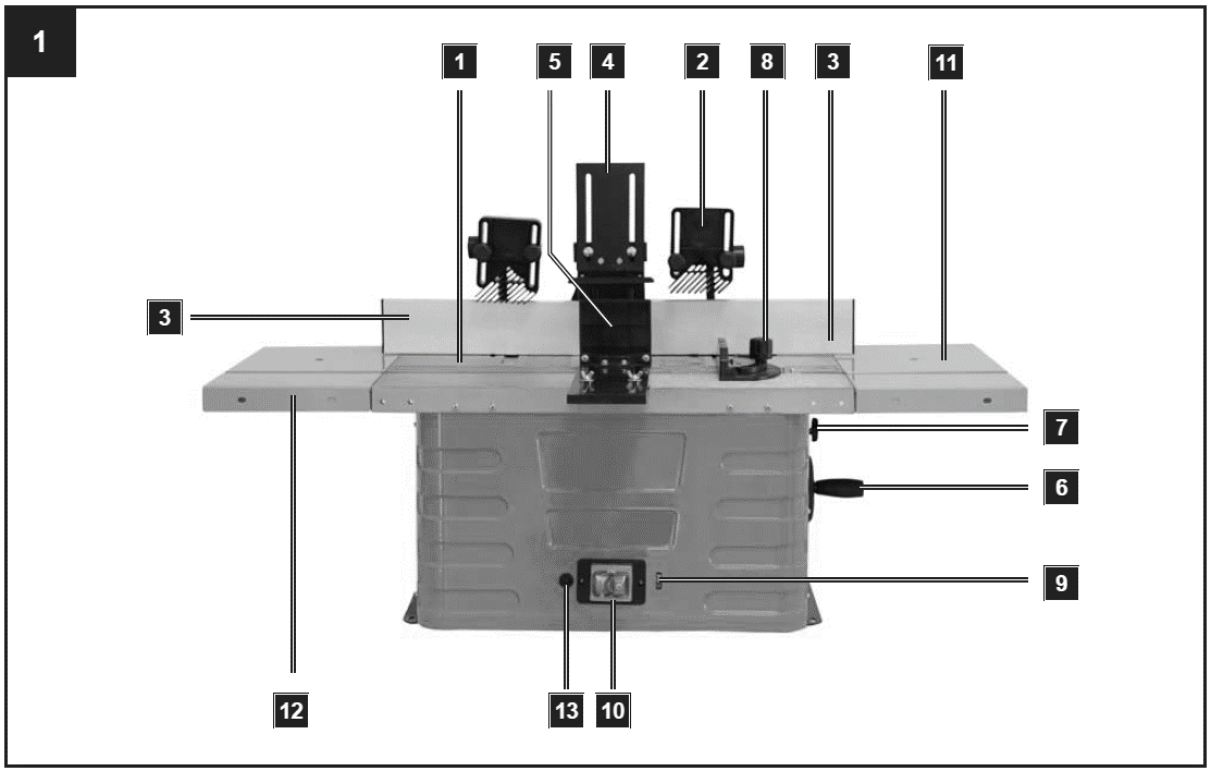

1 - Arbejdsbord
2 - Meddelelse om fræsning
3 - Stopstang
4 - Øvre tryk bar
5 - Lateral tryk bar
6 - Højdejustering
7 - Klemmeskrue
8 - Tværskæringsjig
9 - Justering af hastighed
10 - Afbryder
11 - Bordforlængelse i højre side
12 - Forlængelse af venstre sidebord
13 - Overbelastningsafbryder

6. Montering

Vær **opmærksom på** dette: Træk stikket ud af stikkontakten, før du udfører indstillings- eller vedligeholdelsesarbejde.

Fastgørelse af maskinen

Når du bruger maskinen, anbefales det at fastgøre den til en arbejdsbænk ved hjælp af de fire huller.

1) Der skal bores huller i monteringsfladen under hensyntagen til afstanden mellem de to fastgørelseshuller i basen.
2) Hvert ben skal spændes fast med bolte (medfølger ikke).
3) Boltene skal være tilstrækkeligt lange: Tag højde for tykkelsen på den arbejdsflade, som maskinen skal fastgøres til.
4) Brug skiverne, og skru arbejdsfladen fast med møtrikkerne.
5) Arbejdsfladen skal være tilstrækkelig stor til at forhindre, at enheden vipper under arbejdet.

Vær **opmærksom på** dette: Før arbejdet påbegyndes, skal arbejdsfladens soliditet kontrolleres.

Støbning af hegnskomponenter:

A.1 - Baseholder
A.2 - Beslag
B - Monteringsbeslag
C - Hegn 2x
D - Tryk bar
E - Tilslutningsstykke til udsugning

Fastgørelsesdele til støbehegn

5 Hættemøtrikker af plast M6
5 Skiver 6 mm
5 Bærebolte M6 x 25

Vedhæftning til tabel

1 Vognbolt M6 x 20

1 Vognbolt M6 x 40
2 Hættemøtrikker af plast M6
2 spændeskiver 6 mm

Montering af fræseanslaget, fig. 2-5
Listerne er blevet leveret adskilt i papkassen. Før arbejdet påbegyndes, skal det samles og monteres på arbejdsbordet.

Trin 1: Samling af del A og B
Skub monteringen (B) på baseholderen (A. 1) i den dertil beregnede rille (se fig. 4). Indsæt nu en vognbolt M6 x 25 i hullet, og skru en plastmøtrik med en skive på.

Trin 2: Tilpasning af stopstængerne C
Indsæt to vognbolte i fastgørelseshullerne, og skru dem fast med en skive og en plastmøtrik. Skub derefter hegnet på bolthætterne med rillen. Spænd nu begge plastmøtrikker. Gennemfør den samme proces på den anden side af hegnet. Sørg for at fastgøre hegnene (C) i den rigtige retning. Kontrollér, at hegnene (C) og baseholderen og beslaget (A. 1 + A. 2) er i samme højde.

Trin 3: Montering af trykdel D
Fastgør trykstangen (D) til hegnet med 2 vognbolte, 2 spændeskiver og 2 plastmøtrikker.

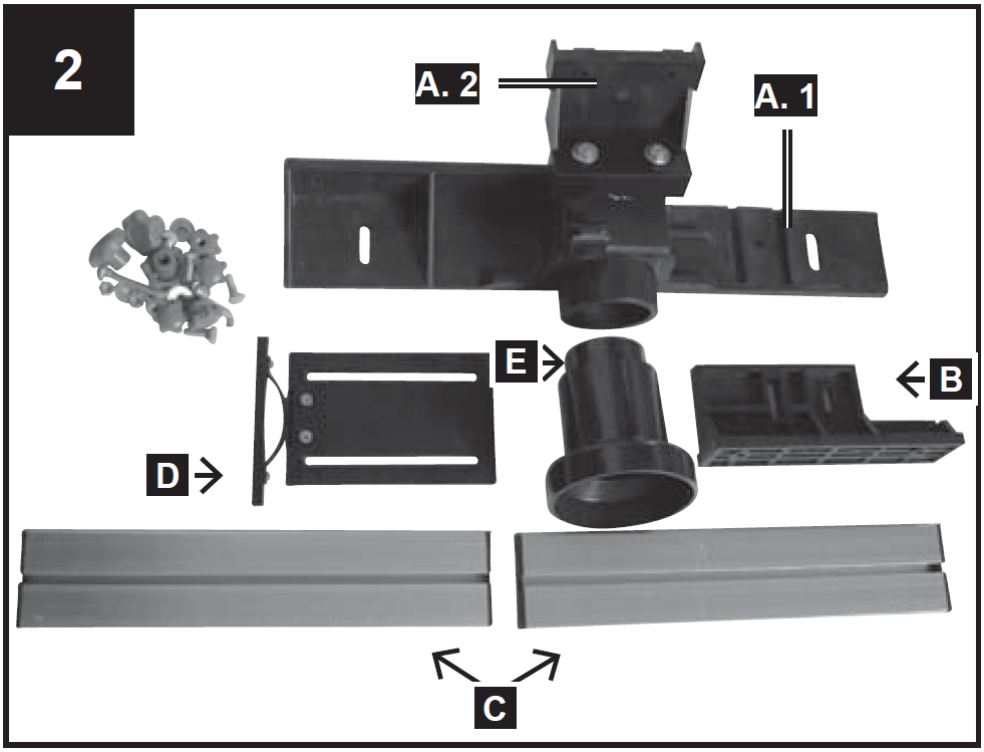

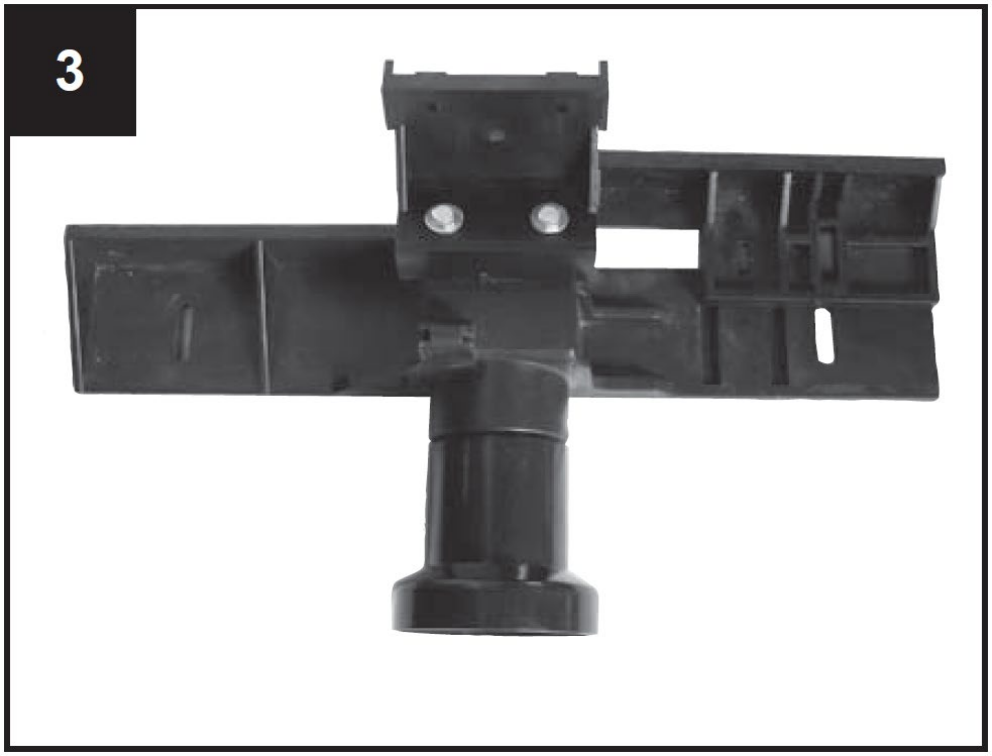
3

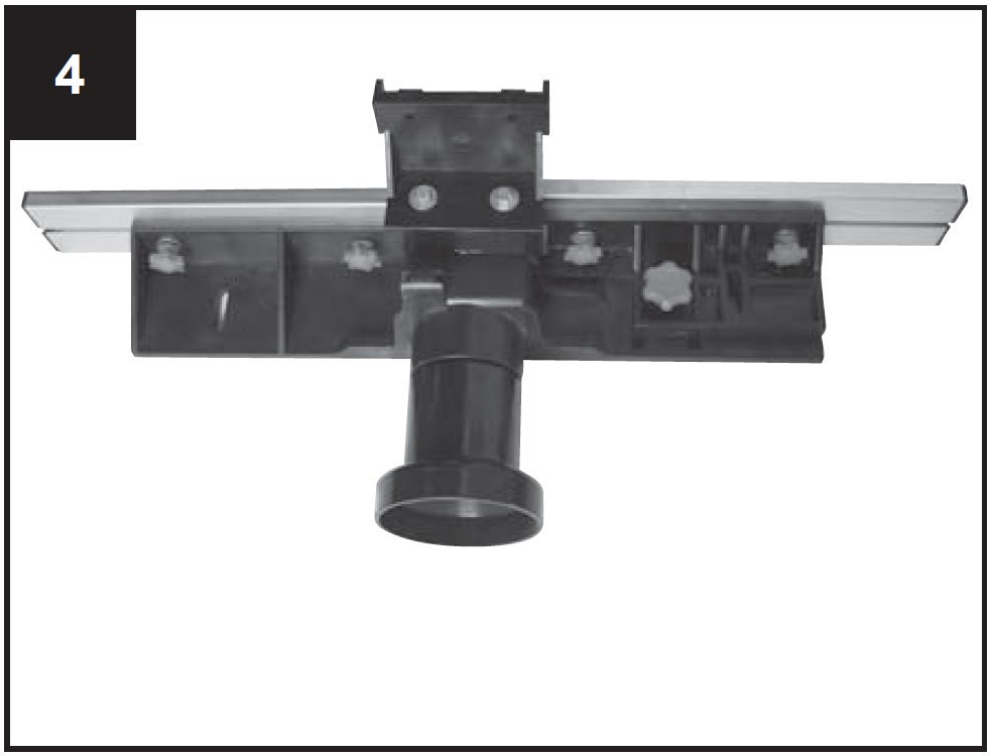
4

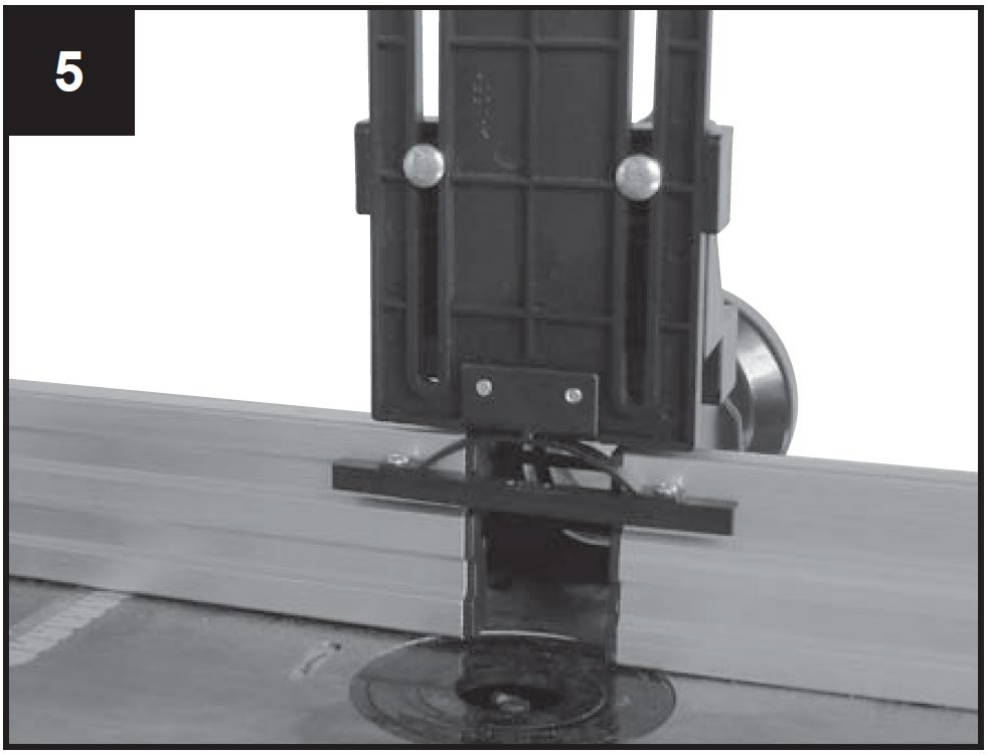

Fastgørelser til trykanordning, fig. 6.1 + 6.2
F - Trykramme 2x
G - Firkantet monteringsplade 2x
H - Firkantet bolt 2x
I - Klemme til firkantbolt 2x

Samling af trykapparatet:
Indsæt de 2 firkantbolte (H) i de 2 medfølgende firkantrør, og fastgør dem med de 2 unbrakoskruer. Fastgør de 2 klemmer (I) på de 2 firkantede bolte (H) ved hjælp af de 2 plastskruer. Skub derefter de 2 firkantede monteringsplader (G) gennem de 2 åbninger i de 2 klemmer (I). Til sidst fastgøres trykrammerne (F) til de firkantede monteringsplader med de 4 vognbolte, de 4 spændeskiver og de 4 plastmøtrikker.

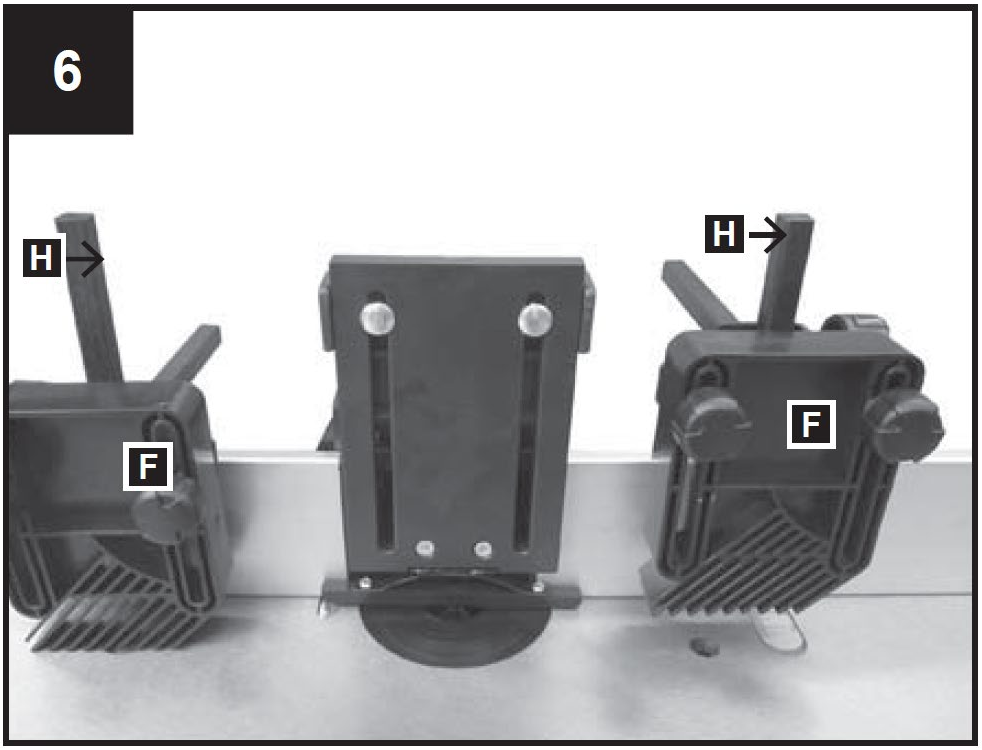

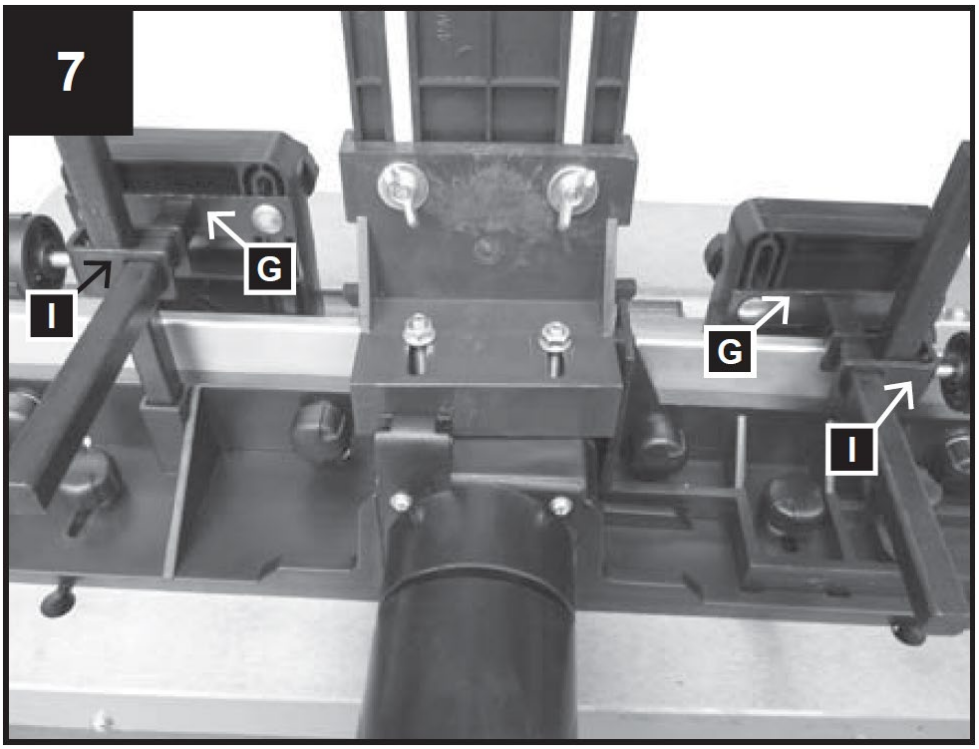

Montering af fræseanslaget på arbejdsbordet, fig. 8-11
Installationen af den formende stopkrave udføres som følger:
Fastgør de 2 plastskruer til rillerne i støbejernsanslaget med skiverne (fig. 9).
Sæt toppen af plastskruerne gennem åbningen i bordets riller (fig. 10).
Placer formanslaget efter behov, og spænd plastmøtrikkerne (fig. 11).

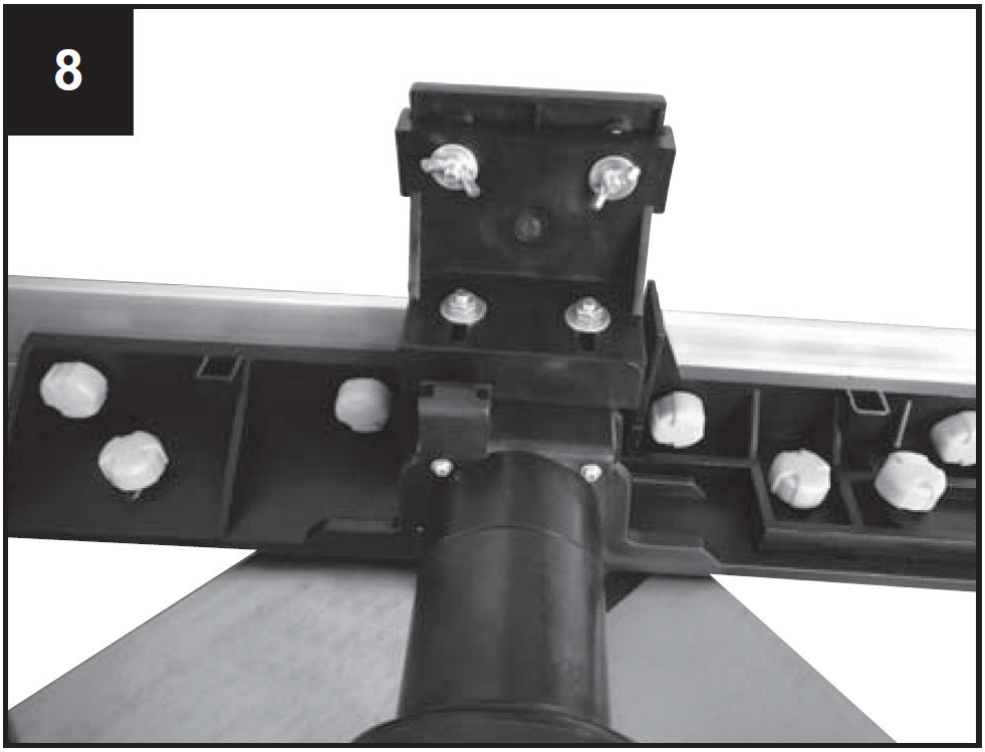
8

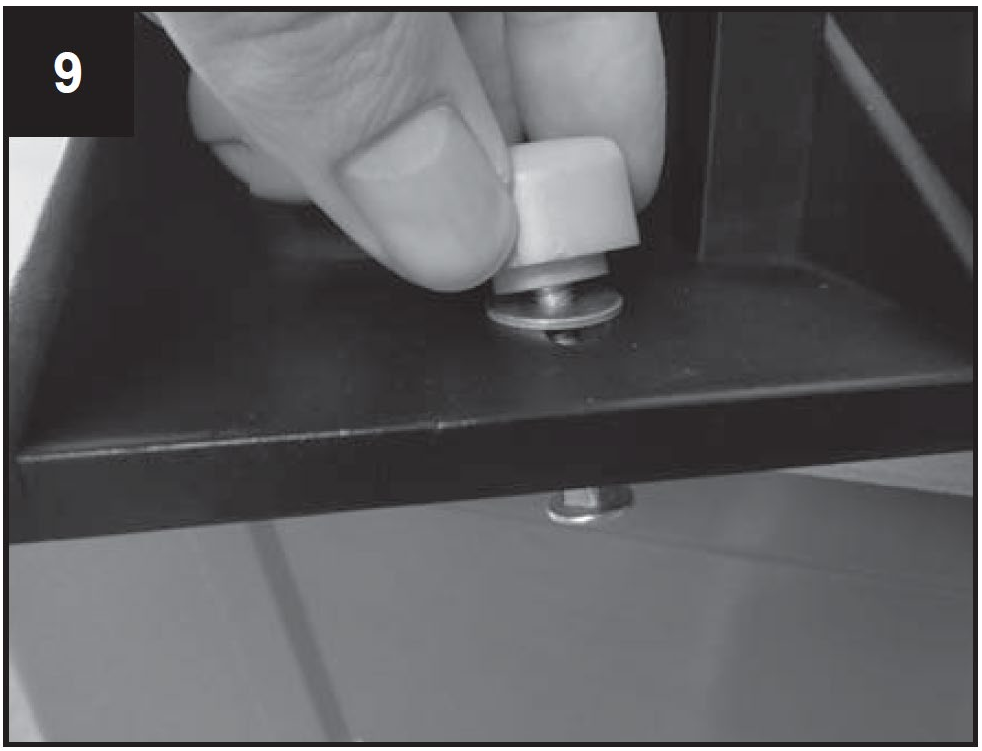
9

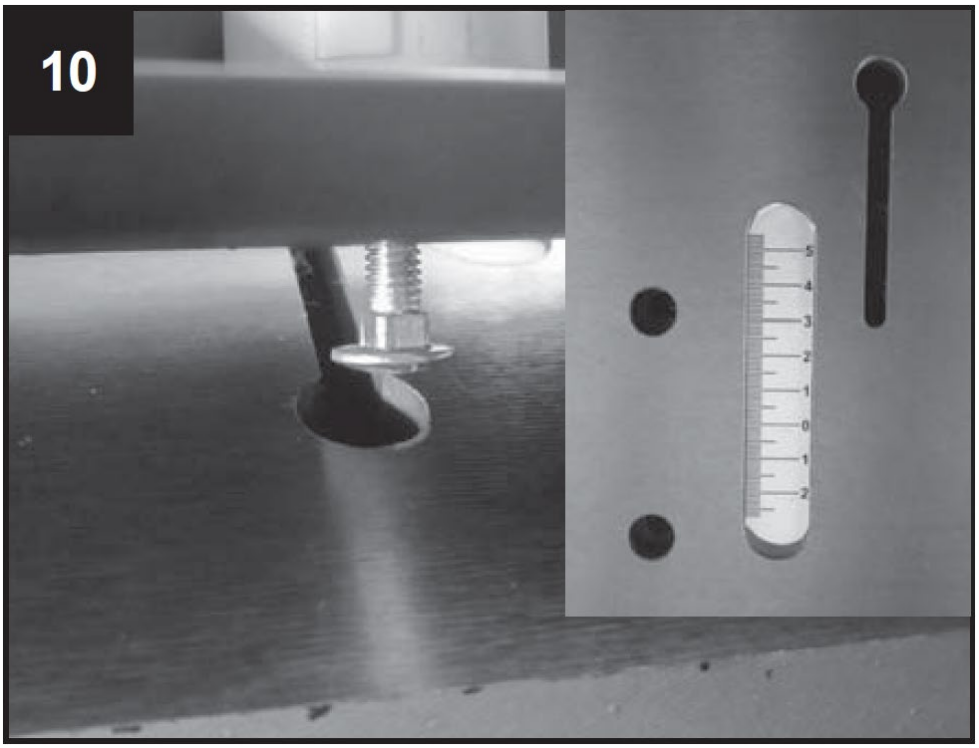

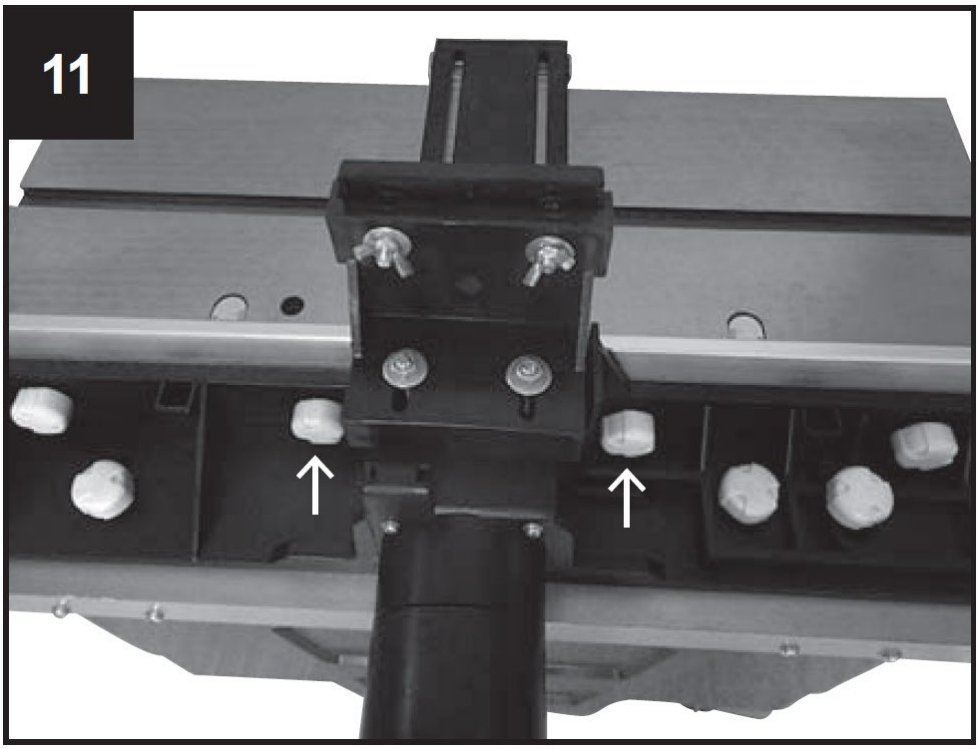

Komponenter til sikkerhedshegn mod tilbageslag
1 Sikkerhedshegn mod tilbageslag
1 Monteringsbeslag

Fastgørelsesdele til tilbageslagssikret hegn
2 Skruer med forsænket hoved M5 x 10
2 spændeskiver 5 mm
2 låseclips 5 mm

2 bærebolte M6 x 25
2 spændeskiver 6 mm
2 vingemøtrikker M6

Montering af sikkerhedshegn til returspark
- Find de to huller i midten af maskinens front.
- Juster derefter monteringsbeslaget til de to huller (fig. 12).
- Sæt de to bolte og deres spændeskiver i hullerne, og spænd dem fast med en topnøgle med fire led.
- Derefter skal du montere anslaget på en sådan måde, at det kan glide og justeres til arbejdsemnets tykkelse.
- Efter indstillingen fastgøres den ved hjælp af de to bolte (fig. 13).

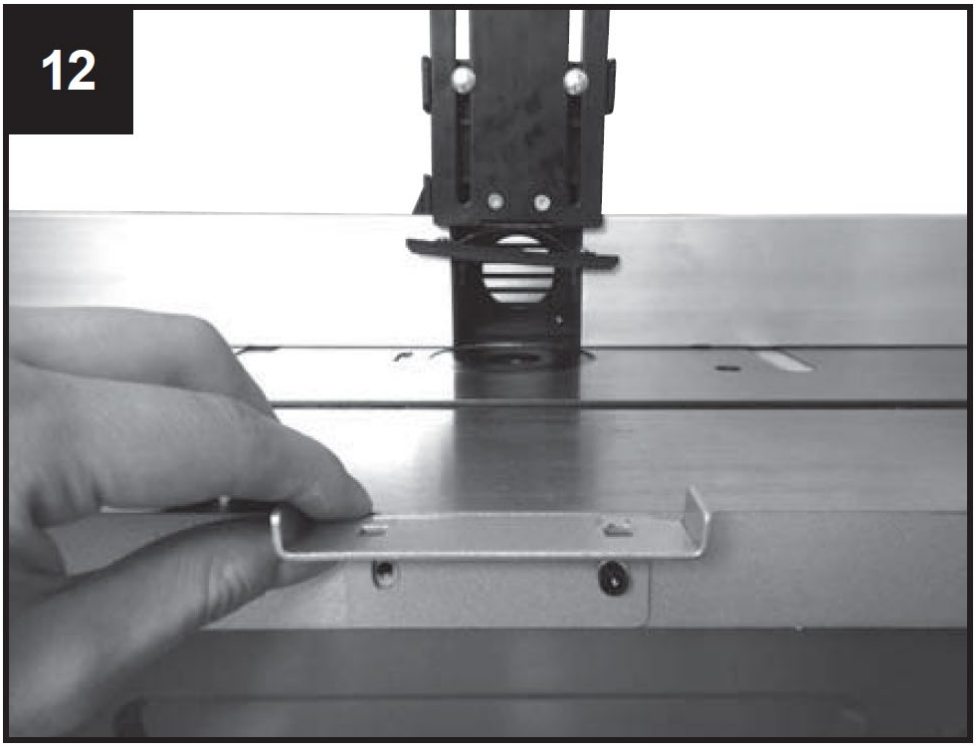

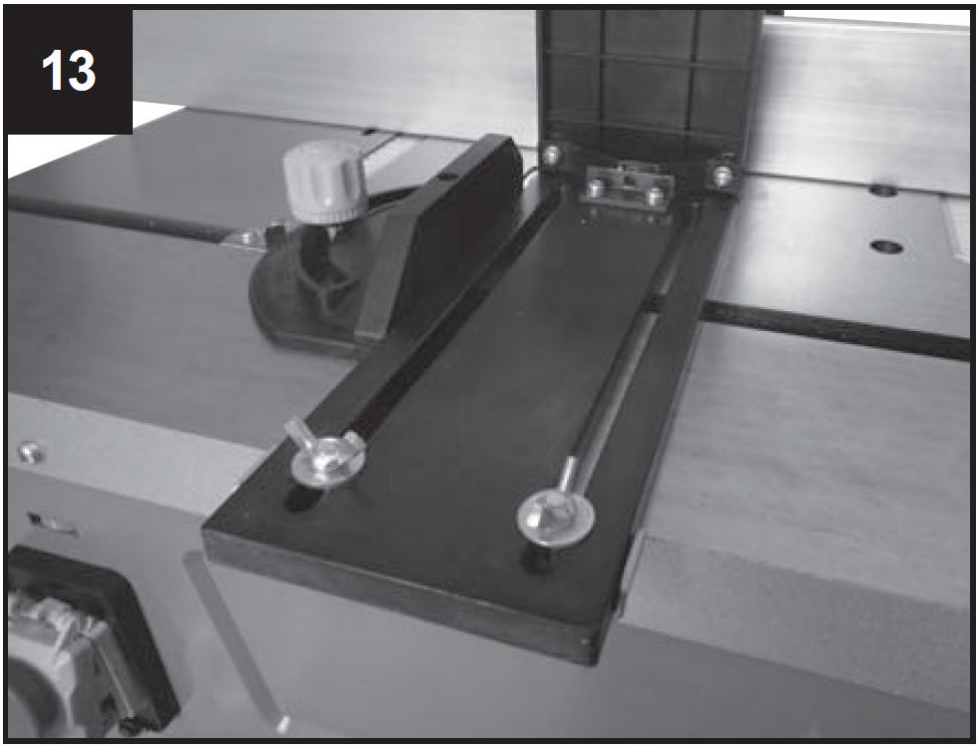

Montering af arbejdsdybde
For at indstille eller reducere spindelhøjden skal du dreje håndtaget (tjener til højdejustering af skæreknivene) for at reducere eller øge højden efter behov.
Fastgør indstillingen ved at spænde klemskruen (7).
For din sikkerheds skyld anbefales det til de fleste opgaver at bruge skærehovedet med den mindste højde i forhold til bordpladen.

Fastgørelsesdele til bordforlængelse:
8 unbrakoskruer M5 x 20
6 unbrakoskruer M5 x 12
8 Skiver 5 mm, små
6 Skiver 5 mm, store
8 Sekskantmøtrikker M5
14 låseclips 5 mm

Montering af bordbreddeforlængere
Bordbreddeforlængelserne gør bordoverfladen større og muliggør dermed håndtering af større emner og udførelse af specielle støbeopgaver.
Fastgør forlængerbordet på begge sider med 4 unbrakoskruer M5 x 20, 4 spændeskiver, 4 låseringe og 4 sekskantmøtrikker M5 hver og på forsiden af bordet med 3 unbrakoskruer M5 x 20, 3 spændeskiver og 3 låseringe hver. Ret bordet ind, og spænd alle skruer.

Tilslutning af en støvudsugningsenhed til din spindelfræser
Der er mulighed for tilslutning af en ekstern støvudsugningsenhed eller et system til fjernelse af støv og spåner (medfølger ikke).
Skub støvsugerens sugeslange ind på sugestudsen på bagsiden af formgitteret. Til slanger med en diameter på 100 mm findes der en konisk adapter i pakningen.

7. Ibrugtagning

Vær opmærksom: Spindelfræseren har en aksel, der placeres lodret på det vandrette bord. Akslen bruges til at optage støbeværktøjer, skiver og fræsere. Spindelfræseren bruges til fremstilling af friser, enkle eller mangfoldige udsparinger, riller, false, profiler og modprofiler på lige flader osv.

Med spindelfræseren må der under ingen omstændigheder anvendes fræsehoveder med en større diameter end 50 mm. Hvis der kræves større diametre, anbefaler vi at arbejde i flere trin og gentage justeringen ved hjælp af højdeindstillingsknappen eller trinvis indstilling af anslaget.

1. Montering og udskiftning af spændebøsninger til fræsere med topspindel (Fig. 16, 13)

- Før du skifter klemmemufferne, skal du trække stikket ud af stikkontakten på din maskine. Vælg den klemmemuffe, der passer til diameteren på dit fræsehoved.
- Fjern reduktionsstykket fra bordåbningen, fig. 14.
- Lås spindlen med knappen i bunden af spindlen, fig. 16.
- Løsn sikkerhedsmøtrikken på spændebøsningen med den medfølgende nøgle, fig. 15.
- Sæt spændebøsningen i møtrikken, eller fjern den.
- Spænd møtrikken i klemmen fast, mens du holder spindlen låst. Før hver brug af maskinen skal du sikre dig, at skæreværktøjet er fastspændt i enden af spindlen.
- Sæt reduktionsstykket til åbningen tilbage i sin oprindelige position.
- Juster anslaget efter behov ved hjælp af skalaen på bordet.
- Tilslut støvsugerenheden. Det anbefales på det kraftigste at tilslutte en støvudsugningsenhed (eller et system) for at holde åbningen fri for spåner, for at køle motoren og for at lette fremføringen af arbejdsemnet.
- Tilslut maskinen til strømforsyningen igen.

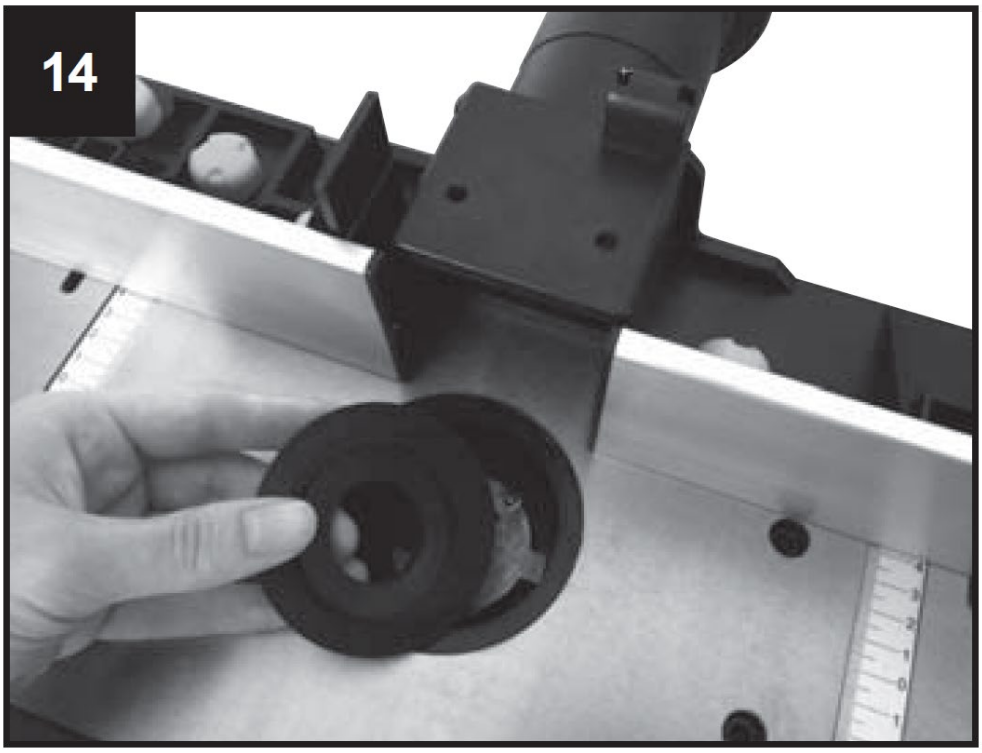

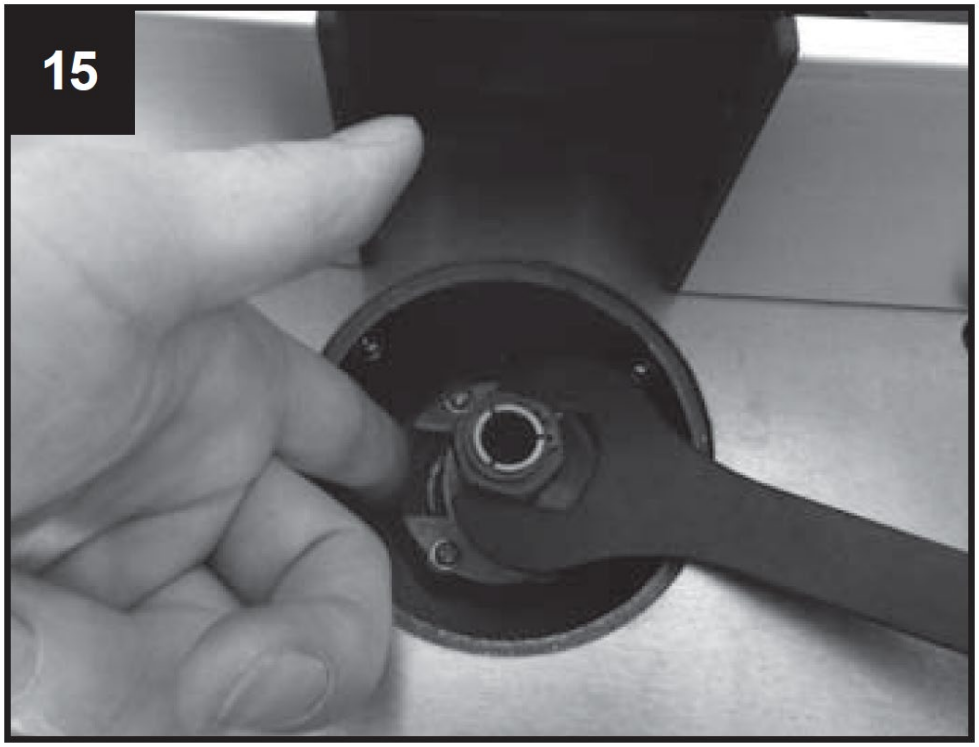

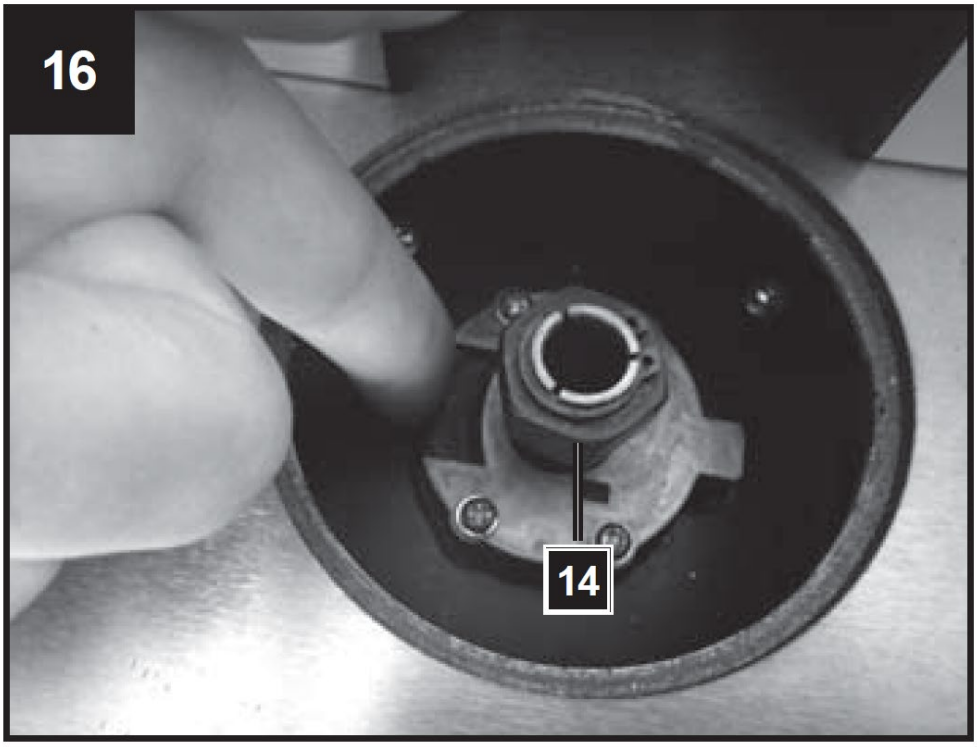

2. Indstilling af fræseanslaget

Brugen af hegnet er et must. Hvert job skal vurderes separat. Ved hver ny brug skal du sikre dig, at afskærmningerne er korrekt monteret og justeret. For hver ny anvendelse skal hvert trykstykke på hegnet indstilles på ny.

Sørg for, at alle bolte er spændt godt fast, før du begynder at støbe.

3. Brug af bordringene
Bordringene skal bruges for at reducere afstanden mellem bord og spindel til et minimum. Før maskinen tændes, skal man systematisk kontrollere, at de medfølgende bordringe sidder korrekt. Kontrollér, at du har valgt den korrekte ring til det pågældende skæreværktøj og dets monteringshøjde for at reducere risikoen for, at arbejdsemnet vipper ved passage af åbningen. Reduktionsstykket (bordringen) skal omslutte skærehovedet så meget som muligt.

8. Tilpasninger

Juster antallet af omdrejninger Fig. 17, 20
Maskinens hastighedsjustering har 6 trin.
- Bestem det optimale antal omdrejninger ved et prøvesnit i et stykke affaldsmateriale.

Bemærk: Brug af det korrekte antal omdrejninger øger borets levetid. Det påvirker også den bearbejdede overflade på arbejdsemnet.

Juster falsen, fig. 18, 19

- Falsen skal tilpasses arbejdsemnets og fræseværktøjets størrelse.
- Løsn de 2 plastikskruer (b) på bagsiden af anslaget.

Indstil anslag og trykanordninger, så de sikrer en sikker styring af emnet ved maskinens ind- og udgangssektion.
- Skub falsen bagud eller fremad til den ønskede position. Brug skala (c) på bordet til at bestemme afstanden, og noter borecentret.
- Stram de 2 plastikskruer (Fig. 19, b) på bagsiden for at holde anslaget i denne position.

Juster falsen for fejl, fig. 18, 19.
- Fejl fra træ er det materiale fra træ, der er tilbage fra boret, og som kommer ud, tyndere end materialet, på højre side.
- Det venstre anslag skal justeres til det tyndere materiale. Det støtter materialet og sikrer et mere præcist snit. Det gør du ved at løsne plastskruerne, skubbe hegnet fremad og stramme det.

17

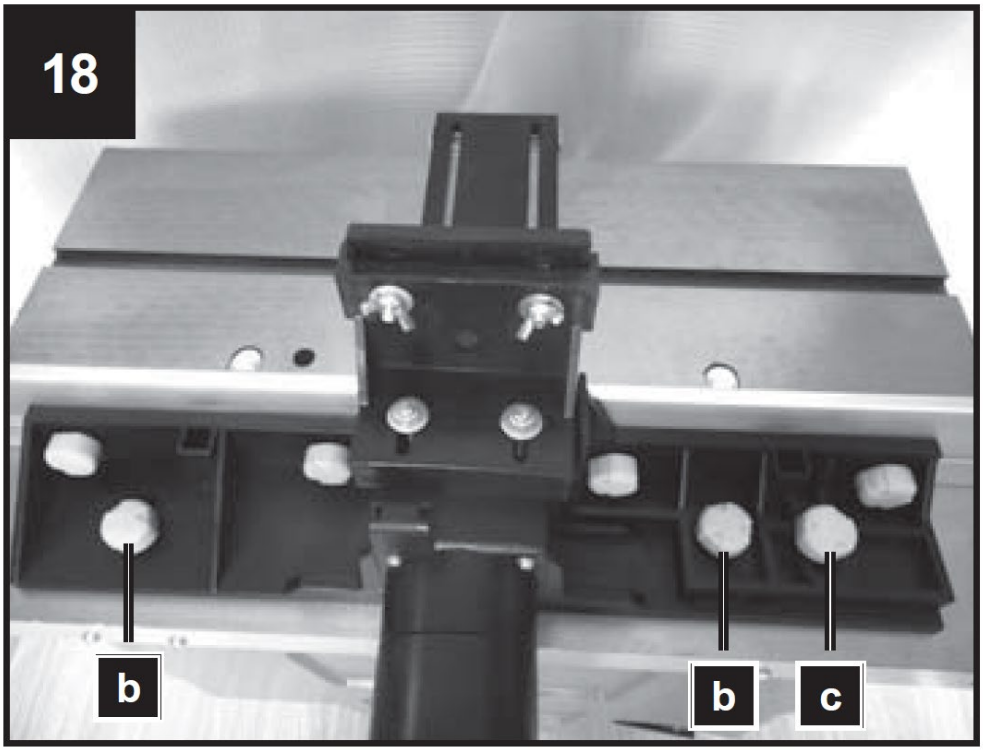
18
b
b
c

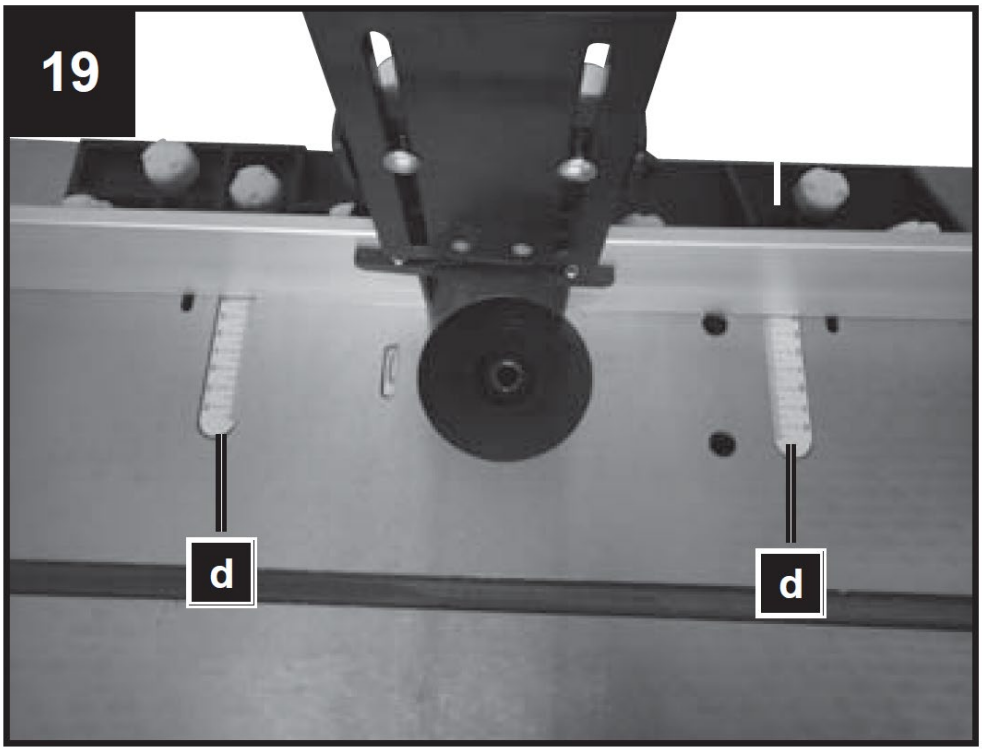

20

Ø [mm]						
≤ 40	8	19	29	35	38	39
≤ 60	15	26	36	40	49	59
≤ 80	21	32	42	50	60	69
[min^{-1}]	11500	13000	16000	18500	21000	24000

Montering og justering af trykbegrænsere, fig. 20
Trykgrænserne (5) er designet, så arbejdsemnet holdes på stedet, og tilbageslag undgås.
- Kør fræseren til den laveste position
- Indsæt emnet, der skal bearbejdes, og tryk trykstangen ned på emnet med et let tryk.
- Fjern arbejdsemnet.
- Indstil fræseren til den ønskede højde (se: Indstilling af arbejdsdybde).

Juster tværskæringsjiggen, fig. 21
- Skub tværskæringsjiggen (8) vandret langs bordet for at udføre oprydningsfejl og geringssnit.
- For at stoppe jiggen i den ønskede vinkel skal du løsne låseknappen på krydsjiggen og dreje den til den ønskede vinkel.
Stram jiggens låseknap (8) igen.
- Foretag altid et prøvesnit i et stykke affaldsmateriale for at sikre, at holdningerne er korrekte.

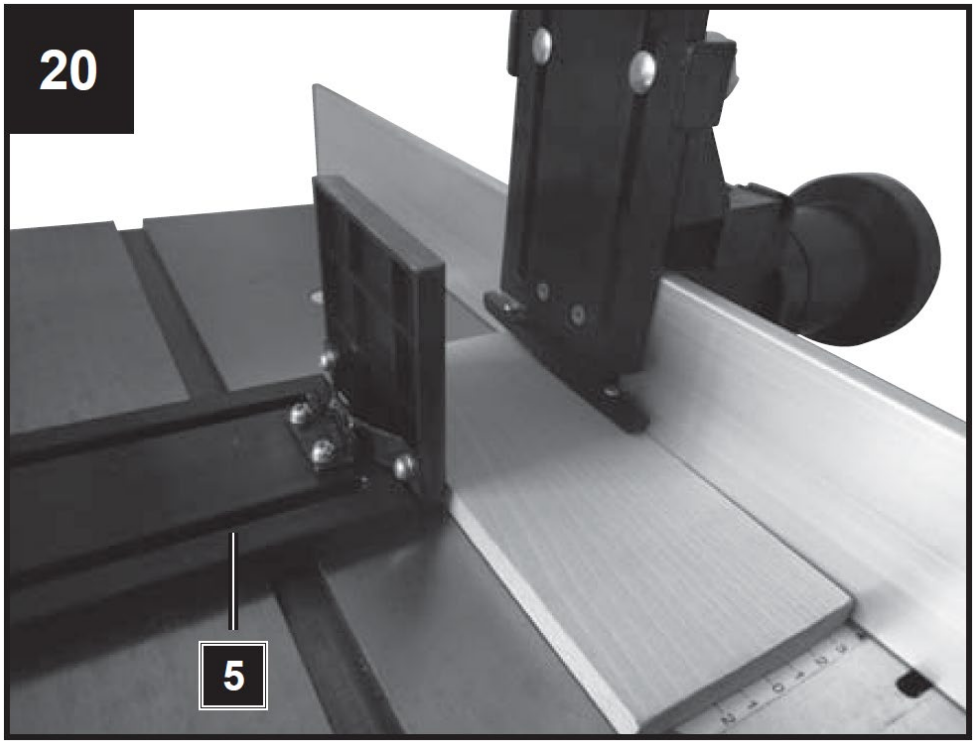
20
5

21
4
8
5

Tænding og slukning
Sørg for, at alle nøgler og justeringsværktøjer er langt væk fra reservebordet, at indstillingerne er installeret fuldt ud, og at alle sikkerhedsdæksler er opbevaret.
"O" - OFF
"I" - ON

Denne maskine bruger en elektromagnetisk kontakt for optimal sikkerhed. Når strømmen afbrydes, stopper maskinen øjeblikkeligt.
For at genstarte maskinen skal der trykkes på den grønne knap igen.

9. Udnyttelse af maskinen

- Sæt en passende fræser i værktøjsholderen, og fastgør den ved at spænde værktøjsholdermøtrikken (fig. 17, pos. 14).
- Monter og fastgør skæreknivene.
- Juster hastigheden, og juster udgangsanslaget på en sådan måde, at det skårne materiale understøttes, og der opnås en kompensation for det fjernede materiale.
- Tænd for maskinen.
- Sørg for, at arbejdsemnet er presset fast mod anslaget.
- Skub arbejdsemnet blødt fra højre til venstre mod værktøjets drejeretning.
- Hold din fremføringshastighed konstant. Skub ikke for hurtigt - det vil bremse motoren for meget.
- For hurtig fremføring af arbejdsemnet vil resultere i en dårlig skærekvalitet. Der er også risiko for at beskadige skæreknivene eller motoren.
- For langsom fremføring af arbejdsemnet vil resultere i brændte pletter på arbejdsemnet.
- Med meget hårdt træ og vigtige snit kan det være nødvendigt at arbejde progressivt i flere snit, indtil den ønskede dybde er opnået.
- Den korrekte indsugningshastighed afhænger af fræserens størrelse, arbejdsemnets materialetype og skæredybden. Det anbefales først at øve sig med et stykke affaldstræ for at bestemme den korrekte indsugningshastighed og dimensionerne.
- Sluk for maskinen ved at trykke på det røde dæksel.
- Maskinen er udstyret med en overbelastningsafbryder (13) til beskyttelse af motoren. I tilfælde af overbelastning afbrydes maskinen automatisk. Efter kort tid kan overbelastningskontakten (13) nulstilles igen.

10. Rengøring, vedligeholdelse

Generelle vedligeholdelsesforanstaltninger

- Tør spåner og støv af maskinen fra tid til anden med en klud. For at forlænge værktøjets levetid skal du smøre de roterende dele en gang om måneden.
- Motoren må ikke olieres.
- Brug ikke ætsende produkter, når du rengør plasten.

⚠	OBS! Før rengøring, justering, vedligeholdelse eller reparation skal netledningen tages ud af stikkontakten!

Rengøring:

- Hold så vidt muligt alle sikkerhedsanordninger, ventilationsåbninger og motorhuset fri for snavs og støv. Tør udstyret af med en ren klud, eller blæs det med trykluft ved lavt tryk.
- Vi anbefaler, at du rengør apparatet med det samme, hver gang du er færdig med at bruge det.
- Rengør udstyret regelmæssigt med en fugtig klud og lidt blød sæbe. Brug ikke rengøringsmidler eller opløsningsmidler, da de kan angribe udstyrets plastdele. Sørg for, at der ikke kan sive vand ind i apparatet. Hvis der trænger vand ind i et elektrisk værktøj, øges risikoen for elektrisk stød.

- Savsmuldsudkastet og/eller støvudsugningen skal rengøres med jævne mellemrum.
- Sprøjt aldrig vand på maskinen!

Skæreværktøj
Harpiks skal renses af kniven (21), låsen (22) og knivblokken (23) med jævne mellemrum. Rengør disse komponenter med en egnet harpiksfjerner.

Serviceoplysninger
Bemærk venligst, at følgende dele af dette produkt er udsat for normal eller naturlig slitage, og at følgende dele derfor også skal bruges som forbrugsstoffer.
Sliddele:* kulbørster, høvlblade
* Ikke nødvendigvis inkluderet i leveringsomfanget!

11. Opbevaring

Opbevar udstyret og tilbehøret utilgængeligt for børn på et mørkt og tørt sted ved temperaturer over frysepunktet. Den ideelle opbevaringstemperatur er mellem 5 og 30 °C.
- Opbevar det elektriske værktøj i den originale emballage.
- Dæk det elektriske værktøj til for at beskytte det mod støv og fugt.
- Opbevar betjeningsvejledningen sammen med det elektriske værktøj.

12. Elektrisk tilslutning

⚠	OBS! Elektrisk stød! Der er risiko for skader forårsaget af elektrisk stød!

Defekt kabel eller stik kan forårsage elektrisk stød. Undgå kropskontakt med jorddele for at beskytte dig mod elektrisk stød.

⚠ Drift er kun tilladt med en sikkerhedsafbryder mod vagabonderende strøm (RCD maks. vagabonderende strøm på 30 mA).
Sæt stikket på det elektriske kabel i en stikkontakt med passende form, spænding og frekvens i overensstemmelse med gældende regler.
Træk ikke i servicekablet for at trække stikket ud af stikkontakten.

Den elektriske motor er tilsluttet i driftsklar tilstand. Tilslutningen svarer til de relevante VDE- og DIN-regler.
Nettilslutningen på kundens arbejdsplads og det anvendte forlængerkabel skal svare til disse forskrifter.

Vigtig information
I tilfælde af overbelastning vil motoren slukke af sig selv. Efter en nedkølingsperiode (tiden varierer) kan motoren tændes igen.

Defekte elektriske tilslutningsledninger
Isolationsskader opstår ofte ved elektriske forbindelsesledninger.
Årsagerne omfatter:
- Trykmærker, der opstår, når forbindelsesledningerne føres gennem vinduer eller dørsprækker.
- Bøjninger forårsaget af forkert fastgørelse af forbindelsesledningerne.
- Afskæringer som følge af krydsning af forbindelsesledningen.

- Isolationsskader forårsaget af, at forbindelsesledningen rives ud af stikkontakten.
- Revner på grund af isoleringens ældning.

Defekte elektriske forbindelsesledninger som disse må ikke bruges og er meget farlige på grund af isolationsskaderne.
Kontrollér regelmæssigt de elektriske tilslutningsledninger for skader. Sørg for, at tilslutningsledningen ikke er tilsluttet strømforsyningen, når du kontrollerer den. Elektriske tilslutningsledninger skal svare til de relevante VDE- og DIN-regler. Brug kun tilslutningsledninger med koden H05VV-F.
Typebetegnelsen skal være trykt på tilslutningsledningen i henhold til lovgivningen.

AC-motor
- Forsyningsspændingen skal være 230 volt ~ / 50 Hz.
- Forlængerledninger med en længde på op til 25 m skal have et tværsnit på 1,5 mm², > 25 m længde / 2,5 mm². Tilslutninger og reparationer af elektrisk udstyr må kun udføres af en kvalificeret elektriker.

Giv venligst følgende oplysninger, hvis du har spørgsmål:
- Type af strøm
- Data for maskintypemærke
- Data på hovedetiketten

13. Problemløsning

Fastlæggelsen af årsagerne til disse forstyrrelser og elimineringen af dem kræver altid skærpet opmærksomhed og forsigtighed. Træk netstikket ud!

I det følgende er nogle af de mest almindelige forstyrrelser og deres årsager listet. Hvis du ikke kan afhjælpe fejl og mangler ved maskinen, bedes du kontakte din forhandler.

Forstyrrelse	Sandsynlig årsag	Hjælp
Maskinen kan ikke tændes	Ingen netspænding tilgængelig. Kulbørstens ledere er slidte.	Kontrol Spændingsforsyning Bring maskinen til servicecentret
Maskinen slukker selvstændigt under drift uden belastning.	Strømsvigt	Kontrol Net-lateral Pre-fuse Maskinen genstarter ikke automatisk på grund af den indbyggede underspændingsbeskyttelse og skal tændes igen, når spændingen er tilbage.
Maskinen forbliver i stilstand under arbejdet	Reaktion på overbelastningsbeskyttelse på grund af sløve målere eller for stor fremføringsbevægelse og/eller spåntykkelse	Før du fortsætter arbejdet, skal du udskifte måleinstrumenterne og/eller vente på, at motoren køler af.
Antal omdrejninger falder under behandlingen	For stor accept af splinter For stor fremføringsbevægelse Fræser stump	Reducerer accept af splinter Reducer fremføringshastigheden Udskift fræseren
Skødesløs fræsning billede	Fræser stump Ujævn fremføringsbevægelse	Udskift fræseren Arbejde med konstant tryk og reduceret

		fremføringsbevægelse
Splinterudkast tilstoppes (uden udstødning)	For stor accept af splinter Fræser stump For vådt træ	Reducerer accept af splinter Udskiftning af fræser

Tämä käyttöopas on käännetty konekääntäjän avulla. Olemme pyrkineet tarjoamaan mahdollisimman tarkan käännöksen. Automaattisten käännösten laatu ei kuitenkaan ole täydellinen, eikä sen ole tarkoitus korvata ihmisten tekemiä käännöksiä. Virallinen käyttöopas on englanninkielinen versio. Käännöksessä mahdollisesti esiintyvät ristiriitaisuudet tai erot viralliseen versioon eivät ole sitovia, eikä niillä ole oikeudellista vaikutusta ohjeiden noudattamisen tai täytäntöönpanon osalta. Jos jokin käyttöohjeen sisältämien tietojen tarkkuuteen liittyvä seikka askarruttaa sinua, käänny käyttöohjeiden virallisen englanninkielisen version puoleen.

Tekniset tiedot

Parametrin kuvaus	Parametrin arvo
Tuotteen nimi	Pöytäjyrsin
Malli	MSW-WOBD-1500Y
Nimellisjännite [V~] / taajuus [Hz]	230 / 50
Nimellisteho [W]	1500
Nimellisnopeus [rpm]	11500-24000
Kara [mm]	0-40
Pöydän mitat [mm]	610 x 360
Mitat (leveys x syvyys x korkeus) [mm]	1030 x 360 x 310
Paino [kg]	20,6

1. Yleiskuvaus

Käyttöohje on suunniteltu auttamaan laitteen turvallisessa ja tarkoituksenmukaisessa käytössä. Tuote on suunniteltu ja valmistettu tiukkojen teknisten ohjeiden mukaisesti käyttäen uusinta teknologiaa ja komponentteja. Lisäksi se vastaa tiukimpia laatuvaatimuksia.

ÄLÄ KÄYTÄ LAITETTA, ELLET OLE LUKENUT JA SISÄISTÄNYT NÄITÄ KÄYTTÖOHJEITA PERUSTEELLISESTI.

Laitteen käyttöiän pidentämiseksi ja virheettömän toiminnan varmistamiseksi käytä laitetta tämän käyttöohjeen mukaisesti ja suorita tarvittavat huoltotoimenpiteet säännöllisesti. Näiden käyttöohjeiden sisältämät tekniset tiedot ja spesifikaatiot ovat ajan tasalla. Valmistaja pidättää oikeuden tehdä niihin laadun parantamiseen liittyviä muutoksia. Laite on suunniteltu siten, että melupäästöriskit ovat mahdollisimman pienet ottaen huomioon tekniikan kehitys ja melun vähentämismahdollisuudet.

Merkkien selitys

Tuote täyttää asiaankuuluvat turvallisuusstandardit.

Lue ohjeet ennen käyttöä.

Tuote on kierrätettävä.

VAROITUS!, **HUOMAUTUS!** tai **MUISTUTUS!** Kyseiseen tilanteeseen sopiva. (yleinen varoitusmerkki)

Käytä kuulosuojaimia. Kovalle melulle altistuminen voi johtaa kuulon heikkenemiseen.

Käytä suojalaseja.

Käytä pölynaamaria (hengityssuojain).

Käytä suojakäsineitä

HUOMIO! Sähköiskuvaara!

HUOMIO! Kovan äänen vaara!

HUOMIO! Pyörivät osat, takertumisvaara!

Käytä vain sisätiloissa.

HUOMIO! Terävät, liikkuvat koneen osat! Sormien/raajojen leikkaamisen tai amputoinnin vaara.

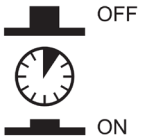

Ylikuormituskytkin

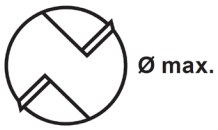

Max. leikkurilohkon halkaisija

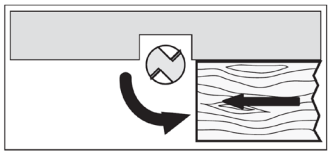

Huomioi asennussuunta!

HUOM! Tämän käyttöohjeen piirustukset ovat vain havainnollistavia, ja ne voivat joiltakin osin poiketa todellisesta tuotteesta.

2. Käyttöturvallisuus

HUOMIO! Lue kaikki turvallisuutta koskevat varoitukset ja kaikki ohjeet. Varoitusten ja ohjeiden noudattamatta jättäminen voi johtaa sähköiskuun, tulipaloon ja/tai vakaviin vammoihin tai kuolemaan.

Varoituksissa ja ohjeissa käytetään termejä "laite" ja "tuote", joilla viitataan:
Pöytäjyrsin

2.1. Sähköturvallisuus

a) Pistotulpan on sovittava pistorasiaan. Älä muokkaa pistotulppaa millään tavalla. Alkuperäisten pistotulppien ja yhteensopivien pistorasioiden käyttö vähentää sähköiskun vaaraa.
b) Vältä kosketusta maadoitettuihin elementteihin, kuten putkiin, lämmittimiin, kuumavesisäiliöihin ja jääkaappeihin. Sähköiskun vaara kasvaa, jos maadoitettu laite altistuu sateelle, joutuu suoraan kosketuksiin märän pinnan kanssa tai toimii kosteassa ympäristössä. Veden joutuminen laitteeseen lisää laitteen vaurioitumisen ja sähköiskun vaaraa.
c) Älä kosketa laitetta märillä tai kosteilla käsillä.
d) Käytä johtoa vain sille tarkoitettuun käyttöön. Älä koskaan käytä sitä laitteen kantamiseen tai pistotulpan irrottamiseen pistorasiasta. Pidä virtajohto etäällä lämmönlähteistä, öljystä, terävistä reunoista tai liikkuvista osista. Vahingoittuneet tai sotkeutuneet virtajohdot lisäävät sähköiskun vaaraa.
e) Älä käytä laitetta, jos virtajohto on vaurioitunut, tai jos siinä on selviä kulumisen merkkejä. Vaurioituneen virtajohdon vaihto on annettava pätevän sähköasentajan tai valmistajan huollon tehtäväksi.
f) Sähköiskun välttämiseksi älä upota johtoa, pistotulppaa tai laitetta veteen tai muihin nesteisiin. Älä käytä laitetta märillä pinnoilla.
g) Älä käytä erittäin kosteissa ympäristöissä tai vesisäiliöiden välittömässä läheisyydessä.
h) Estä laitteen kastuminen. Sähköiskun vaara!
i) Tarkista ennen ensimmäistä käyttökertaa, että pääjännitetyyppi ja -virta vastaavat tyyppikilvessä ilmoitettuja tietoja.

2.2. Turvallisuus työpaikalla

a) Varmista, että työskentelyalue on siisti ja hyvin valaistu. Sotkuinen tai huonosti valaistu työskentelyalue voi johtaa onnettomuuksiin. Pysy aina valppaana, tarkkaile laitteen toimintaa ja käytä tervettä järkeä työskennellessäsi laitteen kanssa.
b) Älä käytä laitetta mahdollisesti räjähdysherkissä tiloissa, joissa on esimerkiksi helposti syttyviä nesteitä, kaasuja tai pölyä. Laite synnyttää kipinöitä, jotka voivat sytyttää pölyjä tai kaasuja.
c) Jos havaitset laitteessa vaurioita tai epäsäännöllistä toimintaa, kytke laite välittömästi pois päältä ja ilmoita asiasta viipymättä laitteesta vastuussa olevalle henkilölle.
d) Jos epäilet laitteen oikeaa toimintaa, ota yhteyttä valmistajan tukipalveluun.
e) Vain valmistajan huoltopiste saa korjata laitteen. Älä yritä korjata mitään itsenäisesti!
f) Tulipalon sattuessa käytä jauhe- tai hiilidioksidi (CO_2) -palosammutinta (joka on tarkoitettu käytettäväksi jännitteisissä sähkölaitteissa) sammuttamiseen.
g) Lapset ja asiattomat henkilöt eivät saa mennä työpisteeseen. Häiriötekijät voivat johtaa laitteen hallinnan menettämiseen.
h) Käytä laitetta tilassa, jossa on hyvä ilmanvaihto.
i) Laite tuottaa käytössä pölyä ja roskaa. On tärkeää suojella sivullisia niiden haitallisilta vaikutuksilta.
j) Tarkasta säännöllisesti turvatarrojen kunto. Jos tarrat ovat lukukelvottomia, ne on vaihdettava.
k) Pidä tämä käyttöohje tallessa myöhempää käyttöä varten. Jos tämä laite luovutetaan kolmannelle osapuolelle, käyttöohjeet on luovutettava sen mukana.
l) Säilytä pakkauselementit ja pienet kokoonpano-osat lasten ulottumattomissa.
m) Pidä laite poissa lasten ja eläinten ulottuvilta.
n) Jos tätä laitetta käytetään yhdessä muiden laitteiden kanssa, on myös niiden käyttöohjeita noudatettava.

Muista! Kun käytät laitetta, suojaa lapsia ja muita sivullisia.

2.3. Henkilökohtainen turvallisuus

a) Älä käytä laitetta väsyneenä, sairaana tai alkoholin, huumaavien aineiden tai sellaisten lääkkeiden vaikutuksen alaisena, jotka voivat merkittävästi heikentää kykyäsi käyttää laitetta.
b) Konetta saavat käyttää fyysisesti hyväkuntoiset henkilöt, jotka pystyvät käsittelemään konetta turvallisesti, jotka ovat asianmukaisesti koulutettuja, jotka ovat tutustuneet tähän käyttöohjeeseen ja jotka ovat saaneet riittävän työturvallisuuskoulutuksen.
c) Konetta ei ole suunniteltu sellaisten henkilöiden (mukaan lukien lapset) käsiteltäviksi, joilla on rajoitetut henkiset ja aistitoiminnot tai henkilöt, joilla ei ole asianmukaista kokemusta ja/tai tietämystä, ellei heitä valvo heidän turvallisuudestaan vastaava henkilö tai he eivät ole saaneet opastusta koneen käyttöön. kone.
d) Kun työskentelet laitteen kanssa, käytä tervettä järkeä ja pysy aina valppaana. Tilapäinen keskittymisen menetys laitteen käytön aikana voi johtaa vakaviin vammoihin.
e) Käytä laitteen kanssa työskennellessäsi tarvittavia henkilökohtaisia suojavarusteita, jotka on määritelty kohdassa 1 "Merkkien selitys". Asianmukaisten ja sertifioitujen henkilönsuojainten käyttö vähentää loukkaantumisriskiä.
f) Estä laitteen tahaton käynnistyminen varmistamalla, että sen kytkin on OFF-asennossa ennen kuin liität laitteen virtalähteeseen.
g) Älä yliarvioi kykyjäsi. Kun käytät laitetta, varmista, että pystyt ylläpitämään tasapainosi, ja että työskentelet tukevassa asennossa. Tämä takaa laitteen paremman hallinnan odottamattomissa tilanteissa.
h) Älä käytä väljiä vaatteita ja koruja. Pidä hiukset, vaatteet ja käsineet poissa liikkuvista osista. Väljät vaatteet, korut tai pitkät hiukset voivat tarttua laitteen liikkuviin osiin.
i) Jos laitteeseen on tarkoitus liittää imu, tarkista kaikki liitännät ja varmista, että ne ovat tiiviit. Pölynpoistojärjestelmän käyttö voi vähentää pölyyn liittyviä riskejä.
j) Poista kaikki säätötyökalut tai kiintoavaimet ennen laitteen kytkemistä päälle. Laitteen pyörivään osaan jätetty työkalu tai kiintoavain voi aiheuttaa loukkaantumisvaaran.
k) Käytä silmien, korvien ja hengitysteiden suojaimia.
l) Tämä laite ei ole leikkikalu. Lapsia on valvottava, jotteivat he leikkisi laitteen kanssa.
m) Älä laita käsiäsi tai muita esineitä laitteen sisälle, kun se on käytössä!

2.4. Laitteen turvallinen käyttö

a) Älä ylikuormita laitetta. Käytä vain kulloiseenkin toimenpiteeseen sopivia työkaluja. Sopivat laitteet ja työkalut varmistavat toimenpiteiden paremman ja turvallisemman suorittamisen.
b) Älä käytä laitetta, jos "ON/OFF"-kytkin ei toimi kunnolla (ei kytke laitetta päälle ja pois). Laitteet, joita ei voida kytkeä päälle ja pois päältä ON/OFF-kytkimellä, ovat vaarallisia, niitä ei saa käyttää ja ne on korjattava.
c) Irrota laite virtalähteestä ennen säätö-, puhdistus- ja huoltotöiden aloittamista. Tällainen ennaltaehkäisevä toimenpide vähentää tahattoman käynnistymisen riskiä.
d) Kun laitetta ei käytetä, säilytä se turvallisessa paikassa, poissa lasten ja sellaisten henkilöiden ulottumattomissa, jotka eivät tunne laitetta ja jotka eivät ole lukeneet sen käyttöohjetta. Laite voi olla kokemattomien käyttäjien käsissä vaarallinen.
e) Pidä laite teknisesti täydellisessä kunnossa. Tarkista ennen jokaista käyttökertaa, että laite ei ole vaurioitunut. Tarkista erityisesti laitteen liikkuvat osat halkeamien varalta. Tarkista myös kaikki muut seikat, jotka voisivat aiheuttaa ongelmia laitteen turvalliseen toimintaan. Jos havaitset minkäänlaisia vaurioita, laite on luovutettava korjattavaksi ennen sen käyttöä.
f) Laite on pidettävä poissa lasten ulottuvilta.
g) Laitteen korjauksen tai huollon saa suorittaa vain pätevä henkilö ja ainoastaan alkuperäisiä varaosia käyttäen. Tämä varmistaa laitteen turvallisen käytön.
h) Älä poista tehtaalla asennettuja suojuksia äläkä löysää ruuveja, jotta laite toimisi turvallisesti.
i) Kun kuljetat ja käsittelet laitetta varaston ja määränpään välillä, noudata kuljetusta koskevia työturvallisuusmääräyksiä, jotka ovat voimassa siinä maassa, jossa laitetta käytetään.
j) Vältä tilanteita, joissa laite lakkaa toimimasta käytön aikana liiallisen kuormituksen vuoksi. Tämä voi johtaa käyttöelementtien ylikuumenemiseen ja laitteen vaurioitumiseen.
k) Älä koske nivellettyihin osiin tai lisävarusteisiin, ellei laitetta ole irrotettu virtalähteestä.

l) Älä siirrä, säädä tai käännä laitetta työn aikana.
m) Älä käytä laitetta valvomatta.
n) Puhdista laite säännöllisesti, jotta siihen ei kerry sitkeää likaa.
o) Kahta työkappaletta ei saa käsitellä samanaikaisesti.
p) Älä koske liikkuviin osiin tai lisävarusteisiin, ellei laitetta ole irrotettu paineilman syötöstä.
q) Älä peitä ilmanotto- tai ilmanpoistoaukkoa.
r) Tämä laite ei ole leikkikalu. Lapset eivät saa suorittaa laitteen puhdistus- ja huoltotöitä ilman aikuisen henkilön valvontaa.
s) Älä tee muutoksia laitteeseen sen parametrien tai rakenteen muuttamiseksi.
t) Pidä laite kaukana tulen- ja lämmönlähteistä.
u) Älä peitä tuuletusaukkoja!
v) HUOMAA: Jotkut laitteen osat kuumenevat käytön aikana erittäin kuumiksi – palovammavaara!
w) Älä koske liikkuviin leikkuuelementteihin. Sormien/raajojen leikkaamisen tai amputoinnin vaara

HUOMIO! Huolimatta laitteen turvallisesta rakenteesta, suojaominaisuuksista ja käyttäjää suojaavien lisäelementtien käytöstä, laitteen käyttöön sisältyy silti aina pieni onnettomuus- tai loukkaantumisriski. Pysy valppaana ja käytä tervettä järkeä laitetta käyttäessäsi.

3. Käytä ohjeita nes

Jyrsin soveltuu ihanteellisesti puun ja muovin työstämiseen, myös oksien leikkaamiseen, urien leikkaamiseen, syvennysten poistamiseen, käyrien ja logojen kopioimiseen jne. Jyrsintä ei saa käyttää metallin, kiven jne. työstämiseen.

Laitetta saa käyttää vain sille määrättyyn tarkoitukseen. Kaikki muu käyttö katsotaan väärinkäytöksi. Käyttäjä/käyttäjä, ei valmistaja, ovat vastuussa kaikista tämän seurauksena aiheutuneista vahingoista tai vammoista.

Huomaa, että laitteitamme ei ole suunniteltu käytettäväksi kaupallisissa, kaupallisissa tai teollisissa sovelluksissa. Takuumme raukeaa, jos konetta käytetään kaupallisessa, kaupallisessa tai teollisessa liiketoiminnassa tai vastaaviin tarkoituksiin.

Huomio : Lisävarusteen tai lisälaitteen käyttö, jota ei suositella näissä käyttöohjeissa, voi johtaa ruumiinvammoihin.

Tätä tuotetta saa käyttää vain aiottuun tarkoitukseen. Kaikki sovellukset, joita ei ole kuvattu tässä käyttöohjeessa, katsotaan sopimattomaksi käytöksi. Käyttäjä, ei valmistaja, on vastuussa kaikista vahingoista tai vammoista, jotka johtuvat epäasianmukaisesta käytöstä.

• Tue pitkät työkappaleet oikein.

• Pidä pöydän aukot mahdollisimman pieninä leikkuutyökalun kokoon nähden käyttämällä oikeita pöytärenkaita.

• Kapeiden työkappaleiden työstämiseen tulee käyttää lisäapuvälineitä, kuten vaakasuuntaisia puristusvälineitä.

• Älä seiso konetta sateessa.

4. Paketinsisältö

• Avaa pakkaus ja poista laite varovasti.
• Poista pakkausmateriaali sekä pakkaus- ja kuljetustuet (jos saatavilla).
• Tarkista, että toimitus on täydellinen.
• Tarkista laite ja lisävarusteet kuljetusvaurioiden varalta.

• Jos mahdollista, säilytä pakkausta takuuajan umpeutumiseen asti.

HUOMIO!
Laite ja pakkausmateriaalit eivät ole leluja! Lasten ei saa antaa leikkiä muovipussilla, kalvolla ja pienillä osilla!
On olemassa nielemis- ja tukehtumisvaara!

• Muovinen suojakansi (1x)
• suora tappi (1x)
• lukkolohko (2x)
• pultti M6x35 (6x)
• lukitusnuppi, pieni (4x)
• iso litteä aluslevy D6 (8x)
• T-tyypin tukiyksikkö (2x)
• lukitusnuppi, iso (2x)
• U-tyyppinen kiinnitysyksikkö (2x)
• Pitkä levyyksikkö (1x)
• Pieni pöytälevy (1x)
• Pitkä levyn tukijalusta (1x)
• kuusiopultti M6x45 (2x)
• iso litteä aluslevy (4x)
• Mutteri M6 (2x)
• siipimutteri M6 (2x)
• pultti M6x35 (2x)
• pölyportti (1x)
• jiirimittari (1x)
• työpöydän päällinen (1x)
• Jatkopöytä Ⅰ (1x)
• Jatkopöytä Ⅱ (1x)
• pultti M5x12 (6x)
• pultti M5X15 (8x)
• litteä aluslevy (14x)
• Liukukappale (2x)
• vastalevy (2x)
• Suuri jakoavain (1x)
• Pieni jakoavain (1x)
• Kuusiokoloavain S=5 (1x)
• Kuusiokoloavain S=4 (1x)
• Käsipyörä (1x)
• Kansimutteri M8 (1x)
• Istukka 1/2" (1x)
• Istukka 1/4" (1x)
• Pitkä levyn tukijalusta (1x)
• Philips ruuvi + litteä aluslevy + jousialuslevy M5x12 (2x)

5. Laitteen kuvaus

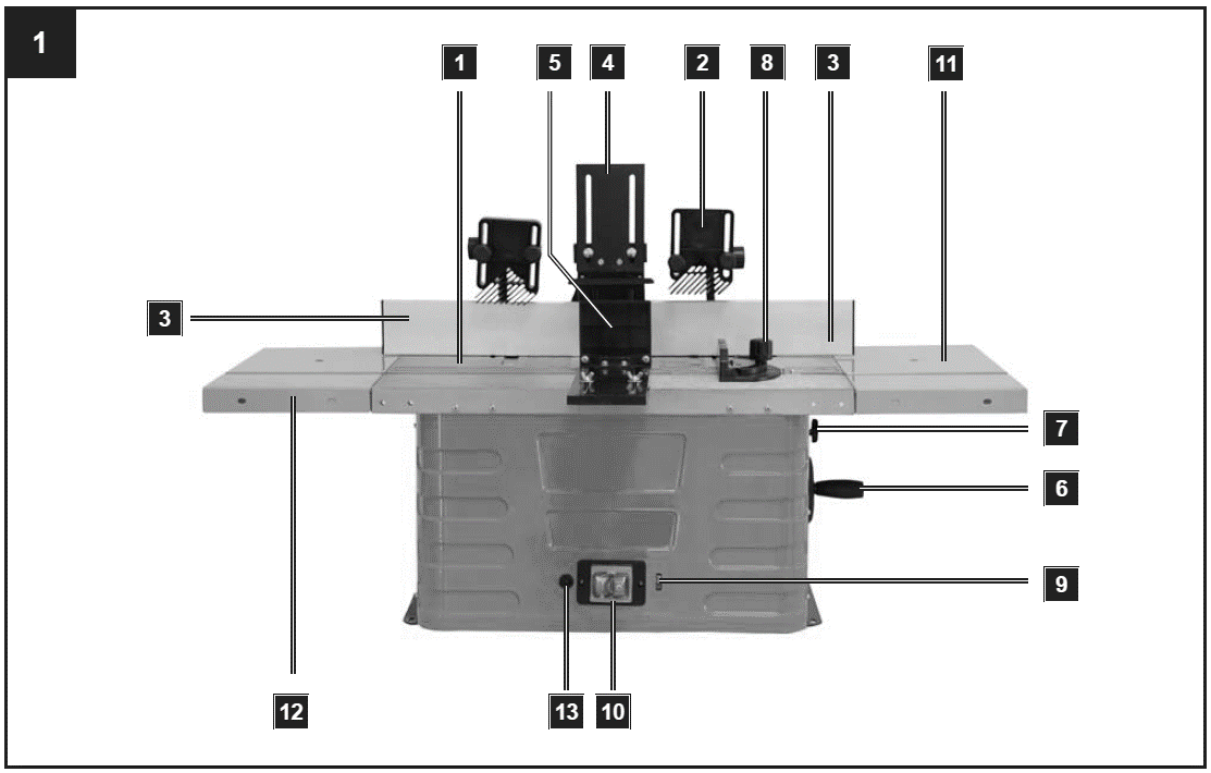

1 - Työpöytä

2 - Jyrsintäilmoitus
3 - Pysäytyspalkki
4 - Ylempi painepalkki
5 - Sivupaine baari
6 - Korkeuden säätö
7 - Kiristysruuvi
8 - Poikkileikkaava jigi
9 - Nopeuden säätö
10 - Katkaisija
11 - Oikea sivupöydän jatke
12 - Vasen sivupöydän jatke
13 - Ylikuormituskytkin

6. Kokoonpano

Huomio : Irrota virtapistoke ennen minkään säätö- tai huoltotyön tekemistä.

Koneen korjaaminen

Konetta käytettäessä on suositeltavaa kiinnittää se työpöytään neljän reiän avulla

1) Asennuspintaan tulee porata reiät huomioiden pohjassa olevien kahden kiinnitysreiän etäisyys.
2) Jokainen jalka on kiristettävä pulteilla (ei sisälly toimitukseen).
3) Pulttien tulee olla riittävän pitkiä: Ota huomioon sen työpinnan paksuus, johon kone on kiinnitettävä.
4) Käytä aluslevyjä ja ruuvaa työpinta kiinni muttereilla.
5) Työpinnan tulee olla riittävän suuri, jotta laite ei kallistu työn aikana.

Huomio : Tarkista työpinnan lujuus ennen työn aloittamista.

Aidan muovauskomponentit:

A.1 - Alustan pidike
A.2 - Kiinnike
B - Asennusteline
C - Aita 2x
D - Painetanko
E - Poistoliitoskappale

Kiinnitysosat muovaukseen

5 Muovimutterit M6
5 aluslevyä 6 mm
5 vaunun pulttia M6 x 25

Pöydän liite

1 vaunupultti M6 x 20
1 vaunupultti M6 x 40
2 muoviset mutterit M6

2 aluslevyä 6 mm

Muoto-aidan asennus, kuva 2-5
Muovausaita on toimitettu pahvilaatikossa purettuna. Ennen työn aloittamista se on koottava ja asennettava työpöydälle.

Vaihe 1: Osan A ja B kokoaminen
Työnnä kiinnike (B) alustan pidikkeeseen (A. 1) siihen tarkoitettuun uraan (katso kuva 4). Työnnä nyt vaunupultti M6 x 25 reikään ja ruuvaa kiinni muovinen mutteri aluslevyllä.

Vaihe 2: Pysäytyspalkkien C asennus
Aseta kaksi vaunun pulttia kiinnitysreikiin ja ruuvaa ne sormitiukalle aluslevyllä ja muovisella mutterilla. Työnnä sitten uralla aita vaunun pulttisuojuksiin. Kiristä nyt molemmat muovitulpan mutterit. Suorita sama prosessi aidan toisella puolella. Varmista, että kiinnität aidat (C) oikeaan suuntaan. Tarkista, että aidat (C) ja alustan pidike ja kannatin (A. 1 + A. 2) ovat samalla korkeudella.

Vaihe 3: Asenna paineosa D
Kiinnitä painetanko (D) aitaan 2 vaunupultilla, 2 aluslevyllä ja 2 muovisella mutterilla.

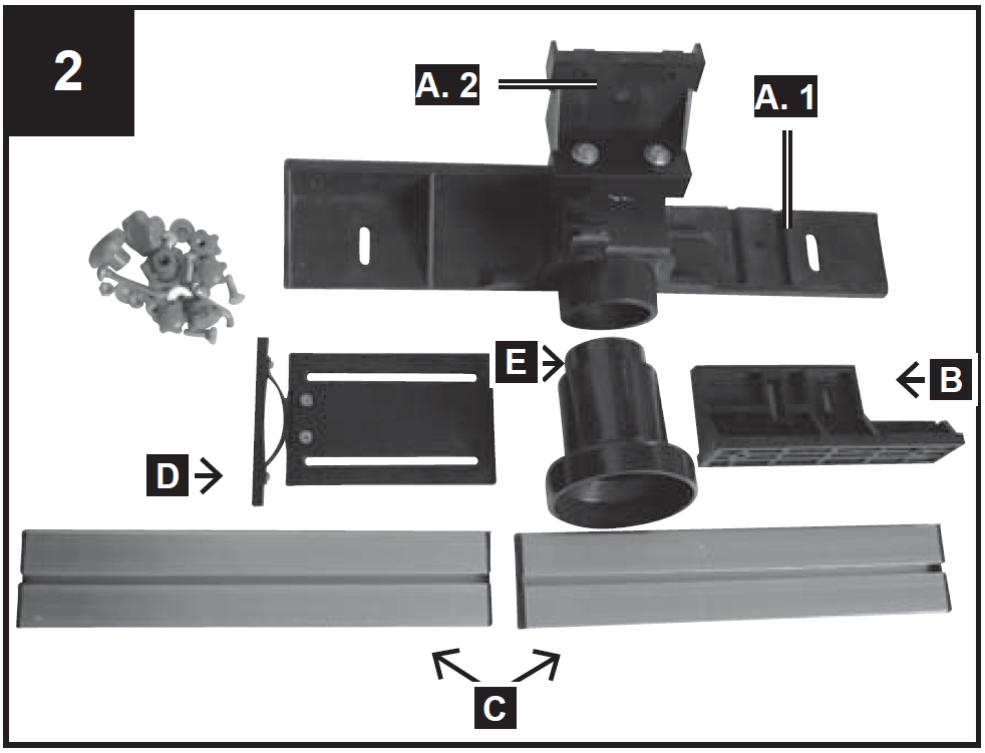

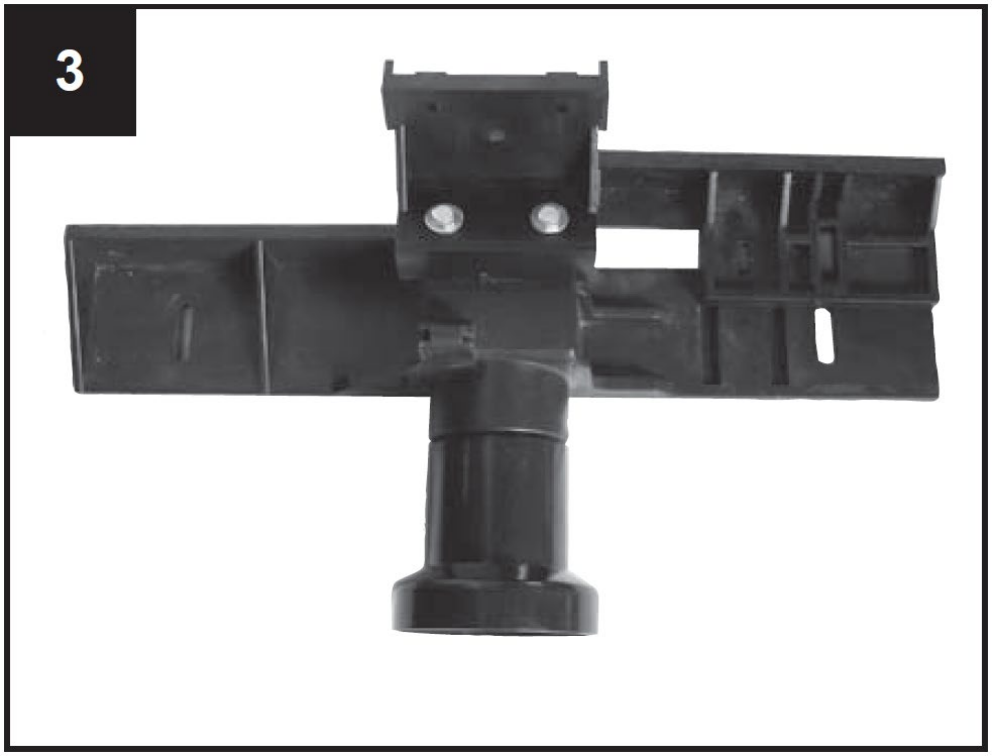
3

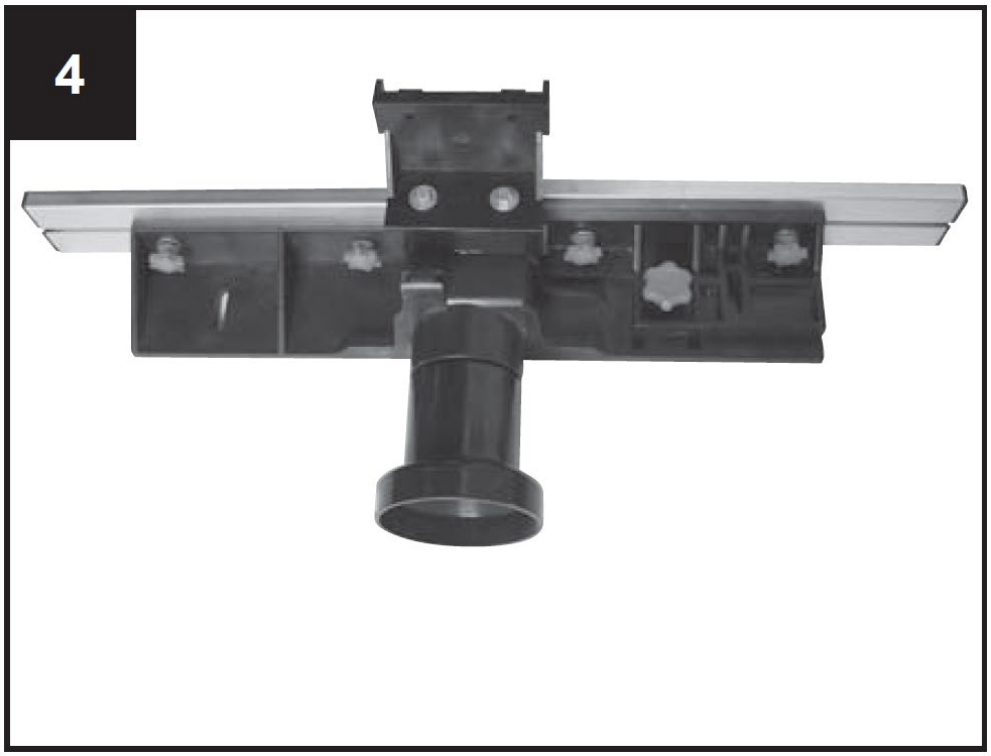
4

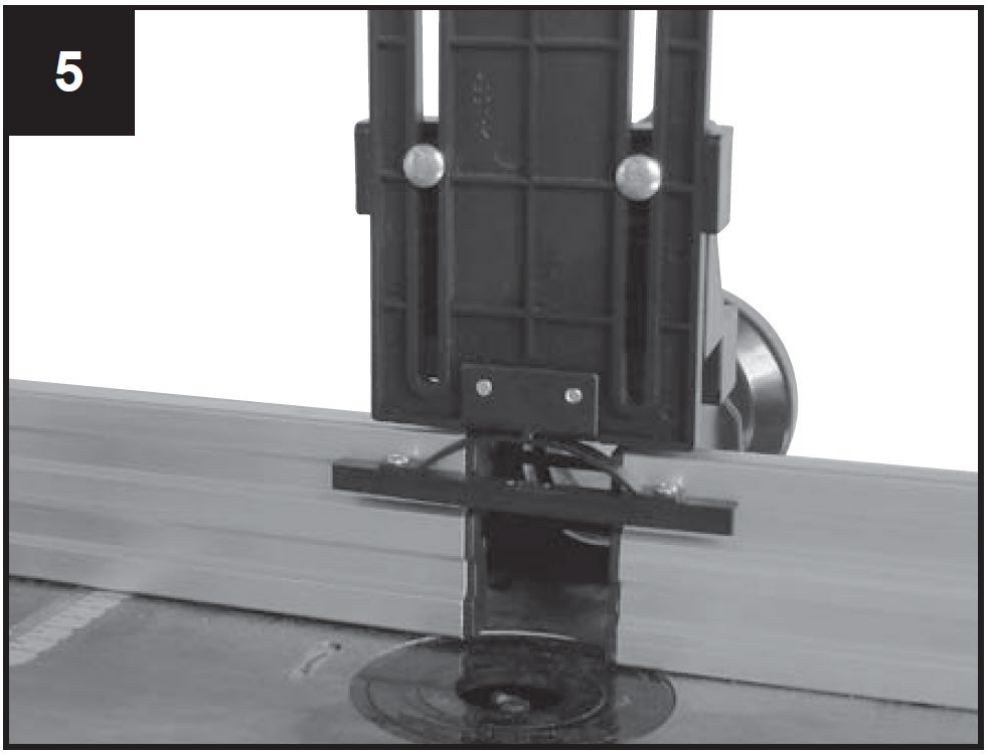

Painelaitteen kiinnikkeet, kuva 6.1 + 6.2
F - Painekehys 2x
G - Neliön muotoinen asennuslevy 2x
H - Neliömäinen pultti 2x
I - Neliömäisen pultin puristin 2x

Painelaitteen kokoaminen:
Aseta 2 nelikulmaista pulttia (H) 2 mukana toimitettuun nelikulmaiseen putkeen ja kiinnitä ne 2 kuusiokoloruuvilla. Kiinnitä 2 puristinta (I) 2 neliömäiseen pulttiin (H) käyttämällä 2 muovikantaruuvia. Työnnä sitten 2 nelikulmaista asennuslevyä (G) 2 puristimen (I) 2 aukon läpi. Kiinnitä lopuksi painekehykset (F) nelikulmaisiin kiinnityslevyihin käyttämällä 4 vaunupulttia, 4 aluslevyä ja 4 muovimutteria.

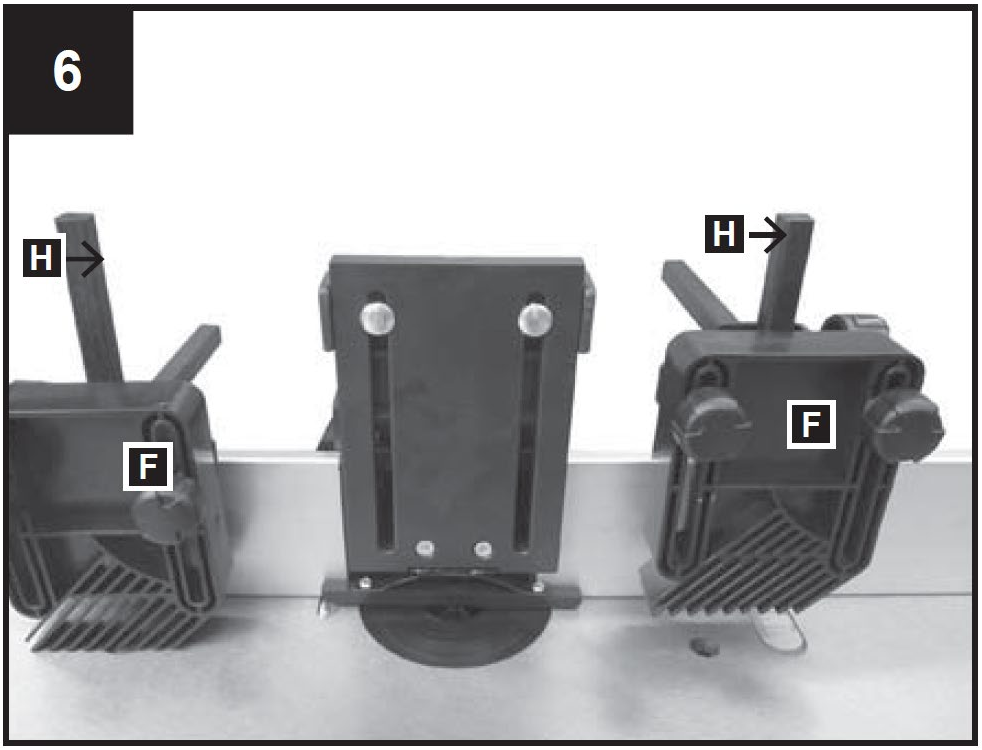

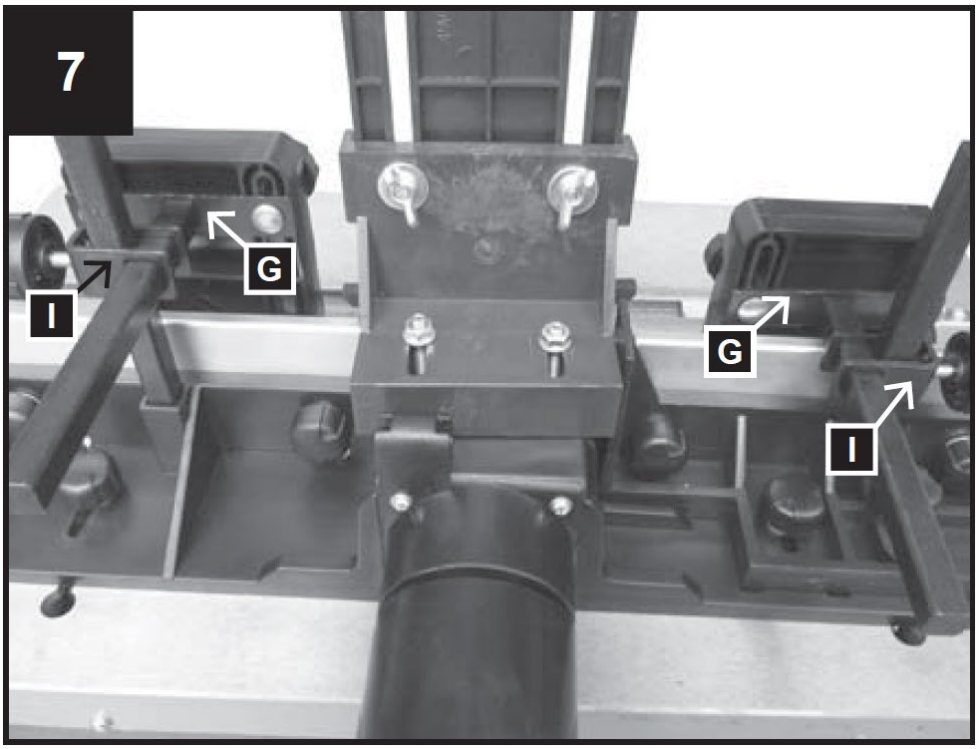

Muotolevyn asennus työpöytään, kuva 8-11
Muotoilun pysäytyskaulus asennetaan seuraavasti:
Kiinnitä 2 muovikantaruuvia muotolevyn uriin aluslevyillä (kuva 9).
Työnnä muovikantaruuvien kärjet pöydän urien aukon läpi (kuva 10).
Aseta muovaussuoja tarpeen mukaan ja kiristä muovisuojuksen mutterit (kuva 11).

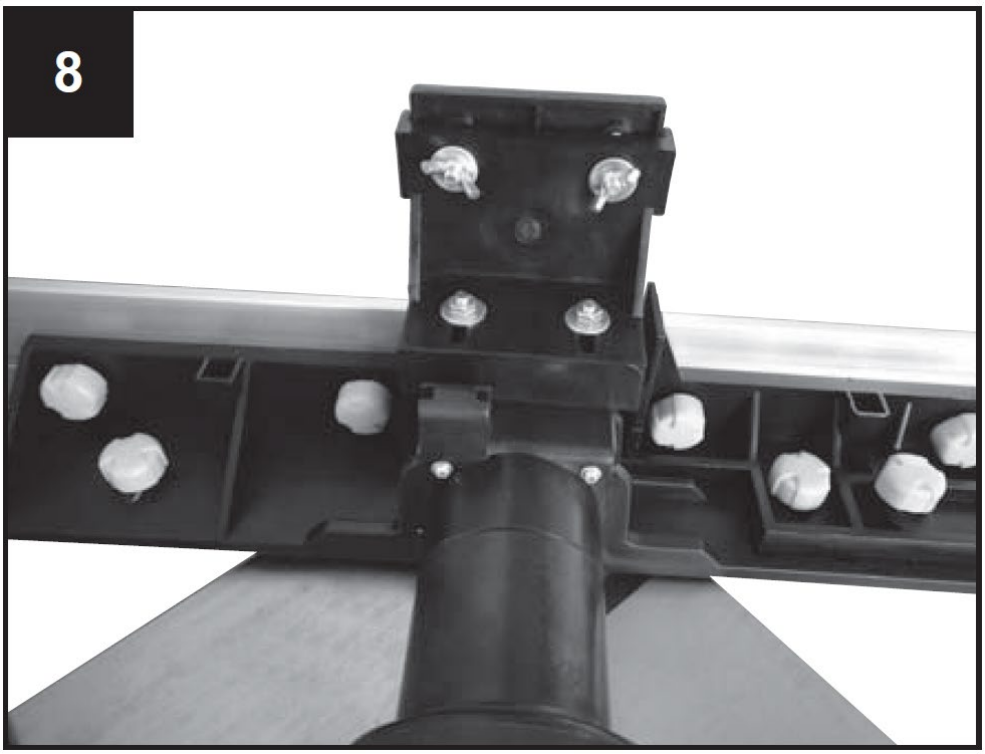
8

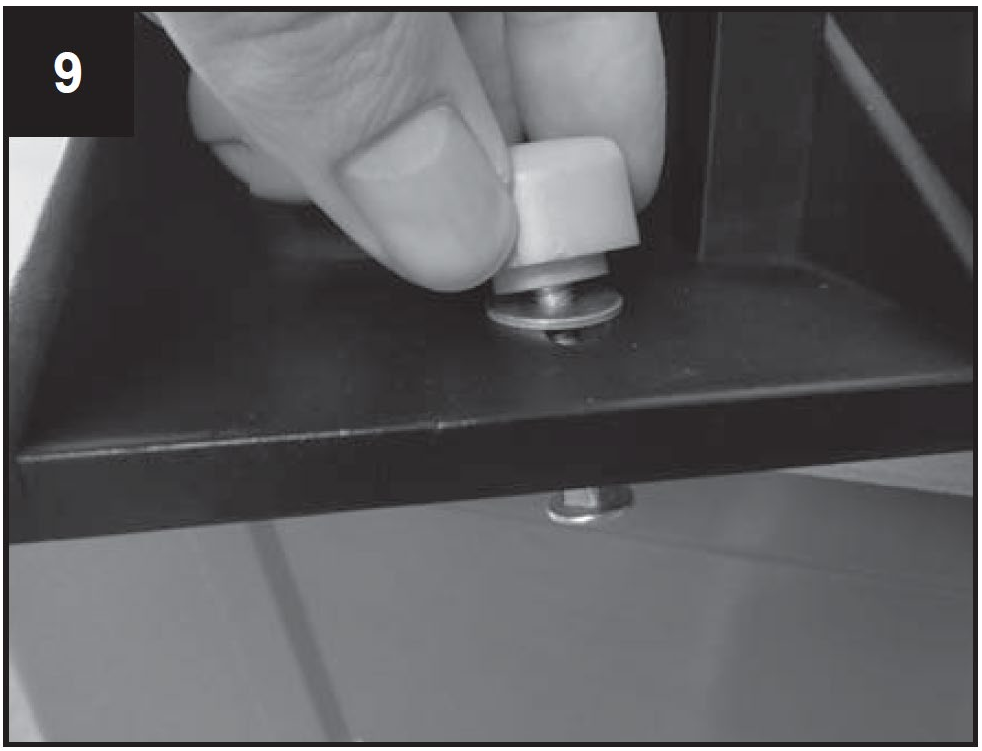
9

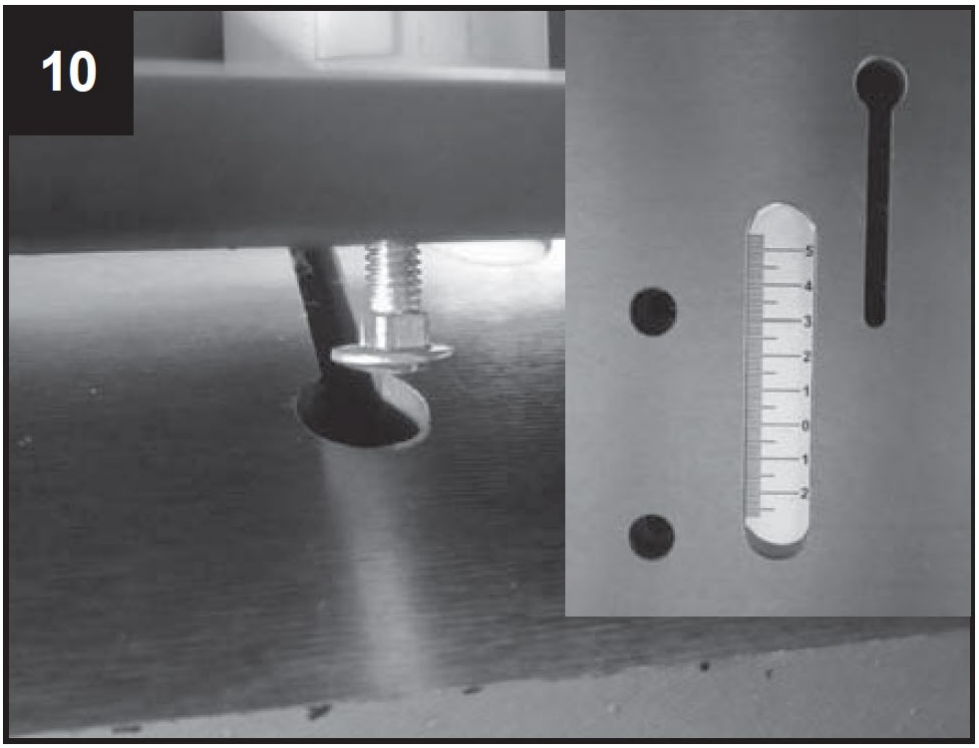

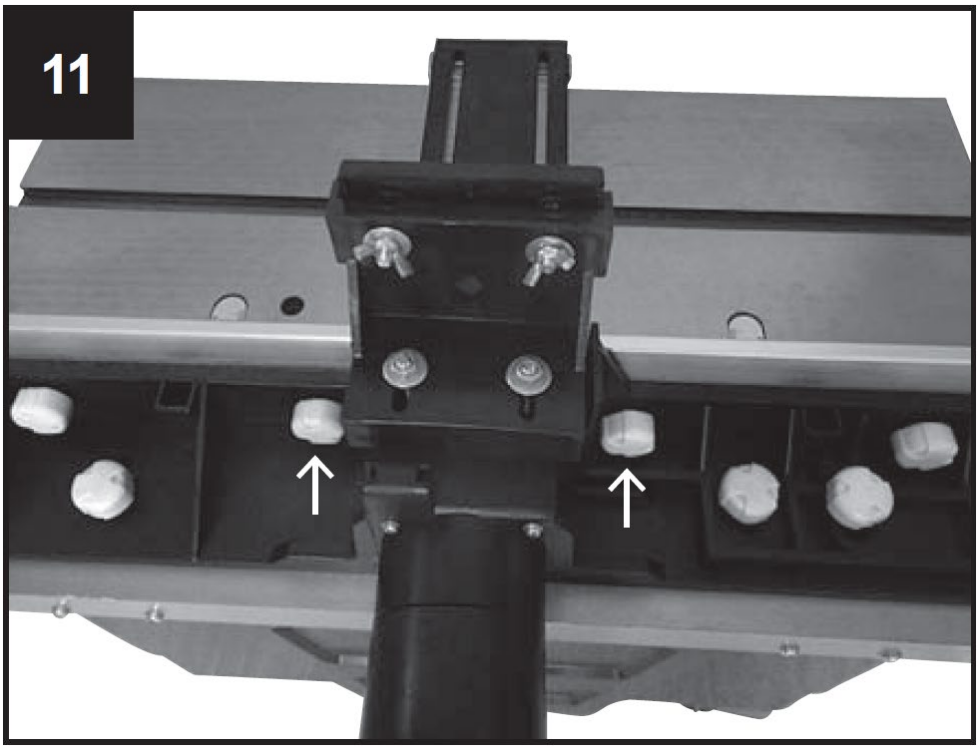

Takapotkuturva-aidan komponentit
1 Takapotkuturva-aita
1 Asennusteline

Takapotkuturva-aidan kiinnitysosat
2 upotettua kantaruuvia M5 x 10
2 aluslevyä 5 mm
2 renkaita 5mm

2 vaunun pulttia M6 x 25
2 aluslevyä 6 mm
2 siipimutteria M6

Paluupotkun turvakaiteen asennus
• Paikanna kaksi reikää koneen etuosan keskeltä.
• Kohdista sitten asennusteline kahteen reikään (kuva 12).
• Aseta kaksi pulttia ja niiden aluslevyt reikiin ja kiristä ne sitten tiukasti nelisuuntaisella hylsyavaimella.
• Asenna sen jälkeen aita siten, että se liukuu ja säätyy työkappaleen paksuuteen.
• Kiinnitä säädön jälkeen kahdella pultilla (kuva 13).

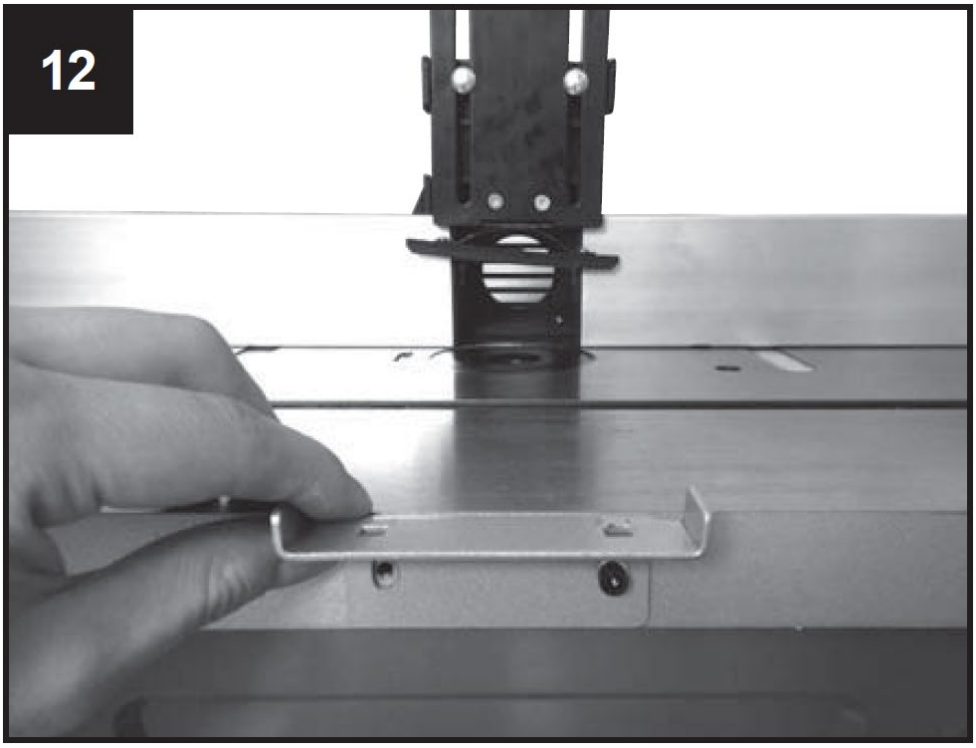

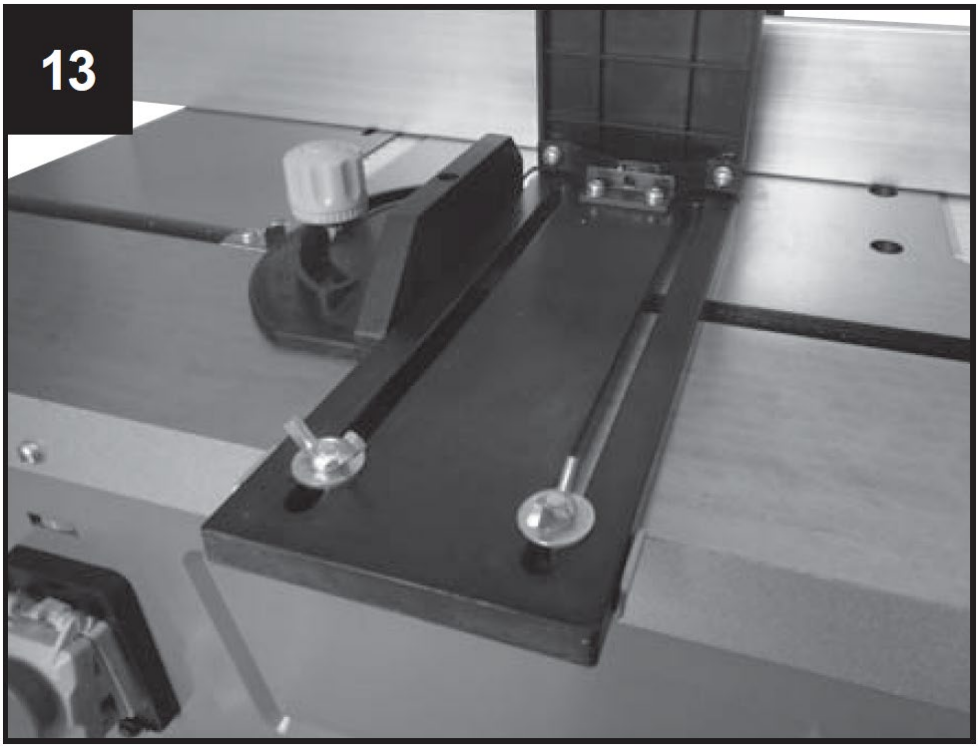

Työsyvyyden sovitus
Säädä tai pienennä karan korkeutta kääntämällä kahvaa (käytetään leikkuuterien korkeuden säätöön) pienentääksesi tai nostaaksesi korkeutta tarpeen mukaan.
Varmista asetus kiristämällä kiristysruuvi (7).
Turvallisuutesi vuoksi useimmissa töissä on erittäin suositeltavaa käyttää leikkuupäätä, jonka korkeus on pienin suhteessa pöytälevyyn.

Pöydän jatkeen kiinnitysosat:
8 kuusiokoloruuvia M5 x 20
6 kuusiokoloruuvia M5 x 12
8 Aluslevyä 5mm, pieni
6 aluslevyä 5mm, iso
8 kuusikulmaista mutteria M5
14 Renkaat 5mm

Pöydän jatkeiden asennus
Pöydän leveysjatkeet suurentavat pöydän pintaa mahdollistaen siten suurempien työkappaleiden käsittelyn ja erikoismuovaustöiden suorittamisen.
Kiinnitä jatkopöytä molemmilta puolilta 4 kuusiokoloruuvilla M5 x 20, 4 aluslevyllä, 4 lukkorenkaalla ja 4 kuusiokolomutterilla M5 ja pöydän etupuolelle kolmella kuusiokoloruuvilla M5 x 20, 3 aluslevyllä ja 3 lukkorenkaalla. Kohdista pöytä ja kiristä kaikki ruuvit.

Pölynpoistoyksikön liitäntä karakoneeseesi
Mukana on liitäntä ulkoiselle pölynpoistoyksikölle tai pölyn ja lastujen poistojärjestelmälle (ei sisälly toimitukseen).
Liu'uta pölynpoistoyksikön imuletku muottiohjaimen takana olevaan imuliitäntäkappaleeseen.
Letkuille, joissa on halkaisija. 100 mm, pakkauksessa on kartiomainen sovitin.

7. Käyttöönotto

Huomio: Karajyrsimessä on akseli, joka asetetaan pystysuoraan vaakasuoralle pöydälle. Akseli toimii muottityökalujen, kiekkojen ja muotoiltujen jyrsinten vastaanottamiseen. Karajyrsimellä valmistetaan friisejä, yksinkertaisia tai jakoputkia syvennyksiä, uria, urituksia, profiileja ja vastaprofiileja suorille pinnoille jne.

Karajyrsimessä ei saa missään tapauksessa käyttää halkaisijaltaan suurempia kuin 50 mm leikkuupäitä. Jos tarvitaan suurempia halkaisijoita, suosittelemme työskentelemään useassa vaiheessa ja toistuvaa säätöä käyttämällä korkeussäätönuppia tai aidan askel askeleelta säätämistä.

1. Kiinnitysholkkien asennus ja vaihto yläkaramuotteille (kuvat 16, 13)

• Ennen kuin vaihdat kiristysholkit, vedä koneen virtapistoke pistorasiasta. Valitse leikkuupään halkaisijaa vastaava kiristysholkki.
• Irrota supistuskappale pöydän aukosta, kuva 14.
• Lukitse kara karan alaosassa olevalla painikkeella, kuva 16.
• Irrota kiristysholkin turvamutteri mukana toimitetulla avaimella, kuva 15.
• Aseta kiristysholkki mutteriin tai irrota se.
• Kiristä mutteri tiukasti kiinnikkeessä pitäen samalla kara lukittuna. Varmista ennen jokaista koneen käyttöä, että leikkuutyökalu on tiukasti kiinni karan päässä.
• Aseta aukon supistuskappale takaisin alkuperäiseen asentoonsa.
• Säädä aita tarpeen mukaan pöydällä olevan asteikon avulla.
• Liitä pölynpoistoyksikkö. On erittäin suositeltavaa liittää pölynpoistoyksikkö (tai järjestelmä), jotta aukko pysyy vapaana lastuista, jäähdyttää moottoria ja helpottaa työkappaleen syöttöä.
• Kytke kone takaisin verkkovirtaan.

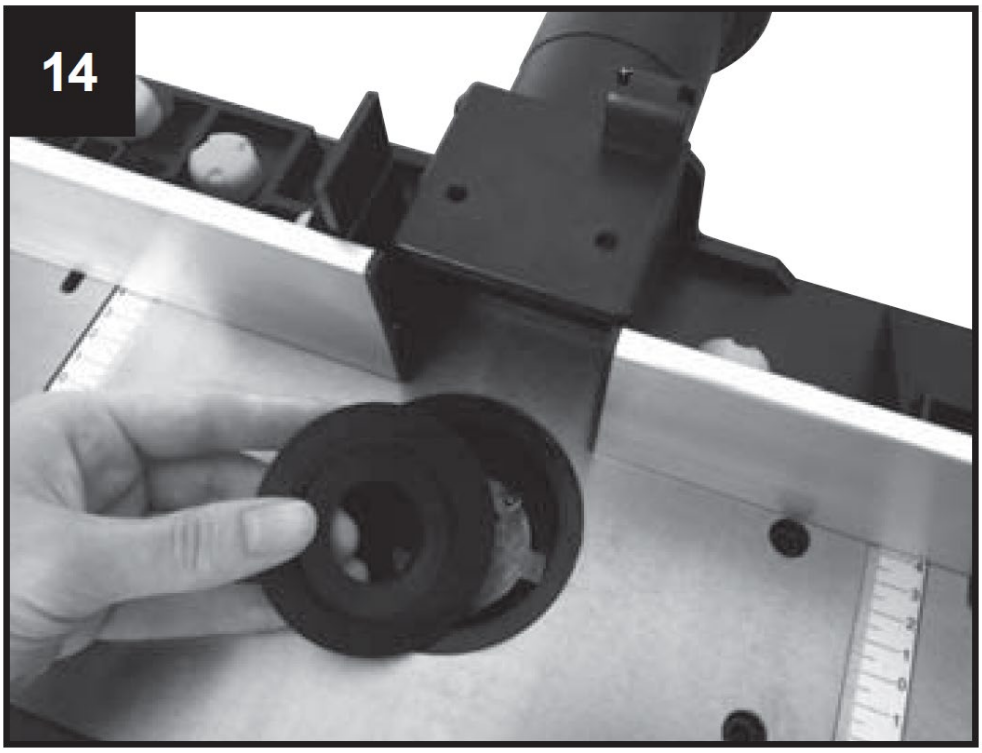

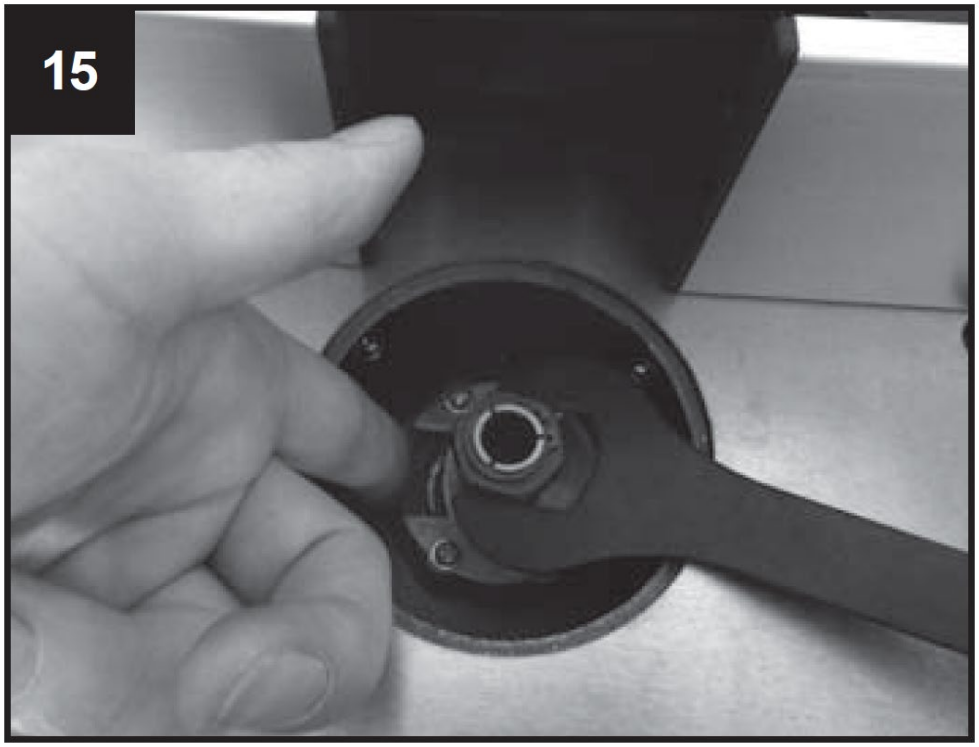

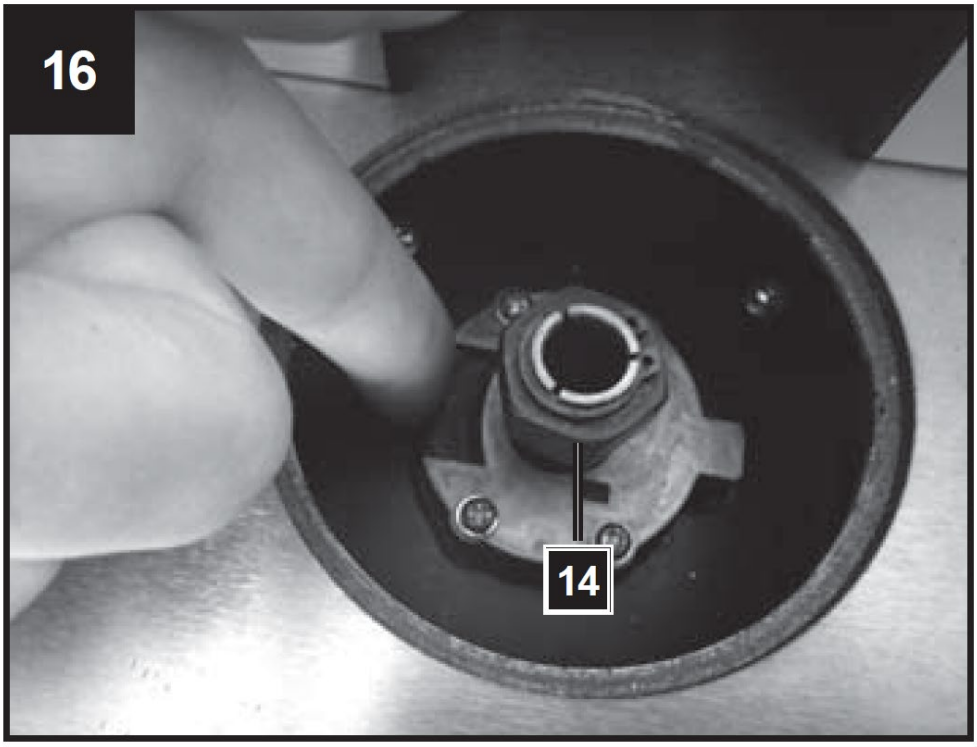

2. Muovausaidan asettaminen

Aidan käyttö on välttämätöntä. Jokainen työ on katsottava erikseen. Jokaisen uuden käytön yhteydessä on varmistettava, että suojukset on asennettu ja säädetty oikein. Jokaista uutta käyttöä varten jokainen aidan painekappale on asetettava uudelleen.

Varmista, että kaikki pultit on kiristetty tiukasti ennen muovauksen aloittamista.

3. Pöytärenkaiden käyttö

Pöytärenkaita tulee käyttää pöydän ja karan välisen etäisyyden minimoimiseksi. Ennen kuin käynnistät koneen, tarkista järjestelmällisesti toimitettujen pöytärenkaiden oikea istuin.
Tarkista, oletko valinnut oikean renkaan vastaavalle leikkuutyökalulle ja sen asennuskorkeuden, jotta työkappaleen kallistumisvaara aukon ohittaessa pienenee. Supistuskappaleen (pöytärenkaan) tulee sulkea leikkuupää niin pitkälle kuin mahdollista.

8. Säädöt

Säädä kierrosten lukumäärä Kuva 17, 20

Koneen nopeuden säädössä on 6 vaihetta.

• Määritä optimaalinen kierrosluku jätemateriaaliin leikatun näytteen avulla.

Huomautus : Oikean kierrosluvun käyttö pidentää poran käyttöikää. Se vaikuttaa myös työkappaleen työstettyyn pintaan.

Säädä kaappi, kuva 18, 19

• Kansi on pysäytettävä työkappaleen ja jyrsintätyökalun kokoon.
• Löysää 2 muovikantaruuvia (b) aidan takana.

Aseta rajoittimet ja painelaitteet siten, että ne varmistavat työkappaleen turvallisen ohjauksen koneen tulo- ja lähtöosassa.

• Työnnä kantta halutun asennon taakse tai eteenpäin. Käytä taulukossa olevaa asteikkoa (c) määrittääksesi etäisyyden ja huomioiksesi porauksen keskipisteen.
• Kiristä 2 muovikantaruuvia (Kuva 19, b) uudelleen takana, jotta aita pysyy tässä asennossa.

Säädä kahva virheiden varalta, kuva 18, 19

• Puuvirhe tarkoittaa, että porasta jäänyt puumateriaali tulee ulos oikealta puolelta materiaalia ohuemmin.
• Vasen aita on säädettävä ohuemman materiaalin mukaan. Se tukee materiaalia ja varmistaa tarkemman leikkauksen. Löysää muovitulpparuuvit, työnnä aita eteen ja kiristä se.

17

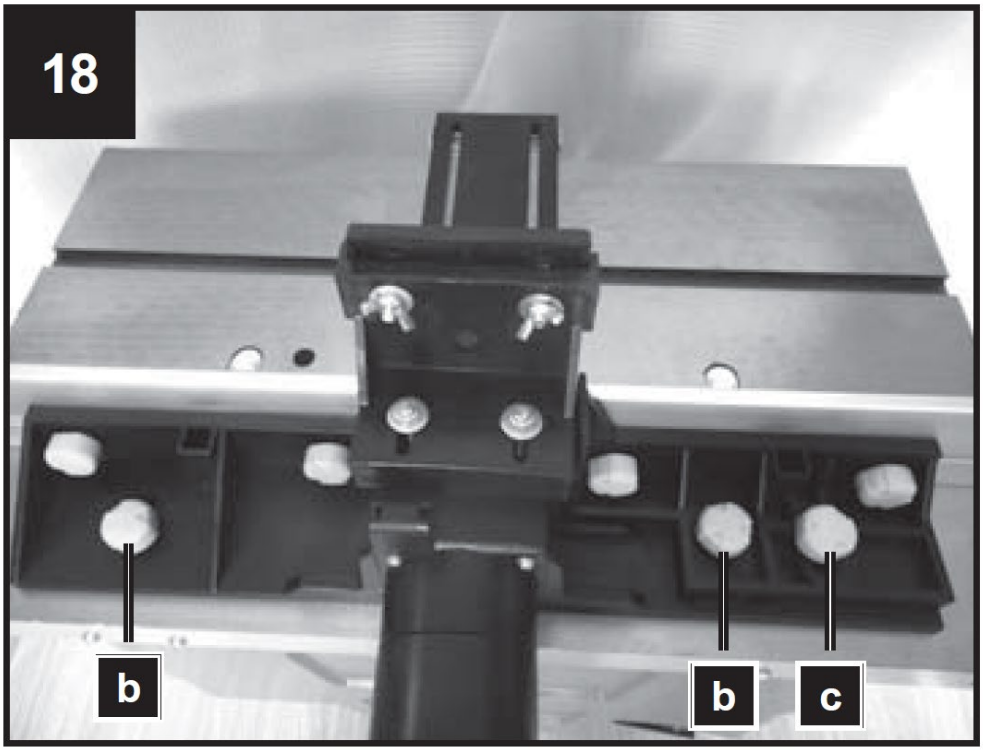
18
b
b
c

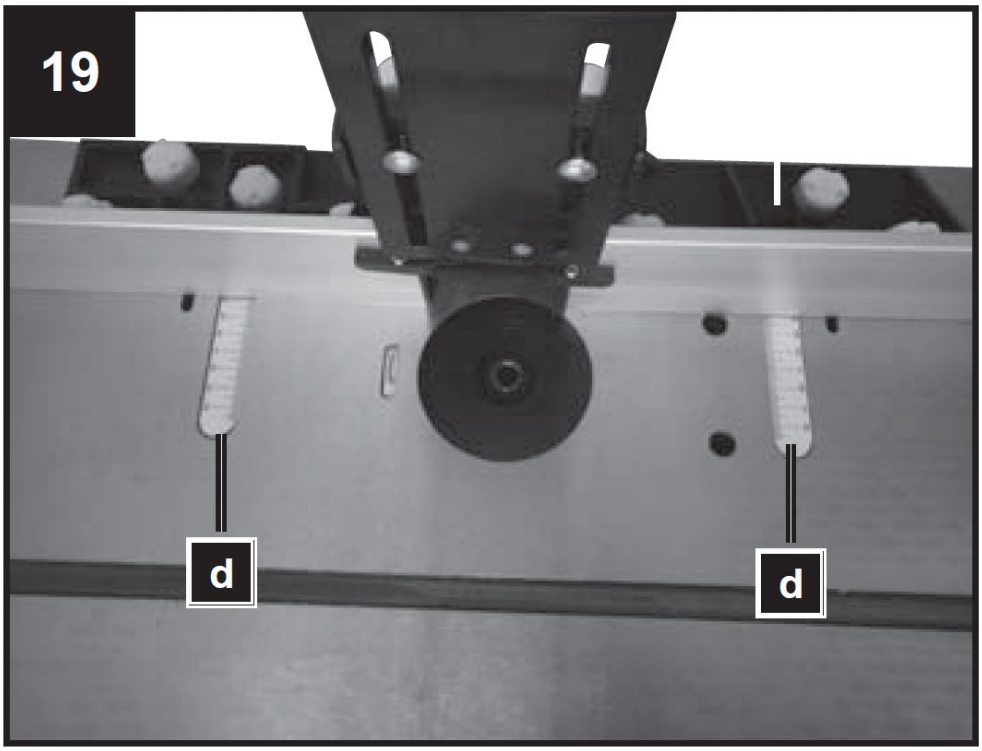

20

Ø [mm]						
≤ 40	8	19	29	35	38	39
≤ 60	15	26	36	40	49	59
≤ 80	21	32	42	50	60	69
[min^{-1}]	11500	13000	16000	18500	21000	24000

Painerajojen asennus ja säätö, kuva 20
Painerajat (5) on suunniteltu siten, että työkappale pysyy paikallaan ja putoaminen vältetään.
• Aja jyrsin alimpaan asentoon
• Aseta työstettävä työkappale paikoilleen ja paina painetanko kevyesti työkappaleeseen.
• Poista työkappale.
• Aseta jyrsin halutulle korkeudelle (katso: Työsyvyyden säätö).

Säädä poikkileikkausjig, kuva 21
• Liu'uta vaakasuoraan pöytää pitkin poikittaisleikkuria (8) suorittaaksesi puhdistusvirheen ja jiirisahauksen.
• Pysäyttääksesi jigin haluttuun kulmaan, löysää poikkileikkurin lukitusnuppia ja käännä se haluttuun kulmaan.
Kiristä jigin (8) lukitusnuppi uudelleen.
• Tee aina näyteleikkaus jätemateriaalin palasta varmistaaksesi, että asenteet ovat oikeat.

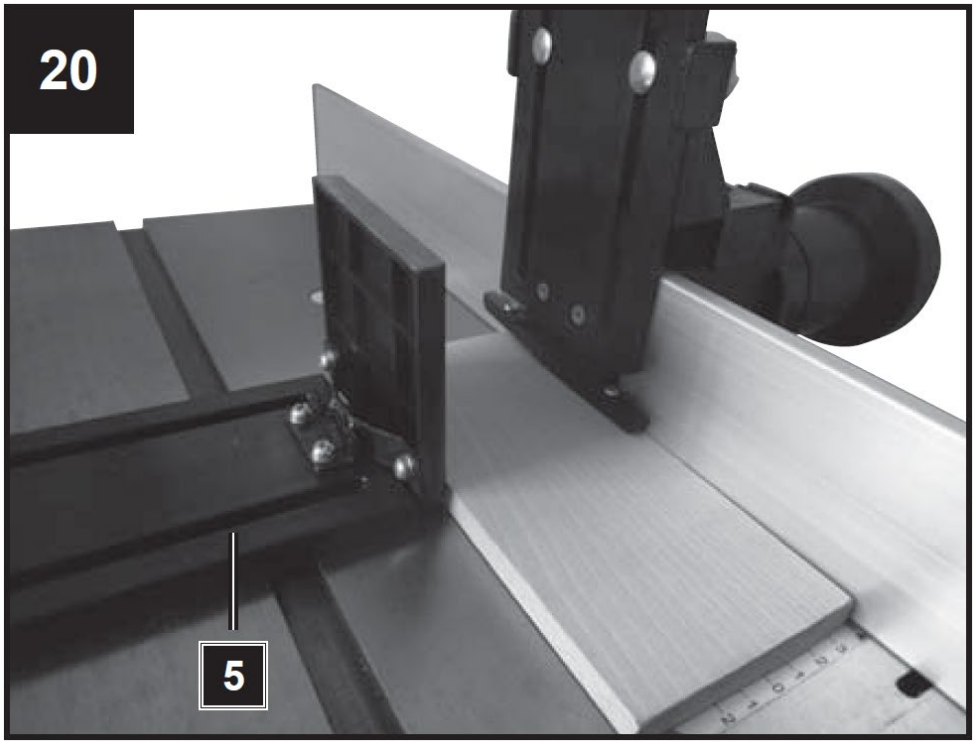
20
5

21
4
8
5

Kytkeminen päälle ja pois päältä
Varmista, että kaikki avaimet ja säätötyökalut ovat kaukana varapöydästä, että asennot on asennettu kokonaan ja kaikki turvasuojukset säilytetään.
"O" – POIS
"Minä" - PÄÄLLÄ

Tämä kone käyttää sähkömagneettista kytkintä optimaalisen turvallisuuden takaamiseksi. Aina kun virta katkeaa, kone pysähtyy välittömästi.
Kone käynnistyy uudelleen painamalla vihreää painiketta uudelleen.

9. Koneen käyttö

• Aseta sopiva jyrsin työkalunpitimeen ja kiinnitä se kiristämällä työkalunpitimen mutteri (kuva 17, kohta 14).
• Asenna ja kiinnitä leikkuuterät.
• Säädä nopeus ja säädä ulostulovaipa siten, että materiaalin leikkaus tuetaan ja poistetun materiaalin kompensointi saavutetaan.
• Kytke kone päälle.
• Varmista, että työkappale on tiukasti painettuna aitaa vasten.
• Työnnä työkappaletta pehmeästi oikealta vasemmalle työkalun kääntösuuntaa vastaan.
• Pidä edelleenlähetysnopeus vakiona. Älä paina liian nopeasti - se hidastaa moottoria liikaa.
• Työkappaleen syöttäminen liian nopeasti johtaa huonoon leikkauslaatuun. On myös olemassa leikkausterien tai moottorin vaurioitumisen vaara.
• Jos työkappaletta syötetään liian hitaasti, työkappaleeseen tulee palavia kohtia.
• Erittäin kovalla puulla ja tärkeillä leikkauksilla voi olla tarpeen työstää asteittain useissa leikkauksissa, kunnes haluttu syvyys on saavutettu.
• Oikea imunopeus riippuu leikkurin koosta, työkappaleen materiaalityypistä ja leikkaussyvyydestä. On suositeltavaa harjoitella ensin romupuulla oikean imunopeuden ja mittojen selvittämiseksi.
• Sammuta kone painamalla punaista kantta.
• Koneessa on ylikuormituskytkin (13) moottorin suojaamiseksi. Ylikuormituksen sattuessa kone sammuu automaattisesti. Lyhyen ajan kuluttua ylikuormituskytkin (13) voidaan nollata uudelleen.

10. Siivous, huolto

Yleiset huoltotoimenpiteet

- Pyyhi lastut ja pöly pois koneesta ajoittain kankaalla. Pidentääksesi työkalun käyttöikää öljyä pyörivät osat kerran kuukaudessa.
- Älä öljyä moottoria.
- Älä käytä syövyttäviä tuotteita muovia puhdistaessasi.

⚠	VAROITUS! Ennen puhdistus-, säätö-, huolto- tai korjaustöitä irrota virtajohto päävirtalähteestä!

Puhdistus

• Pidä kaikki turvalaitteet, tuuletusaukot ja moottorin kotelo mahdollisimman puhtaana liasta ja pölystä. Pyyhi laite puhtaalla liinalla tai puhalla se paineilmalla alhaisella paineella.
• Suosittelemme, että puhdistat laitteen välittömästi aina, kun lopetat sen käytön.
• Puhdista laite säännöllisesti kostealla liinalla ja pehmeällä saippualla. Älä käytä puhdistusaineita tai liuottimia; ne voivat vahingoittaa laitteen muoviosia. Varmista, ettei vettä pääse tunkeutumaan laitteeseen. Veden pääsy sähkötyökaluun lisää sähköiskun vaaraa.
• Sahanpurunpoisto ja/tai pölynpoistoputki tulee puhdistaa säännöllisin väliajoin.
• Älä koskaan suihkuta vettä koneeseen!

Leikkaustyökalu
Hartsi on puhdistettava veitsestä (21), salpasta (22) ja veitsikappaleesta (23) säännöllisin väliajoin. Puhdista nämä osat sopivalla hartsinpoistoaineella.

Palvelun tiedot
Huomaa, että seuraavat tämän tuotteen osat ovat alttiina normaalille tai luonnolliselle kulumiselle ja että seuraavat osat vaaditaan siksi myös kulutusosina.
Kuluvat osat:* hiiliharjat, höylän terät
* Ei välttämättä sisälly toimitukseen!

11. Varastointi

Säilytä laitteita ja lisävarusteita poissa lasten ulottuvilta pimeässä ja kuivassa paikassa pakkasen yläpuolella. Ihanteellinen säilytyslämpötila on 5-30 °C.
• Säilytä sähkötyökalu alkuperäisessä pakkauksessaan.
• Peitä sähkötyökalu suojataksesi sitä pölyltä ja kosteudelta.
• Säilytä käyttöohje sähkötyökalun kanssa.

12. Sähköliitäntä

⚠	VAROITUS! Sähköisku! On olemassa sähköiskun aiheuttama loukkaantumisvaara!

Viallinen kaapeli tai pistoke voi aiheuttaa sähköiskun. Vältä kehon kosketusta maadoitettuihin osiin suojautuaksesi sähköiskuilta.

⚠ Käyttö on sallittu vain turvakytkimellä hajavirtaa vastaan (RCD maks. hajavirta 30mA).
Liitä sähkökaapelin pistoke sopivan muotoiseen, jännitteiseen ja taajuiseen pistorasiaan, joka täyttää voimassa olevat määräykset.
Älä vedä huoltokaapelista irrottaaksesi pistokkeen pistorasiasta.

Sähkömoottori on kytketty käyttövalmiin tilaan. Kytkentä vastaa asiaankuuluvia VDE- ja DIN-määräyksiä.
Asiakkaan työpaikan verkkoliitännän ja käytettävän jatkojohdon tulee olla näiden määräysten mukaisia.

Tärkeää tietoa
Ylikuormituksen sattuessa moottori sammuu itsestään. Jäähdytyksen jälkeen (aika vaihtelee) moottori voidaan käynnistää uudelleen.

Vialliset sähköliitäntäjohdot
Eristysvaurioita esiintyy usein sähköliitännöissä.
Syitä ovat:
• Liitäntäjohtojen painejäljet kulkevat ikkunoiden tai ovien halkeamien läpi.
• Taitoksia, jotka johtuvat liitäntäjohtojen väärästä kiinnityksestä.
• Viiltoja, jotka johtuvat liitäntäjohdon risteyksestä.
• Eristysvauriot, jotka johtuvat liitäntäjohdon repeytymisestä pistorasiasta.
• Halkeamia eristeen ikääntymisestä.
Tällaisia viallisia sähköliitäntöjä ei saa käyttää, ja ne ovat erittäin vaarallisia eristysvaurion vuoksi.

Tarkista säännöllisesti sähköliitäntäjohdot vaurioiden varalta. Varmista, että liitäntäjohtoa ei ole liitetty verkkovirtaan, kun tarkistat sen. Sähköisten liitäntäjohtojen tulee vastata asiaankuuluvia VDE- ja DIN-määräyksiä. Käytä vain liitäntäjohtoja, joiden koodi on H05VV-F.
Tyyppimerkintä on painettava liitäntäjohtoon määräyksen mukaan.

AC moottori
• Syöttöjännitteen tulee olla 230 volttia ~ / 50 Hz.
• Enintään 25 m pitkien jatkojohtojen poikkileikkauksen tulee olla 1,5 mm², pituus > 25 m / 2,5 mm².
Sähkölaitteiden liitännät ja korjaukset saa suorittaa vain pätevä sähköasentaja.
Anna seuraavat tiedot, jos sinulla on kysyttävää:
• Virran tyyppi
• Konetyypin tarratiedot
• Tiedot päätarrassa

13. Ongelmien ratkaiseminen

Näiden häiriöiden syiden määrittäminen ja poistaminen vaatii aina korostettua huomiota ja varovaisuutta. Vedä verkkopistoke!

Seuraavassa on lueteltu joitakin yleisimpiä häiriöitä ja niiden syitä. Jos et pysty korjaamaan vikoja ja virheitä koneella, ota yhteyttä myyjään.

Häiriö	Todennäköinen syy	auta
Konetta ei voi kytkeä päälle	Verkkojännitettä ei ole saatavilla. Hiiliharjan johtimet kuluneet.	Ohjausjännitesyöttö Tuo kone huoltokeskukseen
Kone sammuu itsenäisesti tyhjäkäynnin aikana	Sähkökatko	Ohjaa Net-lateral esisulake Kone ei käynnisty automaattisesti uudelleen asennetun alijännitesuojan takia, vaan se on kytkettävä uudelleen päälle jännityksen palautumisen jälkeen.
Kone jää seisomaan työskentelyn aikana	Ylikuormitussuojan vaste tylsistä mittareista tai liian suuresta syöttöliikkeestä ja/tai lastun paksuudesta	Ennen kuin jatkat vaihtomittauslaitteiden käyttöä ja/tai odota moottorin jäähtymistä.
Kierrosten määrä laskee hoidon aikana	Liian suuri sirpaleiden hyväksyminen Liian suuri syöttöliike Jyrsin tylsä	Vähennä Splinterin hyväksyntää Pienennä syöttönopeutta Vaihda jyrsin
Huolimaton jyrsintäkuva	Jyrsin tylsä Epätasainen syöttöliike	Vaihda jyrsin Työskentele jatkuvalla paineella ja pienemmällä syöttöliikkeellä
Sirpaleiden poisto tukkeutuu (ilman pakokaasua)	Liian suuri sirpaleiden hyväksyminen Jyrsin tylsä Liian märkä puu	Vähennä Splinterin hyväksyntää Vaihtojyrsin

Deze gebruikershandleiding is voor uw gemak vertaald met behulp van automatische vertaling. Er is redelijk wat inspanning geleverd voor het zo nauwkeurig verstrekken van een accurate vertaling; alleen is geen enkele geautomatiseerde vertaling perfect en het is ook niet de bedoeling dat zij menselijke vertalers gaan vervangen. De officiële gebruikershandleiding is de Engelse versie. Discrepanties of verschillen in de vertaling zijn niet bindend en hebben geen rechtsgevolgen voor naleving of handhaving. Bij vragen over de juistheid van de informatie in de gebruikershandleiding wordt verwezen naar de Engelse versie van die inhoud, die de officiële versie is.

Technische gegevens

Beschrijving parameter	Waarde parameter
Productnaam	Tafelfreesmachine
Model	MSW-WOBD-1500Y
Nominale spanning [V~] / frequentie [Hz]	230 / 50
Nominaal vermogen [W]	1500
Nominaal toerental [rpm]	11500-24000
Spindel [mm]	0-40
Tafelafmetingen [mm]	610 x 360
Afmetingen (breedte x diepte x hoogte) [mm]	1030 x 360 x 310
Gewicht [kg]	20,6

1. Algemene beschrijving

De gebruikershandleiding is bedoeld als hulpmiddel bij een veilig en probleemloos gebruik van het apparaat. Het product is ontworpen en vervaardigd volgens strikte technische richtlijnen, met gebruikmaking van de modernste technologieën en componenten. Bovendien wordt het geproduceerd volgens de strengste kwaliteitsnormen.

GEBRUIK HET APPARAAT ALLEEN ALS U DEZE GEBRUIKERSHANDLEIDING GRONDIG HEBT GELEZEN EN BEGREPEN.

Om de levensduur van het apparaat te verlengen en een probleemloze werking te garanderen, dient u het te gebruiken in overeenstemming met deze gebruikershandleiding en regelmatig onderhoudswerkzaamheden uit te voeren. De technische gegevens en specificaties in deze handleiding zijn actueel. De fabrikant behoudt zich het recht om wijzigingen aan te brengen in verband met kwaliteitsverbetering. Het toestel is ontworpen om de risico's van geluidsemissie tot een minimum te beperken, rekening houdend met de technologische vooruitgang en de mogelijkheden tot geluidsreductie.

Legenda

Het product voldoet aan de relevante veiligheidsnormen.

Lees de instructies voor gebruik.

Het product moet worden gerecycled.

WAARSCHUWING ! of **VOORZICHTIG!** of **HERINNERING!** Van toepassing op de gegeven situatie.
(algemeen waarschuwingssignaal)

Gebruik gehoorbescherming. Blootstelling aan hard geluid kan leiden tot gehoorverlies.

Draag een veiligheidsbril.

Draag een stofmasker (bescherming van de luchtwegen).

Draag veiligheidshandschoenen.

ATTENTIE! Elektrische schok waarschuwing!

ATTENTIE! Waarschuwing voor luid geluid

ATTENTIE! Roterende delen, pas op en voorkom verstrikking in het apparaat!

Alleen binnenshuis gebruiken.

ATTENTIE! Scherpe, bewegende machineonderdelen! Gevaar voor snijwonden of amputatie van vingers/ledematen.

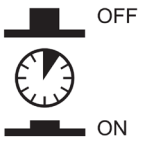

Overbelastingsschakelaar

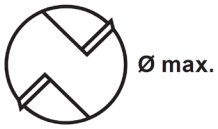

Max. diameter van het snijblok

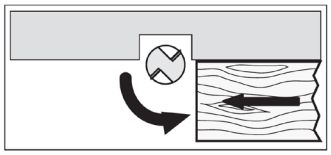

Let op de insteekrichting!

LET OP! De tekeningen in deze handleiding dienen uitsluitend ter illustratie en kunnen in sommige details afwijken van het werkelijke product.

2. Gebruiksveiligheid

ATTENTIE! Lees alle veiligheidswaarschuwingen en alle instructies nauwkeurig. Het niet opvolgen van de waarschuwingen en instructies kan leiden tot elektrische schokken, brand en/of ernstig of zelfs dodelijk letsel.

De termen "apparaat" of "product" worden in de waarschuwingen en instructies gebruikt om te verwijzen naar:
Tafelfreesmachine

2.1. Elektrische veiligheid

a) De stekker moet in het stopcontact passen. Verander op geen enkele manier iets aan de stekker. Het gebruik van originele stekkers en passende stopcontacten vermindert het risico van elektrische schokken.
b) Vermijd het aanraken van geaarde elementen zoals leidingen, kachels, boilers en koelkasten. Er bestaat een verhoogd risico op een elektrische schok als het geaarde apparaat wordt blootgesteld aan regen, in direct contact komt met een nat oppervlak of in een vochtige omgeving wordt gebruikt. Als er water in het apparaat komt, neemt het risico van schade aan het apparaat en van een elektrische schok toe.
c) Raak het apparaat niet aan met natte of vochtige handen.
d) Gebruik de kabel alleen voor het beoogde doel. Gebruik het nooit om het apparaat te dragen of om de stekker uit het stopcontact te trekken. Houd de kabel uit de buurt van warmtebronnen, olie, scherpe randen of bewegende delen. Beschadigde of kabels die door elkaar geraakt zijn verhogen het risico op elektrische schokken.
e) Gebruik het apparaat niet als het netsnoer beschadigd is of duidelijke tekenen van slijtage aanwezig zijn. Een beschadigd netsnoer moet worden vervangen door een gekwalificeerde elektricien of het servicecentrum van de fabrikant.
f) Dompel het snoer, de stekker of het apparaat niet onder in water of andere vloeistoffen om een elektrische schok te voorkomen. Gebruik het apparaat niet op natte oppervlakken.
g) Niet gebruiken in zeer vochtige omgevingen of in de directe omgeving van watertanks.
h) Voorkom dat het apparaat nat wordt. Gevaar voor elektrische schokken!
i) Controleer vóór het eerste gebruik of het type netspanning en de stroomsterkte overeenkomen met de gegevens op het typeplaatje.

2.2. Veiligheid op de werkplek

a) Zorg ervoor dat de werkplek schoon en goed verlicht is. Een rommelige of slecht verlichte werkplek kan leiden tot ongelukken. Probeer vooruit te denken, observeer wat er gebeurt en gebruik gezond verstand wanneer u met het apparaat werkt.
b) Gebruik het apparaat niet in een potentieel explosieve omgeving, bijvoorbeeld in aanwezigheid van ontvlambare vloeistoffen, gassen of stof. Het apparaat genereert vonken die stof of dampen kunnen ontsteken.
c) Als u schade of een onregelmatige werking ontdekt, moet u het apparaat onmiddellijk uitschakelen en dit aan een supervisor melden.
d) Als u twijfelt over de juiste werking van het apparaat, neem dan contact op met de ondersteuningsdienst van de fabrikant.
e) Alleen het servicepunt van de fabrikant mag het apparaat repareren. Voer zelf geen reparaties uit!
f) Gebruik in geval van brand een poeder- of kooldioxide (CO_2) brandblusser (eentje bedoeld voor gebruik op onder spanning staande elektrische apparaten) om de brand te blussen.
g) Kinderen of onbevoegden mogen de werkplek niet betreden. Afleiding kan leiden tot verlies van controle over het apparaat.
h) Gebruik het apparaat in een goed geventileerde ruimte.
i) Het apparaat produceert stof en puin tijdens de werking. Het is belangrijk om omstanders te beschermen tegen schadelijke gevolgen die door het apparaat worden verspreid.

j) Controleer regelmatig de staat van de veiligheidslabels. Indien de etiketten onleesbaar zijn, moeten zij worden vervangen.
k) Bewaar deze handleiding voor toekomstig gebruik. Als dit apparaat aan een derde wordt doorgegeven, moet de handleiding worden meegegeven.
l) Bewaar verpakkingselementen en kleine montagedelen op een plaats die niet toegankelijk is voor kinderen.
m) Houd het apparaat uit de buurt van kinderen en dieren.
n) Indien dit apparaat samen met andere apparatuur wordt gebruikt, moeten ook de overige gebruiksaanwijzingen worden opgevolgd.

Herinner! Bescherm kinderen en andere omstanders bij het gebruik van het apparaat.

2.3. Persoonlijke veiligheid

a) Gebruik het apparaat niet als u moe of ziek bent of onder invloed van alcohol, verdovende middelen of medicijnen die het vermogen om het apparaat te bedienen aanzienlijk kunnen beperken.
b) De machine mag worden bediend door lichamelijk fitte personen die in staat zijn de machine te hanteren, goed zijn opgeleid, deze bedieningshandleiding hebben doorgenomen en een opleiding hebben gevolgd op het gebied van veiligheid en gezondheid op het werk.
c) De machine is niet ontworpen om te worden bediend door personen (inclusief kinderen) met beperkte mentale en sensorische functies of personen zonder relevante ervaring en/of kennis, tenzij ze onder toezicht staan van een persoon die verantwoordelijk is voor hun veiligheid of instructies hebben gekregen over het bedienen van de machine. machine.
d) Gebruik bij het werken met het apparaat uw gezond verstand en blijf alert. Tijdelijk concentratieverlies tijdens het gebruik van het apparaat kan leiden tot ernstig letsel.
e) Gebruik persoonlijke beschermingsmiddelen zoals vereist voor het werken met het toestel, gespecificeerd in sectie 1 "Legenda". Het gebruik van correcte en goedgekeurde persoonlijke beschermingsmiddelen vermindert het risico op letsel.
f) Om te voorkomen dat het apparaat per ongeluk wordt ingeschakeld, moet u ervoor zorgen dat de schakelaar in de stand OFF staat voordat u het apparaat op een stroombron aansluit.
g) Overschat de capaciteiten niet. Houd tijdens het gebruik van het apparaat uw evenwicht en blijf altijd stabiel. Dit zorgt voor een betere controle over het apparaat in onverwachte situaties.
h) Draag geen losse kleding of sieraden. Houd haar, kleding en handschoenen uit de buurt van bewegende delen. Losse kleding, juwelen of lang haar kunnen in bewegende delen verstrikt raken.
i) Controleer alle aansluitingen en zorg ervoor dat ze goed vastzitten. Het gebruik van een ontstoffingssysteem kan de risico's in verband met stof verminderen.
j) Verwijder alle afstelgereedschap of steeksleutels voordat u het apparaat aanzet. Een gereedschap of moersleutel die in het draaiende gedeelte van het apparaat wordt achtergelaten, kan letsel veroorzaken.
k) Gebruik oog-, oor- en ademhalingsbescherming.
l) Het apparaat is geen speelgoed. Kinderen moeten onder toezicht staan om ervoor te zorgen dat ze niet met het apparaat spelen.
m) Steek uw handen of andere voorwerpen niet in het apparaat terwijl het in gebruik is!

2.4. Veilig gebruik van het apparaat

a) Overbelast het apparaat niet. Gebruik het juiste gereedschap voor de gegeven taak. Een juist gekozen apparaat zal de taak waarvoor het is ontworpen beter en veiliger uitvoeren.
b) Gebruik het apparaat niet als de "AAN/UIT"-schakelaar niet goed functioneert (schakelt het apparaat niet in en uit). Apparaten die niet met de AAN/UIT-schakelaar kunnen worden in- en uitgeschakeld, zijn gevaarlijk, mogen niet worden gebruikt en moeten worden gerepareerd.
c) Ontkoppel het apparaat van stroom voordat u begint met afstellen, schoonmaken en onderhoud. Een dergelijke preventieve maatregel vermindert het risico van onbedoelde activering.

d) Bewaar het apparaat wanneer het niet in gebruik is op een veilige plaats, uit de buurt van kinderen en mensen die het apparaat niet kennen en de gebruiksaanwijzing niet hebben gelezen. Het apparaat kan een gevaar vormen in de handen van onervaren gebruikers.
e) Houd het apparaat in perfecte technische staat. Controleer voor elk gebruik op algemene schade, controleer vooral bewegende onderdelen op gebarsten onderdelen of elementen, en op andere omstandigheden die de veilige werking van het apparaat kunnen beïnvloeden. Indien schade wordt geconstateerd, dient het apparaat voor gebruik ter reparatie te worden aangeboden.
f) Houd het apparaat buiten het bereik van kinderen.
g) Reparatie of onderhoud van het apparaat moet worden uitgevoerd door gekwalificeerd personeel, uitsluitend met gebruikmaking van originele reserveonderdelen. Dit garandeert een veilig gebruik.
h) Om de operationele integriteit van het apparaat te waarborgen, mogen in de fabriek gemonteerde afschermingen niet worden verwijderd en mogen geen schroeven worden losgedraaid.
i) Bij het vervoer en de behandeling van het apparaat tussen het magazijn en de bestemming moeten de gezondheids- en veiligheidsbeginselen voor handmatige transporten in acht worden genomen die gelden in het land waar het apparaat zal worden gebruikt.
j) Vermijd situaties waarin het apparaat tijdens het gebruik stopt met werken als gevolg van overmatige belasting. Dit kan leiden tot oververhitting van de aandrijfelementen en schade aan het apparaat.
k) Raak gelede onderdelen of accessoires niet aan, tenzij het apparaat van de stroombron is losgekoppeld.
l) Verplaats, verstel of draai het apparaat niet tijdens het werk.
m) Laat dit apparaat niet onbeheerd achter als het in gebruik is.
n) Maak het apparaat regelmatig schoon om te voorkomen dat hardnekkig vuil zich ophoopt.
o) Werk niet aan twee werkstukken tegelijk.
p) Raak geen bewegende delen of accessoires aan, tenzij het apparaat is losgekoppeld van de persluchttoevoer.
q) Bedek de luchtinlaat en -uitlaat niet.
r) Het apparaat is geen speelgoed. Reiniging en onderhoud mogen niet door kinderen worden uitgevoerd zonder toezicht van een volwassen persoon.
s) Het is verboden aan de structuur van het apparaat te zitten om de parameters of de constructie ervan te wijzigen.
t) Houd het apparaat uit de buurt van vuur- en warmtebronnen.
u) Dek de ventilatieopeningen niet af!
v) OPMERKING: Tijdens het gebruik worden sommige onderdelen van het apparaat zeer heet – gevaar voor verbranding!
w) Raak de bewegende snij-elementen niet aan. Gevaar voor snijwonden of amputatie van vingers/ledematen

ATTENTIE! Ondanks het veilige ontwerp van het apparaat en de beschermende functies ervan, en ondanks het gebruik van extra elementen ter bescherming van de bediener, bestaat er toch een klein risico op een ongeval of letsel bij het gebruik van het apparaat. Blijf alert en gebruik uw gezond verstand wanneer u het apparaat gebruikt.

3. Gebruik guideli nee

De bovenfrees is ideaal voor het bewerken van hout en kunststof, maar ook voor het uitfrezen van knopen, het frezen van groeven, het verwijderen van uitsparingen, het kopiëren van rondingen en logo's etc. De bovenfrees mag niet worden gebruikt voor het bewerken van metaal, steen enz.

De apparatuur mag uitsluitend voor het voorgeschreven doel worden gebruikt. Elk ander gebruik wordt beschouwd als een geval van misbruik. Voor schade of letsel van welke aard dan ook die hierdoor ontstaat, is de gebruiker/bediener en niet de fabrikant aansprakelijk.

Houd er rekening mee dat onze apparatuur niet is ontworpen voor gebruik in commerciële, handels- of industriële toepassingen. Onze garantie vervalt als de machine wordt gebruikt in commerciële, handels- of industriële bedrijven of voor gelijkwaardige doeleinden.

Let op : Het gebruik van een accessoire of opzetstuk dat niet in deze gebruiksaanwijzing wordt aanbevolen, kan leiden tot lichamelijk letsel.

Dit product mag alleen worden gebruikt voor het beoogde doel. Elke toepassing die niet in deze gebruiksaanwijzing wordt beschreven, geldt als oneigenlijk gebruik. De gebruiker, en niet de fabrikant, is verantwoordelijk voor alle schade of letsel als gevolg van onjuiste toepassing.

• Ondersteun lange werkstukken correct.

• Houd de tafelopeningen zo klein mogelijk in verhouding tot de maat van het snijgereedschap door gebruik van de juiste tafelringen.

• Bij het werken aan smalle werkstukken moeten aanvullende hulpmiddelen, zoals horizontale drukmiddelen, worden gebruikt.

• Zet de machine niet in de regen.

4. Verpakkingsinhoud

• Open de verpakking en verwijder het apparaat voorzichtig.
• Verwijder het verpakkingsmateriaal, de verpakking en de transportbeugel (indien aanwezig).
• Controleer of de levering compleet is.
• Controleer het apparaat en de accessoires op transportschade.
• Bewaar indien mogelijk de verpakking tot de garantietermijn is verstreken.

ATTENTIE!
Het apparaat en de verpakkingsmaterialen zijn geen speelgoed! Kinderen mogen niet met plastic zakken, folie en kleine onderdelen spelen!
Er bestaat gevaar voor inslikken en verstikking!

• Kunststof beschermhoes (1x)
• rechte pin (1x)
• slotblok (2x)
• bout M6x35 (6x)
• vergrendelknop, klein (4x)
• grote platte sluitring D6 (8x)
• T-type steun (2x)
• vergrendelknop, Groot (2x)
• U-type bevestigingseenheid (2x)
• Lange plaat (1x)
• Kleine degel (1x)
• Lange degelsteun (1x)
• zeskantbout M6x45 (2x)
• grote platte sluitring (4x)
• Moer M6 (2x)
• vleugelmoer M6 (2x)
• bout M6x35 (2x)
• stofpoort (1x)
• verstekmaat (1x)
• werktafelhoes (1x)
• Aanschuiftafel Ⅰ (1x)
• Aanschuiftafel Ⅱ (1x)
• bout M5x12 (6x)
• bout M5X15 (8x)
• platte sluitring (14x)
• Glijblok (2x)
• sluitplaat (2x)
• Grote sleutel (1x)
• Kleine sleutel (1x)
• Inbussleutel S=5 (1x)
• Inbussleutel S=4 (1x)
• Handwiel (1x)
• Dopmoer M8 (1x)
• Klauwplaat 1/2” (1x)
• Klauwplaat 1/4” (1x)
• Lange degelsteun (1x)
• Philips schroef+platte ring+veerring M5x12 (2x)

5. Beschrijving van het apparaat

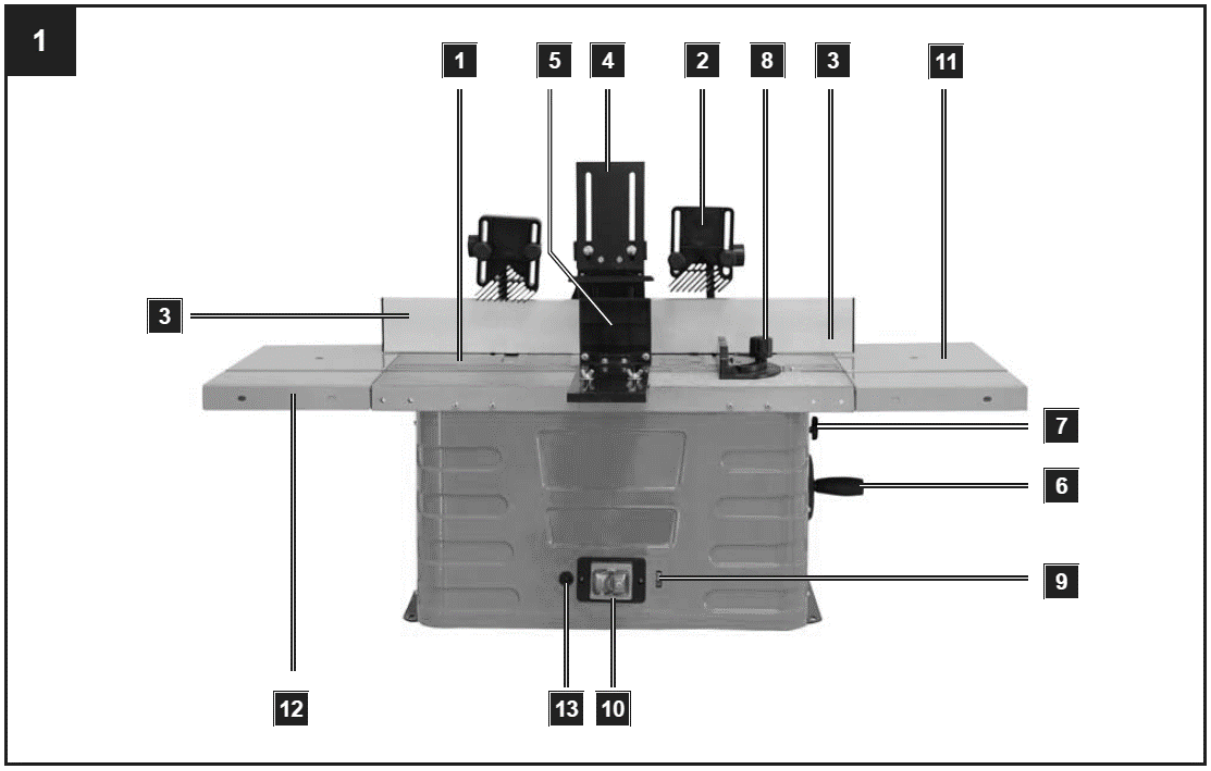

1 - Werktafel
2 - Kennisgeving over frezen
3 - Stop balk
4 - Bovenste drukbalk
5 - Zijdelingse drukbalk
6 - Hoogte aanpassing
7 - Klemschroef
8 - Cross-cutting mal
9 - Snelheidsaanpassing
10 - Zekering
11 - Tafelverlenging rechterzijkant
12 - Linker zijtafelverlenging
13 - Overbelastingsschakelaar

6. Montage

Let op : Trek vóór het uitvoeren van instellings- of onderhoudswerkzaamheden de stekker uit het stopcontact.

Het repareren van de machine

Bij gebruik van de machine is het aan te raden deze door middel van de vier gaten op een werkbank te bevestigen

1) Er moeten gaten worden geboord in het montageoppervlak, rekening houdend met de afstand tussen de twee bevestigingsgaten in de basis.
2) Elke poot moet worden vastgezet met bouten (niet meegeleverd).

3) De bouten moeten voldoende lang zijn: Houd rekening met de dikte van het werkoppervlak waarop de machine bevestigd moet worden.
4) Gebruik de ringen en schroef het werkoppervlak vast met de moeren.
5) Het werkoppervlak moet voldoende groot zijn om kantelen van het apparaat tijdens het werken te voorkomen.

Let op : Controleer vóór aanvang van de werkzaamheden de stevigheid van het werkoppervlak.

Onderdelen van een hekwerk:
A.1 - Basishouder
A.2 - Beugel
B - Montagebeugel
C - Hekwerk 2x
D - Drukbalk
E - Afzuigaansluitstuk

Bevestigingsdelen voor het vormen van hekwerk
5 Kunststof dopmoeren M6
5 ringen 6 mm
5 slotbouten M6 x 25

Tabel bijlage
1 slotbout M6 x 20
1 slotbout M6 x 40
2 Kunststof dopmoeren M6
2 ringen 6 mm

Montage van de lijstaanslag, afb. 2–5
Het vormhek is gedemonteerd in de kartonnen doos verzonden. Voordat met de werkzaamheden wordt begonnen, moet het worden gemonteerd en op de werktafel worden gemonteerd.

Stap 1: Montage van deel A en B
Schuif de bevestiging (B) op de basishouder (A. 1) in de daarvoor bestemde groef (zie afb. 4). Steek nu een slotbout M6 x 25 in het gat en schroef een kunststof dopmoer met ring vast.

Stap 2: Montage van de aanslagstangen C
Steek twee slotbouten in de bevestigingsgaten en schroef ze handvast vast met een ring en een plastic dopmoer. Duw vervolgens met de groef de langsgeleider op de slotboutdoppen. Draai nu beide kunststof dopmoeren vast. Voer hetzelfde proces uit aan de andere kant van het hek. Zorg ervoor dat u de hekken (C) in de juiste richting bevestigt. Controleer of de hekken (C) en de basishouder en beugel (A. 1 + A. 2) zich op dezelfde hoogte bevinden.

Stap 3: Drukdeel D monteren

Bevestig de drukbalk (D) aan het hekwerk met 2 slotbouten, 2 ringen en 2 kunststof dopmoeren.

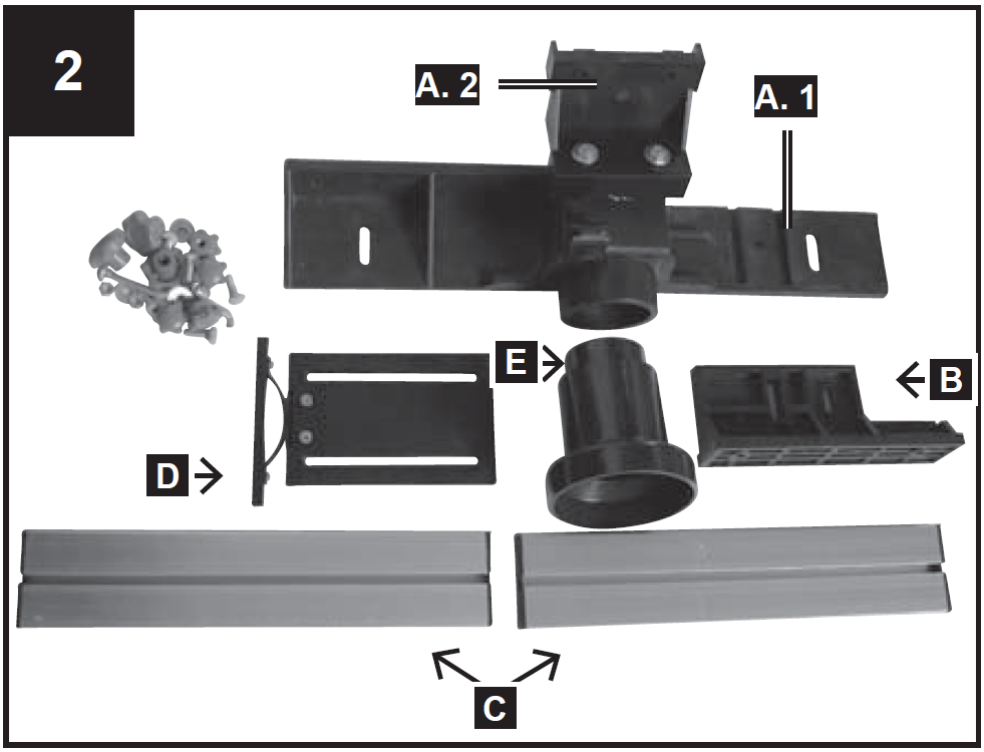

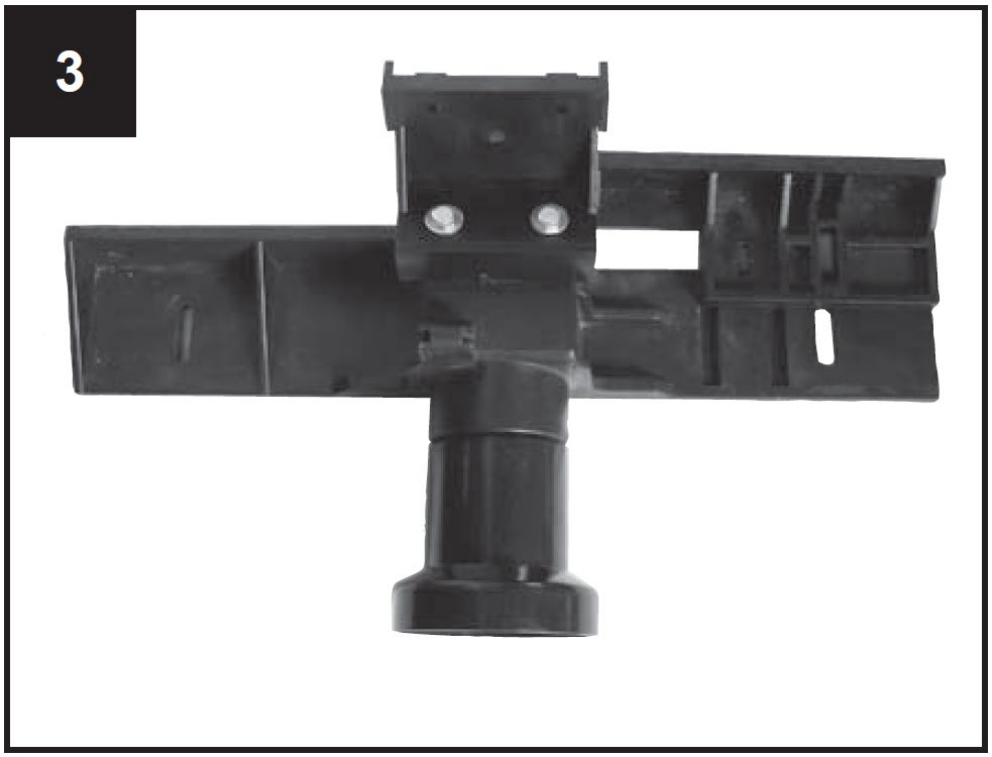

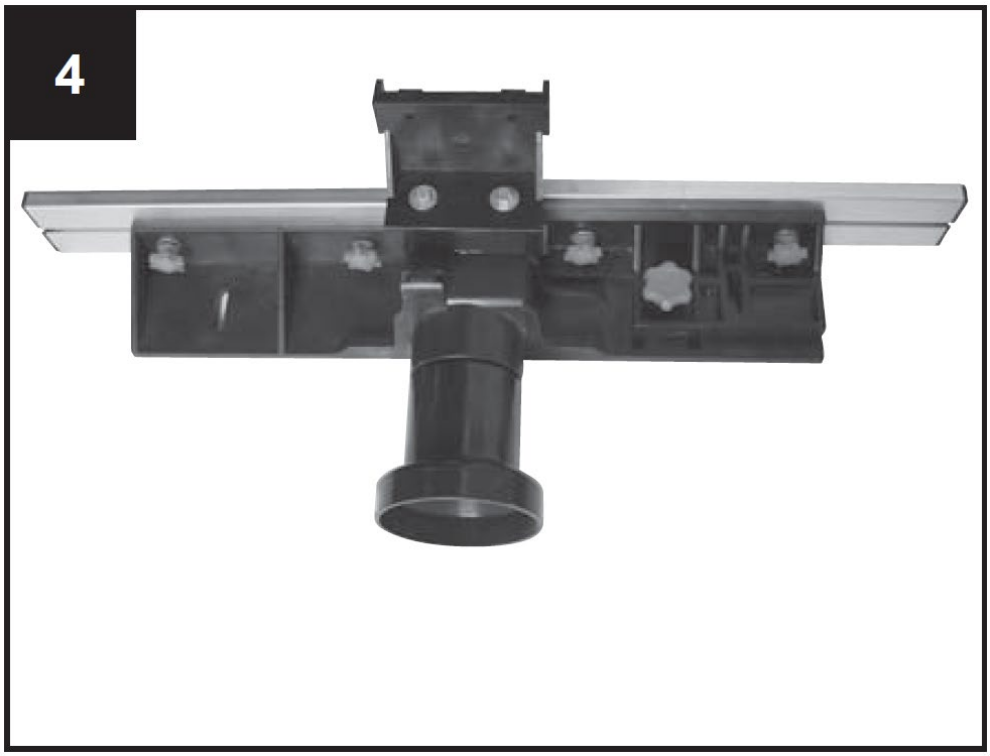

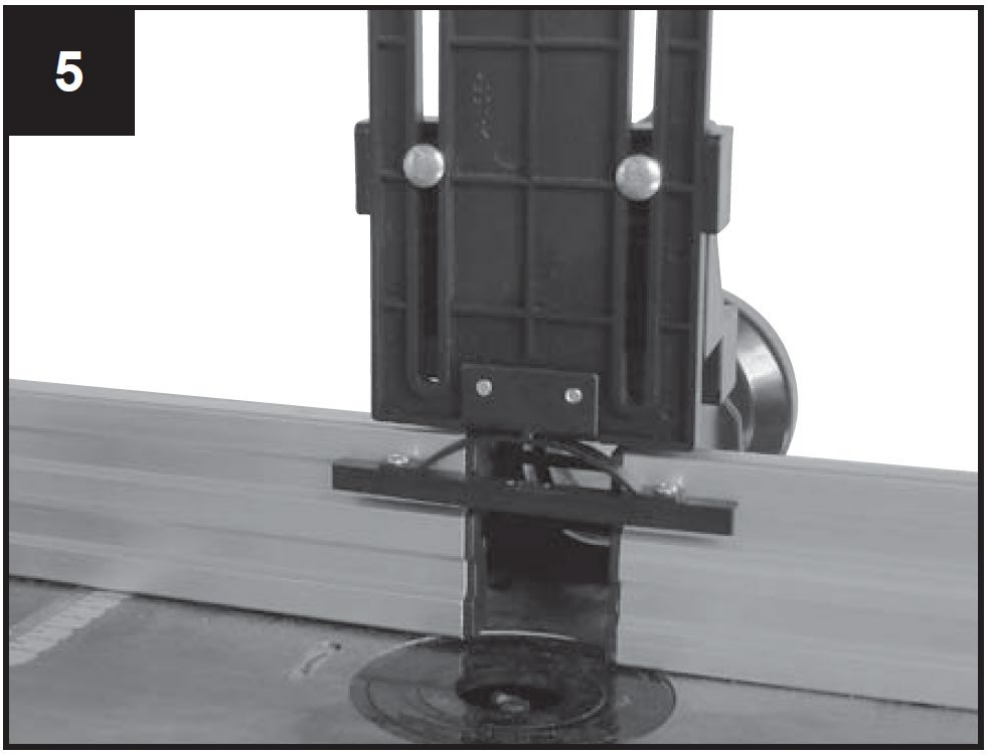

Bevestigingen voor drukapparaat, Fig. 6.1 + 6.2

F - Drukframe 2x
G - Vierkante montageplaat 2x
H - Vierkante bout 2x
I - Klem voor vierkante bout 2x

Het drukapparaat monteren:

Steek de 2 vierkante bouten (H) in de 2 meegeleverde vierkante buizen en zet ze vast met de 2 inbusschroeven. Bevestig de 2 klemmen (I) op de 2 vierkante bouten (H) met behulp van de 2 plastic cilinderschroeven. Duw vervolgens de 2 vierkante montageplaten (G) door de 2 openingen van de 2 klemmen (I). Bevestig tenslotte de drukframes (F) aan de vierkante montageplaten met behulp van de 4 slotbouten, de 4 ringen en de 4 kunststof moeren.

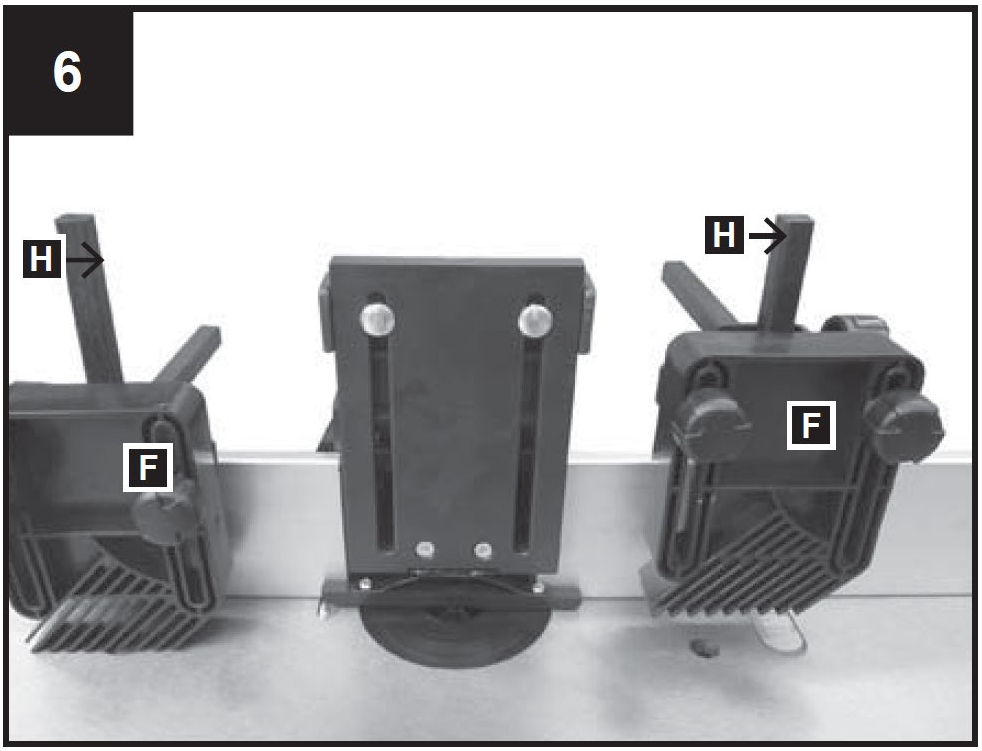

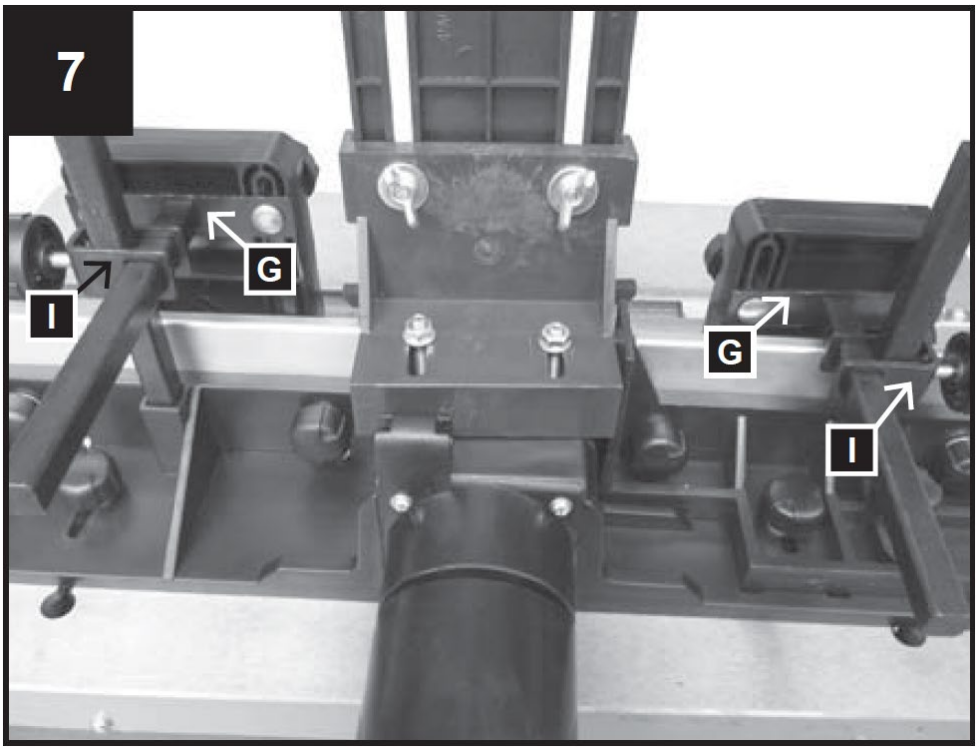

Montage van de vormgeleider op de werktafel, Afb. 8–11
De installatie van de vormaanslagkraag gebeurt als volgt:
Bevestig de 2 plastic dopschroeven met behulp van de sluitringen in de groeven in de lijstgeleider (Fig. 9).
Steek de bovenkant van de plastic dopschroeven door de opening in de tafelgroeven (Fig. 10).
Plaats de lijstgeleider zoals vereist en draai de plastic dopmoeren vast (Fig. 11).

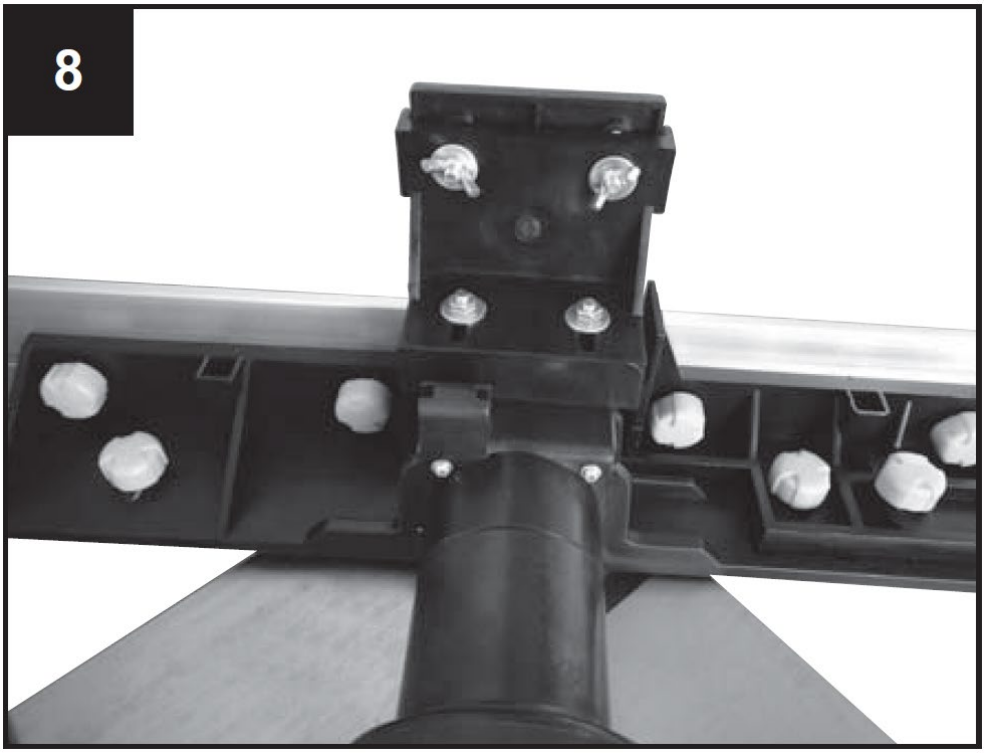

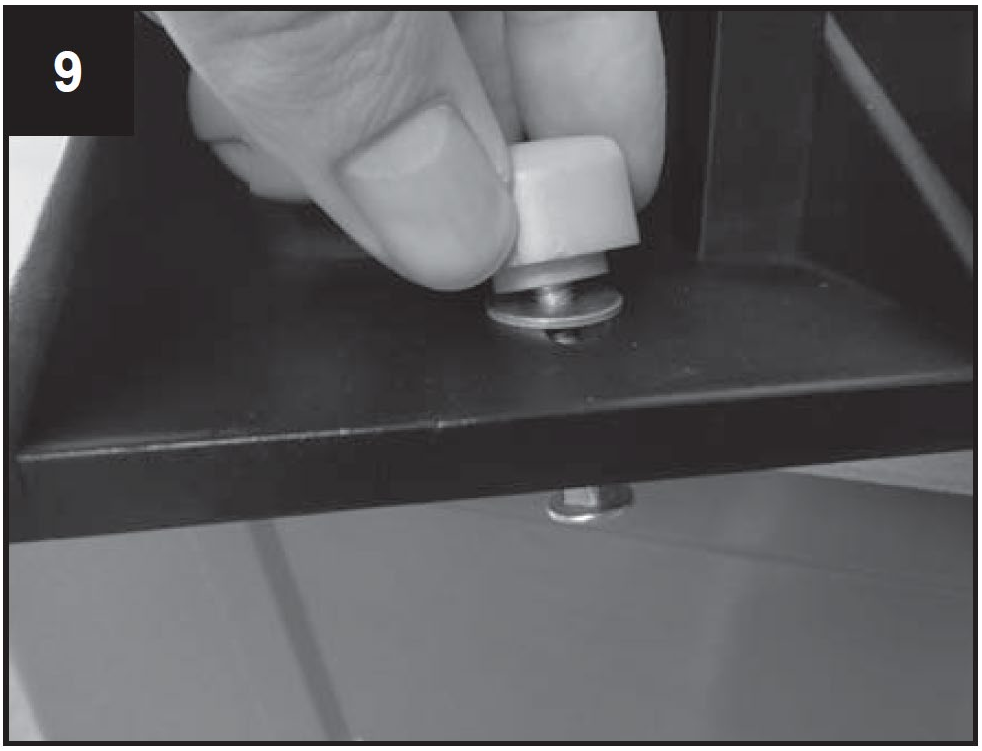

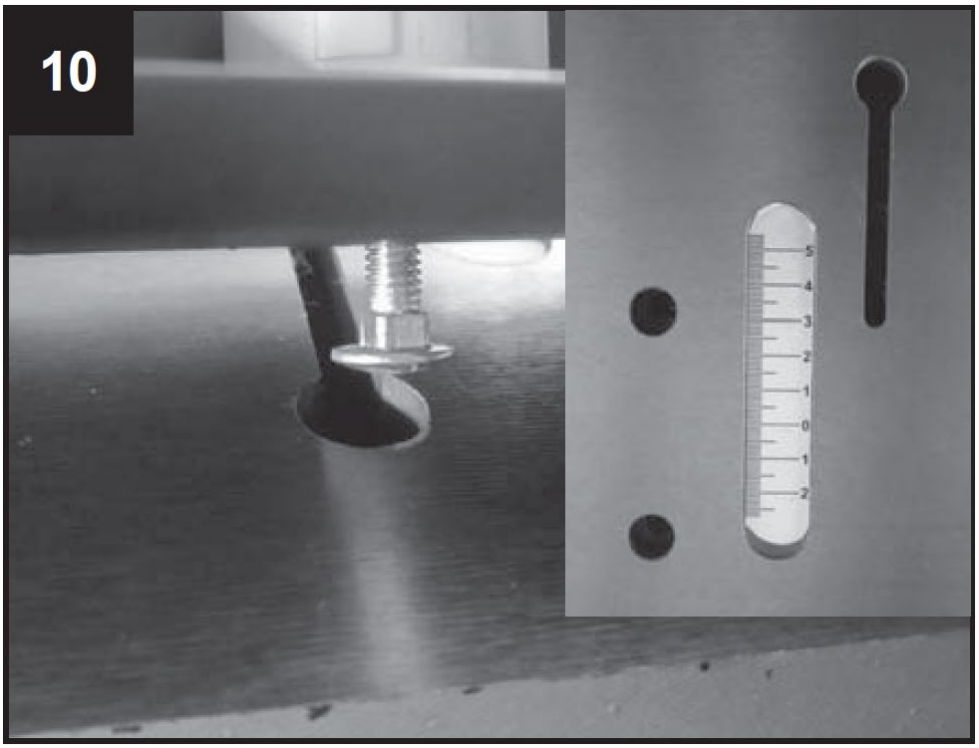

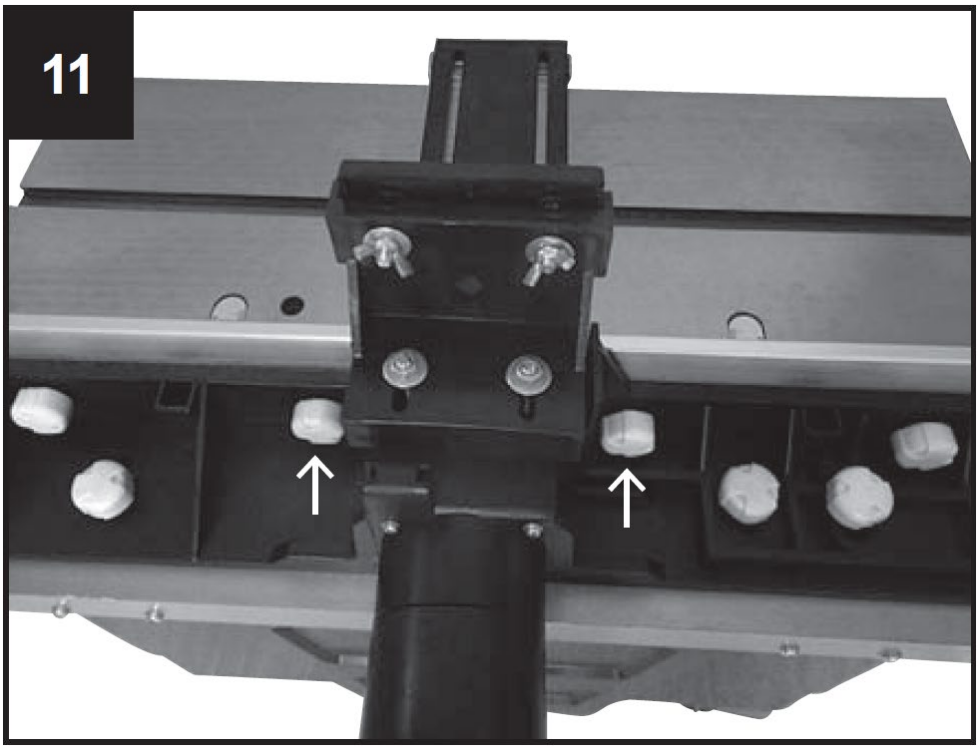

Onderdelen van het terugslagveiligheidshek
1 Terugslagveiligheidshek
1 Montagebeugel

Bevestigingsdelen voor terugslagveiligheidshek
2 verzonken kopschroeven M5 x 10
2 ringen 5 mm
2 Borgringen 5 mm

2 slotbouten M6 x 25
2 ringen 6 mm
2 Vleugelmoeren M6

Het monteren van het terugtrapveiligheidshek
• Zoek de twee gaten in het midden van de voorkant van de machine.
• Lijn vervolgens de montagebeugel uit met de twee gaten (Fig. 12).
• Steek de twee bouten en hun sluitringen in de gaten en draai ze vervolgens stevig vast met een viervoudige dopsleutel.
• Monteer daarna de geleider zodanig dat deze verschuifbaar is en aangepast kan worden aan de dikte van het werkstuk.
• Zet deze na het instellen vast met behulp van de twee bouten (Fig. 13).

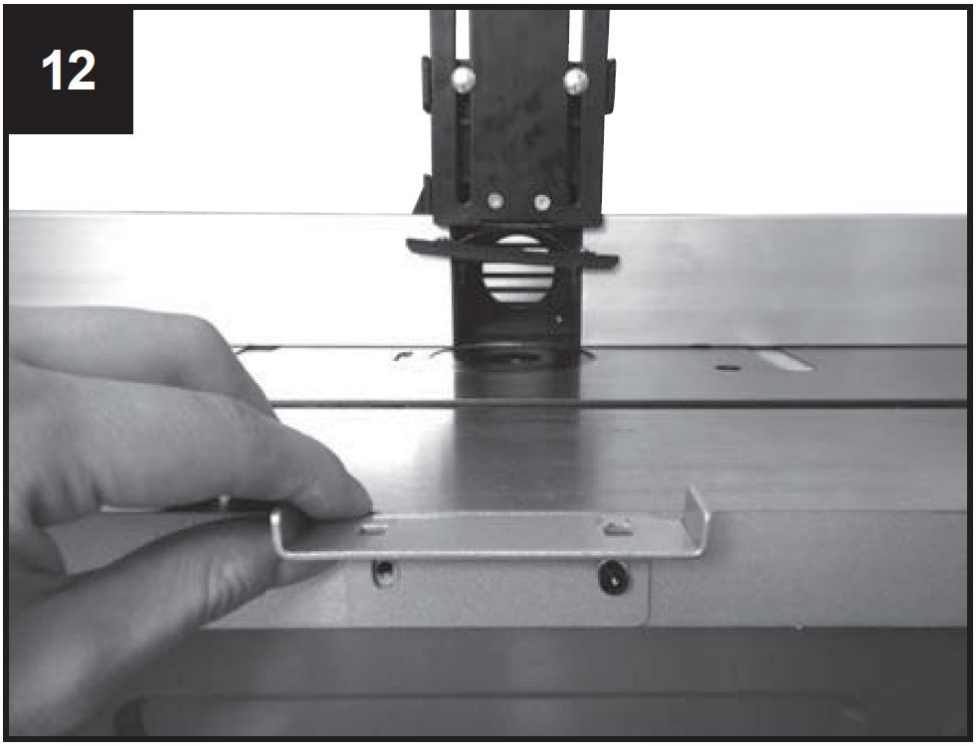

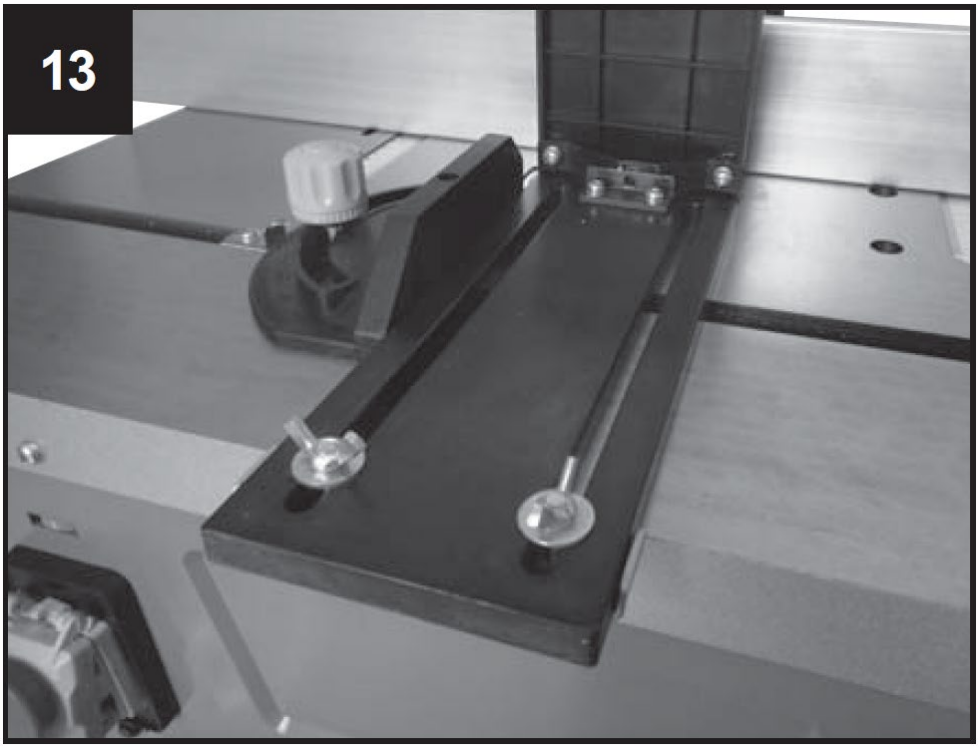

Het aanpassen van de werkdiepte
Voor het instellen of verkleinen van de spilhoogte draait u aan de hendel (dient voor de hoogteverstelling van de snijmessen) om de hoogte naar wens te verkleinen of te vergroten.
Borg de instelling door de klemschroef (7) aan te draaien.
Voor uw veiligheid wordt bij de meeste klussen dringend aangeraden de snijkop te gebruiken met de kleinste hoogte ten opzichte van het tafelblad.

Bevestigingsonderdelen voor tafelverlenging:
8 inbusbouten M5 x 20
6 inbusbouten M5 x 12
8 Ringen 5mm, klein
6 ringen 5 mm, groot
8 Zeskantmoeren M5
14 Borgringen 5 mm

Het monteren van de tafelverbreders
De tafelbreedteverlengingen vergroten het tafeloppervlak en maken zo de hantering van grotere werkstukken en de uitvoering van speciale vormklussen mogelijk.
Bevestig de aanschuiftafel aan beide zijden met elk 4 inbusschroeven M5 x 20, 4 ringen, 4 borgringen en 4 zeskantmoeren M5 en aan de voorkant van de tafel met elk 3 inbusschroeven M5 x 20, 3 ringen en 3 borgveren. Lijn de tafel uit en draai alle schroeven vast.

Aansluiting van een stofafzuigunit op uw freesmachine
Er is een aansluitmogelijkheid voor een externe stofafzuigunit of systeem voor het verwijderen van stof en spanen (niet meegeleverd).
Schuif de zuigslang van de stofafzuigunit op het zuigaansluitstuk aan de achterzijde van het lijsthek.
Voor slangen met een dia. van 100 mm, een conische adapter zit in de verpakking.

7. In bedrijf stellen

Let op: De freesmachine heeft een as die verticaal op de horizontale tafel wordt geplaatst. De as dient voor de opname van de vormgereedschappen, schijven en vormfrezen. De spindelfrees wordt gebruikt voor het vervaardigen van friezen, enkelvoudige of meervoudige uitsparingen, groeven, sponningen, profielen en tegenprofielen op rechte vlakken, enz.

Bij de freesmachine mogen in geen geval freeskoppen met een grotere diameter dan 50 mm worden gebruikt. Als er grotere diameters nodig zijn, raden wij aan om in meerdere stappen te werken en het herhaaldelijk afstellen met behulp van de hoogte-instelknop, of het stapsgewijs instellen van de aanslag.

1. Spanhulzen voor bovenfreesmachines monteren en vervangen (afb. 16, 13)

• Trek vóór het verwisselen van de spanhulzen de stekker uit het stopcontact van uw machine. Kies de spanhuls die past bij de diameter van uw snijkop.
• Verwijder het reduceerstuk uit de tafelopening, Afb. 14.
• Vergrendel de spil met de knop aan de onderkant van de spil, Afb. 16.
• Draai de borgmoer van de klembus los met de meegeleverde sleutel, Afb. 15.
• Steek de klemhuls in de moer of verwijder deze.
• Draai de moer in de klem stevig vast terwijl u de spindel vergrendeld houdt. Zorg er vóór elk gebruik van de machine voor dat het snijgereedschap stevig aan het uiteinde van de spindel is vastgeklemd.
• Zet het reduceerstuk voor de opening terug in de oorspronkelijke positie.
• Pas het hek indien nodig aan met behulp van de schaalverdeling op tafel.
• Sluit de stofafzuigunit aan. Het wordt ten zeerste aanbevolen om een stofafzuigunit (of -systeem) aan te sluiten om de opening vrij te houden van spanen, de motor te koelen en de toevoer van het werkstuk te vergemakkelijken.
• Sluit de machine opnieuw aan op de stroomvoorziening.

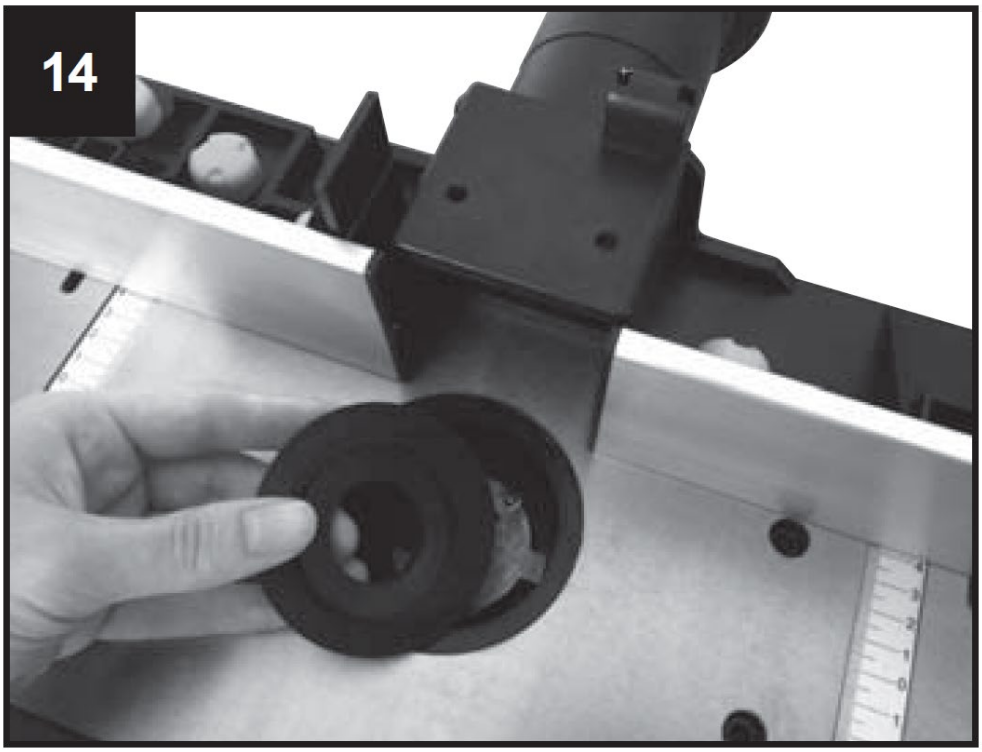

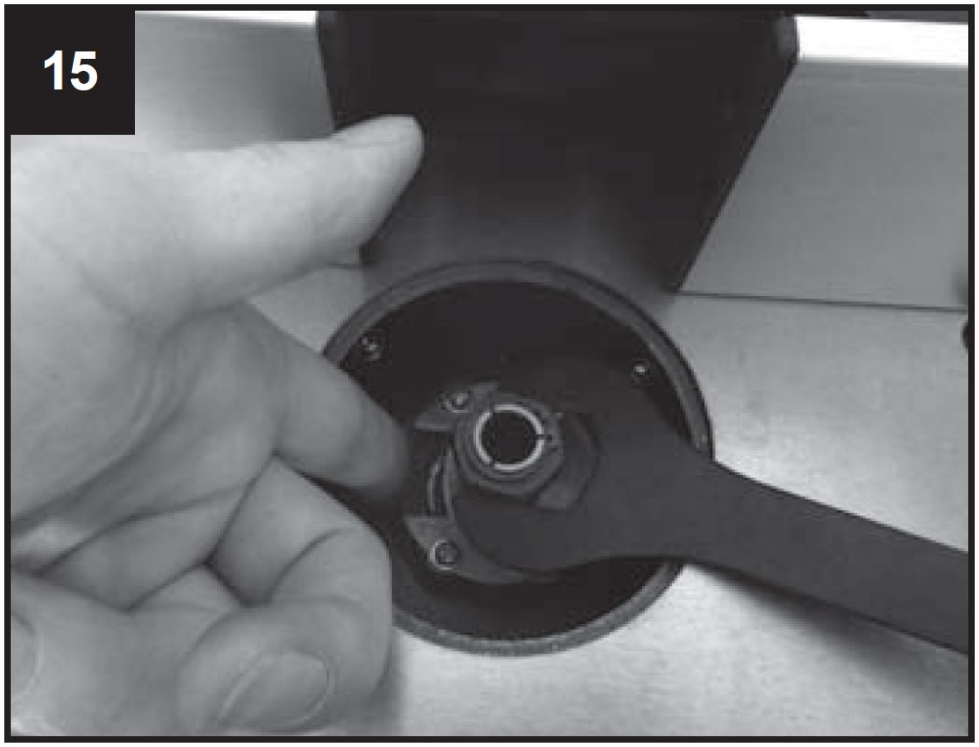

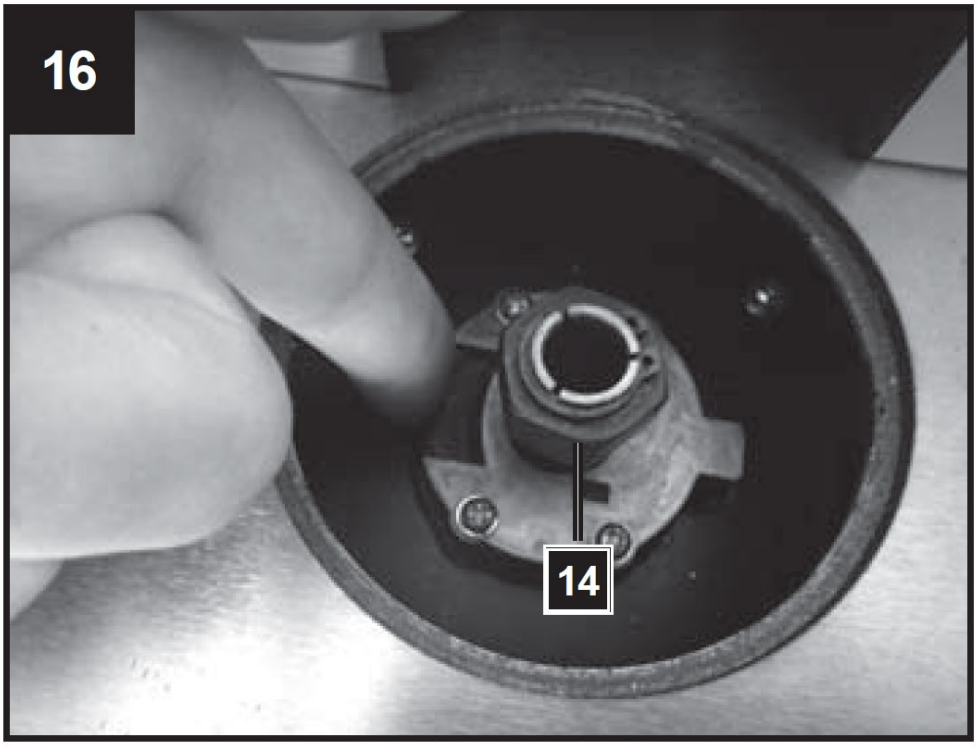

2. Instellen van de lijstaanslag

Het gebruik van het hekwerk is een must. Iedere klus moet apart bekeken worden. Bij elk nieuw gebruik moet u ervoor zorgen dat de beschermkappen correct zijn geïnstalleerd en afgesteld. Bij elk nieuw gebruik moet elk drukstuk op de aanslag opnieuw worden ingesteld.
Zorg ervoor dat alle bouten stevig zijn vastgedraaid voordat u begint met gieten.

3. Gebruik van de tafelringen

Om de afstand tussen tafel en spindel tot een minimum te beperken, moeten de tafelringen worden gebruikt. Controleer vóór het inschakelen van de machine systematisch de meegeleverde tafelringen op hun juiste zitting.
Controleer of u de juiste ring voor het betreffende snijgereedschap en de inbouwhoogte ervan heeft gekozen, om de kans op kantelen van het werkstuk bij het passeren van de opening te verkleinen.
Het reductiestuk (tafelring) moet de snijkop zo ver mogelijk omsluiten.

8. Aanpassingen

Pas het aantal omwentelingen aan Afb. 17, 20

De snelheidsaanpassing van de machine bestaat uit 6 fasen.

• Bepaal het optimale aantal omwentelingen door een monster uit een stuk afvalmateriaal te snijden.

Let op : Het gebruik van het juiste toerental verlengt de levensduur van de boormachine. Het beïnvloedt ook het bewerkte oppervlak van het werkstuk.

Stel de sponning af, Afb. 18, 19

• De sponning moet worden gestopt op de maat van het werkstuk en het freesgereedschap.
• Draai de 2 plastic dopschroeven (b) aan de achterkant van de langsgeleiding los.

Stel de aanslagen en drukinrichtingen zo in dat ze een veilige geleiding van het werkstuk aan het in- en uitvoergedeelte van de machine garanderen.

• Duw de sponning naar achteren of naar voren van de gewenste positie. Gebruik schaal (c) op de tafel om de afstand te bepalen en noteer het boorcentrum.
• Draai de 2 plastic dopschroeven (Fig. 19, b) aan de achterkant opnieuw vast om de langsgeleider in deze positie te houden.

Pas de sponning aan op fouten, Afb. 18, 19

• Fout van hout is het materiaal van hout dat achterblijft uit de boor en dunner dan het materiaal aan de rechterkant naar buiten komt.
• De linker langsgeleider moet aangepast worden aan het dunnere materiaal. Het ondersteunt het materiaal en zorgt voor een nauwkeurigere snede. Draai hiervoor de kunststof dopschroeven los, duw de langsgeleiding naar voren en draai deze vast.

17

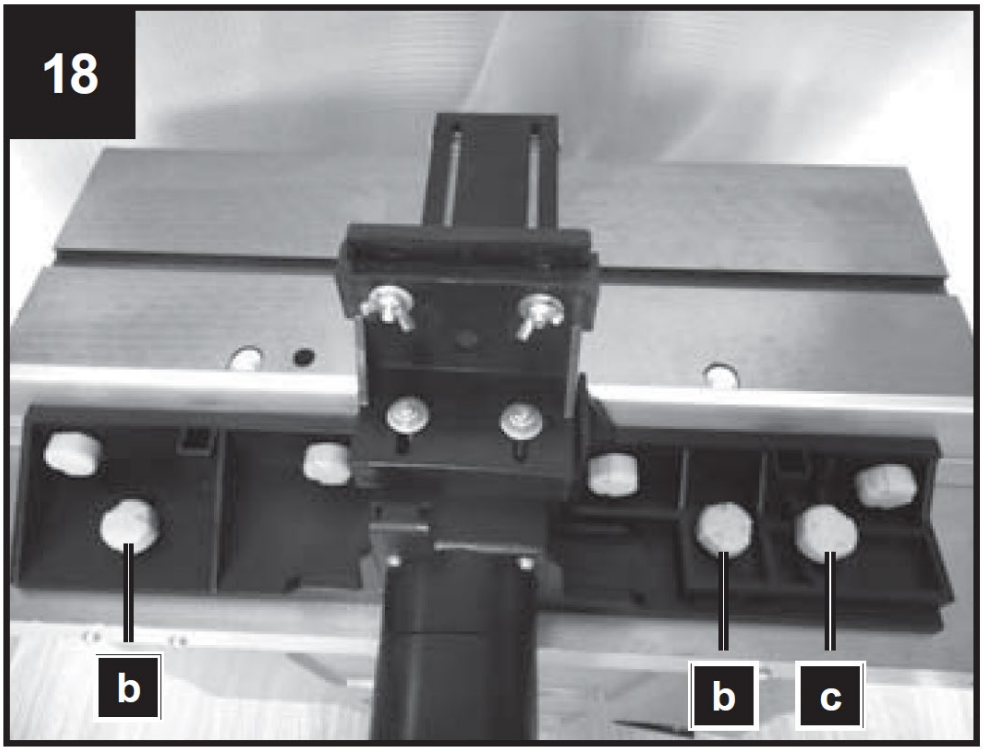
18
b
b
c

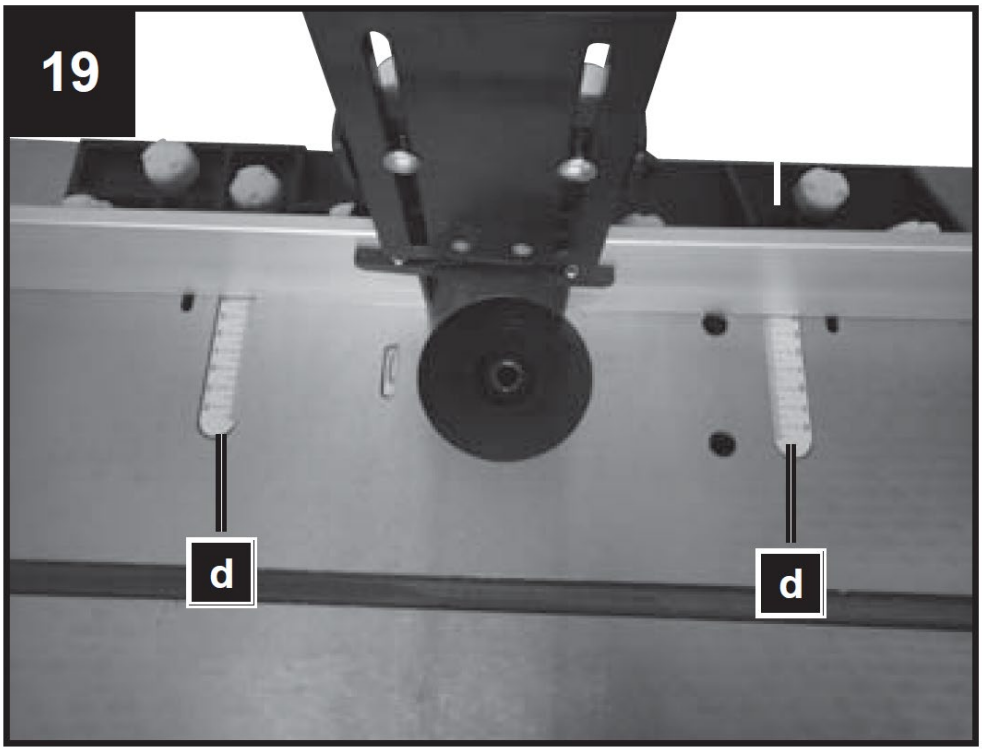

20

	Ø [mm]					
≤ 40	8	19	29	35	38	39
≤ 60	15	26	36	40	49	59
≤ 80	21	32	42	50	60	69
[min^{-1}]	11500	13000	16000	18500	21000	24000

Installeren en afstellen van de druklimieten, Afb. 20
De druklimieten (5) zijn zo ontworpen dat het werkstuk op de plek wordt gehouden en terugzetten wordt vermeden.
• Rijd de frees naar de laagste positie
• Plaats het te bewerken werkstuk en druk de drukbalk met lichte druk op het werkstuk.
• Werkstuk verwijderen.
• Stel de frees in op de gewenste hoogte (zie: Werkdiepte instellen).

Pas de dwarszaagmal aan, Afb. 21
• Schuif de dwarszaagmal (8) horizontaal langs de tafel om opruimfouten en versteksneden uit te voeren.
• Om de mal in de gewenste hoek te stoppen, draait u de vergrendelknop van de afkortmal los en draait u deze in de gewenste hoek.
Draai de vergrendelknop van de mal (8) weer vast.
• Maak altijd een proefsnede in een stuk afvalmateriaal om te garanderen dat de houdingen correct zijn.

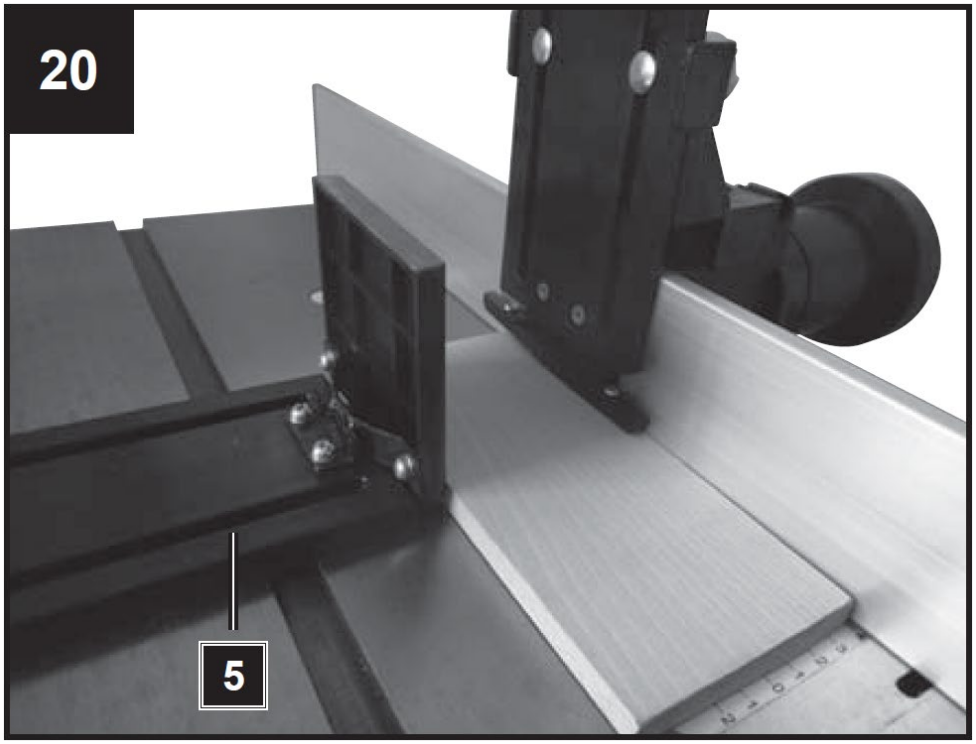
20
5

21
4
8
5

Aan- en uitschakelen
Zorg ervoor dat alle sleutels en verstelgereedschappen ver verwijderd zijn van het reservebureau, dat de houdingen volledig zijn geïnstalleerd en dat alle veiligheidsafdekkingen zijn bewaard.
“O” – UIT
“Ik” – AAN

Deze machine maakt gebruik van een elektromagnetische schakelaar voor optimale veiligheid. Wanneer de stroom wordt onderbroken, stopt de machine onmiddellijk.
Om de machine opnieuw te starten moet de groene knop opnieuw worden ingedrukt.

9. Gebruik van de machine

• Plaats een geschikte frees in de gereedschapshouder en borg deze door het vastdraaien van de gereedschapshoudermoer (afb. 17, pos. 14).
• Monteer en borg de snijmessen.
• Pas de snelheid aan en stel de uitvoergeleider zo in dat het afgesneden materiaal wordt ondersteund en een compensatie voor het afgevoerde materiaal wordt bereikt.
• Schakel de machine in.
• Zorg ervoor dat het werkstuk stevig tegen de langsgeleiding wordt gedrukt.
• Duw het werkstuk zachtjes van rechts naar links, tegen de draairichting van het gereedschap in.
• Houd uw rijsnelheid constant. Duw niet te snel; dit zou de motor te veel vertragen.
• Een te snelle invoer van het werkstuk zal resulteren in een slechte snijkwaliteit. Bovendien bestaat het risico dat de snijmessen of de motor beschadigd raken.
• Als u het werkstuk te langzaam aanvoert, ontstaan er brandplekken op het werkstuk.
• Bij zeer hard hout en belangrijke sneden kan het nodig zijn om geleidelijk in meerdere sneden te werken totdat de gewenste diepte is bereikt.
• De juiste invoersnelheid is afhankelijk van de freesgrootte, de materiaalsoort van het werkstuk en de zaagdiepte. Het is aan te raden om eerst te oefenen met een stuk sloophout om de juiste aanzuigsnelheid en de afmetingen te bepalen.
• Schakel de machine uit door op de rode klep te drukken.
• De machine is voorzien van een overbelastingsschakelaar (13) om de motor te beschermen. Bij overbelasting schakelt de machine automatisch uit. Na korte tijd kan de overbelastingsschakelaar (13) weer worden gereset.

10. Reiniging, onderhoud

Algemene onderhoudsmaatregelen

- Veeg af en toe spanen en stof van de machine met een doek. Om de levensduur van het gereedschap te verlengen, dient u de roterende delen maandelijks te oliën.
- Smeer de motor niet.
- Gebruik bij het reinigen van het kunststof geen bijtende producten.

⚠	WAARSCHUWING! Koppel vóór reinigings-, aanpassings-, onderhouds- of reparatiewerkzaamheden het netsnoer los van de netvoeding!

Schoonmaak

• Houd alle veiligheidsvoorzieningen, ventilatieopeningen en het motorhuis zoveel mogelijk vrij van vuil en stof. Veeg de apparatuur af met een schone doek of blaas deze met perslucht onder lage druk.
• Wij raden u aan het apparaat na gebruik onmiddellijk schoon te maken.
• Maak de apparatuur regelmatig schoon met een vochtige doek en wat zachte zeep. Gebruik geen schoonmaakmiddelen of oplosmiddelen; deze kunnen de plastic onderdelen van het apparaat

aantasten. Zorg ervoor dat er geen water in het apparaat kan sijpelen. Het binnendringen van water in elektrisch gereedschap verhoogt het risico op een elektrische schok.
• De zaagselafvoer en/of stofafzuiging dient regelmatig gereinigd te worden.
• Spuit nooit water op de machine!

Snijgereedschap
Hars moet regelmatig van het mes (21), de grendel (22) en het messenblok (23) worden verwijderd. Reinig deze componenten met een geschikte harsverwijderaar.

Service-informatie
Houd er rekening mee dat de volgende onderdelen van dit product onderhevig zijn aan normale of natuurlijke slijtage en dat de volgende onderdelen daarom ook nodig zijn voor gebruik als verbruiksartikelen.
Slijtdelen:* koolborstels, schaafmessen
* Niet noodzakelijkerwijs bij de levering inbegrepen!

11. Opslag

Bewaar de apparatuur en accessoires buiten het bereik van kinderen op een donkere en droge plaats boven het vriespunt. De ideale bewaartemperatuur ligt tussen 5 en 30 °C.
• Bewaar het elektrisch gereedschap in de originele verpakking.
• Dek het elektrische gereedschap af om het tegen stof en vocht te beschermen.
• Bewaar de gebruikershandleiding bij het elektrische gereedschap.

12. Elektrische verbinding

⚠	WAARSCHUWING! Elektrische schok! Er bestaat gevaar voor letsel door een elektrische schok!

Een defecte kabel of stekker kan een elektrische schok veroorzaken. Vermijd lichaamscontact met geaarde delen om uzelf tegen elektrische schokken te beschermen.

⚠ Bediening is alleen toegestaan met een veiligheidsschakelaar tegen zwerfstroom (RCD max. zwerfstroom van 30mA).
Steek de stekker van de elektrische kabel in een stopcontact met een geschikte vorm, spanning en frequentie, in overeenstemming met de geldende regelgeving.
Trek niet aan de servicekabel om de stekker uit het stopcontact te trekken.

De elektromotor is bedrijfsklaar aangesloten. De aansluiting voldoet aan de relevante VDE- en DIN-voorschriften.
De netaansluiting op de werkplek van de klant en de gebruikte verlengkabel moeten aan deze voorschriften voldoen.

Belangrijke gegevens
Bij overbelasting schakelt de motor zichzelf uit. Na een afkoelperiode (de tijd varieert) kan de motor weer worden ingeschakeld.

Defecte elektrische aansluitleidingen
Bij elektrische aansluitleidingen treedt vaak isolatieschade op.
Oorzaken zijn onder meer:

• Drukplekken die ontstaan wanneer aansluitkabels door ramen of kieren van deuren worden geleid.
• Vouwen veroorzaakt door het verkeerd bevestigen of lopen van de aansluitkabels.
• Snijwonden als gevolg van het kruisen van de aansluitkabel.
• Isolatieschade veroorzaakt door het losscheuren van de aansluitkabel uit het stopcontact.
• Scheuren door veroudering van de isolatie.
Dergelijke defecte elektrische aansluitleidingen mogen niet worden gebruikt en zijn door beschadiging van de isolatie zeer gevaarlijk.
Controleer elektrische aansluitleidingen regelmatig op beschadigingen. Zorg ervoor dat de aansluitkabel niet is aangesloten op de netvoeding wanneer u deze controleert. Elektrische aansluitleidingen moeten voldoen aan de relevante VDE- en DIN-voorschriften. Gebruik uitsluitend aansluitsnoeren met code H05VV-F.
De typeaanduiding moet wettelijk op de aansluitleiding worden gedrukt.

AC-motor
• De voedingsspanning moet 230 volt ~ / 50 Hz zijn.
• Verlengsnoeren tot een lengte van 25 m moeten een doorsnede hebben van 1,5 mm², > 25 m lengte / 2,5 mm². Aansluitingen en reparaties aan elektrische apparatuur mogen alleen worden uitgevoerd door een gekwalificeerde elektricien.
Geef de volgende informatie als u vragen heeft:
• Soort actueel
• Machinetypelabelgegevens
• Gegevens op het hoofdlabel

13. Problemen oplossen

Het vaststellen van de oorzaken van deze interferenties en het elimineren ervan vereisen altijd verhoogde aandacht en voorzichtigheid. Trek de stekker uit het stopcontact!

Hieronder worden enkele van de meest voorkomende storingen en hun oorzaken opgesomd. Als u storingen en fouten aan de machine niet kunt verhelpen, neem dan contact op met uw dealer.

Verstoring	Mogelijke oorzaak	Hulp
Machine kan niet worden ingeschakeld	Geen netspanning aanwezig. Koolborstelgeleiders versleten.	Stuurspanningstoevoer Breng de machine naar het servicecentrum
Machine schakelt tijdens nullast zelfstandig uit	Stroomstoring	Controle Net-laterale voorzekering De machine start niet automatisch opnieuw door de geplaatste onderspanningsbeveiliging en moet na terugkeer van de spanning opnieuw worden ingeschakeld.
Machine staat tijdens werkzaamheden stil	Reactie van de overbelastingsbeveiliging door botte meters of een te grote voedingsbeweging en/of spanendikte	Voordat u verdergaat met de werkzaamheden, maatregelen vervangen en/of wachten tot de motor is afgekoeld.
Het aantal toeren daalt tijdens de behandeling	Te grote splinteracceptatie Te grote invoerbeweging	Verminder de acceptatie van Splinter

	Frees stomp	Verlaag de invoersnelheid Frees vervangen
Onzorgvuldig freesbeeld	Frees stomp Ongelijkmatige invoerbeweging	Frees vervangen Werk met constante druk en verminderde invoerbeweging
Splinteruitwerpklompen (zonder uitlaat)	Te grote splinteracceptatie Frees stomp Te nat hout	Verminder de acceptatie van Splinter Wisselfrees

Denne bruksanvisningen er oversatt ved hjelp av maskinoversettelse. Det er gjort rimelige anstrengelser for å gi en nøyaktig oversettelse, men ingen automatisk oversettelse er perfekt, og det er heller ikke meningen at den skal erstatte menneskelige oversettere. Den offisielle bruksanvisningen er den engelske versjonen. Eventuelle uoverensstemmelser eller forskjeller i oversettelsen er ikke bindende og har ingen juridisk virkning med hensyn til overholdelse eller håndhevelse. Hvis det oppstår spørsmål knyttet til nøyaktigheten av informasjonen i brukerhåndboken, henvises det til den engelske versjonen av innholdet, som er den offisielle versjonen.

Tekniske data

Beskrivelse av parameter	Parameterverdi
Produktnavn	Bordfres
Modell	MSW-WOBD-1500Y
Nominell spenning [V~] / frekvens [Hz]	230 / 50
Nominell effekt [W]	1500
Nominell hastighet [rpm]	11500-24000
Spindel [mm]	0-40
Borddimensjoner [mm]	610 x 360
Dimensjoner (bredde x dybde x høyde) [mm]	1030 x 360 x 310
Vekt [kg]	20.6

1. Generell beskrivelse

Bruksanvisningen er utformet for å hjelpe deg med sikker og problemfri bruk av apparatet. Produktet er designet og produsert i henhold til strenge tekniske retningslinjer, med bruk av toppmoderne teknologi og komponenter. I tillegg produseres den i samsvar med de strengeste kvalitetsstandardene.

IKKE BRUK APPARATET MED MINDRE DU HAR LEST OG FORSTÅTT DENNE BRUKSANVISNINGEN GRUNDIG.

For å forlenge apparatets levetid og sikre problemfri drift må det brukes i samsvar med denne bruksanvisningen og vedlikeholdes regelmessig. De tekniske dataene og spesifikasjonene i denne brukerhåndboken er oppdaterte. Produsenten forbeholder seg retten til å gjøre endringer i forbindelse med kvalitetsforbedringer. Enheten er utformet for å redusere risikoen for støyutslipp til et minimum, og tar hensyn til den teknologiske utviklingen og mulighetene for støyreduksjon.

Legende

Produktet oppfyller de relevante sikkerhetsstandardene.

Les instruksjonene før bruk.

Produktet må resirkuleres.

ADVARSEL! eller **FORSIKTIG!** eller **HUSK!** Gjelder for den aktuelle situasjonen. (generelt advarselsskilt)

Bruk hørselsvern. Eksponering for kraftig støy kan føre til hørselstap.

Bruk vernebriller.

Bruk støvmaske (beskyttelse av luftveiene).

Bruk vernehansker.

OBS! Advarsel om elektrisk støt!

OBS! Advarsel om høy lyd!

OBS! Roterende deler, fare for sammenfiltring!

Skal kun brukes innendørs.

OBS! Skarpe, bevegelige maskindeler! Fare for å kutte eller amputere fingre/lemmer.

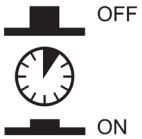

Overbelastningsbryter

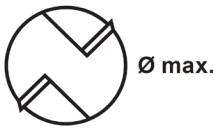

Maks. kutterblokkdiameter

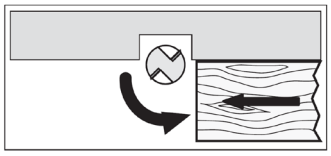

Vær oppmerksom på innføringsretningen!

OBS! Tegningene i denne håndboken er kun ment som illustrasjoner, og enkelte detaljer kan avvike fra det faktiske produktet.

2. Sikkerhet ved bruk

OBS! Les alle sikkerhetsinstruksjoner og alle bruksanvisninger. Unnlatelse av å følge advarslene og instruksjonene kan føre til elektrisk støt, brann og/eller alvorlige personskader eller dødsfall.

Begrepene "enhet" eller "produkt" brukes i advarslene og instruksjonene for å referere til:
Bordfres

2.1. Elektrisk sikkerhet

a) Støpselet må passe til stikkontakten. Ikke modifiser støpselet på noen måte. Bruk av originale støpsler og tilhørende stikkontakter reduserer risikoen for elektrisk støt.
b) Unngå å berøre jordede elementer som rør, varmeovner, kjeler og kjøleskap. Det er økt risiko for elektrisk støt hvis den jordede enheten utsettes for regn, kommer i direkte kontakt med våte overflater eller brukes i fuktige omgivelser. Hvis det kommer vann inn i apparatet, øker risikoen for skade på apparatet og for elektrisk støt.
c) Ikke ta på enheten med våte eller fuktige hender.
d) Bruk kabelen kun til det den er beregnet for. Bruk den aldri til å bære apparatet eller til å trekke støpselet ut av stikkontakten. Hold kabelen borte fra varmekilder, olje, skarpe kanter eller bevegelige deler. Skadede eller sammenfiltrede kabler øker risikoen for elektrisk støt.
e) Ikke bruk enheten hvis strømledningen er skadet eller viser tydelige tegn på slitasje. En skadet strømledning bør skiftes ut av en kvalifisert elektriker eller produsentens servicesenter.
f) For å unngå elektrisk støt må du ikke senke ledningen, støpselet eller enheten i vann eller andre væsker. Ikke bruk apparatet på våte overflater.
g) Må ikke brukes i svært fuktige omgivelser eller i umiddelbar nærhet av vanntanker.
h) Unngå at enheten blir våt. Fare for elektrisk støt!
i) Før første gangs bruk, kontroller om hovedspenningstypen og strømmen samsvarer med de angitte dataene på typeskiltet.

2.2. Sikkerhet på arbeidsplassen

a) Sørg for at arbeidsplassen er ren og godt opplyst. En rotete eller dårlig opplyst arbeidsplass kan føre til ulykker. Prøv å tenke fremover, observer hva som skjer og bruk sunn fornuft når du arbeider med apparatet.
b) Ikke bruk enheten i eksplosjonsfarlige omgivelser, for eksempel i nærheten av brennbare væsker, gasser eller støv. Apparatet genererer gnister som kan antenne støv eller røyk.
c) Hvis du oppdager skader eller uregelmessig drift, må du straks slå av apparatet og rapportere det til en overordnet.
d) Hvis det er tvil om enhetens korrekte funksjon, kontakt produsentens støttetjeneste.
e) Kun produsentens servicepunkt kan reparere enheten. Ikke forsøk å reparere selvstendig!
f) I tilfelle brann, bruk et brannslukningsapparat med pulver eller karbondioksid (CO2) (et som er beregnet på bruk på strømførende elektriske enheter) for å slukke det.
g) Det er forbudt for barn og uvedkommende å oppholde seg på arbeidsplassen. En distraksjon kan føre til at du mister kontrollen over enheten.
h) Bruk apparatet i et godt ventilert rom.
i) Apparatet produserer støv og rusk under drift. Det er viktig å beskytte tilskuere mot skadevirkningene.
j) Kontroller regelmessig at sikkerhetsetikettene er i god stand. Hvis etikettene er uleselige, må de byttes ut.
k) Ta vare på denne håndboken for fremtidig bruk. Hvis dette apparatet gis videre til en tredjepart, må bruksanvisningen følge med.
l) Oppbevar emballasjedeler og små monteringsdeler på et sted som er utilgjengelig for barn.
m) Hold enheten borte fra barn og dyr.
n) Hvis dette apparatet brukes sammen med annet utstyr, skal de øvrige bruksanvisningene også følges.

Husk! Beskytt barn og andre tilskuere når du bruker apparatet.

2.3. Personlig sikkerhet

a) Ikke bruk apparatet når du er trøtt, syk eller påvirket av alkohol, narkotika eller medikamenter som kan påvirke evnen til å betjene apparatet i betydelig grad.
b) Maskinen kan betjenes av fysisk skikkete personer som er i stand til å håndtere maskinen, som har fått nødvendig opplæring, som har lest denne bruksanvisningen og som har fått opplæring i helse og sikkerhet på arbeidsplassen.
c) Maskinen er ikke konstruert for å håndteres av personer (inkludert barn) med begrensede mentale og sensoriske funksjoner eller personer som mangler relevant erfaring og/eller kunnskap, med mindre de er under oppsyn av en person som er ansvarlig for deres sikkerhet eller de har mottatt instruksjoner om hvordan de skal betjene maskinen. maskin.
d) Bruk sunn fornuft og vær oppmerksom når du arbeider med apparatet. Midlertidig tap av konsentrasjon under bruk av apparatet kan føre til alvorlige personskader.
e) Bruk det personlige verneutstyret som kreves for å arbeide med enheten, som angitt i avsnitt 1 "Forklaring". Bruk av korrekt og godkjent personlig verneutstyr reduserer risikoen for personskader.
f) For å unngå at enheten slås på ved et uhell, må du kontrollere at bryteren er i AV-posisjon før du kobler den til en strømkilde.
g) Ikke overvurder evnene dine. Når du bruker enheten, må du holde balansen og være stabil til enhver tid. Dette sikrer bedre kontroll over enheten i uventede situasjoner.
h) Ikke bruk løse klær eller smykker. Hold hår, klær og hansker unna bevegelige deler. Løse klær, smykker eller langt hår kan sette seg fast i bevegelige deler.
i) Hvis suget skal kobles til enheten, må du kontrollere alle tilkoblinger og sørge for at de er tette. Bruk av et avstøvingssystem kan redusere risikoen forbundet med støv.
j) Fjern alle justeringsverktøy og skiftenøkler før du slår på apparatet. Et verktøy eller en nøkkel som blir sittende igjen i den roterende delen av apparatet kan forårsake personskader.
k) Bruk øye-, øre- og åndedrettsvern.
l) Apparatet er ikke et leketøy. Barn må være under oppsyn for å sikre at de ikke leker med apparatet.
m) Ikke stikk hendene eller andre gjenstander inn i apparatet mens det er i bruk!

2.4. Sikker bruk av utstyret

a) Ikke overbelast enheten. Bruk riktig verktøy til den aktuelle oppgaven. En korrekt valgt enhet vil utføre oppgaven den er designet for på en bedre og sikrere måte.
b) Ikke bruk enheten hvis "ON/OFF"-bryteren ikke fungerer som den skal (ikke slår enheten av og på). Enheter som ikke kan slås av og på med PÅ/AV-bryteren er farlige, bør ikke brukes og må repareres.
c) Koble apparatet fra strømforsyningen før justering, rengjøring og vedlikehold påbegynnes. Et slikt forebyggende tiltak reduserer risikoen for utilsiktet aktivering.
d) Når apparatet ikke er i bruk, skal det oppbevares på et trygt sted, utilgjengelig for barn og personer som ikke er kjent med apparatet og som ikke har lest bruksanvisningen. Apparatet kan utgjøre en fare i hendene på uerfarne brukere.
e) Hold enheten i perfekt teknisk stand. Før hver bruk må du kontrollere at det ikke er generelle skader, spesielt at det ikke er sprekker i bevegelige deler eller elementer, og at det ikke er andre forhold som kan påvirke sikker bruk av enheten. Hvis du oppdager skader, må du levere enheten til reparasjon før bruk.
f) Oppbevar enheten utilgjengelig for barn.
g) Reparasjon eller vedlikehold av enheten må utføres av kvalifisert personell, og det må kun brukes originale reservedeler. Dette sikrer trygg bruk.
h) For å sikre at enheten fungerer som den skal, må du ikke fjerne de fabrikkmonterte beskyttelsene eller løsne skruene.
i) Ved transport og håndtering av enheten mellom lageret og bestemmelsesstedet må du følge de helse- og sikkerhetsprinsippene for manuell transport som gjelder i landet der enheten skal brukes.
j) Unngå situasjoner der enheten slutter å fungere under bruk på grunn av for stor belastning. Dette kan føre til overoppheting av drivelementene og skade på enheten.
k) Ikke ta på leddede deler eller tilbehør med mindre enheten er koblet fra strømkilden.
l) Apparatet må ikke flyttes, justeres eller roteres under arbeidet.
m) Ikke la apparatet være uten tilsyn når det er i bruk.
n) Rengjør enheten regelmessig for å unngå at det samler seg fastgrodd smuss.
o) Ikke arbeid på to arbeidsstykker samtidig.

p) Berør ikke bevegelige deler eller tilbehør med mindre enheten er koblet fra trykkluftforsyningen.
q) Ikke dekk til luftinntaket og -utløpet.
r) Apparatet er ikke et leketøy. Rengjøring og vedlikehold må ikke utføres av barn uten tilsyn av en voksen person.
s) Det er forbudt å gjøre inngrep i apparatets struktur for å endre dets parametere eller konstruksjon.
t) Hold produktet borte fra ild og varmekilder.
u) Ventilasjonsåpningene må ikke tildekkes!
v) MERK: Under drift blir enkelte deler av enheten svært varme – fare for skålding!
w) Ikke berør de bevegelige skjæreelementene. Fare for å kutte eller amputere fingre/lemmer

OBS! Til tross for apparatets sikre utforming og beskyttelsesfunksjoner, og til tross for bruk av ekstra elementer som beskytter operatøren, er det fortsatt en liten risiko for ulykker eller skader ved bruk av apparatet. Vær på vakt og bruk sunn fornuft når du bruker enheten.

3. Bruk guideli nes

Fresen er ideell for maskinering av tre og plast og også for å kutte ut knuter, kutte spor, fjerne utsparinger, kopiere kurver og logoer, etc. Fresen må ikke brukes til maskinering av metall, stein osv.

Utstyret skal kun brukes til det foreskrevne formålet. Enhver annen bruk anses å være et tilfelle av misbruk. Brukeren/operatøren og ikke produsenten vil være ansvarlig for eventuelle skader eller skader av noe slag forårsaket som følge av dette.

Vær oppmerksom på at utstyret vårt ikke er designet for bruk i kommersielle, handelsmessige eller industrielle applikasjoner. Vår garanti vil bli ugyldig hvis maskinen brukes i kommersielle, handelsmessige eller industrielle virksomheter eller til tilsvarende formål.

OBS : Bruk av tilbehør eller tilbehør som ikke er anbefalt i denne bruksanvisningen kan føre til kroppsskader.

Dette produktet kan kun brukes til det tiltenkte formålet. Enhver bruk som ikke er beskrevet i denne bruksanvisningen, anses som upassende bruk. Operatøren, og ikke produsenten, er ansvarlig for alle skader eller personskader som følge av upassende bruk.

• Støtt lange arbeidsstykker riktig.

• Hold bordåpningene så små som mulig med hensyn til størrelsen på skjæreverktøyet ved å bruke de riktige bordringene.

• Ytterligere hjelpemidler, som horisontale trykkmidler, skal brukes ved arbeid på smale arbeidsstykker.

• Ikke la maskinen stå i regn.

4. Pakkeinnhold

• Åpne emballasjen og fjern enheten forsiktig.
• Fjern emballasjematerialet samt emballasje og transportavstivning (hvis tilgjengelig).
• Kontroller at leveransen er komplett.
• Kontroller enheten og tilbehørsdelene for transportskader.
• Oppbevar om mulig emballasjen til garantiperioden er utløpt.

OBS!

Enheten og emballasjen er ikke leker! Barn må ikke få leke med plastposer, film og smådeler!
Det er fare for svelging og kvelning!

- Beskyttelsesdeksel i plast (1x)
- rett pinne (1x)
- låseblokk (2x)
- bolt M6x35 (6x)
- låseknapp, liten (4x)
- stor flat skive D6 (8x)
- T-type støttesystem (2x)
- låseknapp, stor (2x)
- U-type festeenhet (2x)
- Lang plateenhet (1x)
- Liten plateenhet (1x)
- Lang platestøttesokkel (1x)
- sekskantbolt M6x45 (2x)
- stor flat skive (4x)
- Mutter M6 (2x)
- vingemutter M6 (2x)
- bolt M6x35 (2x)
- støvport (1x)
- gjæringsmåling (1x)
- arbeidsbordtrekk (1x)
- Utvidelsesbord Ⅰ (1x)
- Utvidelsesbord Ⅱ (1x)
- bolt M5x12 (6x)
- bolt M5X15 (8x)
- flat skive (14x)
- Skyveblokk (2x)
- slagplate (2x)
- Stor skiftenøkkel (1x)
- Liten skiftenøkkel (1x)
- Sekskantnøkkel S=5 (1x)
- Sekskantnøkkel S=4 (1x)
- Håndhjul (1x)
- Kappemutter M8 (1x)
- Chuck 1/2" (1x)
- Chuck 1/4" (1x)
- Lang platestøttesokkel (1x)
- Philips skrue+flatskive+fjærskive M5x12 (2x)

5. Beskrivelse av enheten

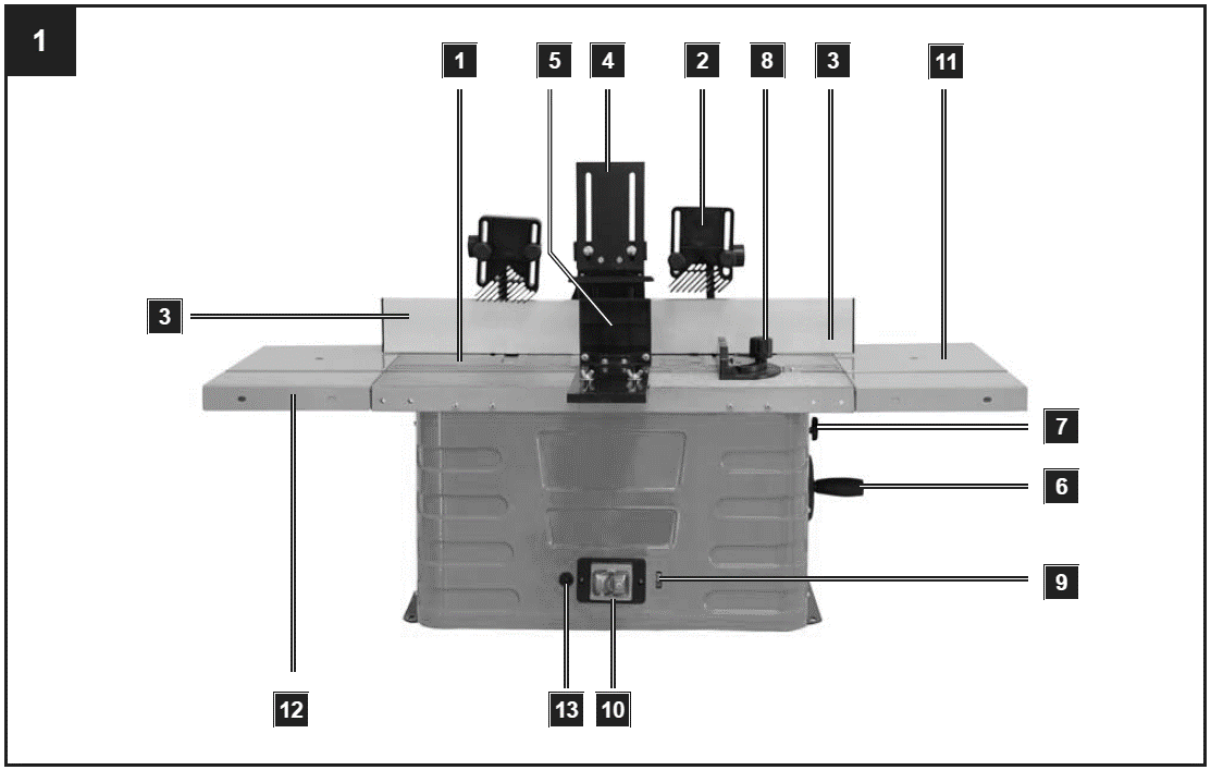

1 - Arbeidsbord
2 - Fresevarsel
3 - Stoppstang
4 - Øvre trykkstang
5 - Sidetrykk bar

6 - Høydejustering
7 - Klemskrue
8 - Tverrskjærende jigg
9 - Hastighetsjustering
10 - Strømbryter
11 - Høyre sidebordforlengelse
12 - Venstre sidebordforlengelse
13 - Overbelastningsbryter

6. montering

OBS : Trekk ut støpselet før du utfører innstillings- eller vedlikeholdsarbeid.

Feste maskinen

Ved bruk av maskinen anbefales det å feste den til en arbeidsbenk ved hjelp av de fire hullene

1) Det må bores hull i monteringsoverflaten, med tanke på avstanden mellom de to festehullene i sokkelen.
2) Hvert ben skal strammes med bolter (følger ikke med).
3) Boltene må være tilstrekkelig lange: Ta hensyn til tykkelsen på arbeidsflaten som maskinen skal festes på.
4) Bruk skivene og skru på arbeidsflaten med mutterne.
5) Arbeidsflaten må være tilstrekkelig stor for å hindre at enheten tipper under arbeid.

OBS : Kontroller arbeidsflatens soliditet før du starter arbeidet.

Støpegjerdekomponenter:

A.1 - Baseholder
A.2 - Brakett
B - Monteringsbrakett
C - Gjerde 2x
D - Trykkstang
E - Avsug koblingsstykke

Festedeler for formgjerde

5 plastkapselmuttere M6
5 skiver 6mm
5 vognbolter M6 x 25

Bordfeste

1 vognbolt M6 x 20
1 vognbolt M6 x 40
2 plastkapselmuttere M6
2 skiver 6mm

Montering av listgjerde, Fig. 2–5
Støpegjerdet har blitt sendt i kartongen demontert. Før arbeidet påbegynnes, må det monteres og monteres på arbeidsbordet.

Trinn 1: Montering av del A og B
Skyv festet (B) på baseholderen (A. 1) i sporet som følger med (se fig. 4). Sett nå en vognbolt M6 x 25 inn i hullet og skru på en plastdekselmutter med en skive.

Trinn 2: Montering av stoppstengene C
Sett to vognbolter inn i festehullene og skru dem til fingerstram med en skive og en plastdekselmutter. Deretter, med sporet, skyv gjerdet inn på vognbolthettene. Stram nå begge plastdekselmutrene. Utfør samme prosess på den andre siden av gjerdet. Pass på at du fester gjerdene (C) i riktig retning. Kontroller at gjerdene (C) og sokkelholderen og braketten (A. 1 + A. 2) er i samme høyde.

Trinn 3: Montering av trykkdel D
Fest trykkstangen (D) til gjerdet med 2 vognbolter, 2 skiver og 2 plastkapselmuttere.

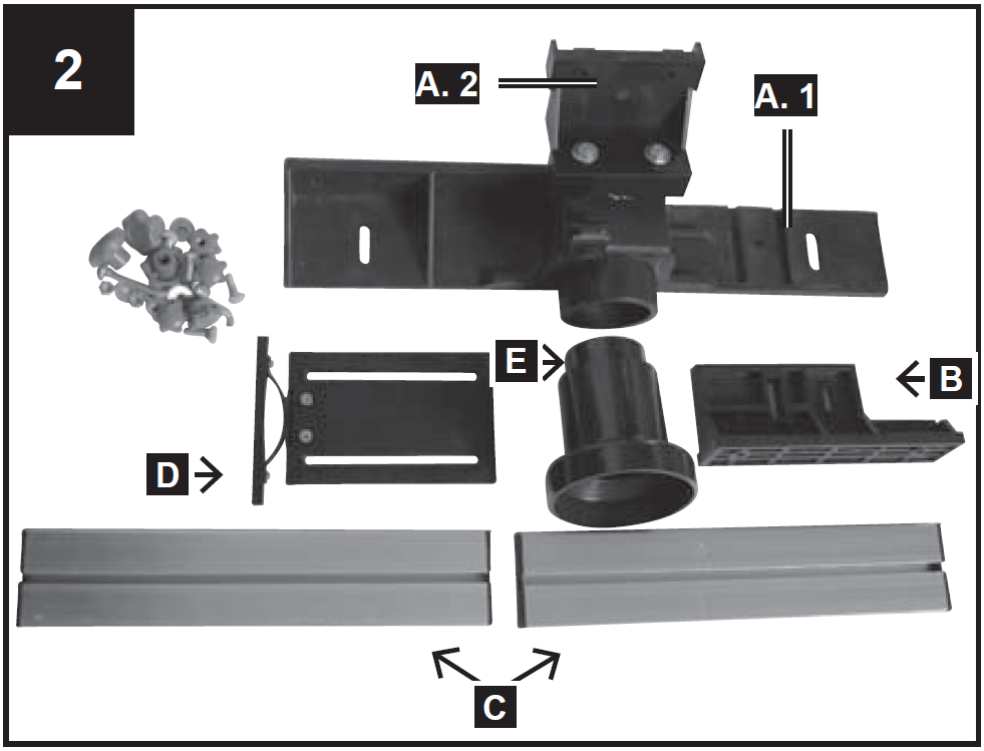

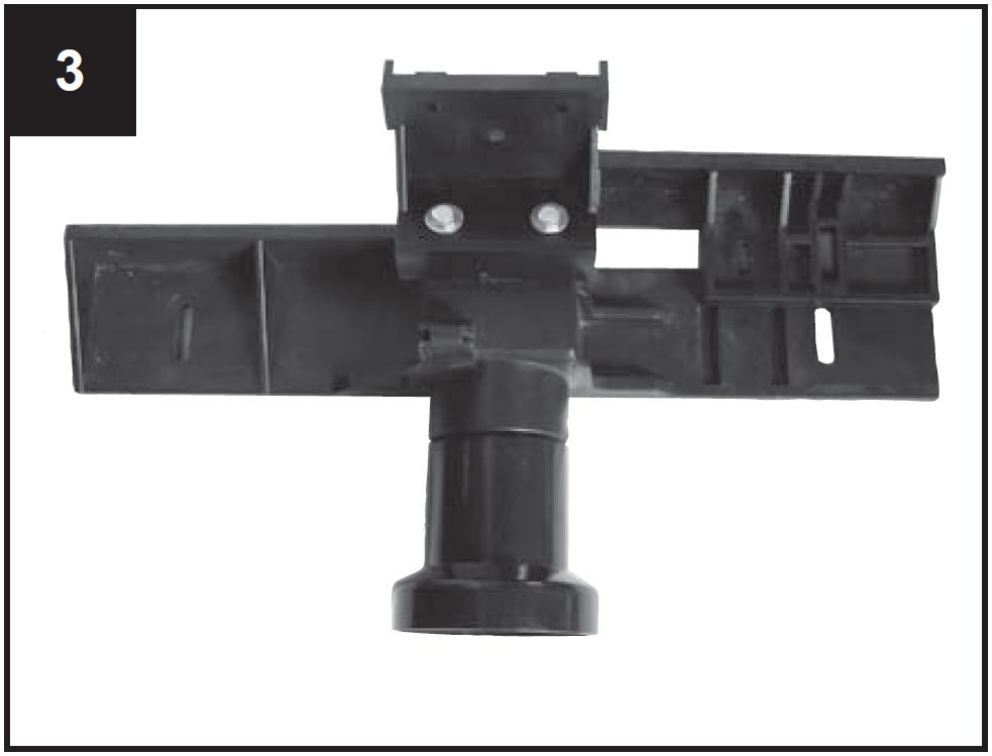
3

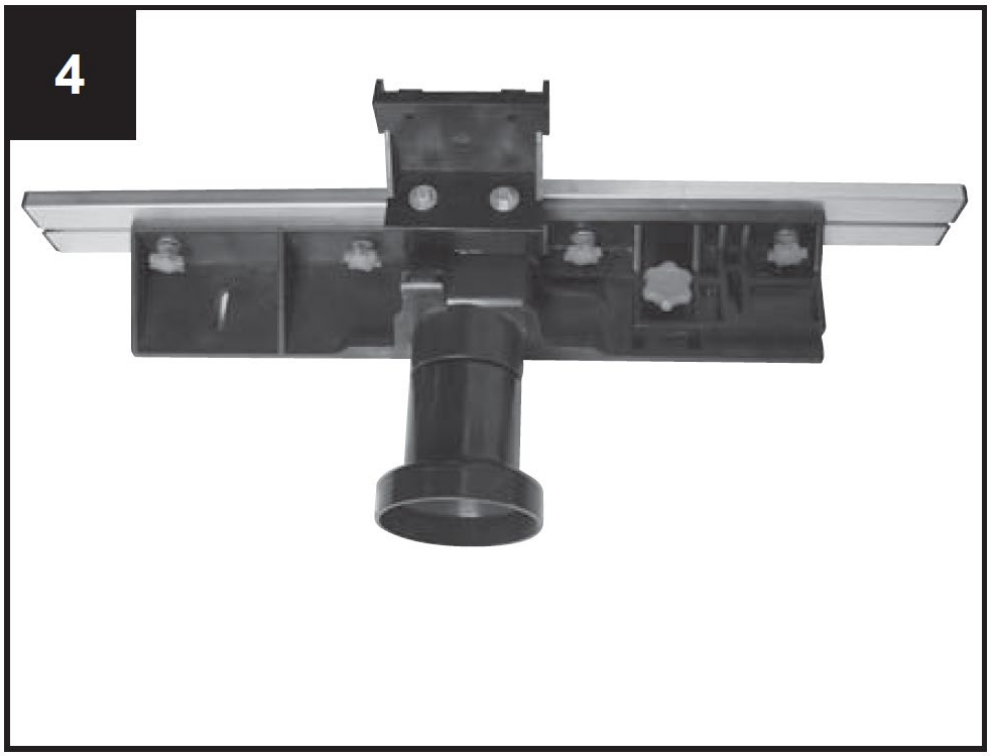
4

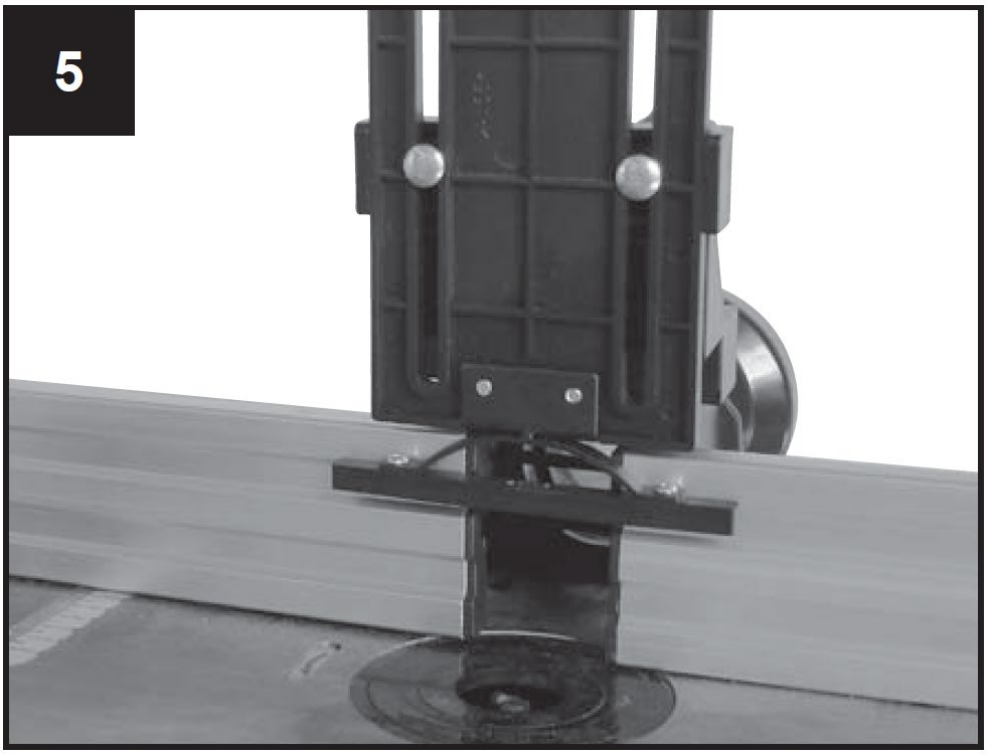

Festeanordninger for trykkanordning, Fig. 6.1 + 6.2
F - Trykkramme 2x
G - Firkantet monteringsplate 2x
H - Firkantet bolt 2x
I - Klemme for firkantbolt 2x

Montering av trykkanordningen:
Sett inn de 2 firkantede boltene (H) i de 2 firkantrørene som følger med og fest dem med de 2 unbrakonskruene. Fest de 2 klemmene (I) på de 2 firkantede boltene (H) ved hjelp av de 2 plastskruene. Skyv deretter de 2 firkantede monteringsplatene (G) gjennom de 2 åpningene til de 2 klemmene (I). Til slutt fester du trykkrammene (F) til de firkantede monteringsplatene ved hjelp av de 4 vognboltene, de 4 skivene og de 4 plastmutterne.

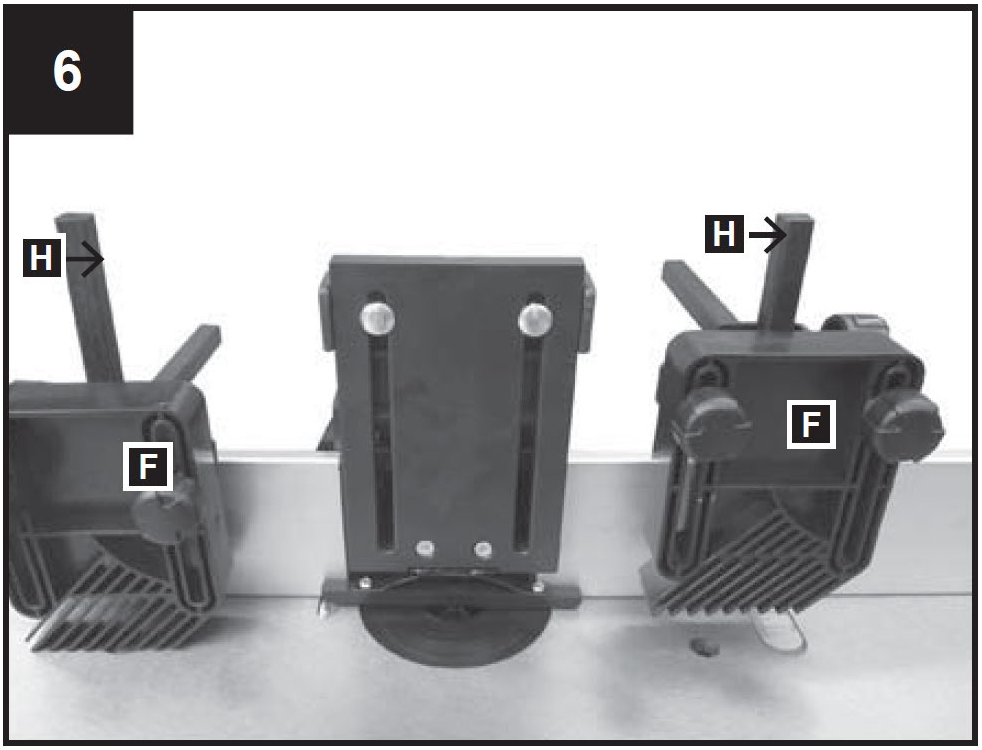

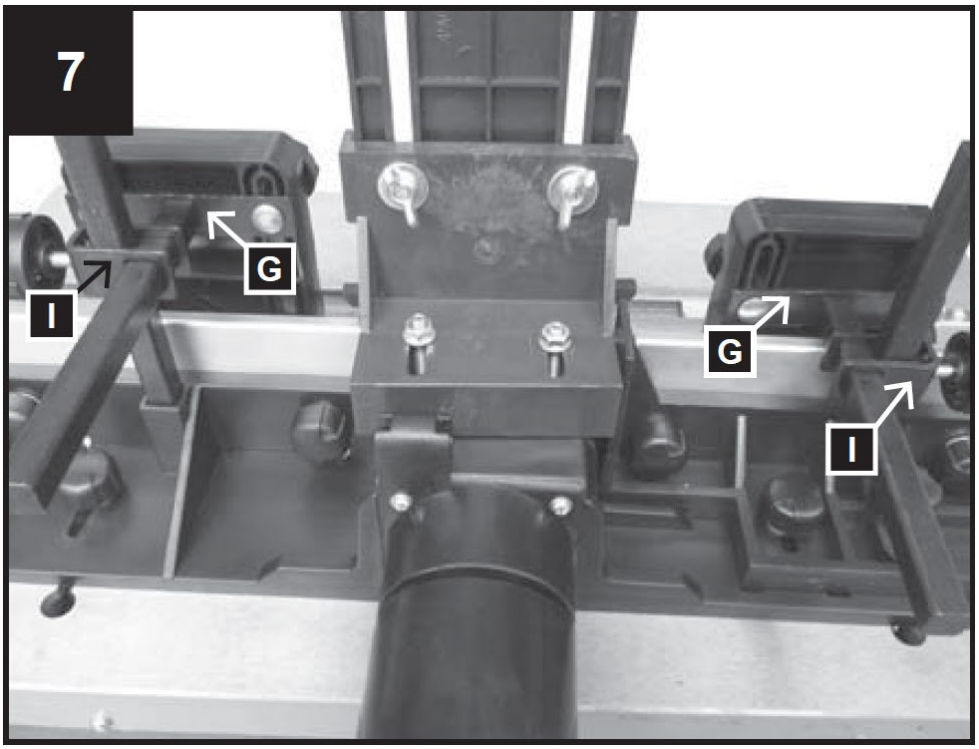

Montering av støpegjerdet på arbeidsbordet, fig. 8–11
Installasjonen av formingsstoppkragen gjøres som følger:
Fest de 2 plastskruene til sporene i formgjerdet ved hjelp av skivene (fig. 9).
Sett toppen av plastskruene gjennom åpningen i bordsporene (fig. 10).
Plasser støpegjerdet etter behov og stram plastdekselmutrene (fig. 11).

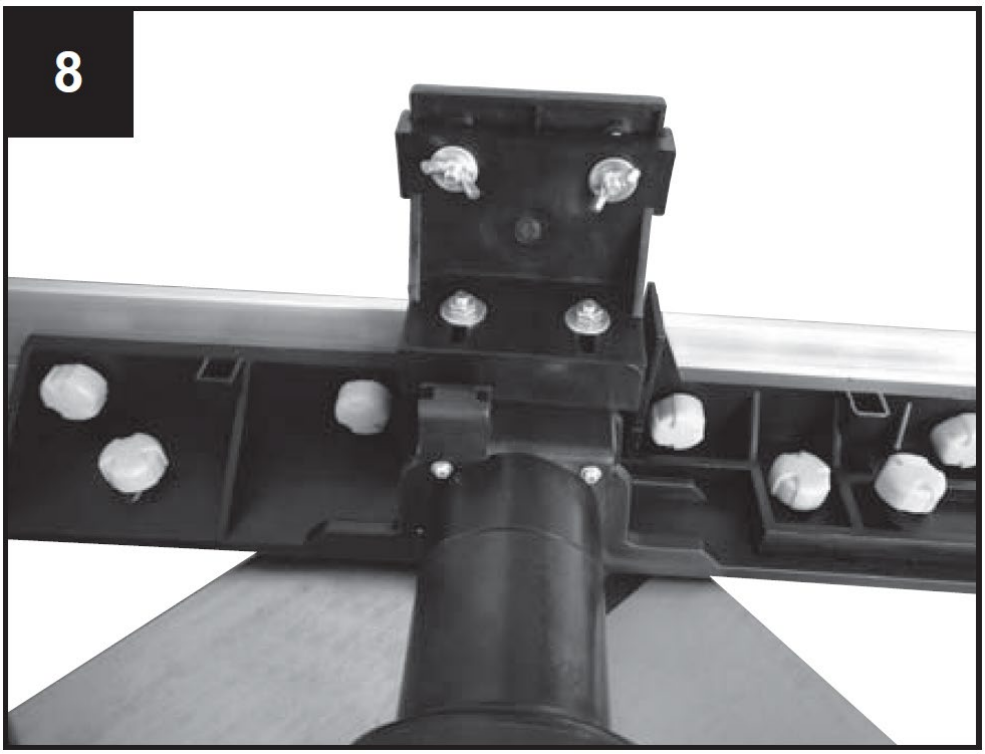
8

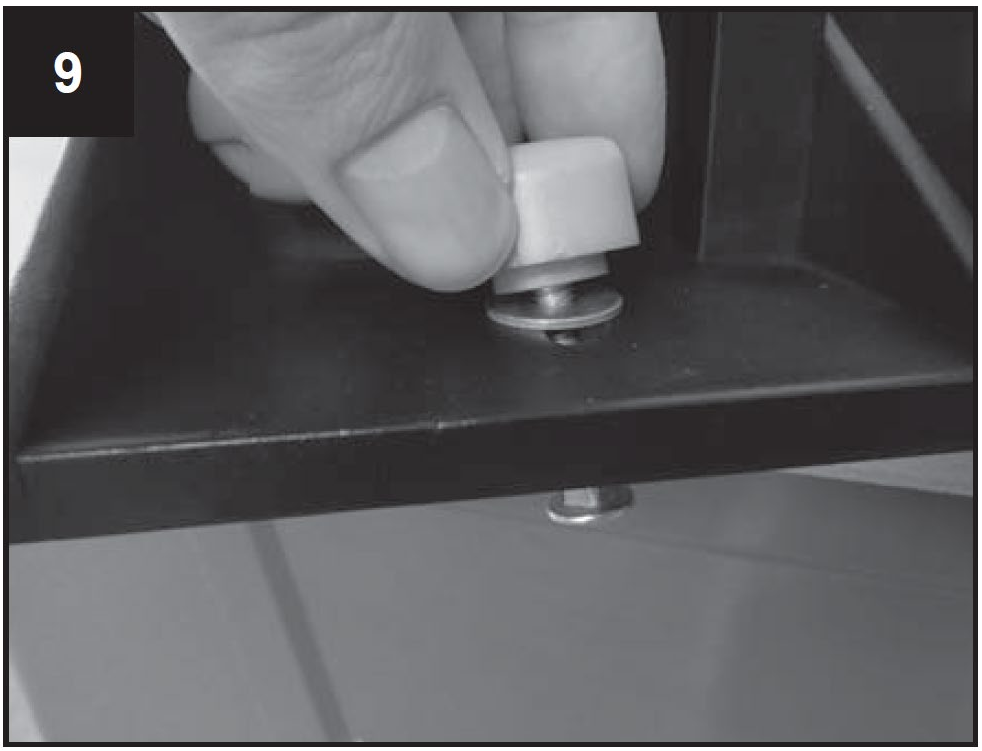
9

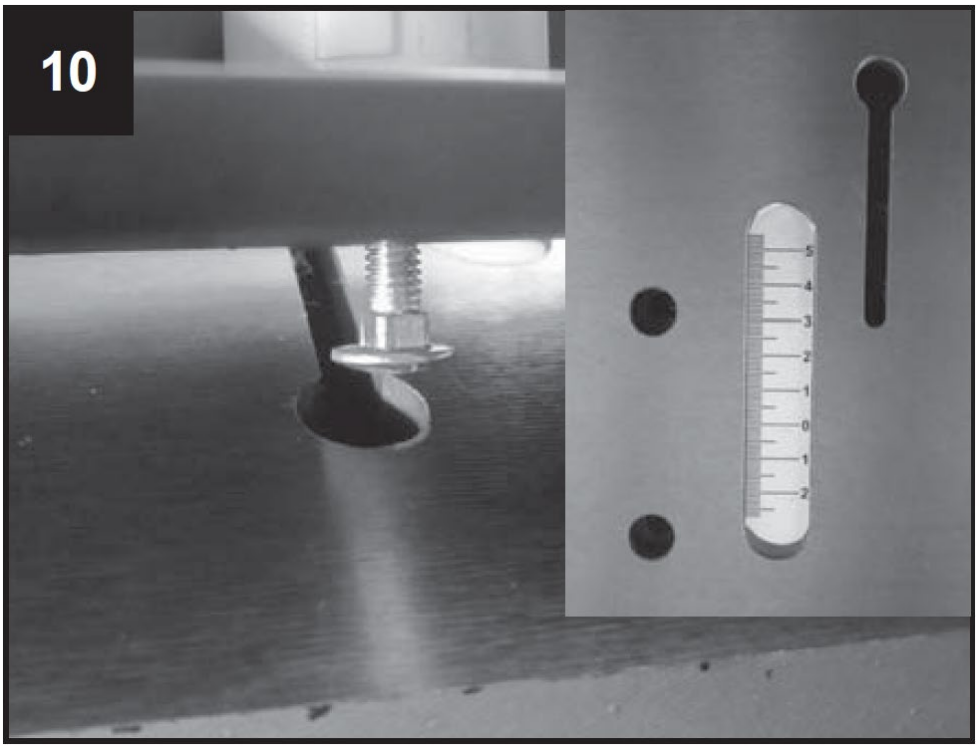

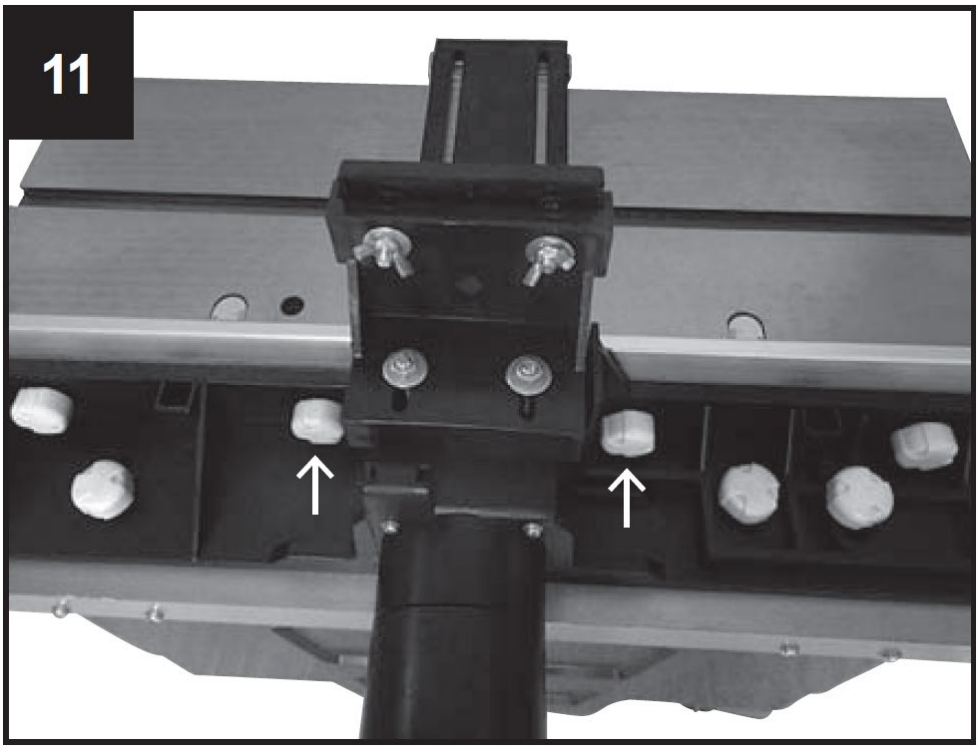

Tilbakeslagssikkerhetsgjerdekomponenter
1 Sikkerhetsgjerde for tilbakeslag
1 monteringsbrakett

Festedeler for tilbakeslagssikringsgjerde
2 skruer med innfelt hode M5 x 10
2 skiver 5mm
2 låsringer 5 mm

2 vognbolter M6 x 25
2 skiver 6mm
2 vingemuttere M6

Montering av retursparksikringsgjerdet
• Finn de to hullene i midten av maskinens front.
• Juster deretter monteringsbraketten til de to hullene (fig. 12).
• Sett de to boltene og deres skiver inn i hullene, og stram dem deretter godt med en fireveis pipenøkkel.
• Installer deretter gjerdet på en slik måte at det kan gli og tilpasses tykkelsen på arbeidsstykket.
• Etter innstilling festes den ved hjelp av de to boltene (fig. 13).

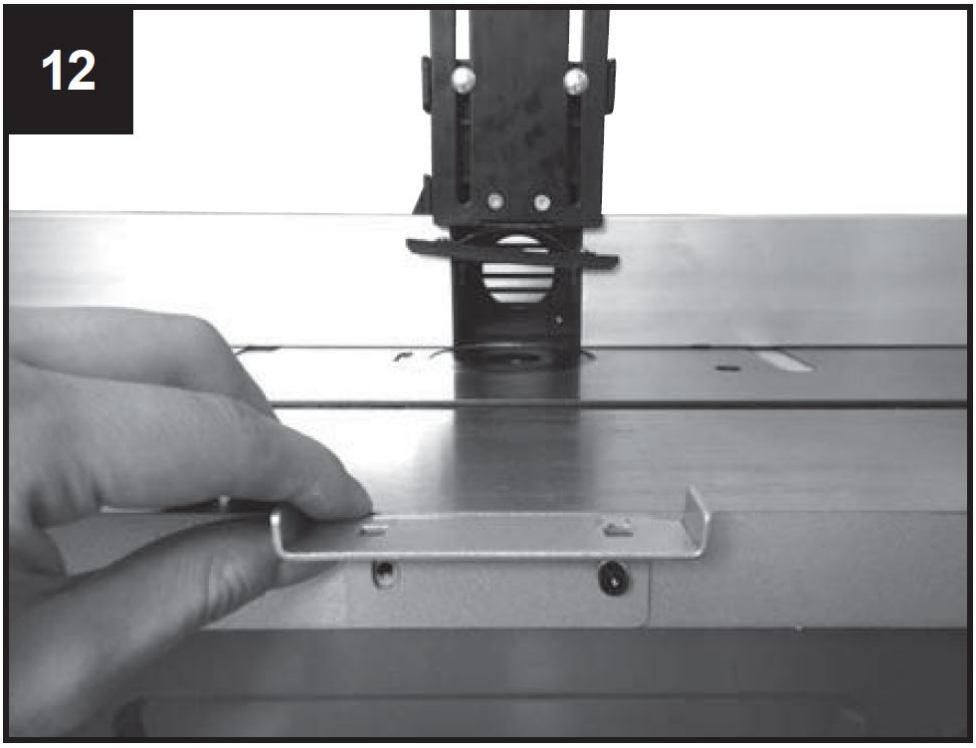

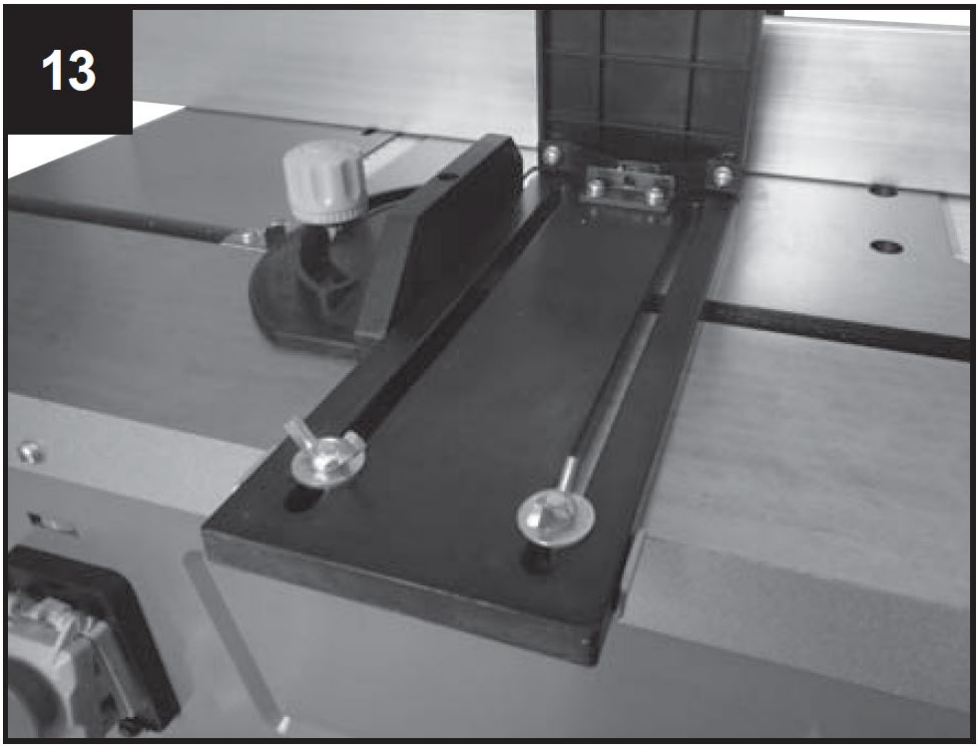

Tilpasning av arbeidsdybden
For å stille inn eller redusere spindelhøyden, drei håndtaket (tjener for høydejustering av skjæreknivene) for å redusere eller øke høyden etter behov.
Sikre innstillingen ved å stramme til klemskruen (7).
For din sikkerhet, med de fleste jobber anbefales det sterkt å bruke kutterhodet med den minste høyden i forhold til bordplaten.

Festedeler for bordforlengelse:
8 umbraconskruer M5 x 20
6 umbraconskruer M5 x 12
8 skiver 5mm, liten
6 skiver 5 mm, stor
8 sekskantede muttere M5
14 låsringer 5 mm

Montering av bordbreddeutvidelser
Bordbreddeforlengelsene forstørrer bordflaten, og tillater dermed håndtering av større arbeidsstykker og utførelse av spesielle støpejobber.
Fest forlengelsesbordet på begge sider med 4 unbrakonskruer M5 x 20, 4 skiver, 4 låseringer og 4 sekskantmuttere M5 hver og på forsiden av bordet med 3 unbrakonskruer M5 x 20, 3 skiver og 3 låseringer hver. Juster bordet og stram alle skruene.

Tilkobling av en støvsugerenhet til din spindelstøper
Tilkoblingsmulighet for en ekstern støvsugerenhet eller system for fjerning av støv og spon (medfølger ikke).
Skyv støvsugerenhetens sugeslange på sugekoblingsstykket på baksiden av støpegjerdet. For slanger med dia. på 100 mm finnes en konisk adapter i pakningen.

7. Settes i drift

OBS: Spindelstøperen har en aksel som er plassert vertikalt på det horisontale bordet. Akselen tjener til aksept av støpeverktøy, skiver og formede kuttere. Spindelstøperen brukes til å produsere friser, enkle eller mangfoldige utsparinger, spor, falser, profiler og motprofiler på rette flater, etc.

Med spindelstøperen må det ikke på noen måte brukes kutterhoder med større diameter enn 50 mm. Hvis det er behov for større diametre, anbefaler vi å jobbe i flere trinn og gjentatt justering med bruk av høydeinnstillingsknappen, eller trinnvis innstilling av gjerdet.

1. Montering og skifting av klemhylser for toppspindelstøper (fig. 16, 13)

• Før du skifter klemhylser, trekk ut strømpluggen til maskinen. Velg klemhylsen som passer til diameteren på kutterhodet ditt.
• Fjern reduksjonsstykket fra bordåpningen, fig. 14.
• Lås spindelen med knappen nederst på spindelen, Fig. 16.
• Løsne sikkerhetsmutteren til klemhylsen med nøkkelen som følger med, Fig. 15.
• Sett klemhylsen inn i mutteren, eller fjern den.
• Trekk til mutteren i klemmen mens du holder spindelen låst. Før hver bruk av maskinen, sørg for at skjæreverktøyet er godt fastklemt i enden av spindelen.
• Sett reduksjonsstykket for åpningen tilbake til sin opprinnelige posisjon.
• Juster gjerdet etter behov ved hjelp av skalaen på bordet.
• Koble til støvsugerenheten. Det anbefales sterkt å koble til en støvsugerenhet (eller et system) for å holde åpningen fri for spon, for å avkjøle motoren og for å lette matingen av arbeidsstykket.
• Koble maskinen til strømforsyningen igjen.

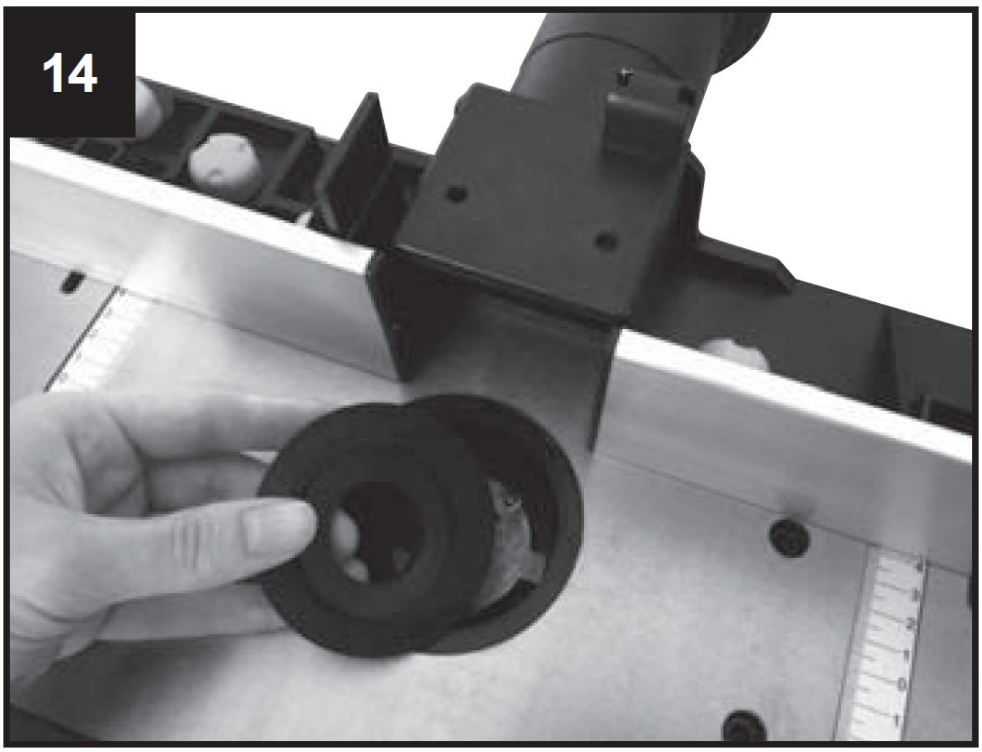

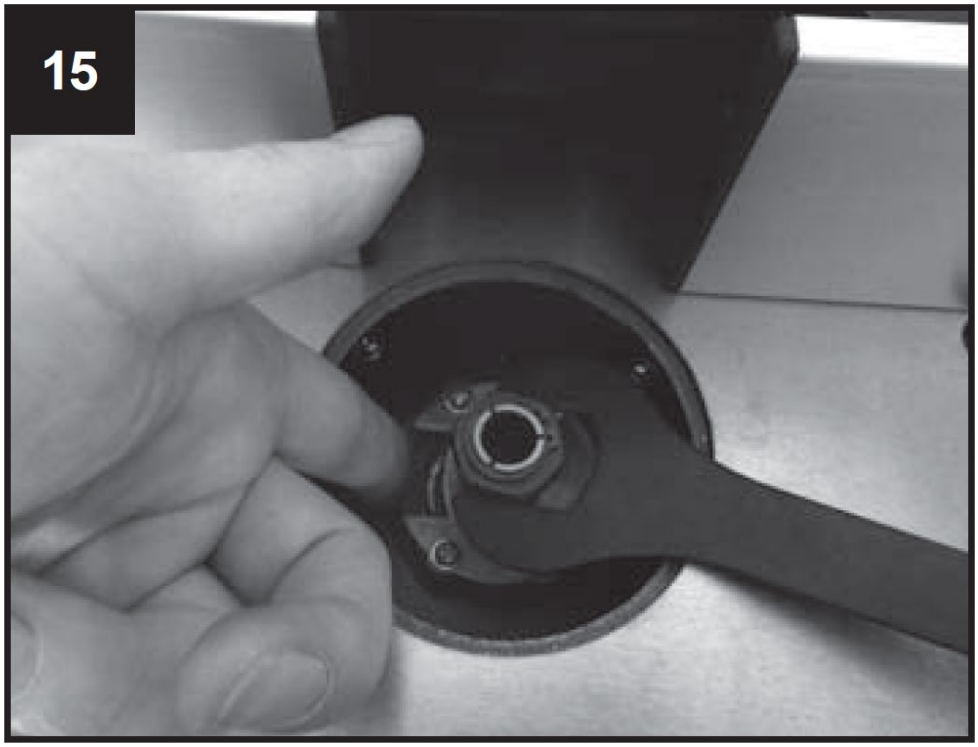

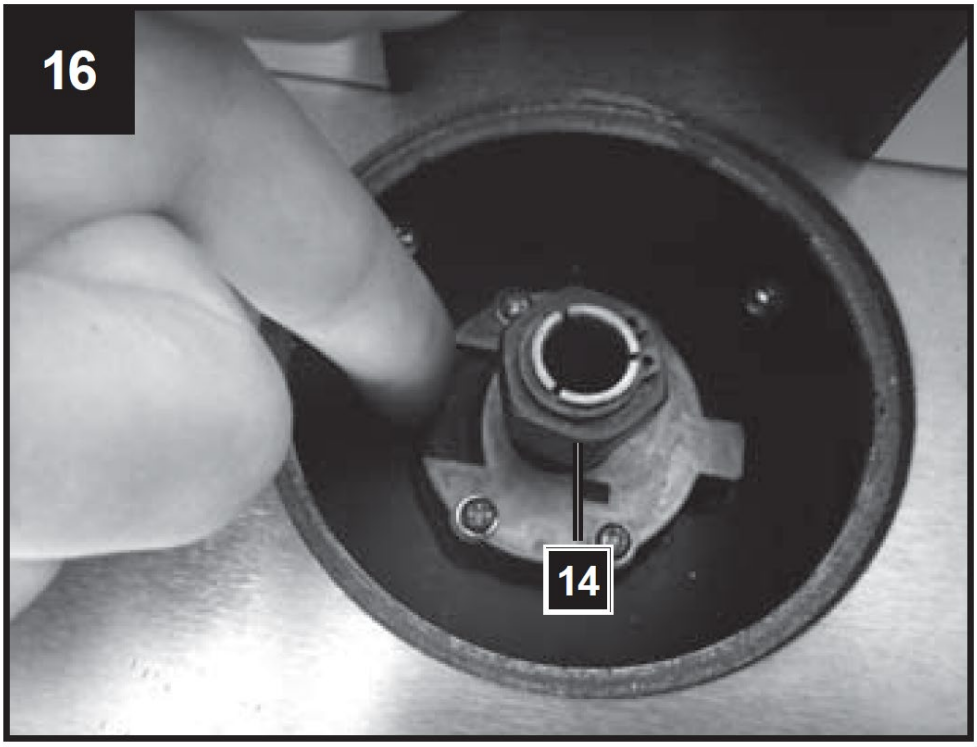

2. Innstilling av listgjerde

Bruk av gjerdet er et must. Hver jobb må ses separat. Ved hver ny bruk må du sørge for at vernene er riktig installert og justert. For hver ny bruk skal hvert trykkstykke på gjerdet være nyinnstilt.
Sørg for at alle boltene er godt tiltrukket før du begynner å støpe.

3. Bruk av bordringene

Bordringene må brukes for å redusere avstanden mellom bord og spindel til et minimum. Før du slår på maskinen, kontroller systematisk at bordringene som følger med, har riktig plass.
Kontroller om du har valgt riktig ring for det korresponderende skjæreverktøyet og dets monteringshøyde, for å redusere risikoen for at arbeidsstykket vipper ved passering av åpningen.
Reduksjonsstykket (bordringen) skal omslutte skjærehodet så langt det er mulig.

8. Justeringer

Juster antall omdreininger Fig. 17, 20

Hastighetsjusteringen av maskinen har 6 trinn.

• Bestem det optimale antall omdreininger ved å kutte en prøve i et stykke avfallsmateriale.

Merk : Bruk av riktig antall omdreininger øker levetiden til boret. Det påvirker også den bearbeidede overflaten til arbeidsstykket.

Juster rabben, Fig. 18, 19

• Rabben skal stoppes til størrelsen på arbeidsstykket og freseverktøyet.
• Løsne de to plastskruene (b) på baksiden av gjerdet.

Still inn stoppere og trykkanordninger slik at de sikrer sikker føring av arbeidsstykket ved maskinens inn- og utgangsseksjon.

• Skyv rabben bakover eller fremover for ønsket posisjon. Bruk skala (c) på bordet for å bestemme avstanden og legg merke til boresenteret.
• Trekk til de 2 plastskruene (fig. 19, b) på baksiden for å holde gjerdet i denne posisjonen.

Juster rabben for feil, Fig. 18, 19

• Feil fra tre er materialet fra tre som er igjen fra boret som kommer ut, tynnere enn materialet, på høyre side.
• Venstre gjerde må tilpasses det tynnere materialet. Den støtter materialet og sikrer et mer nøyaktig snitt. For å gjøre dette, løsne plastskruene, skyv gjerdet forover og stram det.

17

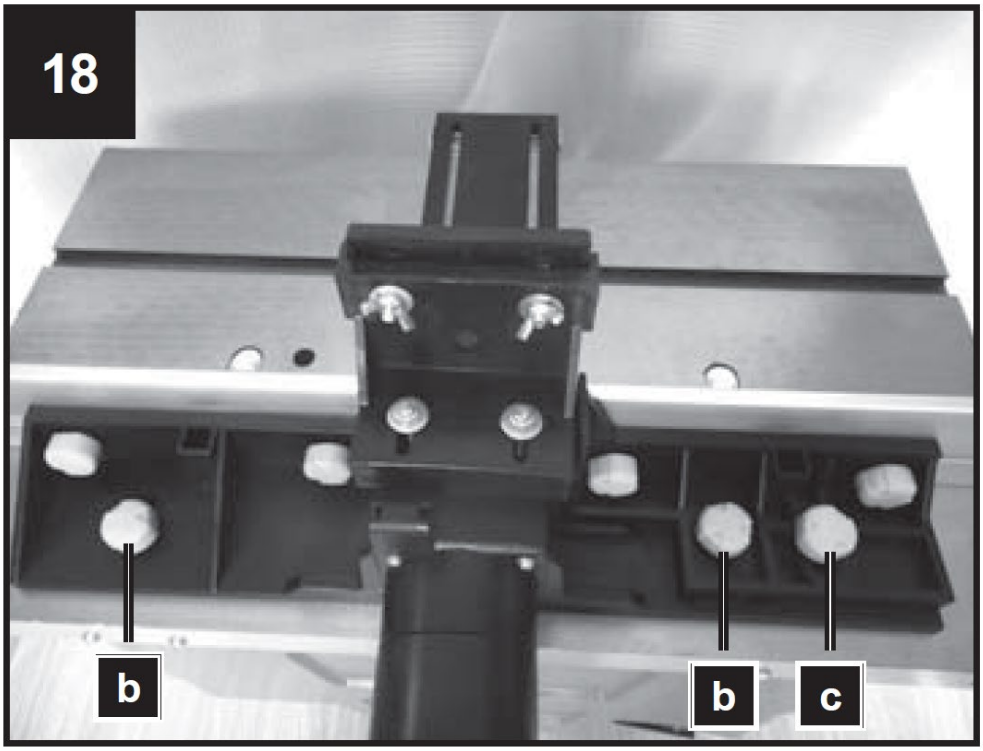
18
b
b
c

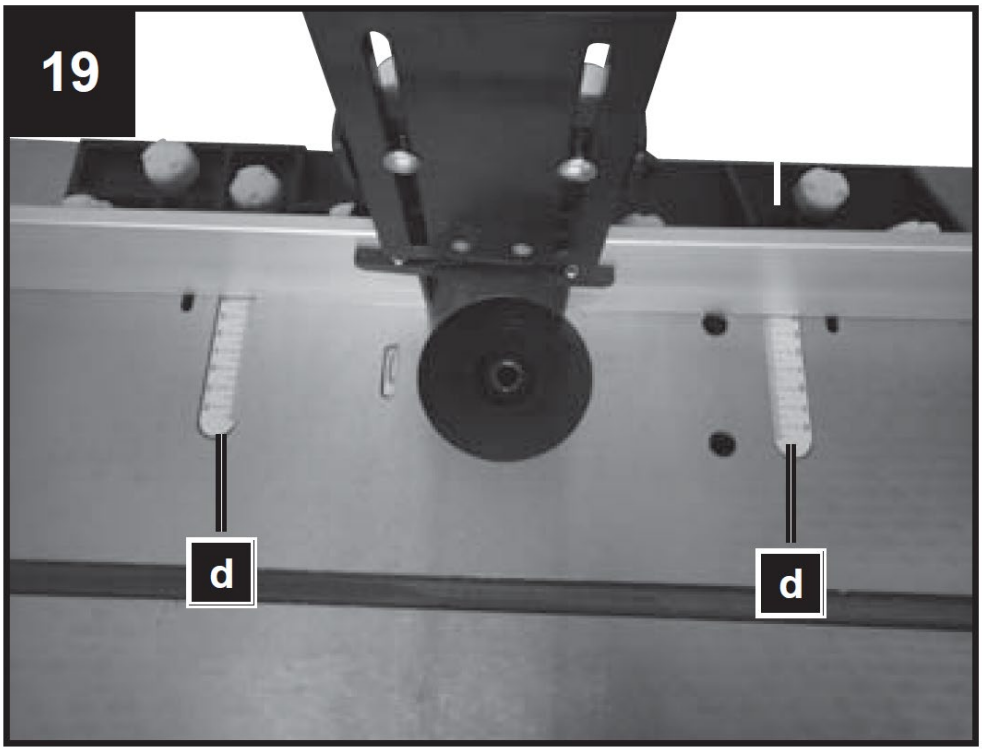

20

Ø [mm]						
≤ 40	8	19	29	35	38	39
≤ 60	15	26	36	40	49	59
≤ 80	21	32	42	50	60	69
[min^{-1}]	11500	13000	16000	18500	21000	24000

Installere og justere trykkgrensene, Fig. 20
Trykkgrensene (5) er utformet slik at arbeidsstykket holdes på stedet og tilbakeslag unngås.
• Kjør fresen til laveste posisjon
• Sett inn arbeidsstykket som skal bearbeides og trykk trykkstangen på arbeidsstykket med lett trykk.
• Fjern arbeidsstykket.
• Still inn fresen til ønsket høyde (se: Stille inn arbeidsdybden).

Juster skjærejiggen, fig. 21
• Skyv skjærejiggen (8) horisontalt langs bordet for å utføre oppryddingsfeil og gjæringskutt.
• For å stoppe jiggen i ønsket vinkel, løsne låseknappen på tverrskjærejiggen og drei denne til ønsket vinkel.
Stram låseknappen på jiggen (8) igjen.
• Lag alltid en prøvekuttet i et stykke avfallsmateriale for å garantere at holdningene er riktige.

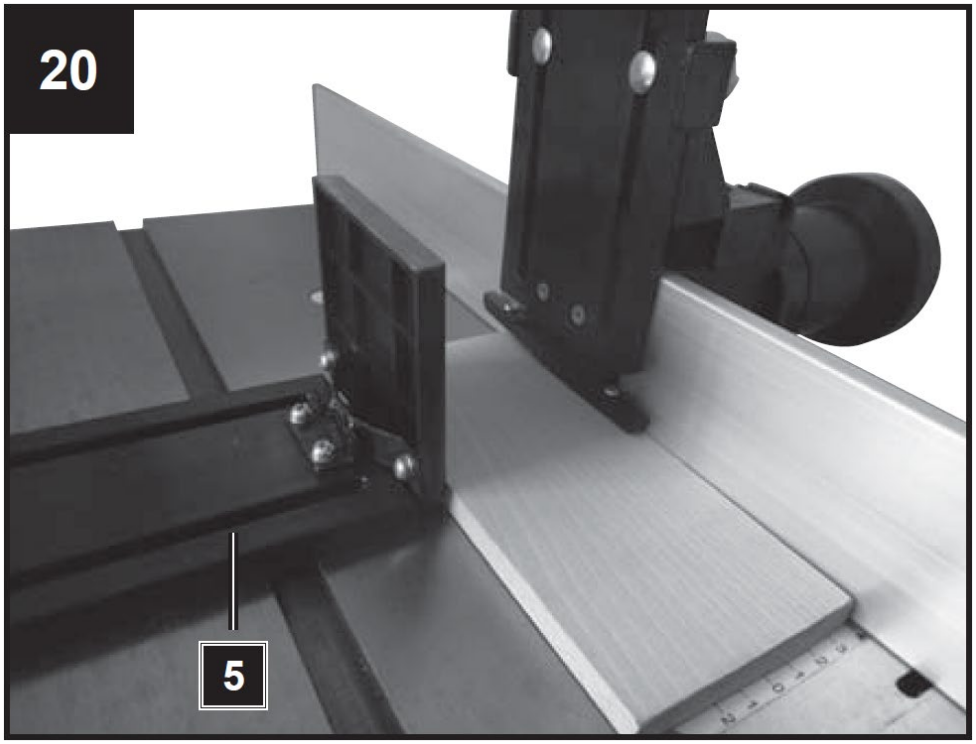
20
5

21
4
8
5

Slår av og på
Sørg for at alle nøkler og justeringsverktøy er i god avstand fra reservepulten, at holdningene er installert i sin helhet og alle sikkerhetsdeksler er oppbevart.
"O" - AV
"Jeg" - PÅ

Denne maskinen bruker en elektromagnetisk bryter for optimal sikkerhet. Hver gang strømmen avbrytes, stopper maskinen umiddelbart.
For å starte maskinen på nytt må den grønne knappen trykkes inn igjen.

9. Bruk av maskinen

• Sett inn en passende fres i verktøyholderen og fest denne ved å stramme verktøyholdermutteren (fig. 17, pos. 14).
• Monter og fest skjæreknivene.
• Juster hastigheten og juster utgangsgjerdet på en slik måte at materialkuttet støttes og det oppnås en kompensasjon for det fjernede materialet.
• Slå på maskinen.
• Sørg for at arbeidsstykket presses godt mot gjerdet.
• Skyv arbeidsstykket mykt fra høyre til venstre mot verktøyets dreieretning.
• Hold fremhastigheten konstant. Ikke press for fort – det vil bremse motoren for mye.
• Mating av arbeidsstykket for fort vil føre til dårlig skjærekvalitet. Det er også fare for å skade skjæreknivene eller motoren.
• For sakte mating av arbeidsstykket vil føre til brente flekker på arbeidsstykket.
• Med svært hardt tre og viktige kutt kan det være nødvendig å arbeide progressivt i flere kutt til ønsket dybde er oppnådd.
• Riktig inntakshastighet avhenger av kutterstørrelsen, materialtypen til arbeidsstykket og skjæredybden. Det anbefales å øve først med et stykke skrapved for å bestemme riktig inntakshastighet og dimensjoner.
• Slå av maskinen ved å trykke på det røde dekselet.
• Maskinen er utstyrt med en overbelastningsbryter (13) for å beskytte motoren. Ved overbelastning vil maskinen slå seg ut automatisk. Etter kort tid kan overbelastningsbryteren (13) tilbakestilles igjen.

10. Rengjøring, vedlikehold

Generelle vedlikeholdstiltak

- Tørk spon og støv av maskinen fra tid til annen med en klut. For å forlenge levetiden til verktøyet, olje de roterende delene én gang i måneden.
- Ikke olje motoren.
- Ikke bruk etsende produkter ved rengjøring av plasten.

⚠	ADVARSEL! Før rengjøring, justering, vedlikehold eller reparasjonsarbeid, koble fra strømledningen fra hovedstrømforsyningen!

Rengjøring

• Hold alle sikkerhetsinnretninger, luftventiler og motorhuset fri for smuss og støv så langt som mulig. Tørk av utstyret med en ren klut eller blås det med trykkluft ved lavt trykk.
• Vi anbefaler at du rengjør enheten umiddelbart hver gang du er ferdig med å bruke den.
• Rengjør utstyret regelmessig med en fuktig klut og litt myk såpe. Ikke bruk rengjøringsmidler eller løsemidler; disse kan angripe plastdelene på utstyret. Sørg for at det ikke kan trenge vann inn i enheten. Inntrenging av vann i et elektrisk verktøy øker risikoen for elektrisk støt.
• Sagflisutkastet og/eller støvavtrekket bør rengjøres med jevne mellomrom.

• Spray aldri vann på maskinen!

Skjæreverktøy
Harpiks må rengjøres av kniven (21), låsen (22) og knivblokken (23) med jevne mellomrom. Rengjør disse komponentene med en passende harpiksfjerner.

Tjenesteinformasjon
Vær oppmerksom på at følgende deler av dette produktet er gjenstand for normal eller naturlig slitasje, og at følgende deler derfor også kreves for bruk som forbruksvarer.
Slitedeler:* kullbørster, høvelblad
* Ikke nødvendigvis inkludert i leveringsomfanget!

11. Oppbevaring

Oppbevar utstyret og tilbehøret utilgjengelig for barn på et mørkt og tørt sted ved over frysepunktet. Den ideelle lagringstemperaturen er mellom 5 og 30 °C.
• Oppbevar det elektriske verktøyet i originalemballasjen.
• Dekk til det elektriske verktøyet for å beskytte det mot støv og fuktighet.
• Oppbevar bruksanvisningen sammen med det elektriske verktøyet.

12. Elektrisk forbindelse

⚠	ADVARSEL! Elektrisk støt! Det er fare for skade forårsaket av elektrisk støt!

Defekt kabel eller støpsel kan forårsake elektrisk støt. Unngå kroppskontakt med jorddeler for å beskytte deg mot elektriske støt.

⚠ Drift er kun tillatt med en sikkerhetsbryter mot strøstrøm (RCD maks. strøstrøm på 30mA).
Sett støpselet til den elektriske kabelen i en stikkontakt med passende form, spenning og frekvens i samsvar med gjeldende forskrifter.
Ikke trekk i servicekabelen for å trekke støpselet ut av stikkontakten.

Den elektriske motoren er tilkoblet i driftsklar tilstand. Tilkoblingen samsvarer med gjeldende VDE- og DIN-forskrifter.
Nettforbindelsen på kundens arbeidsplass og skjøteledningen som brukes må samsvare med disse forskriftene.

Viktig informasjon
Ved overbelastning vil motoren slå seg av. Etter en nedkjølingsperiode (tiden varierer) kan motoren slås på igjen.

Defekte elektriske tilkoblingsledninger
Isolasjonsskader oppstår ofte ved elektriske tilkoblingsledninger.
Årsaker inkluderer:
• Trykkmerker forårsaket når tilkoblingsledninger føres gjennom vinduer eller sprekker på dører.
• Bretter forårsaket av feil montering av tilkoblingsledningene.
• Kutt som følge av kryssing av tilkoblingsledningen.
• Isolasjonsskader forårsaket av riving av tilkoblingsledningen fra stikkontakten.
• Sprekker på grunn av aldring av isolasjonen.

Defekte elektriske tilkoblingsledninger som disse kan ikke brukes og er svært farlige på grunn av isolasjonsskadene.
Sjekk de elektriske tilkoblingsledningene regelmessig for skader. Pass på at tilkoblingsledningen ikke er koblet til strømnettet når du sjekker den. Elektriske tilkoblingsledninger må samsvare med relevante VDE- og DIN-forskrifter. Bruk kun tilkoblingsledninger med koden H05VV-F. Typebetegnelsen skal ved forskrift trykkes på koblingsledningen.

AC motor
• Tilførselsspenningen må være 230 volt ~ / 50 Hz.
• Forlengelsesledninger på opptil 25 m lengde må ha et tverrsnitt på 1,5 mm², > 25 m lengde / 2,5 mm². Tilkoblinger og reparasjoner av elektrisk utstyr må kun utføres av en kvalifisert elektriker.
Vennligst oppgi følgende informasjon hvis du har spørsmål:
• En slags strøm
• Data for maskintypeetikett
• Data på hovedetiketten

13. Løsning av problemer

Bestemmelsen av årsakene til disse forstyrrelsene og deres eliminering krever alltid økt oppmerksomhet og forsiktighet. Trekk ut støpselet!

I det følgende er noen av de vanligste forstyrrelsene og årsakene deres listet opp. Hvis du ikke kan rette feil og feil på maskinen, vennligst kontakt din forhandler.

Forstyrrelse	Sannsynlig grunn	Hjelp
Maskinen kan ikke slås på	Ingen nettspenning tilgjengelig. Karbonbørsteledere utslitt.	Styrespenningsforsyning Ta med maskinen inn i servicesenteret
Maskinen slår seg av under tomgangsdrift uavhengig	Strømbrudd	Kontroll Net-lateral Pre-sikring Maskinen starter ikke automatisk på nytt av det innsatte underspenningsvernet og må slås på igjen etter spenningsretur.
Maskinen blir stående under arbeid i stillstand	Respons av overbelastningsbeskyttelsen på grunn av stumpe målere eller for stor matebevegelse og/eller tykkelse på spon	Før du fortsetter med arbeidsbyttemålere og/eller venter på avkjøling av motoren.
Antall omdreininger fall under behandlingen	For stor splintgodkjenning For stor matebevegelse Freser sløv	Reduser Splinter aksept Reduser matehastigheten Bytt ut fres
Uforsiktig fresebilde	Freser sløv Ujevn matingsbevegelse	Bytt ut fres Arbeid med konstant trykk og redusert matebevegelse
Splinterutkasting tetter (uten eksos)	For stor splintgodkjenning Freser sløv For vått treverk	Reduser Splinter aksept Bytt ut fres

För din bekvämlighet har denna bruksanvisning översatts med hjälp av maskinöversättning. Rimliga ansträngningar har gjorts för att tillhandahålla en korrekt översättning, men ingen automatiserad översättning är perfekt och är inte heller avsedd att ersätta mänskliga översättare. Den officiella bruksanvisningen är den engelska versionen. Eventuella avvikelser eller skillnader som kan ha uppstått i översättningen är inte bindande och har ingen rättslig verkan för efterlevnads- eller verkställighetsändamål. Om det uppstår frågor om huruvida informationen i användarhandboken är korrekt, hänvisar vi till den engelska versionen av innehållet, som är den officiella versionen.

Tekniska data

Parameterbeskrivning	Parametervärde
Produktnamn	Bordfräs
Modell	MSW-WOBD-1500Y
Nominell spänning [V~] / frekvens [Hz]	230 / 50
Nominell effekt [W]	1500
Nominell hastighet [rpm]	11500-24000
Spindel [mm]	0-40
Bordsmått [mm]	610 x 360
Mått (bredd x djup x höjd) [mm]	1030 x 360 x 310
Vikt [kg]	20,6

1. Allmän beskrivning

Bruksanvisningen är avsedd att underlätta en säker och problemfri användning av apparaten. Produkten är konstruerad och tillverkad i enlighet med strikta tekniska riktlinjer, med hjälp av modern teknik och komponenter. Dessutom har den tilverkats i enlighet med de mest noggranna kvalitetsstandarderna.

ANVÄND INTE APPARATEN OM DU INTE HAR LÄST IGENOM OCH FÖRSTÅTT DENNA BRUKSANVISNING.

För att öka apparatens livslängd och säkerställa en problemfri drift ska du använda den i enlighet med denna bruksanvisning och regelbundet utföra underhållsåtgärder. De tekniska data och specifikationer som anges i denna bruksanvisning är aktuella. Tillverkaren förbehåller sig rätten att göra ändringar i samband med kvalitetsförbättringar. Med beaktande av tekniska framsteg och möjligheten att begränsa buller har apparaten designats och byggts så att risken för bulleremission minskas till lägsta möjliga nivå.

Förklaring av symbolerna

Produkten uppfyller de relevanta säkerhetsstandarderna.

Läs instruktionerna före användning.

Produkten måste återvinnas.

VARNING! eller **FÖRSIKTIGHET!** eller **KOM IHÅG!** Tillämpas på den givna situationen.
(allmän varningssymbol)

Använd hörselskydd. Exponering för höga ljudnivåer kan leda till hörselnedsättning.

Använd skyddsglasögon.

Använd dammskyddsmask (skydd för andningsvägarna).

Använd skyddshandskar.

UPPMÄRKSAMHET! Varning för elektrisk stöt!

OBS! Varning för högt ljud!

OBS! Roterande delar, risk för att fastna!

Använd endast inomhus.

OBS! Vassa, rörliga maskindelar! Risk för skära eller amputering av fingrar/lemmar.

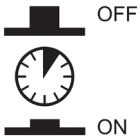

Överbelastningsbrytare

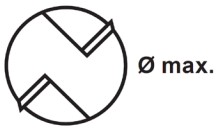

Max. skärblocksdiameter

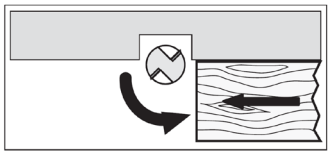

Observera införingsriktningen!

OBSERVERA! Illustrationerna i denna bruksanvisning är endast avsedda som referens och vissa detaljer kan skilja sig från den faktiska produkten.

2. Användningssäkerhet

OBS! Läs alla säkerhetsvarningar och alla instruktioner. Om varningarna och instruktionerna inte följs kan det leda till elektriska stötar, brand och/eller allvarliga personskador eller till och med dödsfall.

Termerna "apparaten" eller "produkten" används i varningarna och instruktionerna för att hänvisa till: Bordfräs

2.1. Elsäkerhet

a) Stickproppen måste passa i eluttaget. Modifiera aldrig stickproppen på något sätt. Användade av originalstickpropp och passande vägguttag minskar risken för elektriska stötar.
b) Undvik att röra vid jordade element som rör, värmeelement, pannor och kylskåp. Det finns en ökad risk för elektriska stötar om den jordade apparaten utsätts för regn, kommer i direkt kontakt med en våt yta eller används i en fuktig miljö. Vatten som tränger in i apparaten ökar risken för skador på apparaten och för elektriska stötar.
c) Vidrör inte apparaten med våta eller fuktiga händer.
d) Använd kabeln endast för det avsedda ändamålet. Använd den aldrig för att bära apparaten eller för att dra ut stickproppen ur ett uttag. Håll kabeln borta från värmekällor, olja, vassa kanter och rörliga delar. Skadade eller trassliga kablar ökar risken för elektriska stötar.
e) Använd inte apparaten om strömsladden är skadad eller visar tydliga tecken på slitage. En skadad strömkabel ska bytas ut av en behörig elektriker eller tillverkarens servicecenter.
f) För att undvika elektriska stötar, sänk inte ner sladden, stickproppen eller apparaten i vatten eller andra vätskor. Använd inte apparaten på våta ytor.
g) Använd inte i mycket fuktiga miljöer eller i närheten av vattentankar.
h) Förhindra att apparaten blir våt. Risk för elektrisk stöt!
i) Före första användningen, kontrollera om huvudspänningstypen och strömmen överensstämmer med de angivna uppgifterna på typskylten.

2.2. Säkerhet på arbetsplatsen

a) Se till att arbetsplatsen är ren och väl upplyst. En stökig eller dåligt upplyst arbetsplats kan leda till olyckor. Försök att tänka i förväg, var försiktig, uppmärksam på vad som händer och använd sunt förnuft när du arbetar med apparaten.
b) Använd inte apparaten i en potentiellt explosiv miljö, t.ex. i närheten av brandfarliga vätskor, gaser eller damm. Apparaten genererar gnistor som kan antända damm eller rök och gaser.
c) Om du upptäcker skador eller oregelbunden/felaktig funktion ska du omedelbart stänga av apparaten och rapportera detta till en överordnad utan dröjsmål.
d) Om det finns några tvivel om enhetens korrekta funktion, kontakta tillverkarens supporttjänst.
e) Endast tillverkarens serviceställe får reparera enheten. Försök inte reparera självständigt!
f) I händelse av brand, använd en brandsläckare med pulver eller koldioxid (CO_2) (en avsedd för användning på strömförande elektriska apparater) för att släcka den.
g) Barn eller obehöriga personer får inte vistas på en arbetsplats. En distraktion eller ouppmärksamhet kan leda till att du förlorar kontrollen över apparaten.
h) Använd apparaten i ett väl ventilerat utrymme.
i) Apparaten producerar damm och skräp under drift. Det är viktigt att skydda personer i närheten från deras skadliga effekter.
j) Kontrollera regelbundet säkerhetsdekalernas skick. Om etiketterna är inte kan läsas måste de bytas ut.
k) Förvara denna bruksanvisning så att den finns tillgänglig för framtida bruk/information. Om apparaten överlåts till en tredje part måste bruksanvisningen överlåtas tillsammans med apparaten.
l) Förvara förpackningsdelar och små monteringsdelar på en plats som är oåtkomlig för barn.
m) Håll apparaten borta från barn och djur.
n) Om denna apparat används tillsammans med annan utrustning ska även de övriga bruksanvisningarna följas.

Kom ihåg! Skydda barn och andra personer som befinner sig i närheten när du använder apparaten.

2.3. Personlig säkerhet

a) Använd inte apparaten om du är trött, sjuk eller påverkad av alkohol, narkotika eller mediciner som kan försämra förmågan att använda apparaten avsevärt.
b) Maskinen får endast användas av personer som är fysiskt lämpade för att hantera maskinen, har rätt utbildning, har läst igenom denna bruksanvisning och som har fått utbildning i arbetsmiljö och -säkerhet.
c) Maskinen är inte konstruerad för att hanteras av personer (inklusive barn) med begränsade mentala och sensoriska funktioner eller personer som saknar relevant erfarenhet och/eller kunskap om de inte övervakas av en person som ansvarar för deras säkerhet eller de har fått instruktioner om hur man använder maskinen. maskin.
d) Använd sunt förnuft och var uppmärksam när du arbetar med apparaten. Tillfällig brist på koncentration vid användning av apparaten kan leda till allvarliga personskador.
e) Använd personlig skyddsutrustning som krävs för att arbeta med apparaten, specificerad i avsnitt 1, "Förklaring av symbolerna". Användning av korrekt och godkänd personlig skyddsutrustning minskar risken för skador.
f) För att förhindra att apparaten sätts på av misstag, se till att brytaren är i det avstängda läget OFF innan du ansluter apparaten till en strömkälla.
g) Överskatta inte dina förmågor. Håll hela tiden balansen och var i ett stadigt läge när du använder apparaten. Detta ger bättre kontroll över apparaten i oväntade situationer.
h) Bär inte löst sittande kläder eller smycken. Håll hår, kläder och handskar borta från rörliga delar. Lösa kläder, smycken eller långt hår kan fastna i rörliga delar.
i) Om ett sugsystem ska anslutas till apparaten, kontrollera alla anslutningar och se till att de är täta. Användning av ett dammavskiljningssystem kan minska riskerna som är förknippade med damm.
j) Ta bort alla justeringsverktyg och skiftnycklar innan du sätter på apparaten. Ett verktyg eller en skiftnyckel som lämnas kvar i den roterande delen av apparaten kan orsaka personskador.
k) Använd ögon-, öron- och andningsskydd.
l) Apparaten är inte en leksak. Barn måste hållas under uppsikt för att säkerställa att de inte leker med apparaten.
m) Stoppa inte in händerna eller andra föremål i apparaten medan den används!

2.4. Säker användning av apparaten

a) Överbelasta inte apparaten. Använd de lämpliga verktygen för den givna uppgiften. En korrekt utvald apparat utför den uppgift som den är avsedd för bättre och på ett säkrare sätt.
b) Använd inte enheten om "ON/OFF"-omkopplaren inte fungerar korrekt (slår inte på och av enheten). Enheter som inte kan slås på och av med ON/OFF-knappen är farliga, bör inte användas och måste repareras.
c) Koppla bort apparaten från strömförsörjningen innan justering, rengöring och underhåll påbörjas. En sådan förebyggande åtgärd minskar risken för oavsiktlig aktivering.
d) Förvara apparaten på en säker plats när den inte används, så att den är utom räckhåll för barn och personer som inte är bekanta med apparaten och som inte har läst bruksanvisningen. Apparaten kan vara farlig för oerfarna användare.
e) Håll apparaten i perfekt tekniskt skick. Kontrollera före varje användning att inga allmänna skador föreligger, och kontrollera särskilt att rörliga komponenter inte har spruckna eller trasiga delar eller element, och att inga andra förhållanden föreligger som kan påverka en säker drift av apparaten. Om du upptäcker skador ska du lämna in apparaten för reparation innan användning.
f) Förvara apparaten utom räckhåll för barn.
g) Reparation eller underhåll av apparaten skall utföras av kvalificerade personer och endast med originalreservdelar. Detta säkerställer en säker användning.
h) För att säkerställa apparatens driftsäkerhet får fabriksmonterade skydd inte avlägsnas och skruvar inte lossas.
i) Vid transporten och hanteringen av apparaten mellan lagringsplatsen och destinationen, följ de arbetshälso- och säkerhetsprinciper för manuellt transportarbete som gäller i det land där apparaten kommer att användas.
j) Undvik situationer där apparaten slutar att fungera under användning på grund av för hög belastning. Detta kan leda till en överhettning av driftelementen och skador på apparaten.

k) Rör inte vid ledade delar eller tillbehör om inte apparaten har kopplats bort från strömkällan.
l) Apparaten får inte flyttas, justeras eller roteras under arbetets gång.
m) Lämna inte apparaten utan uppsikt när den används.
n) Rengör apparaten regelbundet för att förhindra att tuffa smutsavlagringar fastnar.
o) Arbeta inte på två arbetsstycken samtidigt.
p) Rör inte vid rörliga delar eller tillbehör om inte apparaten har kopplats bort från tryckluftsförsörjningen.
q) Täck inte över luftintag och luftutsläpp.
r) Enheten är inte en leksak. Rengöring och underhåll får inte utföras av barn utan övervakning av en vuxen person.
s) Det är förbjudet att göra ingrepp i apparatens konstruktion för att ändra dess parametrar eller konstruktion.
t) Håll apparaten borta från eld- och värmekällor.
u) Täck inte över ventilationsöppningarna!
v) OBS: Under drift blir vissa delar av enheten mycket varma – skållningsrisk!
w) Rör inte de rörliga skärelementen. Risk för skära eller amputering av fingrar/lemmar

OBS! Trots den säkra konstruktionen av apparaten och dess skyddsfunktioner, och trots användningen av ytterligare element som skyddar användaren, finns det fortfarande en liten risk för olycka eller skada vid användning av apparaten. Var hela tiden uppmärksam och använd sunt förnuft när du använder apparaten.

3. Använd guideli nes

Överfräsen är idealisk för att bearbeta trä och plast och även för att skära ut kvistar, skära spår, ta bort urtag, kopiera kurvor och logotyper etc. Överfräsen får inte användas för bearbetning av metall, sten etc.

Utrustningen får endast användas för dess föreskrivna ändamål. All annan användning anses vara ett fall av missbruk. Användaren/operatören och inte tillverkaren kommer att hållas ansvarig för eventuella skador eller skador av något slag som orsakas till följd av detta.

Observera att vår utrustning inte har utformats för användning i kommersiella, kommersiella eller industriella tillämpningar. Vår garanti upphör att gälla om maskinen används i kommersiella, handels- eller industriella verksamheter eller för motsvarande ändamål.

Observera : Användning av tillbehör eller tillbehör som inte rekommenderas i denna bruksanvisning kan leda till kroppsskador.

Denna produkt får endast användas för det avsedda ändamålet. Varje tillämpning som inte beskrivs i denna bruksanvisning betraktas som olämplig användning. Operatören, och inte tillverkaren, är ansvarig för alla skador eller personskador till följd av olämplig användning.

• Stöd långa arbetsstycken korrekt.

• Håll bordsöppningarna så små som möjligt med avseende på storleken på skärverktyget med hjälp av rätt bordsringar.

• Ytterligare hjälpmedel, som horisontella tryckorgan, ska användas för att arbeta på smala arbetsstycken.

• Stå inte maskinen i regn.

4. Paket innehåll

• Öppna förpackningen och ta försiktigt bort enheten.
• Ta bort förpackningsmaterialet samt förpackningen och transportstag (om tillgängligt).
• Kontrollera att leveransen är komplett.
• Kontrollera enheten och tillbehören med avseende på transportskador.
• Förvara om möjligt förpackningen tills garantitiden har löpt ut.

OBS!
Enheten och förpackningsmaterialet är inte leksaker! Barn får inte leka med plastpåsar, film och smådelar!
Det finns risk för sväljning och kvävning!

• Plastskydd (1x)
• rak stift (1x)
• låsblock (2x)
• bult M6x35 (6x)
• låsknopp, liten (4x)
• stor platt bricka D6 (8x)
• T-typ stödsystem (2x)
• låsvred, stor (2x)
• U-typ fästelement (2x)
• Lång pressplatta (1x)
• Liten valsenhet (1x)
• Lång platta stödpiedestal (1x)
• sexkantsbult M6x45 (2x)
• stor platt bricka (4x)
• Mutter M6 (2x)
• vingmutter M6 (2x)
• bult M6x35 (2x)
• dammport (1x)
• geringsmätare (1x)
• arbetsbordsöverdrag (1x)
• Förlängningsbord Ⅰ (1x)
• Förlängningsbord Ⅱ (1x)
• bult M5x12 (6x)
• bult M5X15 (8x)
• platt bricka (14x)
• Glidblock (2x)
• slagplatta (2x)
• Stor skiftnyckel (1x)
• Liten skiftnyckel (1x)
• Insexnyckel S=5 (1x)
• Insexnyckel S=4 (1x)
• Handratt (1x)
• Lockmutter M8 (1x)
• Chuck 1/2" (1x)
• Chuck 1/4" (1x)
• Lång platta stödpiedestal (1x)
• Philips skruv+plattbricka+fjäderbricka M5x12 (2x)

5. Beskrivning av apparaten

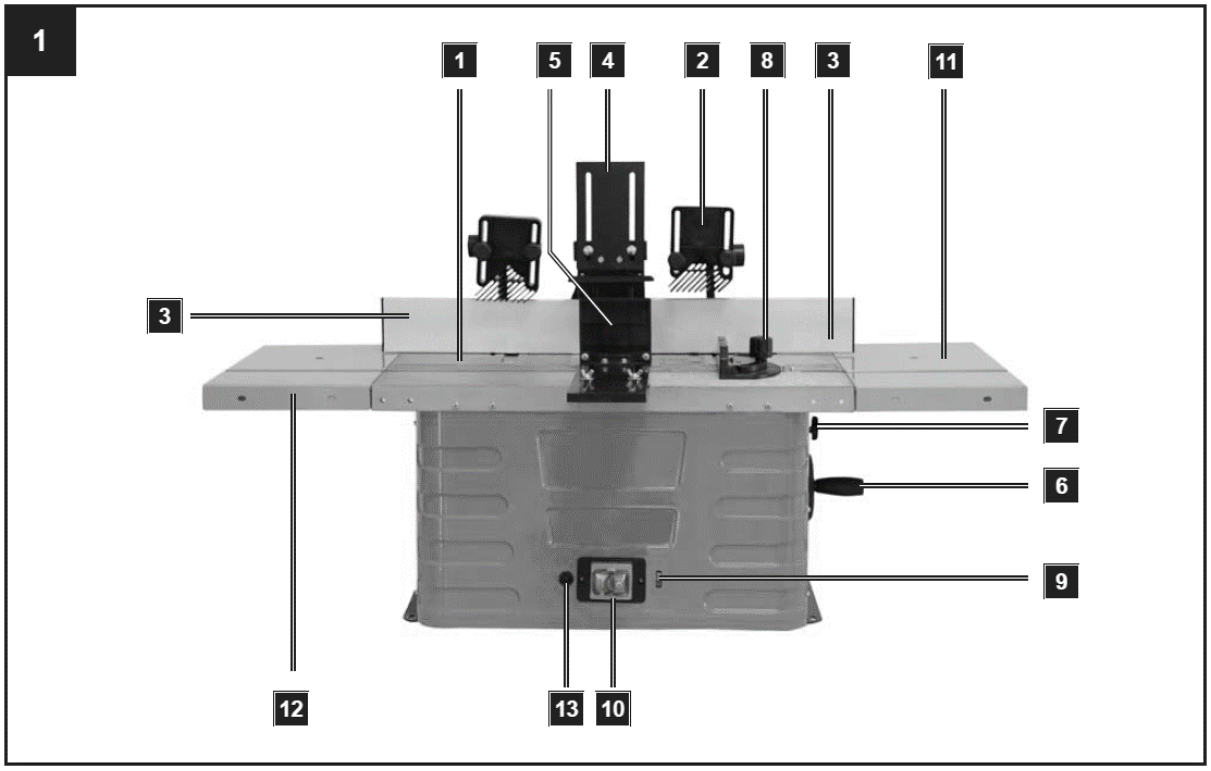

1 - Arbetsbord
2 - Fräsnotis
3 - Stoppbar
4 - Övre tryckstång
5 - Sidotryck bar
6 - Höjd justering
7 - Spännskruv
8 - Tvärsnittsjigg
9 - Hastighetsjustering
10 - Strömbrytare
11 - Bordsförlängning till höger
12 - Vänster sidobordsförlängning
13 - Överbelastningsbrytare

6. hopsättning

Observera : Dra ut stickkontakten innan du utför några inställnings- eller underhållsarbeten.

Fixar maskinen

När du använder maskinen rekommenderas det att fästa den på en arbetsbänk med hjälp av de fyra hålen

1) Hål måste borras i monteringsytan med hänsyn till avståndet mellan de två fästhålen i basen.
2) Varje ben måste dras åt med bultar (medföljer ej).
3) Bultarna måste vara tillräckligt långa: Ta hänsyn till tjockleken på arbetsytan som maskinen ska fästas på.
4) Använd brickorna och skruva fast arbetsytan med muttrarna.

5) Arbetsytan måste vara tillräckligt stor för att undvika lutning av enheten under arbete.

Observera : Kontrollera arbetsytans soliditet innan arbetet påbörjas.

Gjutstakets komponenter:
A.1 - Bashållare
A.2 - Konsol
B - Monteringsfäste
C - Staket 2x
D - Tryckstav
E - Utsugsanslutningsstycke

Fästdelar för gjutning av staket
5 Plastmuttrar M6
5 brickor 6 mm
5 vagnsbultar M6 x 25

Bordsfäste
1 vagnbult M6 x 20
1 vagnbult M6 x 40
2 plastmuttrar M6
2 brickor 6 mm

Montering av formstaket, bild 2–5
Formstaketet har skickats i kartongen demonterad. Innan arbetet påbörjas måste den monteras och monteras på arbetsbordet.

Steg 1: Montering av del A och B
Skjut in fästet (B) på bashållaren (A. 1) i det medföljande spåret (se fig. 4). Sätt nu en vagnsbult M6 x 25 i hålet och skruva på en plastmutter med en bricka.

Steg 2: Montera stoppstängerna C
Sätt i två vagnbultar i fästhålen och skruva fast dem fingertätt med en bricka och en plastmutter. Tryck sedan in stängslet med spåret på vagnens bultkåpor. Dra åt båda plastmuttrarna. Utför samma process på andra sidan stängslet. Se till att du fäster stängslen (C) i rätt riktning. Kontrollera att staketen (C) och bashållaren och fästet (A. 1 + A. 2) är på samma höjd.

Steg 3: Montering av tryckdel D
Fäst tryckstången (D) på staketet med 2 vagnbultar, 2 brickor och 2 plastmuttrar.

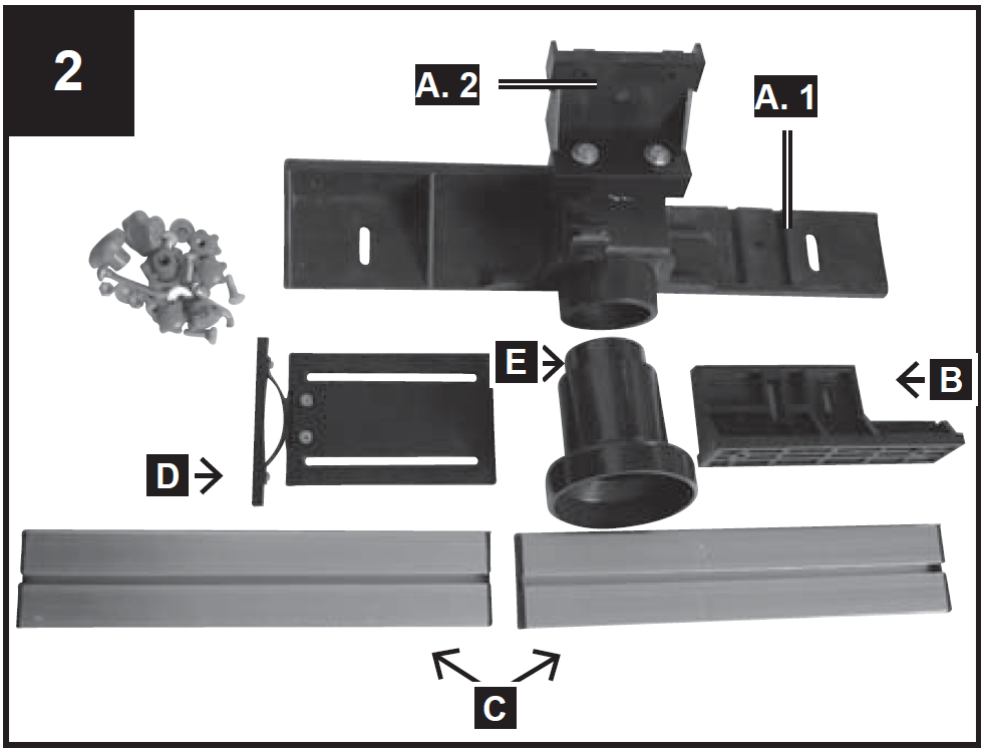
2
A. 2
A. 1
E
B
D
C

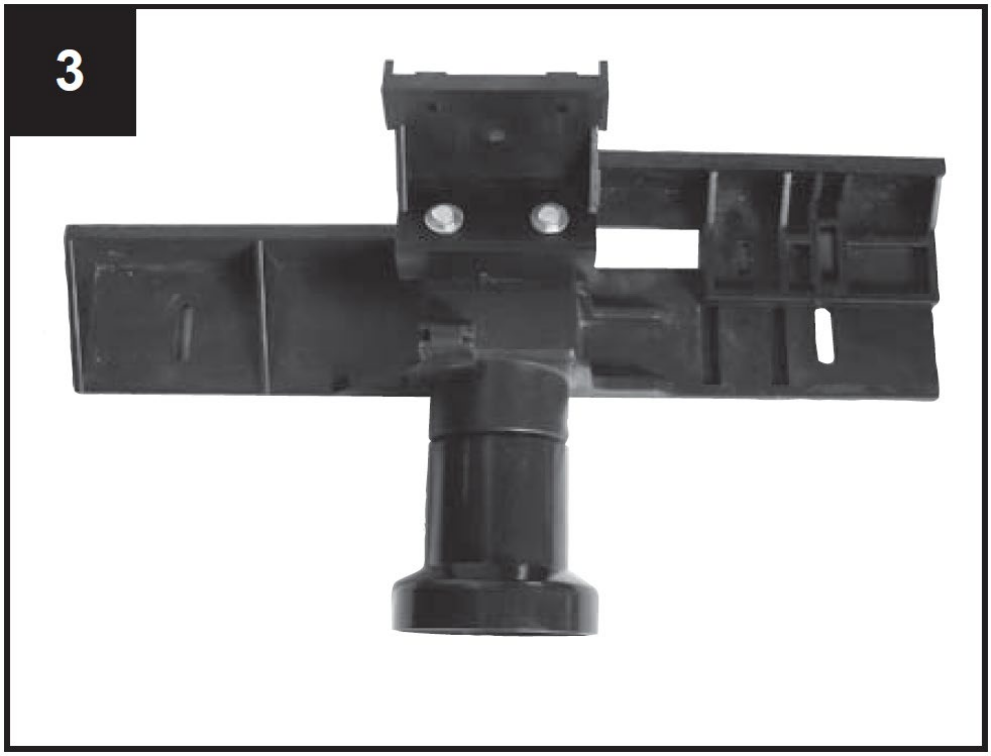
3

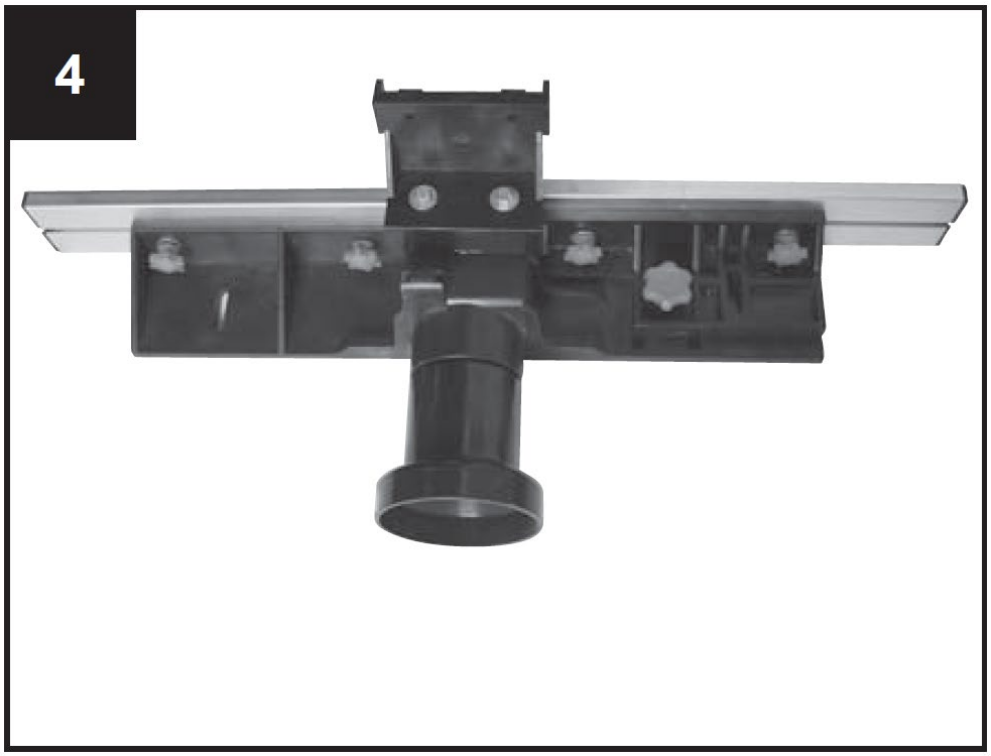

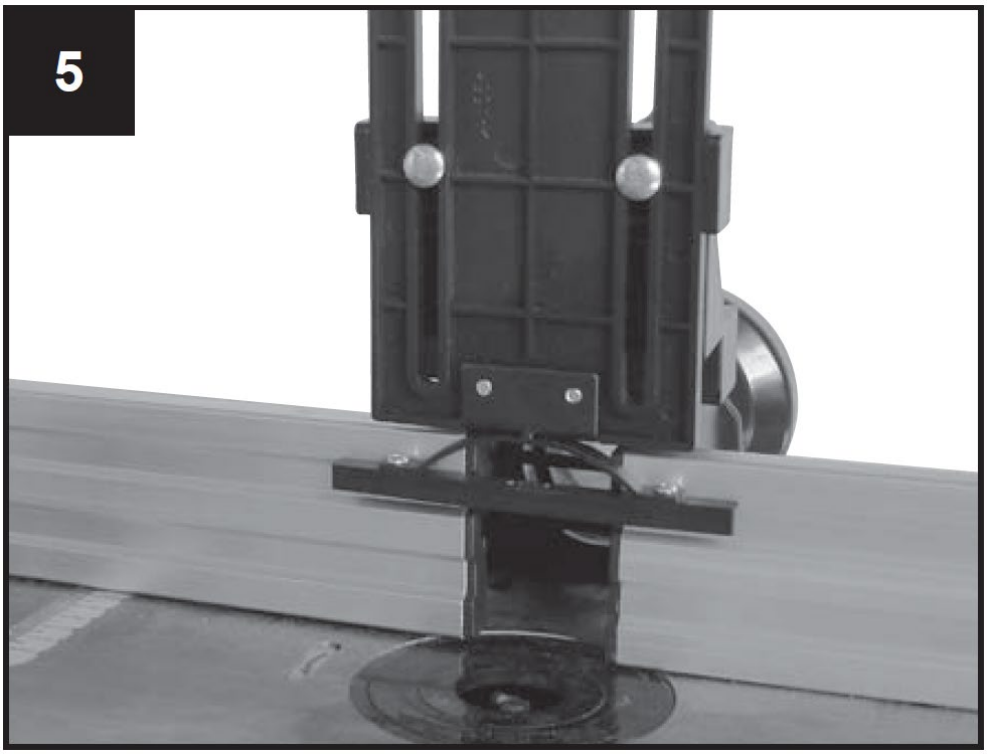

Fästen för tryckanordning, Fig. 6.1 + 6.2

F - Tryckram 2x
G - Fyrkantig monteringsplatta 2x
H - Fyrkantig bult 2x
I - Klämma för fyrkantsbult 2x

Montering av tryckanordningen:
Sätt i de två fyrkantiga bultarna (H) i de två medföljande fyrkantsrören och fäst dem med de två insexskruvarna. Fäst de 2 klämmorna (I) på de 2 fyrkantsbultarna (H) med hjälp av de 2 plastskruvarna. Tryck sedan de två fyrkantiga monteringsplattorna (G) genom de två öppningarna på de två klämmorna (I). Fäst slutligen tryckramarna (F) på de fyrkantiga monteringsplattorna med hjälp av de 4 vagnsbultarna, de 4 brickorna och de 4 plastmuttrarna.

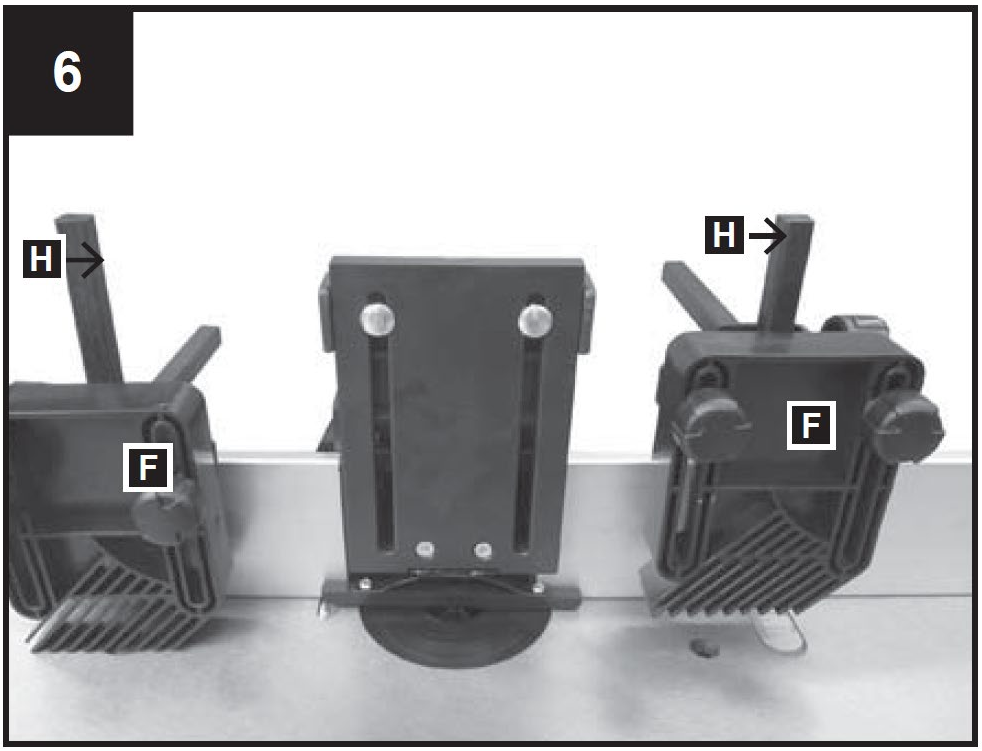

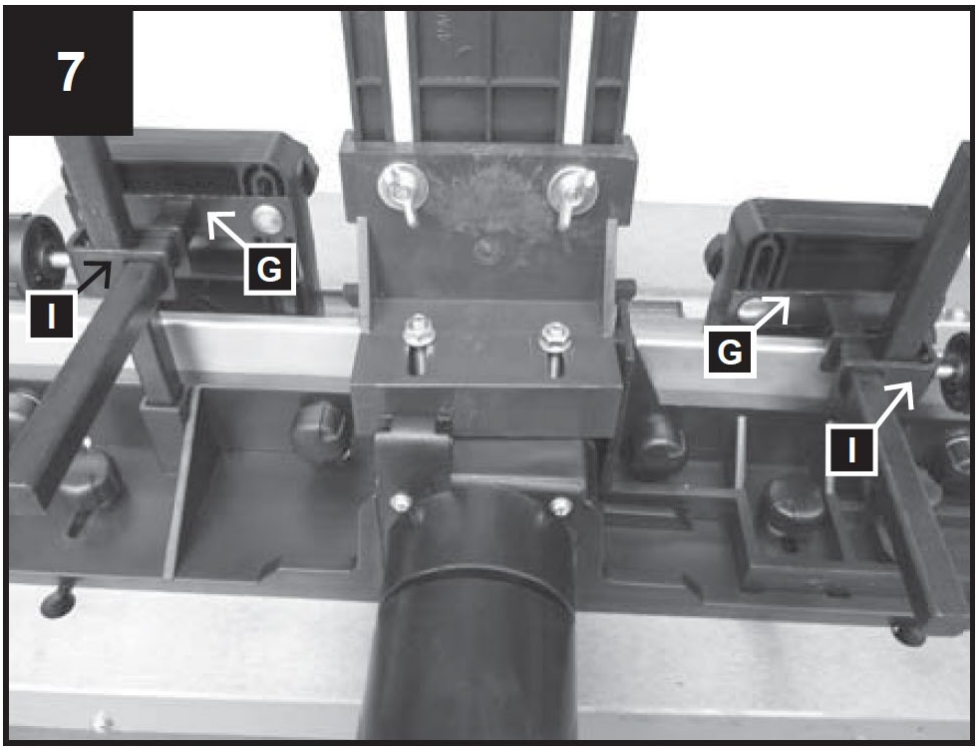

Montering av formstaket på arbetsbordet, bild 8–11
Installationen av formningsstoppkragen görs enligt följande:
Fäst de 2 plastskruvarna i spåren i formstängslet med hjälp av brickorna (fig. 9).
Sätt i toppen av plastskruvarna genom öppningen i bordets spår (Fig. 10).
Placera formstängseln efter behov och dra åt plastmuttrarna (fig. 11).

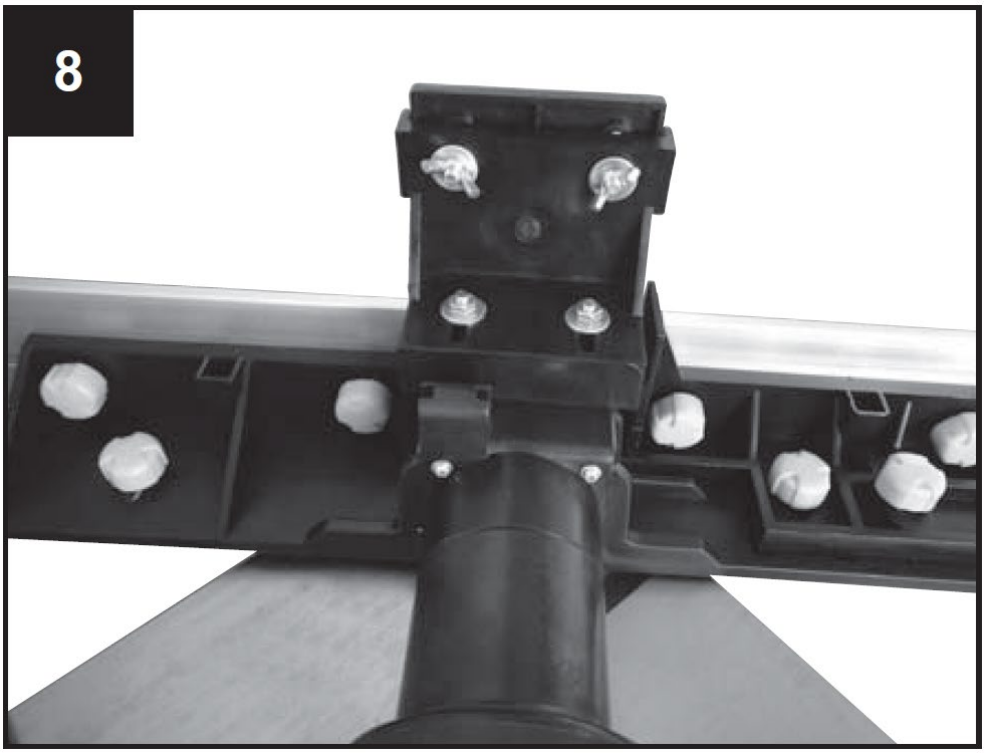

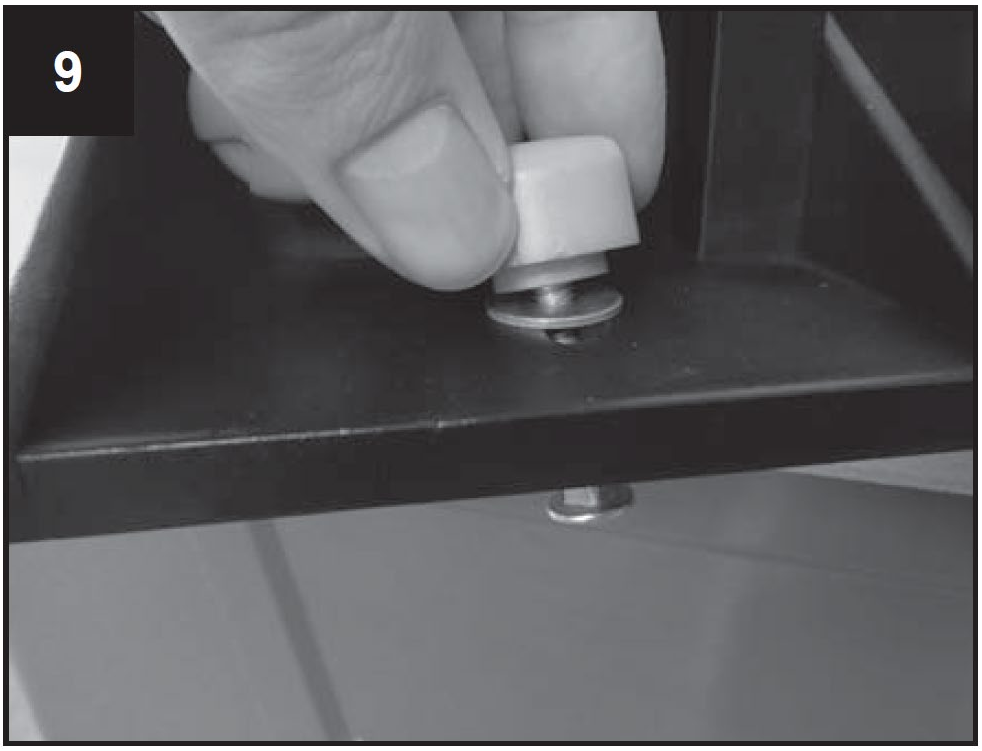

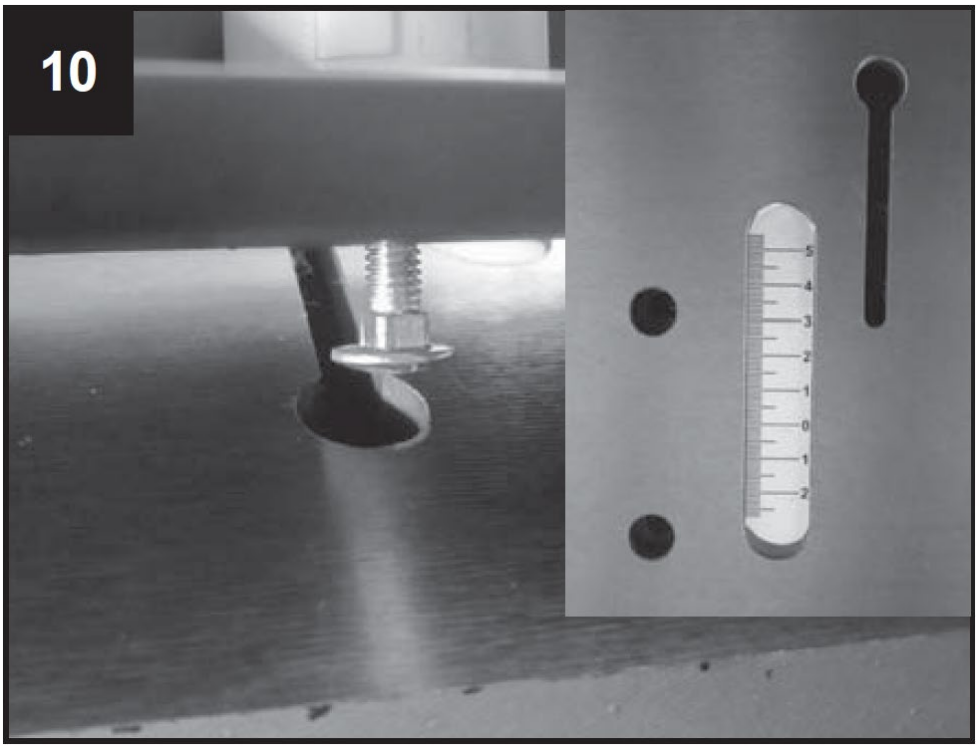

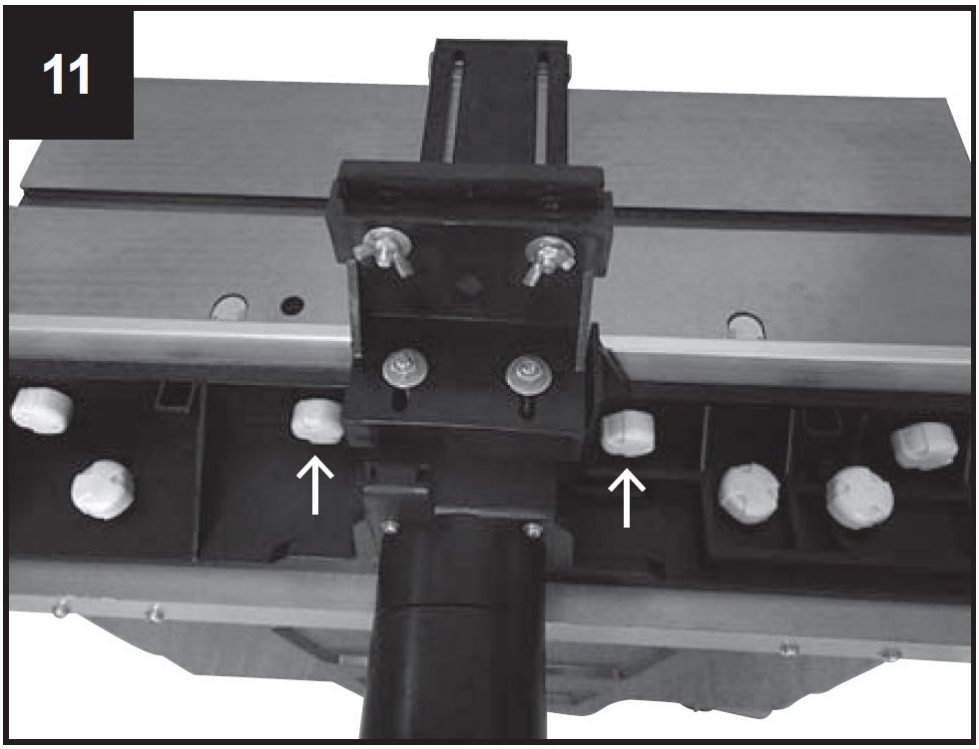

Säkerhetsstängselkomponenter för bakslag
1 Säkerhetsstängsel
1 Monteringsfäste

Fästdelar för kastskyddsstängsel
2 infällda skruvar M5 x 10
2 brickor 5 mm
2 låsringar 5 mm

2 vagnsbultar M6 x 25
2 brickor 6 mm
2 vingmuttrar M6

Montering av retursparksskyddet
• Lokalisera de två hålen i mitten av maskinens front.
• Rikta sedan in monteringsfästet mot de två hålen (fig. 12).
• Sätt in de två bultarna och deras brickor i hålen och dra sedan åt dem ordentligt med en fyrvägs hylsnyckel.
• Montera sedan staketet på ett sådant sätt att det kan glida och anpassas till arbetsstyckets tjocklek.
• Efter inställningen, fixera den med hjälp av de två bultarna (fig. 13).

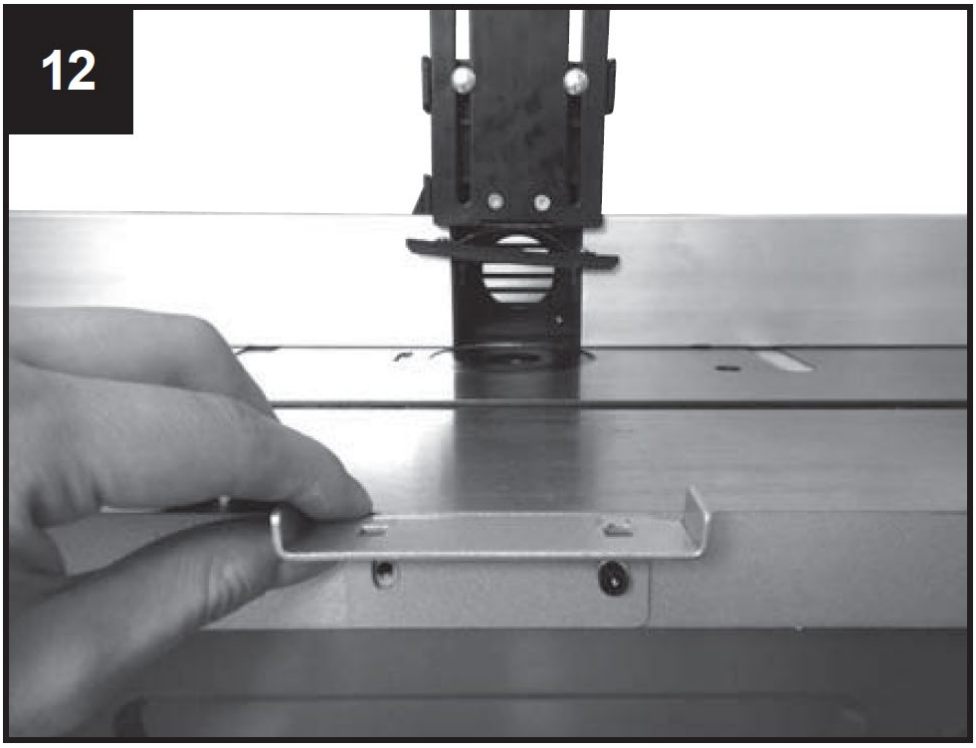

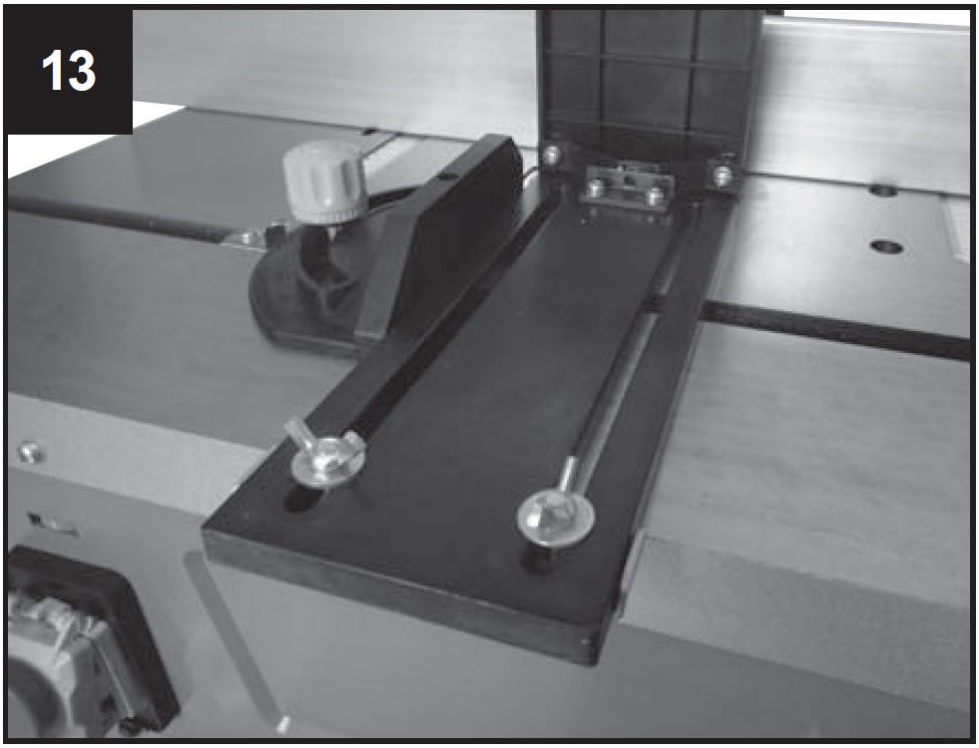

Anpassa arbetsdjupet
För att ställa in eller minska spindelhöjden, vrid på handtaget (tjänar för höjdjustering av skärknivarna) för att minska eller öka höjden efter behov.
Säkra inställningen genom att dra åt klämskruven (7).
För din säkerhet, vid de flesta jobb rekommenderas det snarast att använda skärhuvudet med den minsta höjden i förhållande till bordsskivan.

Fästdelar för bordsförlängning:
8 insexskruvar M5 x 20
6 insexskruvar M5 x 12
8 brickor 5 mm, liten
6 brickor 5 mm, stora
8 sexkantsmuttrar M5
14 låsringar 5 mm

Montering av bordets breddförlängningar
Bordsbreddförlängningarna förstorar bordsytan, vilket möjliggör hantering av större arbetsstycken och utförande av speciella gjutjobb.
Fäst förlängningsbordet på båda sidor med 4 insexskruvar M5 x 20, 4 brickor, 4 fjäderringar och 4 sexkantsmuttrar M5 vardera och på bordets framsida med 3 insexskruvar M5 x 20, 3 brickor och 3 fjäderringar vardera. Rikta in bordet och dra åt alla skruvar.

Anslutning av en dammsugarenhet till din spindelfräs
Anslutningsmöjligheten för en extern dammsugare eller system för eliminering av damm och spån (medföljer ej) tillhandahålls.
Skjut dammsugarens sugslang på suganslutningsstycket på baksidan av formstängslet. För slangar med dia. på 100 mm finns en konisk adapter i förpackningen.

7. Sätta i drift

Observera: Spindelformaren har en axel som placeras vertikalt på det horisontella bordet. Axeln tjänar till att acceptera formverktyg, skivor och formade fräsar. Spindelformaren används för framställning av friser, enkla eller mångfaldiga urtag, spår, falsar, profiler och motprofiler på raka ytor etc.

Med spindelformaren får inte på något sätt fräshuvuden med större diameter än 50 mm användas. Om större diametrar krävs rekommenderar vi att man arbetar i flera steg och upprepar justeringen med hjälp av höjdinställningsratten, eller steg för steg inställning av staketet.

1. Montering och byte av klämhylsor för toppspindelformar (bild 16, 13)

• Innan du byter klämhylsor, dra ut nätkontakten till din maskin. Välj den klämhylsa som matchar diametern på ditt skärhuvud.
• Ta bort reducerstycket från bordsöppningen, bild 14.
• Lås spindeln med knappen längst ner på spindeln, bild 16.
• Lossa klämhylsans säkerhetsmutter med den medföljande nyckeln, bild 15.
• Sätt in klämhylsan i muttern eller ta bort den.
• Dra åt muttern i klämman ordentligt medan spindeln hålls låst. Före varje användning av maskinen se till att skärverktyget är ordentligt fastklämt i änden av spindeln.
• Sätt tillbaka reduktionsstycket för öppningen till sitt ursprungliga läge.
• Justera stängslet efter behov med hjälp av skalan på bordet.
• Anslut dammsugaren. Det rekommenderas starkt att ansluta en dammsugarenhet (eller system) för att hålla öppningen fri från spån, för att kyla motorn och för att underlätta matningen av arbetsstycket.
• Återanslut maskinen till strömförsörjningen.

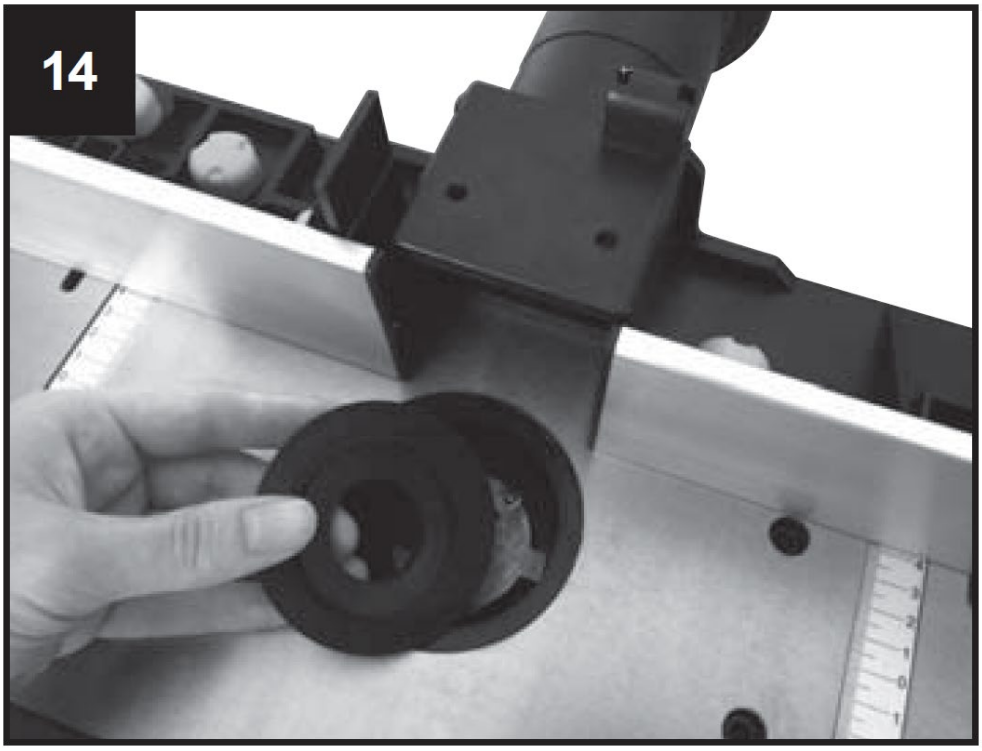

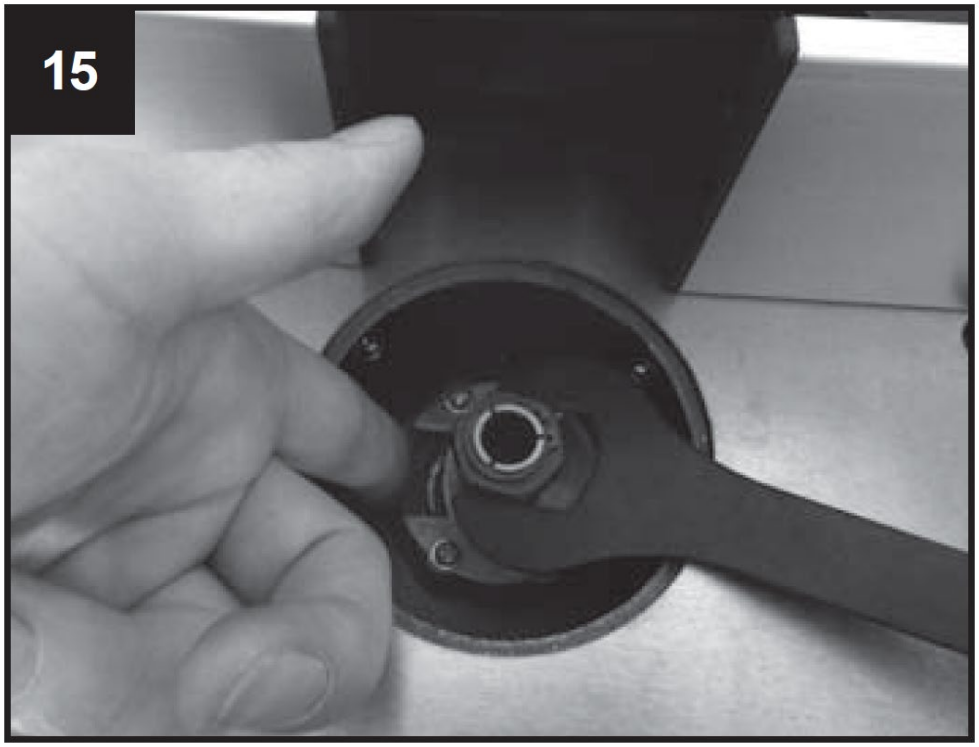

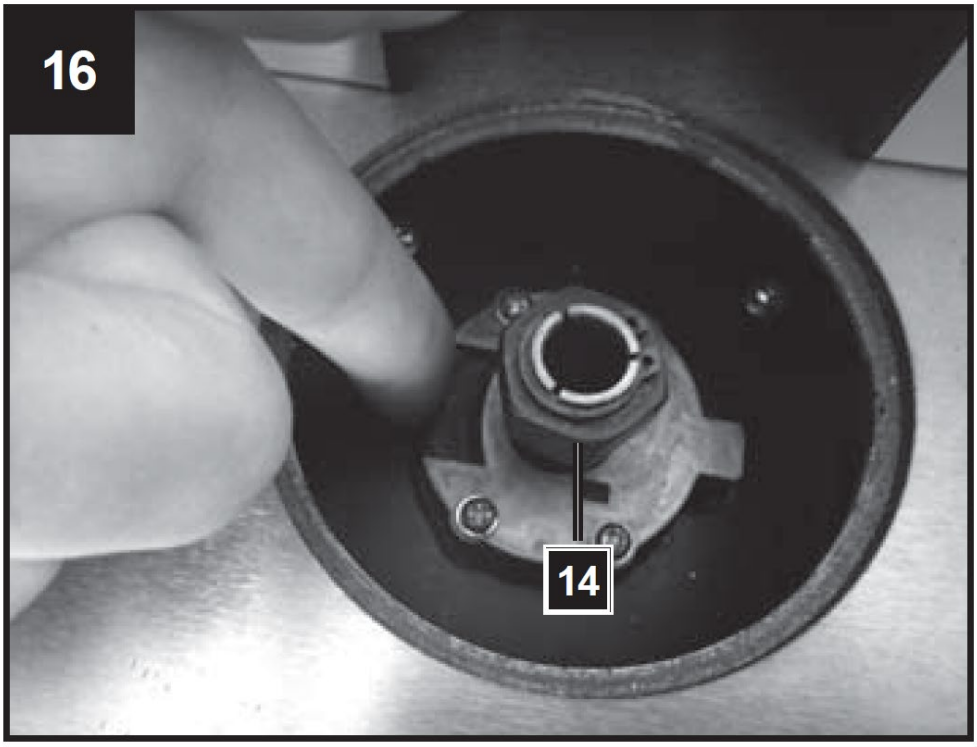

2. Inställning av formstängsel

Användningen av staketet är ett måste. Varje jobb måste ses separat. Vid varje ny användning måste du se till att skydden är korrekt installerade och justerade. För varje ny användning måste varje tryckbit på staketet sättas in på nytt.

Se till att alla bultar är ordentligt åtdragna innan du börjar gjuta.

3. Användning av bordsringarna
Bordsringarna måste användas för att minska avståndet mellan bord och spindel till ett minimum. Innan du slår på maskinen kontrollera systematiskt att de medföljande bordsringarna sitter rätt. Kontrollera om du har valt rätt ring för motsvarande skärverktyg och dess monteringshöjd, för att minska risken för att arbetsstycket tippar vid passage av öppningen. Reduktionsstycket (bordsringen) måste omsluta skärhuvudet så långt som möjligt.

8. Justeringar

Justera antalet varv Fig. 17, 20
Maskinens hastighetsjustering har 6 steg.
• Bestäm det optimala antalet varv genom ett prov som skärs i en bit avfallsmaterial.

Obs : Användning av korrekt antal varv ökar borrens livslängd. Det påverkar också den bearbetade ytan på arbetsstycket.

Justera skenan, Fig. 18, 19

• Spolen ska stoppas till storleken på arbetsstycket och fräsverktyget.
• Lossa de 2 plastskruvarna (b) på baksidan av staketet.

Ställ in stopp- och tryckanordningarna så att de säkerställer en säker styrning av arbetsstycket vid maskinens in- och utmatningsdel.
• Skjut spiralen bakåt eller framåt i önskad position. Använd skala (c) på bordet för att bestämma avståndet och notera borrcentrum.
• Dra åt de 2 plastskruvarna (fig. 19, b) på baksidan igen för att hålla staketet i detta läge.

Justera rabben för fel, Fig. 18, 19
• Fel från trä är materialet från trä som lämnats från borren som kommer ut, tunnare än materialet, på höger sida.
• Vänster staket måste anpassas till det tunnare materialet. Det stödjer materialet och säkerställer en mer exakt skärning. För att göra detta, lossa plastskruvarna, skjut staketet framåt och dra åt det.

17

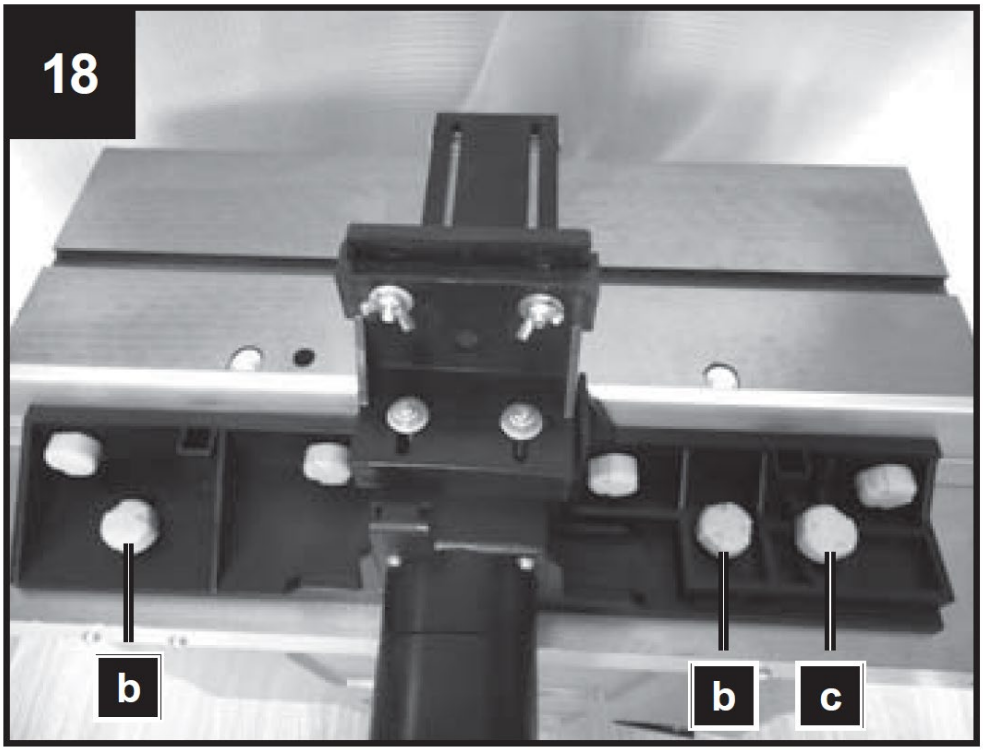
18
b
b
c

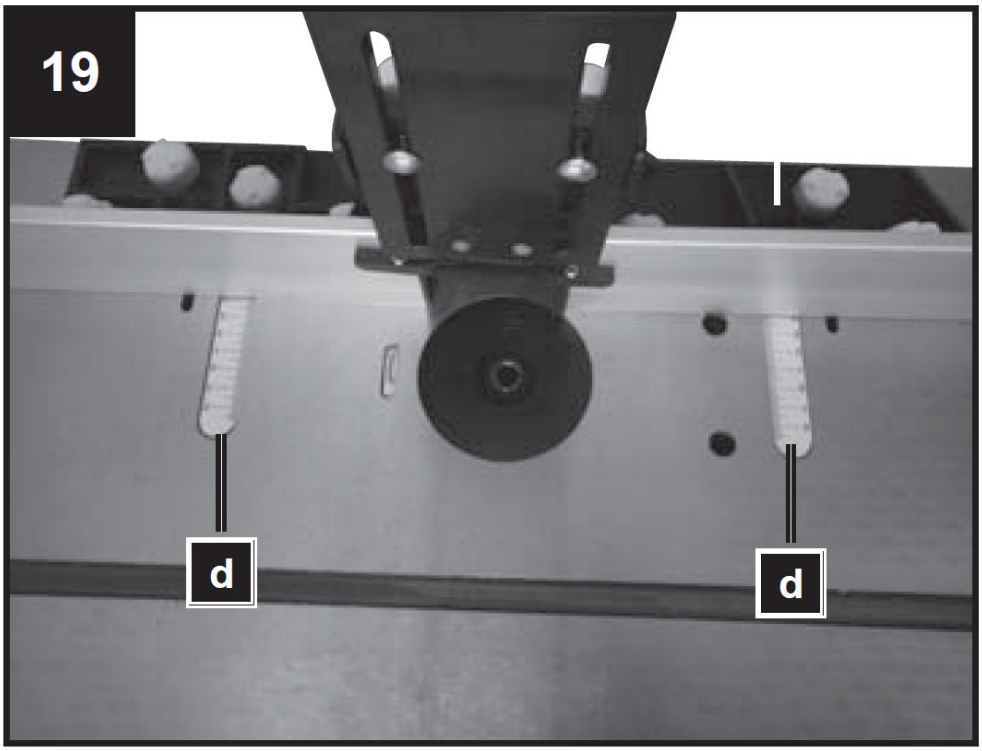

20

Ø [mm]						
≤ 40	8	19	29	35	38	39
≤ 60	15	26	36	40	49	59
≤ 80	21	32	42	50	60	69
[min^{-1}]	11500	13000	16000	18500	21000	24000

Installation och justering av tryckgränserna, Fig. 20
Tryckgränserna (5) är utformade så att arbetsstycket hålls på plats och att bakslag undviks.
• Kör fräsen till det lägsta läget
• Sätt i arbetsstycket som ska bearbetas och tryck tryckstången på arbetsstycket med lätt tryck.
• Ta bort arbetsstycket.
• Ställ in fräsen på önskad höjd (se: Inställning av arbetsdjup).

Justera tvärsnittsjiggen, Fig. 21
• Skjut tvärsnittsjiggen (8) horisontellt längs bordet för att genomföra saneringsfel och geringssnitt.
• För att stoppa jiggen i önskad vinkel, lossa låsvredet på tvärjiggen och vrid denna till önskad vinkel. Dra åt jiggens låsknopp (8) igen.
• Gör alltid ett provsnitt i en bit avfallsmaterial för att garantera att attityderna är korrekta.

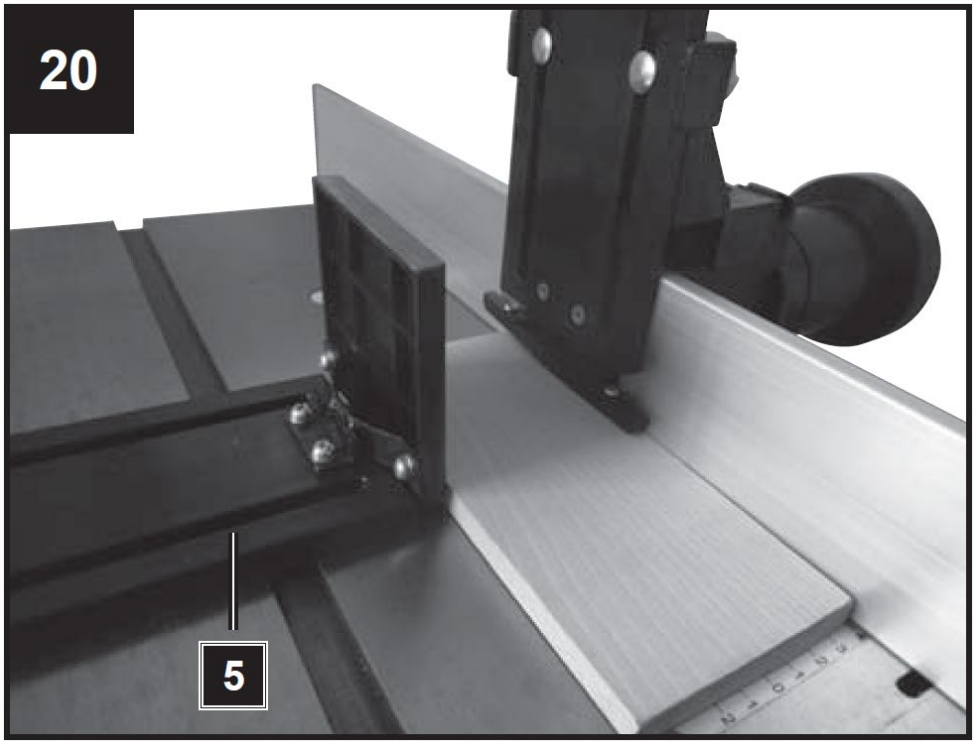
20
5

21
4
8
5

Slår på och av
Se till att alla nycklar och justeringsverktyg är långt borta från reservbordet så att attityderna är installerade i sin helhet och alla säkerhetsöverdrag hålls.
"O" - AV
"JON

Denna maskin använder en elektromagnetisk strömbrytare för optimal säkerhet. När strömmen avbryts stannar maskinen omedelbart.
För att starta om maskinen måste den gröna knappen tryckas in igen.

9. Användning av maskinen

• Sätt i en lämplig fräs i verktygshållaren och säkra denna genom att dra åt verktygshållarens mutter (bild 17, pos. 14).
• Montera och säkra skärknivarna.
• Justera hastigheten och justera utgångsstängseln så att materialsnittet stöds och en kompensation för borttaget material uppnås.
• Slå på maskinen.
• Se till att arbetsstycket är ordentligt pressat mot staketet.
• Skjut arbetsstycket mjukt från höger till vänster mot verktygets vridriktning.
• Håll din frammatningshastighet konstant. Tryck inte för snabbt – det skulle sakta ner motorn för mycket.
• Att mata arbetsstycket för snabbt kommer att resultera i dålig skärkvalitet. Det finns också risk för att skärknivarna eller motorn skadas.
• Att mata arbetsstycket för långsamt kommer att resultera i brända fläckar på arbetsstycket.
• Med mycket hårt trä och viktiga snitt kan det vara nödvändigt att arbeta successivt i flera snitt tills önskat djup uppnås.
• Rätt insugningshastighet beror på skärstorleken, arbetsstyckets materialtyp och skärdjupet. Det rekommenderas att först öva med en bit träskrot för att bestämma rätt insugningshastighet och dimensioner.
• Stäng av maskinen genom att trycka på den röda luckan.
• Maskinen är utrustad med en överbelastningsbrytare (13) för att skydda motorn. Vid överbelastning stänger maskinen av automatiskt. Efter en kort tid kan överbelastningsbrytaren (13) återställas.

10. Städning, underhåll

Allmänna underhållsåtgärder

- Torka av spån och damm av maskinen då och då med en trasa. För att förlänga verktygets livslängd, olja in de roterande delarna en gång i månaden.
- Olja inte in motorn.
- Använd inte frätande produkter vid rengöring av plasten.

⚠	VARNING! Innan rengöring, justering, underhåll eller reparationsarbeten, koppla ur nätsladden från strömförsörjningen!

Rengöring

• Håll alla säkerhetsanordningar, luftventiler och motorhuset fria från smuts och damm så långt som möjligt. Torka av utrustningen med en ren trasa eller blås den med tryckluft vid lågt tryck.
• Vi rekommenderar att du rengör enheten omedelbart varje gång du har slutat använda den.

• Rengör utrustningen regelbundet med en fuktig trasa och lite mjuk tvål. Använd inte rengöringsmedel eller lösningsmedel; dessa kan angripa utrustningens plastdelar. Se till att inget vatten kan tränga in i enheten. Inträngande vatten i ett elverktyg ökar risken för elektriska stötar.
• Sågspånutkastet och/eller dammsugaren bör rengöras med jämna mellanrum.
• Spraya aldrig vatten på maskinen!

Skärverktyg
Harts måste rengöras från kniven (21), spärren (22) och knivblocket (23) med jämna mellanrum. Rengör dessa komponenter med ett lämpligt hartsborttagningsmedel.

Serviceinformation
Observera att följande delar av denna produkt är föremål för normalt eller naturligt slitage och att följande delar därför också krävs för användning som förbrukningsmaterial.
Slitdelar:* kolborstar, hyvelblad
* Ingår inte nödvändigtvis i leveransen!

11. Lagring

Förvara utrustningen och tillbehören utom räckhåll för barn på en mörk och torr plats över minusgrader. Den idealiska lagringstemperaturen är mellan 5 och 30 °C.
• Förvara elverktyget i originalförpackningen.
• Täck över det elektriska verktyget för att skydda det från damm och fukt.
• Förvara bruksanvisningen tillsammans med elverktyget.

12. Elektrisk koppling

⚠	VARNING! Elchock! Det finns risk för skador orsakade av elektriska stötar!

Defekt kabel eller kontakt kan orsaka elektriska stötar. Undvik kroppskontakt med jordade delar för att skydda dig mot elektriska stötar.

⚠ Drift är endast tillåten med en säkerhetsbrytare mot ströström (RCD max ströström på 30mA).
Sätt i stickkontakten till den elektriska kabeln i ett uttag av lämplig form, spänning och frekvens som överensstämmer med gällande föreskrifter.
Dra inte i servicekabeln för att dra ut kontakten ur uttaget.

Elmotorn är ansluten i ett driftklart tillstånd. Anslutningen motsvarar relevanta VDE- och DIN-föreskrifter.
Nätanslutningen på kundens arbetsplats och den förlängningskabel som används måste motsvara dessa föreskrifter.

Viktig information
Vid överbelastning stängs motorn av av sig själv. Efter en nedkylningsperiod (tiden varierar) kan motorn slås på igen.

Felaktiga elektriska anslutningsledningar
Isolationsskador uppstår ofta vid elektriska anslutningsledningar.
Orsaker inkluderar:
• Tryckmärken som uppstår när anslutningskablar dras genom fönster eller sprickor i dörrar.

• Vik orsakade av felaktig montering av anslutningskablarna.
• Skärningar till följd av korsningen av anslutningskabeln.
• Isolationsskador orsakade av att anslutningskabeln slits av från vägguttaget.
• Sprickor på grund av åldrande av isoleringen.
Felaktiga elektriska anslutningsledningar som dessa får inte användas och är mycket farliga på grund av isolationsskadorna.
Kontrollera de elektriska anslutningskablarna regelbundet för skador. Se till att anslutningskabeln inte är ansluten till elnätet när du kontrollerar den. Elektriska anslutningsledningar måste överensstämma med relevanta VDE- och DIN-föreskrifter. Använd endast anslutningskablar med koden H05VV-F.
Typbeteckningen ska vara tryckt på anslutningskabeln enligt föreskrifter.

AC motor
• Matningsspänningen måste vara 230 volt ~ / 50 Hz.
• Förlängningsledningar upp till 25 m långa måste ha ett tvärsnitt på 1,5 mm², > 25 m längd / 2,5 mm². Anslutningar och reparationer av elektrisk utrustning får endast utföras av en behörig elektriker.
Ange följande information om du har några frågor:
• Typ av ström
• Data för maskintypsetikett
• Data på huvudetiketten

13. Felsökning

Fastställandet av orsakerna till dessa störningar och deras eliminering kräver alltid ökad uppmärksamhet och försiktighet. Dra ut stickkontakten!

I det följande listas några av de vanligaste störningarna och deras orsaker. Om du inte kan rätta till fel och fel med maskinen, kontakta din återförsäljare.

Störning	Trolig orsak	Hjälp
Maskinen kan inte slås på	Ingen nätspänning tillgänglig. Kolborstledare utslitna.	Styrspänningsförsörjning Ta med maskinen till servicecentret
Maskinen stängs av oberoende under tomgångsdrift	Strömavbrott	Styr Net-lateral Pre-säkring Maskinen startar inte om automatiskt av det insatta underspänningsskyddet och måste slås på igen efter spänningsåterföring.
Maskinen står kvar under stillastående arbete	Överbelastningsskyddets reaktion på grund av trubbiga mätare eller för stor matningsrörelse och/eller spåntjocklek	Innan du fortsätter med arbetsmätare och/eller väntar på kylning av motorn.
Antal varv faller under behandlingen	För stor splinteracceptans För stor matningsrörelse Fräs trubbig	Minska Splinter-acceptansen Minska matningshastigheten Byt ut fräsen
Slarvig fräsbild	Fräs trubbig Ojämn matningsrörelse	Byt ut fräsen Arbeta med konstant tryck och minskad matningsrörelse

Splinterutstötande träskor (utan avgaser)	För stor splinteracceptans Fräs trubbig För blött ved	Minska Splinter-acceptansen Byt fräs

Este Manual do Utilizador foi traduzido para sua conveniência através de tradução automática. Foram feitos esforços razoáveis para fornecer uma tradução exata; no entanto, nenhuma tradução automática é perfeita nem se destina a substituir os tradutores humanos. O Manual do Utilizador oficial é a versão em inglês. Quaisquer discrepâncias ou diferenças criadas na tradução não são vinculativas e não têm qualquer efeito jurídico para efeitos de cumprimento ou execução. Se surgirem questões relacionadas com a exatidão das informações contidas no Manual do Utilizador, consulte a versão inglesa desses conteúdos, que é a versão oficial.

Dados técnicos

Descrição do parâmetro	Valor do parâmetro
Nome do produto	Fresadora de mesa
Modelo	MSW-WOBD-1500Y
Tensão nominal [V~] / frequência [Hz]	230 / 50
Potência nominal [W]	1500
Velocidade nominal [rpm]	11500-24000
Eixo [mm]	0-40
Dimensões da mesa [mm]	610x360
Dimensões (largura x profundidade x altura) [mm]	1030 x 360 x 310
Peso [kg]	20,6

1. Descrição geral

O manual do utilizador foi concebido para ajudar na utilização segura e sem problemas do dispositivo. O produto é concebido e fabricado de acordo com diretrizes técnicas rigorosas, utilizando tecnologias e componentes de última geração. Além disso, é produzido em conformidade com as mais rigorosas normas de qualidade.

NÃO UTILIZE O DISPOSITIVO SEM TER LIDO E COMPREENDIDO ESTE MANUAL DO UTILIZADOR.

Para aumentar a vida útil do aparelho e garantir um funcionamento sem problemas, utilize-o de acordo com este manual de instruções e efetue regularmente tarefas de manutenção. Os dados técnicos e as especificações contidas neste manual do utilizador estão atualizados. O fabricante reserva-se o direito de efetuar alterações associadas à melhoria da qualidade. O dispositivo foi concebido para reduzir ao mínimo os riscos de emissão de ruído, tendo em conta o progresso tecnológico e as oportunidades de redução do ruído.

Legenda

O produto está em conformidade com as normas de segurança aplicáveis.

Leia as instruções antes de utilizar.

O produto deve ser reciclado.

AVISO! ou **CUIDADO!** ou **LEMBRETE!** Aplicável à situação em causa.
(sinal de aviso geral)

Utilize proteção para os ouvidos. A exposição a ruídos fortes pode resultar em perda de audição.

Ponha óculos de proteção.

Use uma máscara antipó (proteção das vias respiratórias).

Coloque luvas de proteção.

ATENÇÃO! Aviso de choque elétrico!

ATENÇÃO! Aviso de ruído alto!

ATENÇÃO! Peças rotativas, perigo de emaranhamento!

Utilizar apenas em espaços interiores.

ATENÇÃO! Peças de máquinas afiadas e móveis! Perigo de corte ou amputação de dedos/membros.

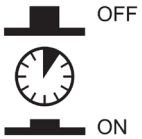

Interruptor de sobrecarga

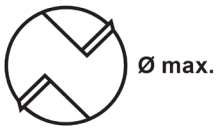

Máx. diâmetro do bloco de corte

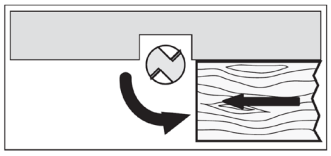

Observe a direção de inserção!

POR FAVOR, OBSERVE! Os desenhos deste manual servem apenas para fins ilustrativos e, em alguns pormenores, podem diferir do produto real.

2. Segurança de utilização

ATENÇÃO! Ler todas as precauções de segurança e todas as instruções. O não cumprimento dos avisos e instruções pode resultar em choque elétrico, incêndio e/ou ferimentos graves ou mesmo morte.

Os termos "dispositivo" ou "produto" são utilizados nos avisos e instruções para fazer referência a:
Fresadora de mesa

2.1. Segurança elétrica

a) A ficha deve encaixar na tomada. Não alterar a ficha de nenhum modo. A utilização de fichas originais e de tomadas adequadas reduz o risco de choque elétrico.
b) Evitar tocar em elementos ligados à terra, como tubos, aquecedores, caldeiras e frigoríficos. Existe um risco acrescido de choque elétrico se o aparelho ligado à terra for exposto à chuva, entrar em contacto direto com uma superfície molhada ou funcionar num ambiente húmido. A entrada de água no aparelho aumenta o risco de danos no aparelho e de choques elétricos.
c) Não tocar no aparelho com as mãos molhadas ou húmidas.
d) Utilizar o cabo apenas para o fim a que se destina. Nunca o utilize para transportar o aparelho ou para retirar a ficha de uma tomada. Manter o cabo afastado de fontes de calor, óleo, arestas afiadas ou peças móveis. Cabos danificados ou emaranhados aumentam o risco de choque elétrico.
e) Não utilize o dispositivo se o cabo de alimentação estiver danificado ou apresentar sinais óbvios de desgaste. Um cabo de alimentação danificado deve ser substituído por um eletricista qualificado ou pelo centro de assistência técnica do fabricante.
f) Para evitar choques elétricos, não mergulhe o cabo, a ficha ou o aparelho em água ou outros líquidos. Não utilizar o aparelho em superfícies molhadas.
g) Não utilizar em ambientes muito húmidos ou na proximidade direta de depósitos de água.
h) Evitar que o aparelho se molhe. Risco de choque elétrico!
i) Antes da primeira utilização, verifique se o tipo de tensão principal e a corrente correspondem aos dados indicados na placa de identificação.

2.2. Segurança no local de trabalho

a) Certifique-se de que o local de trabalho está limpo e bem iluminado. Um local de trabalho desarrumado ou mal iluminado pode dar origem a acidentes. Tente pensar no futuro, observar o que se está a passar e usar o bom senso ao trabalhar com o aparelho.
b) Não utilize o aparelho num ambiente potencialmente explosivo, por exemplo, na presença de líquidos, gases ou poeiras inflamáveis. O aparelho gera faíscas que podem provocar a ignição de poeiras ou fumos.
c) Se detectar danos ou um funcionamento irregular, desligue imediatamente o aparelho e comunique-o de imediato a um supervisor.
d) Se houver dúvidas quanto ao correto funcionamento do aparelho, entre em contato com o serviço de suporte do fabricante.
e) Apenas o ponto de assistência do fabricante pode reparar o dispositivo. Não tente nenhum reparo sozinho!
f) Em caso de incêndio, use um extintor de pó ou dióxido de carbono (CO2) (destinado ao uso em dispositivos elétricos energizados) para apagá-lo.
g) É proibida a entrada de crianças ou pessoas não autorizadas nos postos de trabalho. Uma distração pode resultar na perda de controlo sobre o dispositivo.
h) Utilizar o aparelho num local bem ventilado.
i) O aparelho produz pó e detritos durante o funcionamento. É importante proteger os transeuntes dos seus efeitos nocivos.
j) Inspecionar regularmente o estado das etiquetas de segurança. Se as etiquetas forem ilegíveis, devem ser substituídas.
k) Mantenha este manual disponível para referência futura. Se este aparelho for transmitido a terceiros, o manual deve ser transmitido com ele.
l) Guardar os elementos da embalagem e as pequenas peças de montagem num local não acessível às crianças.
m) Manter o aparelho afastado de crianças e animais.
n) Se este dispositivo for utilizado em conjunto com outro equipamento, as restantes instruções de utilização também devem ser seguidas.

Lembrete! Quando utilizar o aparelho, proteja as crianças e outras pessoas que se encontrem nas proximidades.

2.3. Segurança pessoal

a) Não utilize o aparelho se estiver cansado, doente ou sob a influência de álcool, estupefacientes ou medicamentos que possam afetar significativamente a capacidade de utilizar o aparelho.
b) A máquina pode ser operada por pessoas fisicamente aptas, capazes de manusear a máquina, com formação adequada, que tenham lido este manual de instruções e que tenham recebido formação em segurança e saúde no trabalho.
c) A máquina não foi concebida para ser manuseada por pessoas (incluindo crianças) com funções mentais e sensoriais limitadas ou pessoas sem experiência e/ou conhecimentos relevantes, a menos que sejam supervisionadas por uma pessoa responsável pela sua segurança ou que tenham recebido instruções sobre como operar a máquina. máquina.
d) Ao trabalhar com o dispositivo, use o bom senso e mantenha-se alerta. A perda temporária de concentração durante a utilização do aparelho pode provocar ferimentos graves.
e) Utilizar os equipamentos de proteção individual necessários para trabalhar com o aparelho, indicados na seção 1 "Legenda". A utilização de equipamento de proteção individual correto e aprovado reduz o risco de lesões.
f) Para evitar que o aparelho se ligue acidentalmente, certifique-se de que o interruptor está na posição OFF (desligado) antes de o ligar a uma fonte de alimentação.
g) Não sobrevalorize as suas capacidades. Ao utilizar o aparelho, mantenha-se equilibrado e estável em todos os momentos. Isto garante um melhor controlo do dispositivo em situações inesperadas.
h) Não usar roupas largas ou jóias. Manter o cabelo, a roupa e as luvas afastados das peças em movimento. O vestuário largo, as jóias ou o cabelo comprido podem ficar presos nas peças em movimento.
i) Se for necessário ligar a aspiração ao aparelho, verifique todas as ligações e certifique-se de que estão bem apertadas. A utilização de um sistema de despoeiramento pode reduzir os riscos associados ao pó.
j) Retirar todas as ferramentas de regulação ou chaves de porcas antes de ligar o aparelho. Uma ferramenta ou uma chave inglesa deixada na parte rotativa do aparelho pode causar ferimentos.
k) Utilizar proteção para os olhos, ouvidos e vias respiratórias.
l) O dispositivo não é um brinquedo. As crianças devem ser vigiadas para garantir que não brincam com o aparelho.
m) Não colocar as mãos ou outros objetos no interior do aparelho enquanto este estiver a ser utilizado!

2.4. Utilização segura do dispositivo

a) Não sobrecarregar o aparelho. Utilizar as ferramentas adequadas para a tarefa em causa. Um dispositivo corretamente selecionado executará melhor e de forma mais segura a tarefa para a qual foi concebido.
b) Não utilize o aparelho se o interruptor "ON/OFF" não funcionar corretamente (não liga e desliga o aparelho). Os dispositivos que não podem ser ligados e desligados através do interruptor ON/OFF são perigosos, não devem ser operados e devem ser reparados.
c) Desligar o aparelho da alimentação elétrica antes de iniciar a regulação, a limpeza e a manutenção. Esta medida preventiva reduz o risco de ativação acidental.
d) Quando não estiver a ser utilizado, guarde-o num local seguro, longe do alcance de crianças e de pessoas não familiarizadas com o dispositivo e que não tenham lido o manual do utilizador. O aparelho pode constituir um perigo nas mãos de utilizadores inexperientes.
e) Manter o aparelho em perfeitas condições técnicas. Antes de cada utilização, verifique se existem danos gerais, especialmente se os componentes móveis apresentam fissuras ou elementos, e se existem outras condições que possam afetar o funcionamento seguro do dispositivo. Se forem detetados danos, entregar o aparelho para reparação antes de o utilizar.
f) Manter o aparelho fora do alcance das crianças.

g) A reparação ou manutenção do aparelho deve ser efetuada por pessoal qualificado, utilizando apenas peças sobressalentes originais. Isto garantirá uma utilização segura.
h) Para garantir a integridade operacional do dispositivo, não remova as proteções montadas na fábrica e não desaperte nenhum parafuso.
i) Ao transportar e manusear o aparelho entre o armazém e o local de destino, respeite os princípios de segurança e saúde no trabalho para operações de transporte manual em vigor no país onde o aparelho será utilizado.
j) Evite situações em que o dispositivo deixe de funcionar durante a utilização devido a uma carga excessiva. Isto pode provocar o sobreaquecimento dos elementos de acionamento e danificar o aparelho.
k) Não tocar nas peças articuladas ou nos acessórios, exceto se o aparelho tiver sido desligado da fonte de alimentação.
l) Não deslocar, ajustar ou rodar o aparelho durante o trabalho.
m) Não deixar o aparelho sem vigilância enquanto estiver a ser utilizado.
n) Limpe o aparelho regularmente para evitar a acumulação de sujidade persistente.
o) Não trabalhar em duas peças de trabalho ao mesmo tempo.
p) Não tocar nas peças móveis ou nos acessórios, exceto se o aparelho tiver sido desligado da alimentação de ar comprimido.
q) Não cobrir a entrada e a saída de ar.
r) O dispositivo não é um brinquedo. A limpeza e a manutenção não podem ser efetuadas por crianças sem a supervisão de um adulto.
s) É proibido interferir na estrutura do dispositivo para alterar os seus parâmetros ou a sua construção.
t) Manter o aparelho afastado de fontes de fogo e calor.
u) Não tapar as aberturas de ventilação!
v) NOTA: Durante a operação, alguns elementos do dispositivo ficam muito quentes – perigo de queimaduras!
w) Não toque nos elementos de corte móveis. Perigo de cortar ou amputar dedos/membros

ATENÇÃO! Apesar da conceção segura do aparelho e das suas características de proteção, e apesar da utilização de elementos adicionais que protegem o operador, existe ainda um ligeiro risco de acidente ou lesão durante a utilização do aparelho. Mantenha-se alerta e use o bom senso quando utilizar o dispositivo.

3. Usar guia não

A tupia é ideal para usinar madeira e plástico e também para cortar nós, cortar ranhuras, remover reentrâncias, copiar curvas e logotipos, etc. A fresadora não deve ser usada para usinar metal, pedra, etc.

O equipamento deve ser usado apenas para a finalidade prescrita. Qualquer outro uso é considerado um caso de uso indevido. O usuário/operador e não o fabricante será responsável por quaisquer danos ou lesões de qualquer tipo causados como resultado disso.

Observe que nosso equipamento não foi projetado para uso em aplicações comerciais, comerciais ou industriais. Nossa garantia será anulada se a máquina for utilizada em negócios comerciais, comerciais ou industriais ou para fins equivalentes.

Atenção : O uso de um acessório ou acessório não recomendado nestas instruções de operação pode causar lesões corporais.

Este produto só pode ser utilizado para o fim a que se destina. Qualquer aplicação não descrita nestas instruções de operação é considerada utilização inadequada. O operador, e não o fabricante, é responsável por todos os danos ou lesões resultantes de aplicação inadequada.

• Apoie corretamente peças de trabalho longas.

• Mantenha as aberturas da mesa tão pequenas quanto possível em relação ao tamanho da ferramenta de corte, utilizando os anéis de mesa corretos.

• Auxiliares adicionais, como meios de pressão horizontais, devem ser usados para trabalhar em peças estreitas.

• Não deixe a máquina na chuva.

4. Conteúdo do pacote

• Abra a embalagem e retire o aparelho com cuidado.
• Remova o material de embalagem, bem como a embalagem e os suportes de transporte (se disponíveis).
• Verifique se a entrega está completa.
• Verifique o aparelho e os acessórios quanto a danos de transporte.
• Se possível, guarde a embalagem até o final do período de garantia.

ATENÇÃO!
O dispositivo e os materiais de embalagem não são brinquedos! As crianças não devem brincar com sacos plásticos, filmes e peças pequenas!
Existe risco de engolir e sufocar!

• Capa protetora de plástico (1x)
• pino reto (1x)
• bloco de bloqueio (2x)
• parafuso M6x35 (6x)
• botão de travamento, pequeno (4x)
• arruela plana grande D6 (8x)
• Conjunto de suporte tipo T (2x)
• botão de travamento, grande (2x)
• Conjunto de fixador tipo U (2x)
• Conjunto de placa longa (1x)
• Conjunto de placa pequena (1x)
• Pedestal de suporte de placa longa (1x)
• parafuso sextavado M6x45 (2x)
• arruela plana grande (4x)
• Porca M6 (2x)
• porca borboleta M6 (2x)
• parafuso M6x35 (2x)
• porta de poeira (1x)
• conjunto de medidor de esquadria (1x)
• cobertura para mesa de trabalho (1x)
• Mesa de extensão Ⅰ (1x)
• Mesa de extensão Ⅱ (1x)
• parafuso M5x12 (6x)
• parafuso M5X15 (8x)
• arruela plana (14x)
• Bloco deslizante (2x)
• placa atacante (2x)
• Chave grande (1x)
• Chave pequena (1x)
• Chave sextavada S=5 (1x)
• Chave sextavada S=4 (1x)
• Volante (1x)
• Porca de capa M8 (1x)
• Mandril 1/2” (1x)
• Mandril 1/4” (1x)
• Pedestal de suporte de placa longa (1x)
• Parafuso Philips+arruela plana+arruela de pressão M5x12 (2x)

5. Descrição do dispositivo

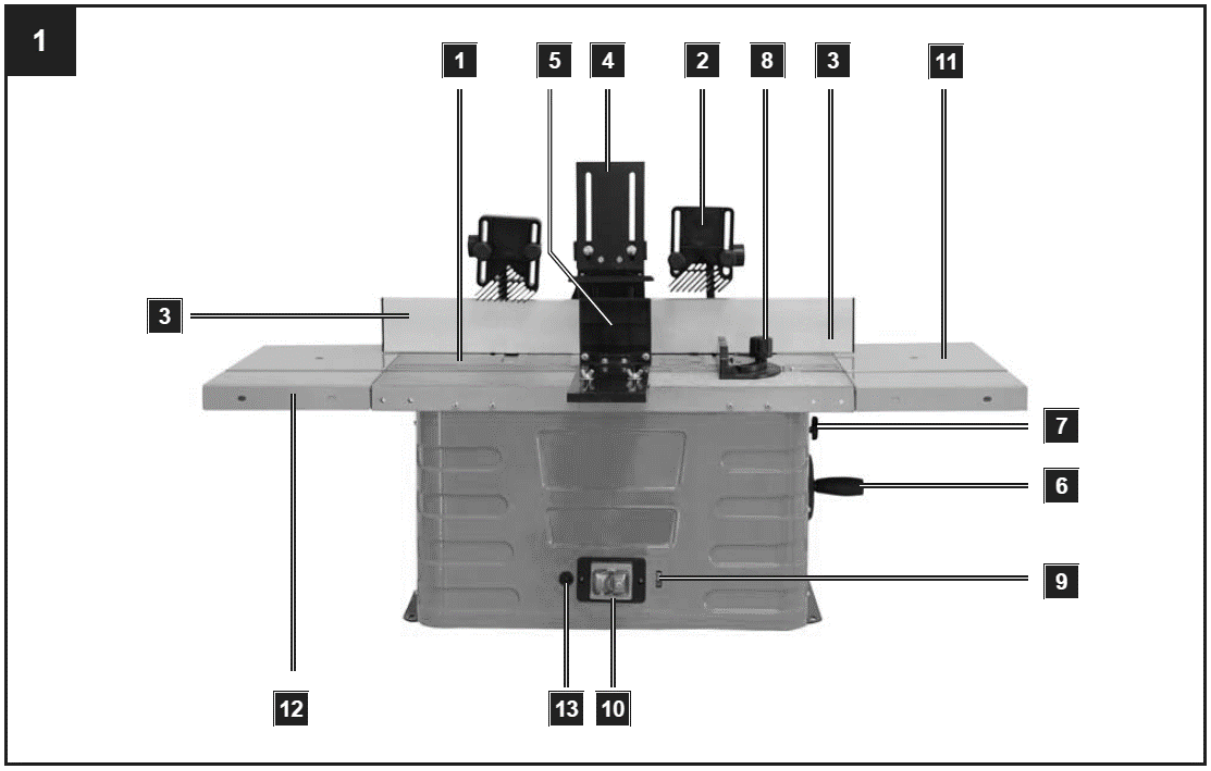

1 - Mesa de trabalho
2 - Aviso de fresagem
3 - Barra de parada
4 - Barra de pressão superior
5 - Barra de pressão lateral
6 - Ajuste de altura
7 - Parafuso de fixação
8 - Gabarito de corte transversal
9 - Ajuste de velocidade
10 - Disjuntor
11 - Extensão da mesa lateral direita
12 - Extensão de mesa lateral esquerda
13 - Interruptor de sobrecarga

6. Conjunto

Atenção : Antes de realizar qualquer trabalho de configuração ou manutenção, retire o plugue da fonte de alimentação.

Consertando a máquina

Ao utilizar a máquina recomenda-se fixá-la a uma bancada de trabalho por meio dos quatro furos

1) Os furos devem ser feitos na superfície de montagem, considerando o espaçamento dos dois furos de fixação na base.
2) Cada perna deve ser apertada com parafusos (não fornecidos).
3) Os parafusos devem ser suficientemente longos: Tenha em conta a espessura da superfície de trabalho na qual a máquina será fixada.

4) Use as arruelas e aparafuse a superfície de trabalho com as porcas.
5) A superfície de trabalho deve ser suficientemente grande para evitar a inclinação da unidade durante o trabalho.

Atenção : Antes de iniciar o trabalho verifique a solidez da superfície de trabalho.

Componentes da cerca de moldagem:
A.1 - Suporte base
A.2 - Suporte
B - Suporte de montagem
C - Cerca 2x
D - Barra de pressão
E - Peça de conexão de extração

Peças de fixação para cerca de moldagem
5 porcas plásticas M6
5 arruelas 6mm
5 parafusos de transporte M6 x 25

Acessório de mesa
1 parafuso de transporte M6 x 20
1 parafuso de transporte M6 x 40
2 porcas de plástico M6
2 arruelas 6mm

Montagem da cerca de moldagem, Fig. 2–5
A cerca de moldagem foi enviada na caixa de papelão desmontada. Antes de iniciar o trabalho, deve ser montado e encaixado na mesa de trabalho.

Passo 1: Montagem das peças A e B
Empurre o suporte (B) no suporte da base (A. 1) na ranhura fornecida (ver Fig. 4). Agora insira um parafuso de carroçaria M6 x 25 no orifício e aparafuse uma porca de plástico com uma arruela.

Passo 2: Montagem das barras de parada C
Insira dois parafusos de carroçaria nos orifícios de fixação e aperte-os manualmente com uma arruela e uma porca de plástico. Em seguida, com a ranhura, empurre a guia nas tampas dos parafusos do carro. Agora aperte ambas as porcas plásticas. Faça o mesmo processo do outro lado da cerca. Certifique-se de fixar as cercas (C) na direção correta. Verifique se as guias (C) e o suporte base e suporte (A. 1 + A. 2) estão na mesma altura.

Etapa 3: Montagem da peça de pressão D
Fixe a barra de pressão (D) à cerca com 2 parafusos de carroçaria, 2 arruelas e 2 porcas de plástico.

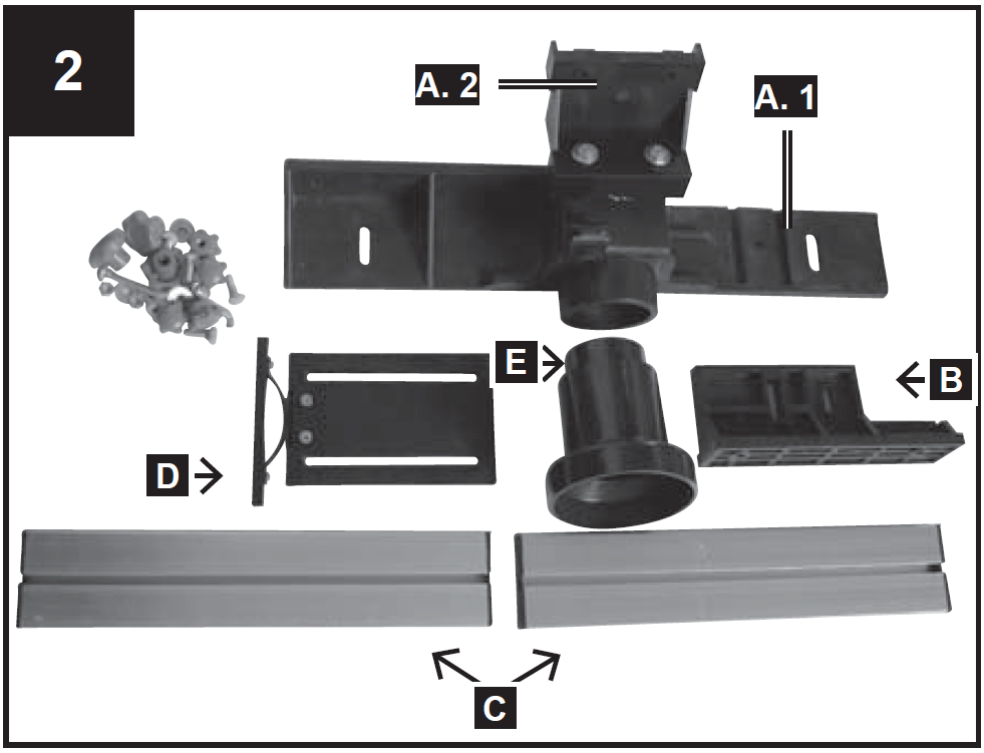
2
A. 2
A. 1
E
B
D
C

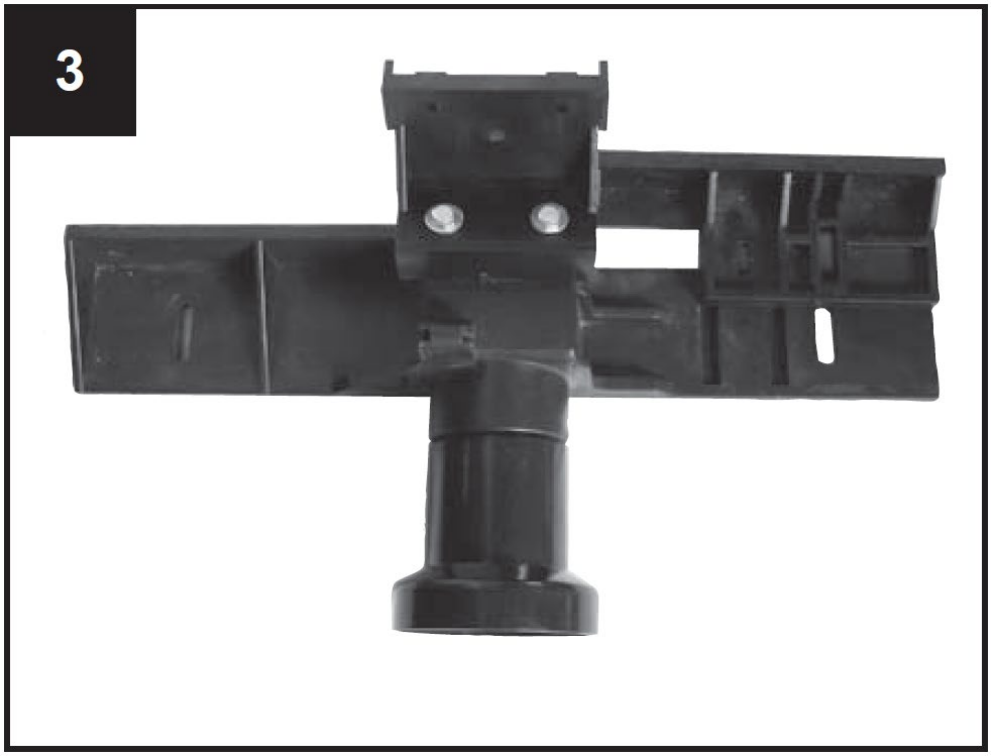
3

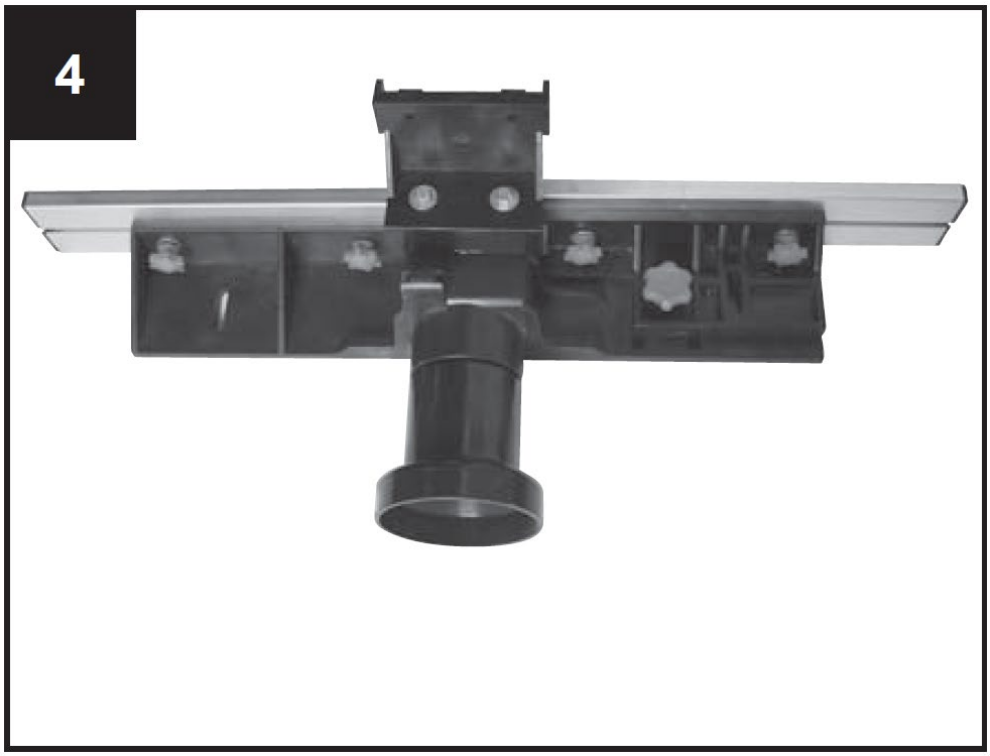

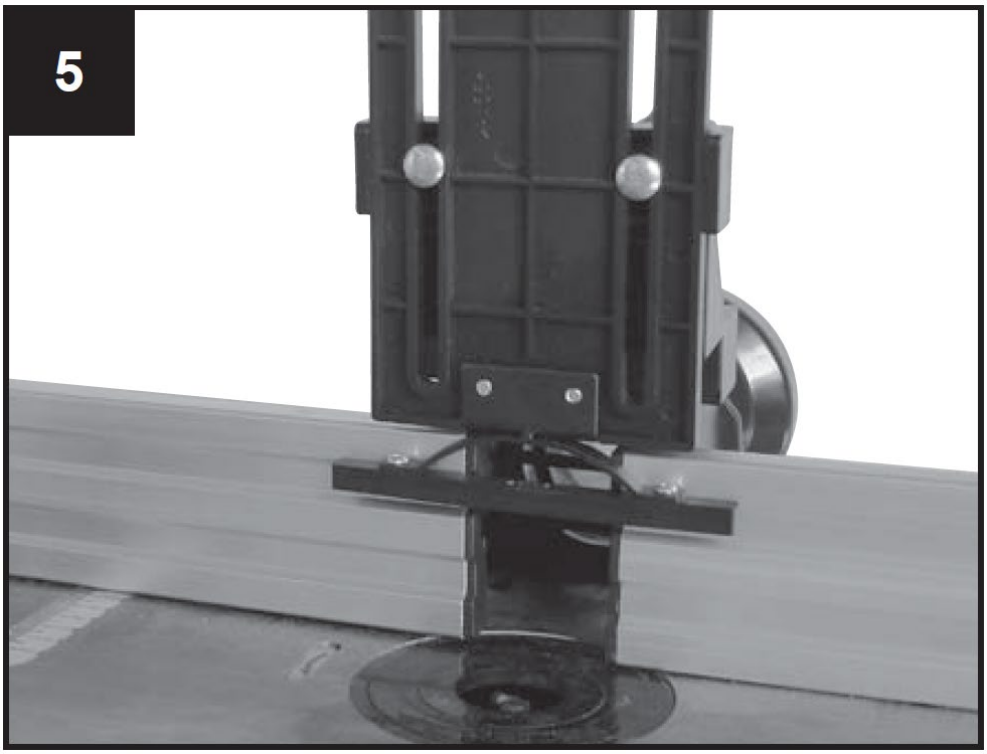

Fixações para dispositivo de pressão, Fig. 6.1 + 6.2

F - Quadro de pressão 2x
G - Placa de montagem quadrada 2x
H - Parafuso quadrado 2x
I - Grampo para parafuso quadrado 2x

Montagem do dispositivo de pressão:

Insira os 2 parafusos quadrados (H) nos 2 tubos quadrados fornecidos e fixe-os com os 2 parafusos Allen. Fixe as 2 braçadeiras (I) nos 2 parafusos quadrados (H) usando os 2 parafusos de plástico. Em seguida, empurre as 2 placas de montagem quadradas (G) através das 2 aberturas dos 2 grampos (I). Por fim, fixe as estruturas de pressão (F) às placas de montagem quadradas utilizando os 4 parafusos de carroçaria, as 4 anilhas e as 4 porcas de plástico.

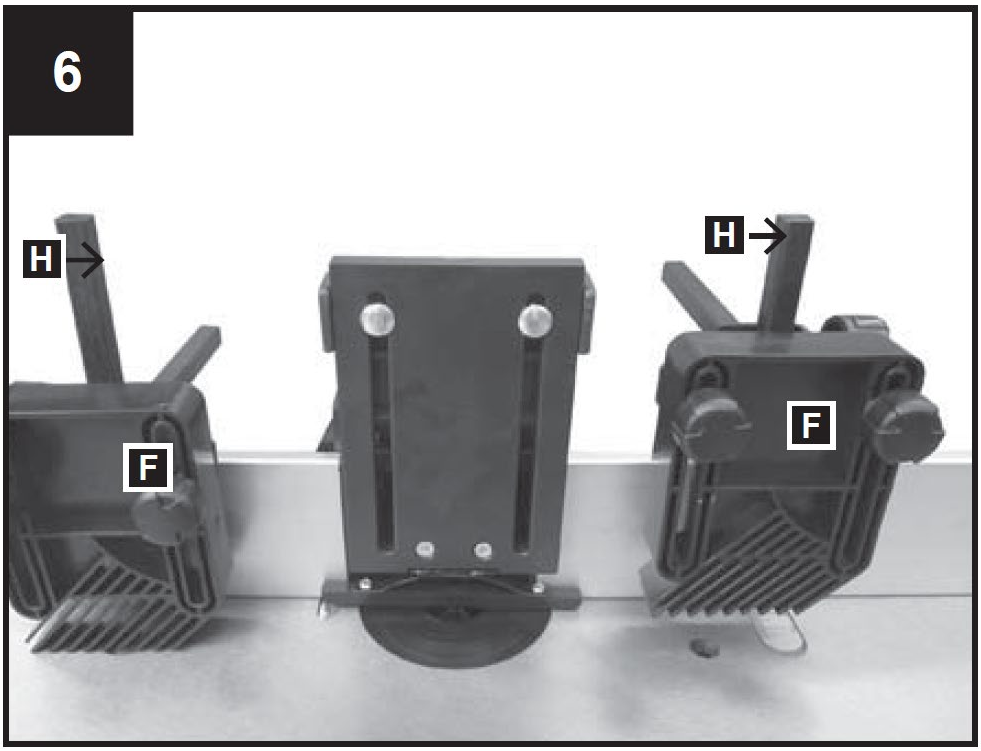

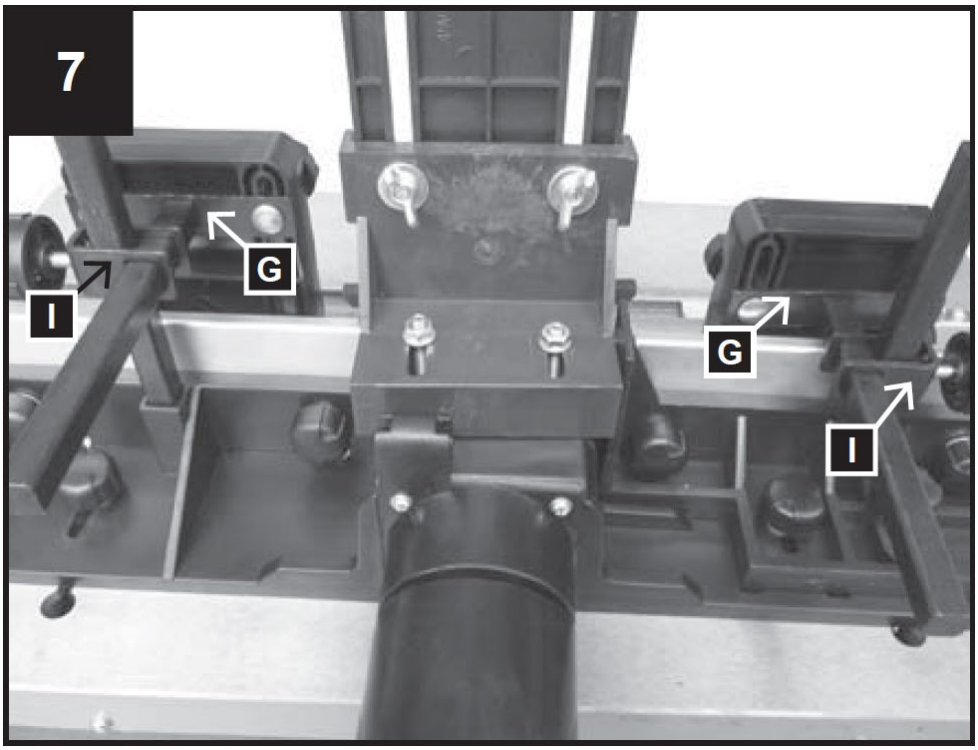

Montar a guia de moldagem na mesa de trabalho, Fig. 8–11
A instalação do colar batente de modelagem é feita da seguinte forma:
Fixe os 2 parafusos de plástico nas ranhuras da guia de moldagem usando as arruelas (Fig. 9).
Coloque as partes superiores dos parafusos de plástico através da abertura nas ranhuras da mesa (Fig. 10).
Posicione a guia de moldagem conforme necessário e aperte as porcas de plástico (Fig. 11).

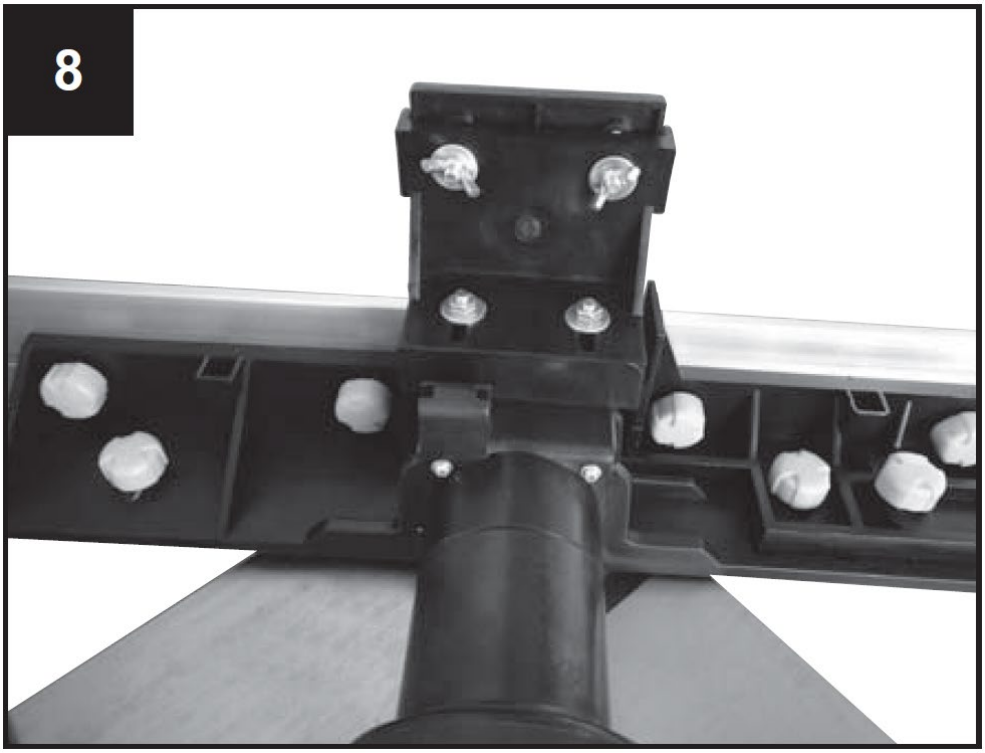

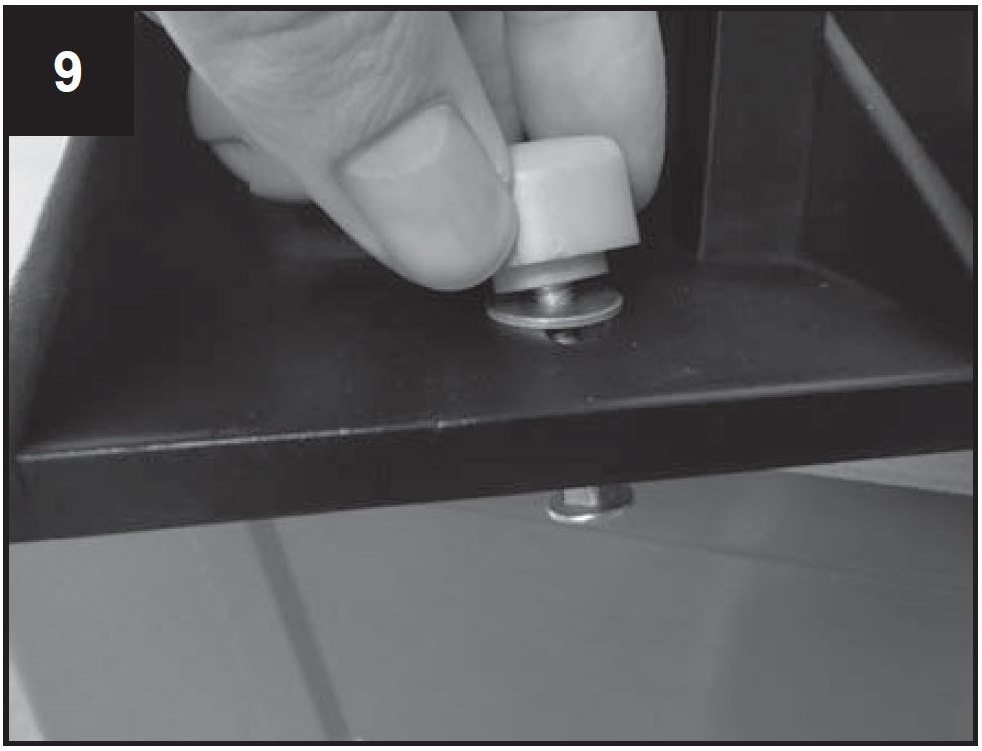

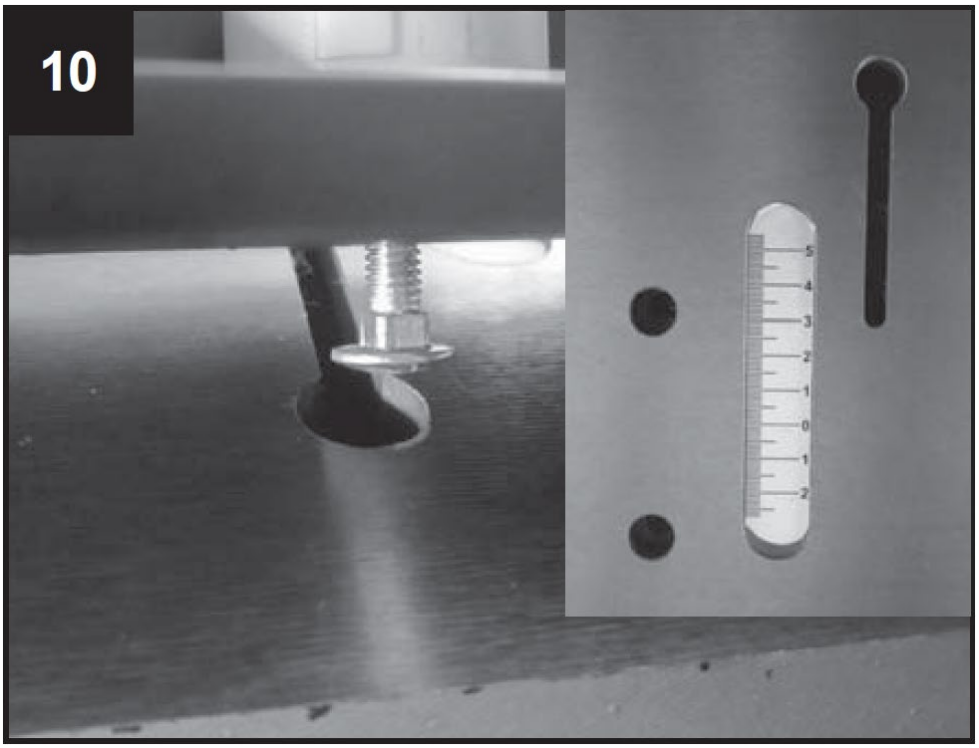

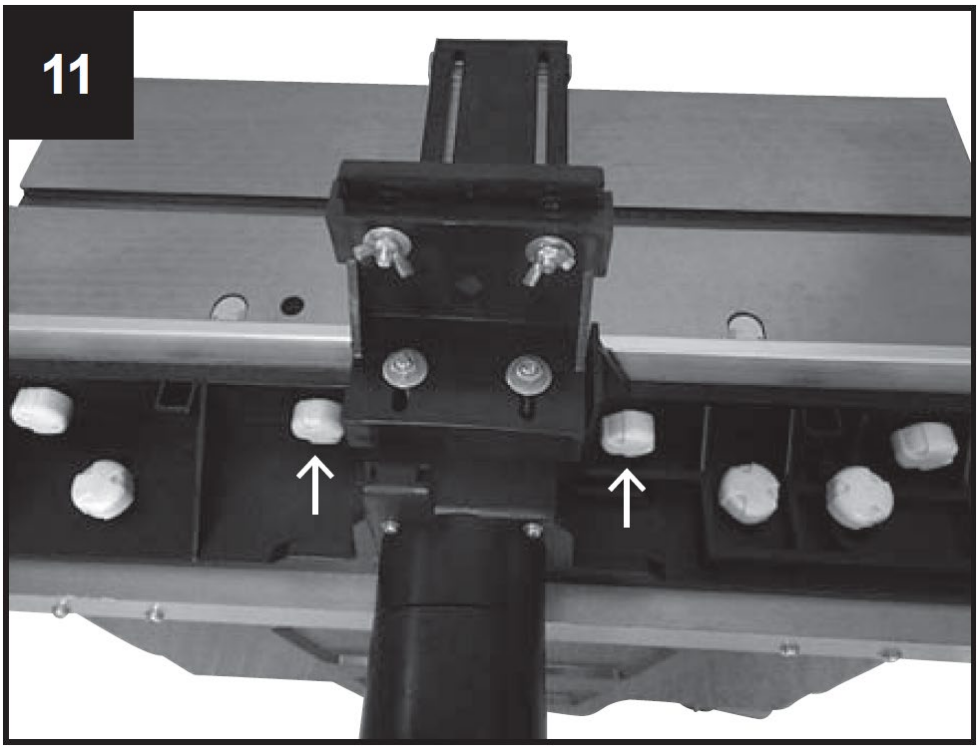

Componentes da cerca de segurança contra retrocesso
1 Cerca de segurança contra recuo
1 suporte de montagem

Peças de fixação para cerca de segurança contra retrocesso
2 parafusos de cabeça embutida M5 x 10
2 arruelas 5mm
2 anéis de retenção 5mm

2 parafusos de transporte M6 x 25
2 arruelas 6mm
2 porcas borboleta M6

Instalando a cerca de segurança contra chute de retorno
• Localize os dois furos no centro da frente da máquina.
• Em seguida, alinhe o suporte de montagem com os dois orifícios (Fig. 12).
• Insira os dois parafusos e suas arruelas nos furos e aperte-os firmemente com uma chave de caixa de quatro pontas.
• Depois disso, instale a guia de forma que ela possa deslizar e se ajustar à espessura da peça de trabalho.
• Após o ajuste, fixe-o com a ajuda dos dois parafusos (Fig. 13).

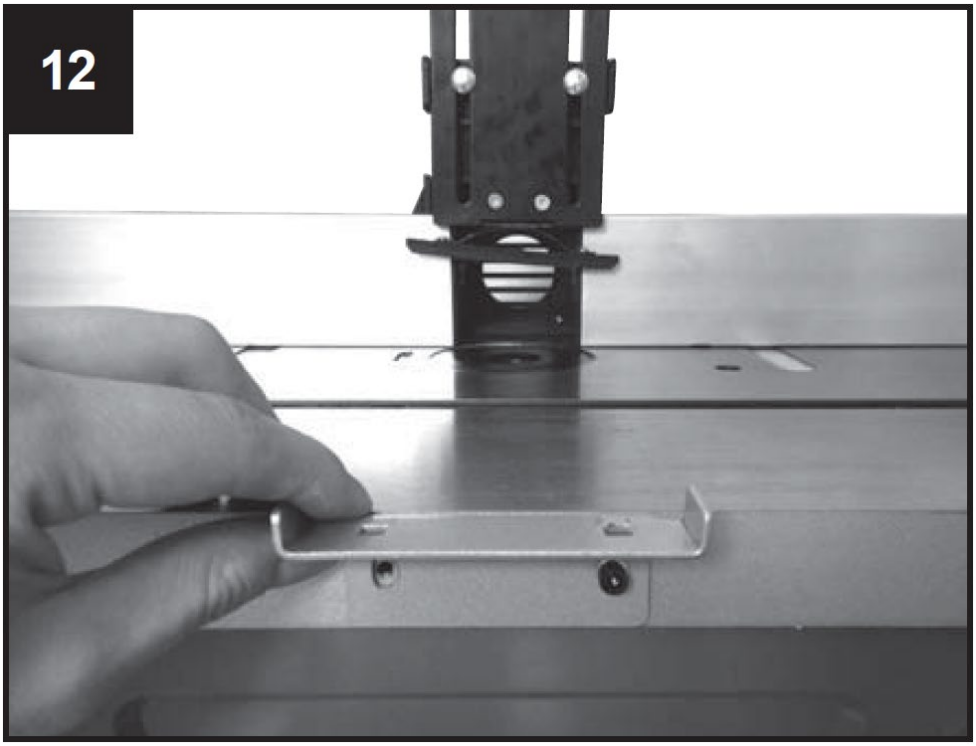

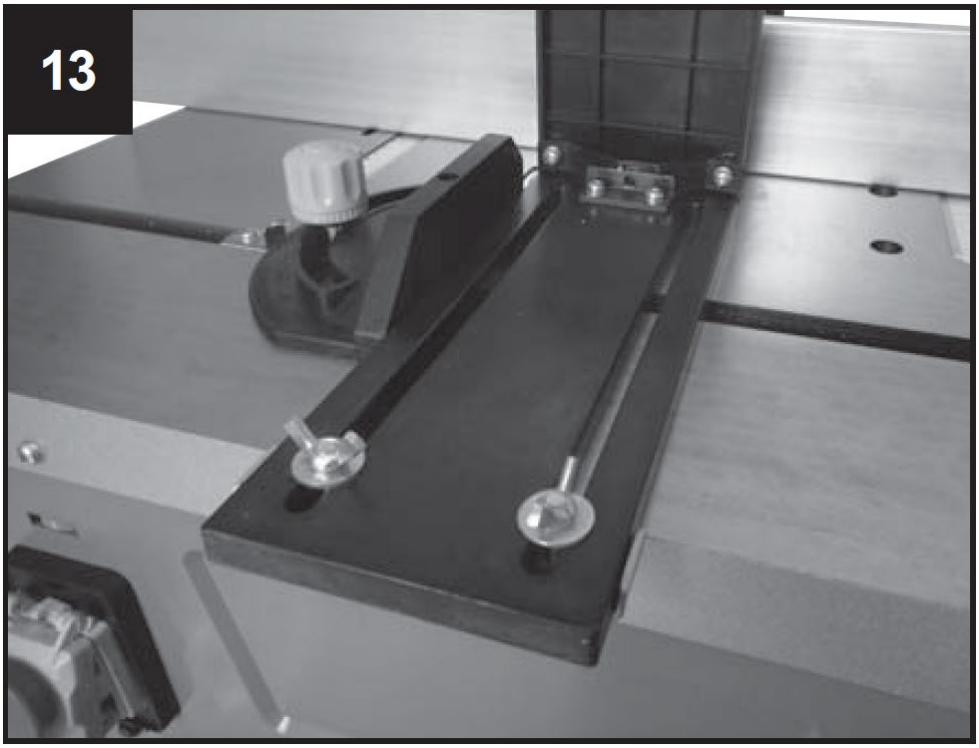

Ajustando a profundidade de trabalho
Para ajustar ou reduzir a altura do fuso, gire a manivela (serve para ajuste de altura das facas de corte) para reduzir ou aumentar a altura, conforme necessário.
Fixe a configuração apertando o parafuso de fixação (7).
Para sua segurança, na maioria dos trabalhos é urgentemente recomendado utilizar a cabeça de corte com a menor altura em relação ao tampo da mesa.

Peças de fixação para extensão de mesa:
8 parafusos Allen M5 x 20
6 parafusos Allen M5 x 12
8 arruelas 5mm, pequenas
6 arruelas 5mm, grandes
8 porcas hexagonais M5
14 anéis de retenção 5mm

Ajustando as extensões de largura da mesa
As extensões de largura da mesa ampliam a superfície da mesa, permitindo assim o manuseio de peças maiores e a execução de trabalhos especiais de moldagem.
Fixe a mesa de extensão em ambos os lados com 4 parafusos Allen M5 x 20, 4 arruelas, 4 anéis de retenção e 4 porcas hexagonais M5 cada e na face da mesa com 3 parafusos Allen M5 x 20, 3 arruelas e 3 anéis de retenção cada. Alinhe a mesa e aperte todos os parafusos.

Conexão de uma unidade extratora de pó ao seu moldador de fuso
É fornecida a possibilidade de conexão para uma unidade externa de extração de pó ou sistema para eliminação de poeira e cavacos (não fornecido).
Deslize a mangueira de sucção da unidade de extração de pó na peça de conexão de sucção na parte traseira da guia de moldagem. Para mangueiras com diâmetro. de 100 mm, encontra-se na embalagem um adaptador cônico.

7. Colocando em operação

Atenção: A moldadora de fuso possui um eixo que é colocado verticalmente sobre a mesa horizontal. O eixo serve para a aceitação das ferramentas de moldagem, discos e fresas conformadas. A moldadora de fuso é utilizada para produzir frisos, reentrâncias simples ou múltiplas, ranhuras, reentrâncias, perfis e contra-perfis em superfícies retas, etc.

Com a moldadora de fuso não devem ser utilizadas cabeças de corte com diâmetro superior a 50 mm. Se forem necessários diâmetros maiores, recomendamos trabalhar em vários passos e o ajuste repetido com o uso do botão de ajuste de altura, ou o ajuste passo a passo da cerca.

1. Instalação e troca das luvas de fixação para moldadores de fuso superior (Fig. 16, 13)

• Antes de trocar as buchas de fixação, retire o plugue de alimentação da sua máquina. Selecione a luva de fixação que corresponda ao diâmetro da cabeça de corte.
• Retire a peça redutora da abertura da mesa, Fig. 14.
• Trave o fuso com o botão na parte inferior do fuso, Fig. 16.
• Solte a porca de segurança da bucha de fixação com a chave fornecida, Fig. 15.
• Insira a luva de fixação na porca ou remova-a.
• Aperte firmemente a porca na braçadeira enquanto mantém o fuso travado. Antes de cada utilização da máquina certifique-se de que a ferramenta de corte está firmemente fixada na extremidade do fuso.
• Coloque a peça redutora da abertura na sua posição original.
• Ajuste a cerca, conforme necessário, através da escala na mesa.
• Conecte a unidade extratora de pó. É altamente recomendável conectar uma unidade (ou sistema) extrator de pó para manter a abertura livre de cavacos, para resfriar o motor e facilitar a alimentação da peça.
• Reconecte a máquina à fonte de alimentação.

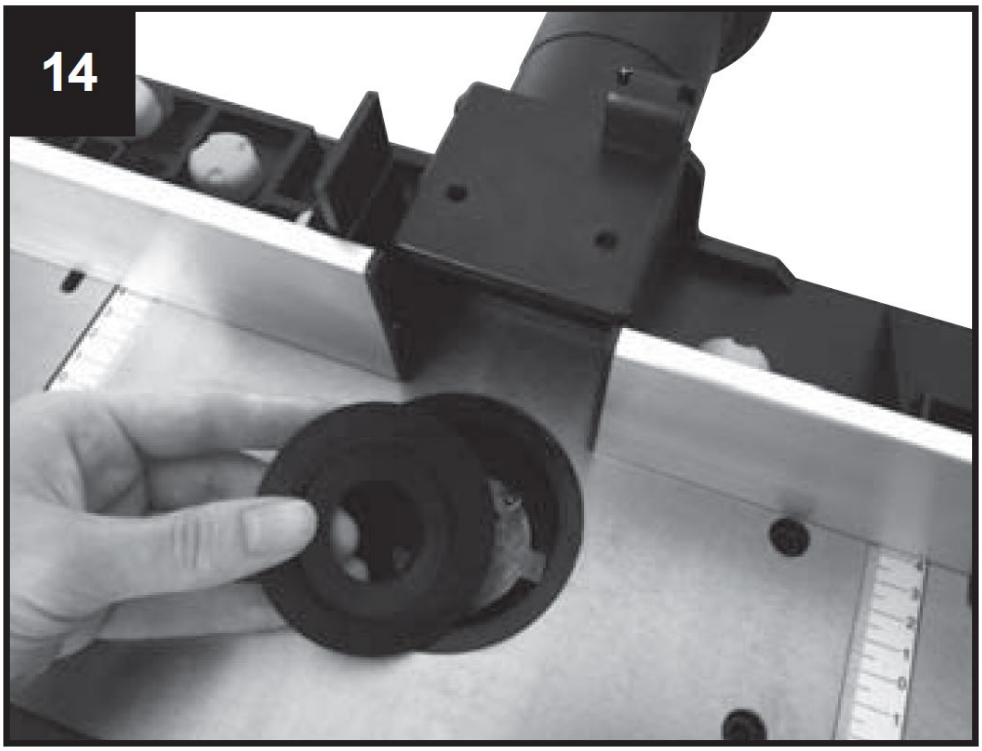

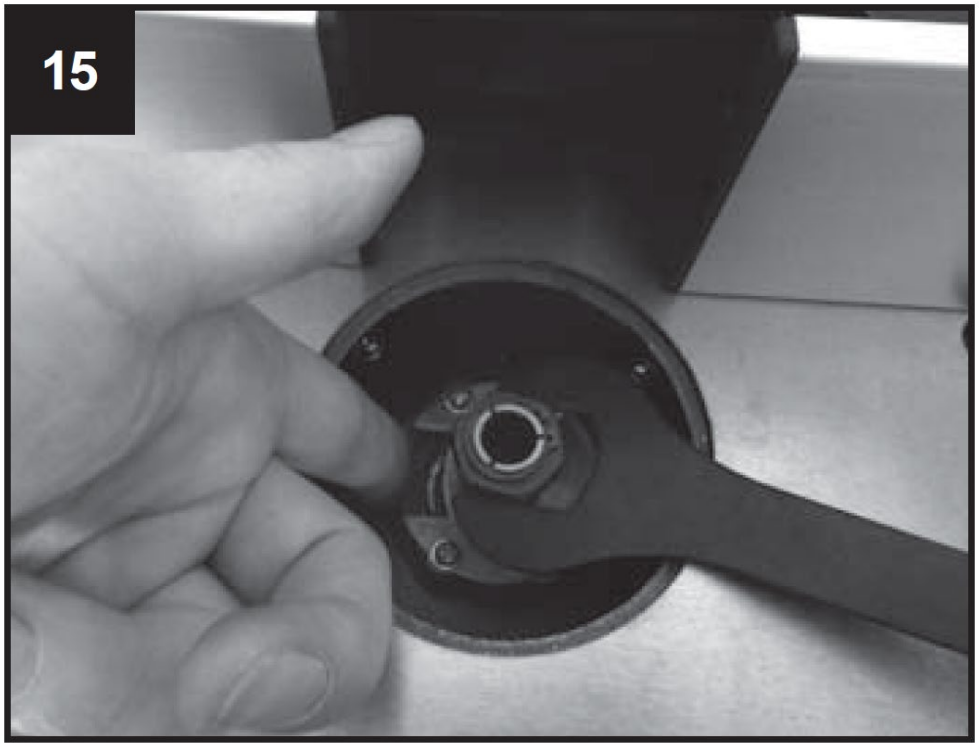

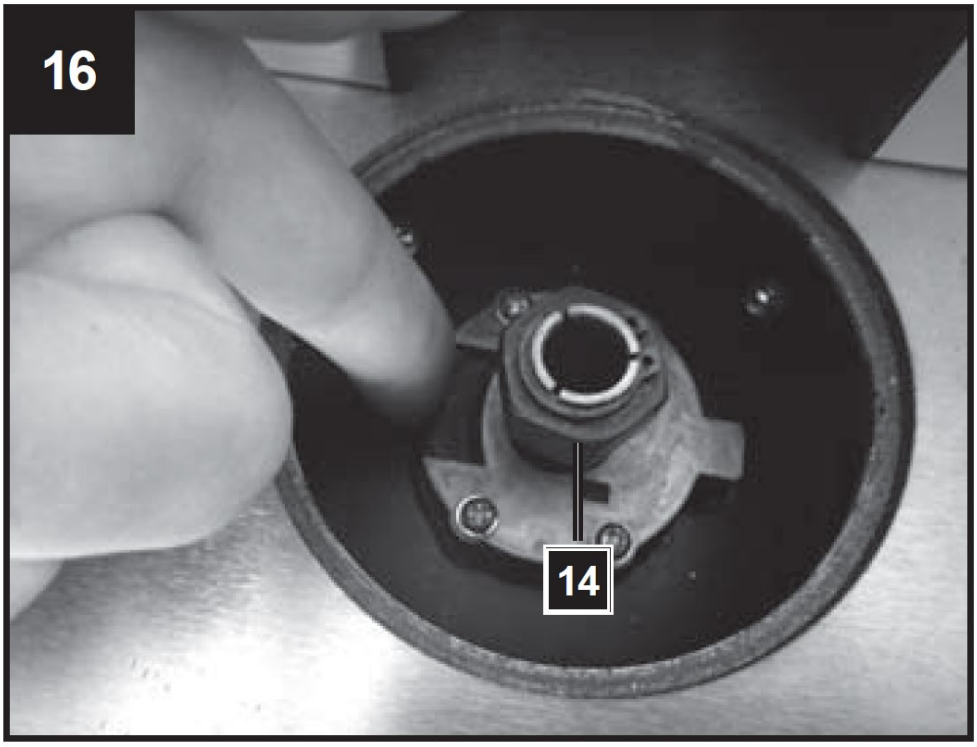

2. Configurando a cerca de moldagem

O uso da cerca é obrigatório. Cada trabalho deve ser analisado separadamente. A cada nova utilização deve certificar-se de que as proteções estão corretamente instaladas e ajustadas. Para cada novo uso, cada peça de pressão na cerca deve ser ajustada novamente.

Certifique-se de que todos os parafusos estejam bem apertados antes de iniciar a moldagem.

3. Uso dos anéis de mesa

Os anéis da mesa devem ser utilizados para reduzir ao mínimo o espaçamento entre a mesa e o fuso. Antes de ligar a máquina, verifique sistematicamente os anéis de mesa fornecidos quanto ao seu correto assentamento.

Verifique se escolheu o anel correto para a ferramenta de corte correspondente e sua altura de instalação, para reduzir o risco de inclinação da peça ao passar pela abertura. A peça redutora (anel de mesa) deve envolver o máximo possível a cabeça de corte.

8. Ajustes

Ajuste o número de revoluções Fig. 17, 20

O ajuste de velocidade da máquina possui 6 estágios.

• Determine o número ideal de revoluções por meio de uma amostra cortada em um pedaço de material residual.

Nota : A utilização do número correto de rotações aumenta a vida útil da broca. Também afeta a superfície trabalhada da peça de trabalho.

Ajuste o encaixe, Fig. 18, 19

• O encaixe deve ser ajustado ao tamanho da peça de trabalho e da ferramenta de fresagem.

• Afrouxe os 2 parafusos de plástico (b) na parte traseira da guia.

Ajuste os batentes e os dispositivos de pressão de forma que garantam a orientação segura da peça de trabalho na seção de entrada e saída da máquina.

• Empurre o encaixe para trás ou para frente da posição desejada. Utilize a escala (c) da mesa para determinar a distância e anote o centro da perfuração.

• Volte a apertar os 2 parafusos de plástico (Fig. 19, b) na parte traseira para manter a guia nesta posição.

Ajuste o encaixe para erro, Fig. 18, 19

• Erro de madeira é o material de madeira que sobrou da broca saindo, mais fino que o material, do lado direito.

• A guia esquerda deve ser ajustada ao material mais fino. Suporta o material e garante um corte mais exato. Para fazer isso, afrouxe os parafusos de plástico, empurre a guia para frente e aperte-a.

17

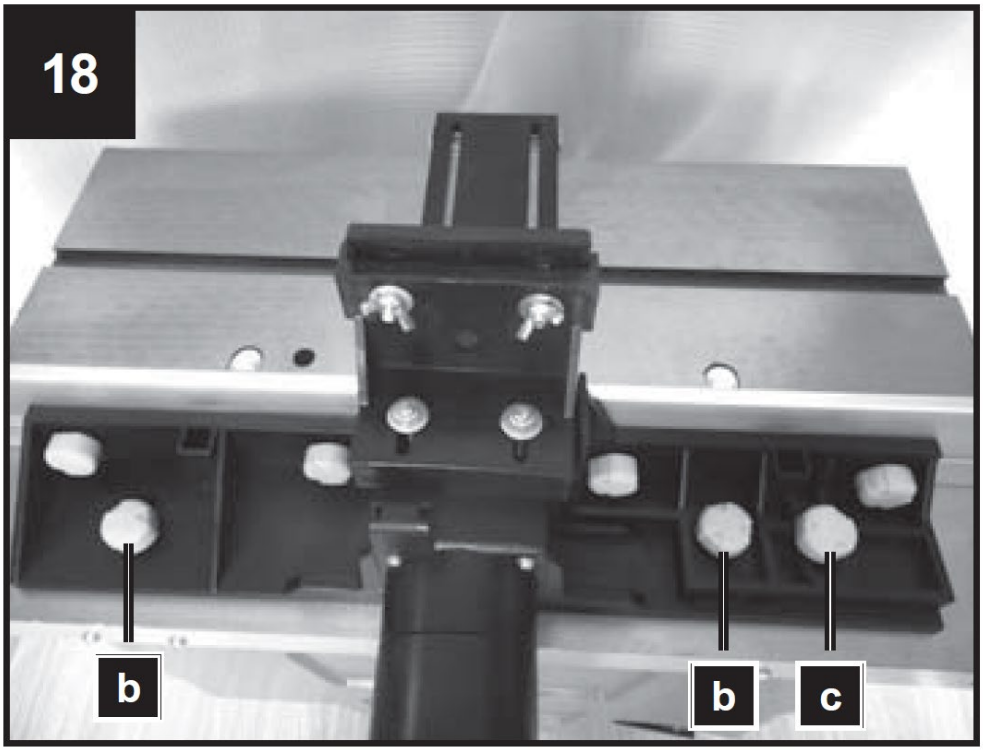
18
b
b
c

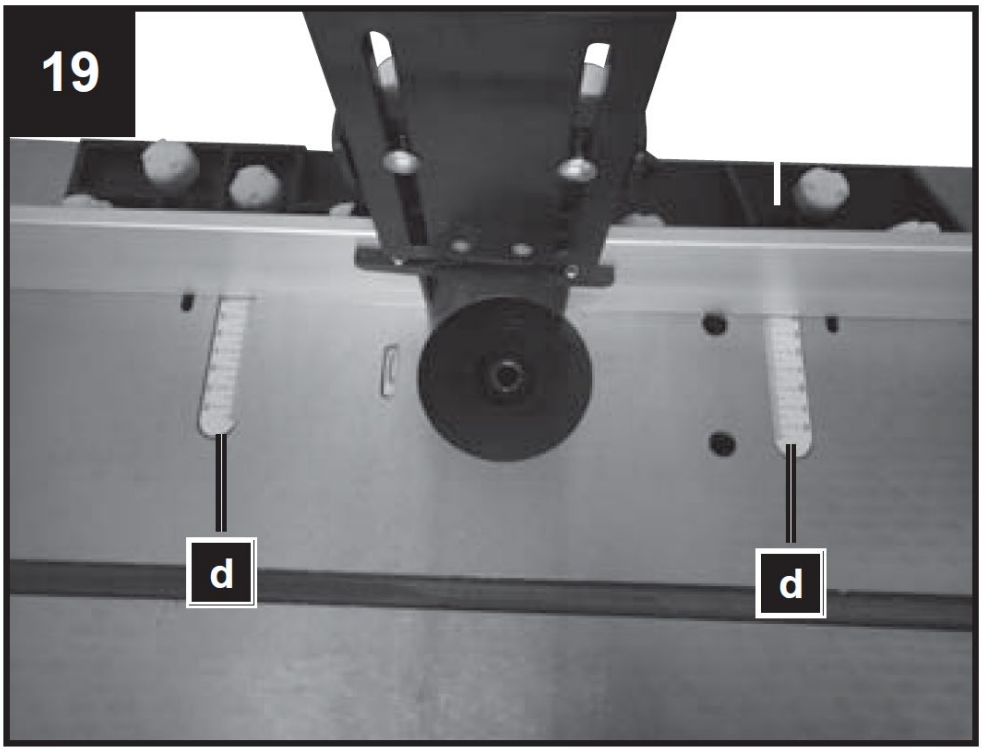

20

Ø [mm]						
≤ 40	8	19	29	35	38	39
≤ 60	15	26	36	40	49	59
≤ 80	21	32	42	50	60	69
[min^{-1}]	11500	13000	16000	18500	21000	24000

Instalando e ajustando os limites de pressão, Fig. 20
Os limites de pressão (5) são projetados para que a peça de trabalho seja mantida no lugar e o recuo seja evitado.
• Conduza a fresa para a posição mais baixa
• Insira a peça a ser usinada e pressione a barra de pressão sobre a peça com leve pressão.
• Remova a peça de trabalho.
• Ajustar a fresa na altura desejada (ver: Ajustar a profundidade de trabalho).

Ajuste o gabarito de corte transversal, Fig.
• Deslize horizontalmente ao longo da mesa o gabarito de corte transversal (8) para implementar erros de limpeza e cortes de esquadria.
• Para parar o gabarito no ângulo desejado, afrouxe o botão de travamento do gabarito de corte transversal e gire-o até o ângulo desejado.
Aperte novamente o botão de travamento do gabarito (8).
• Sempre faça um corte amostral em um pedaço de lixo para garantir que as atitudes estão corretas.

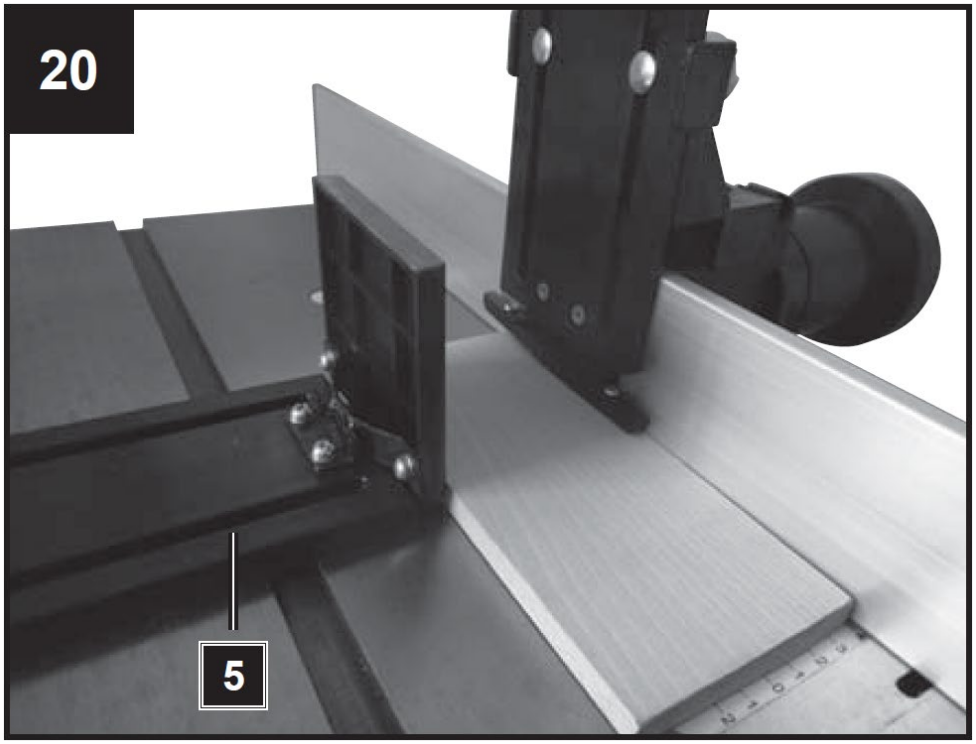
20
5

21
4
8
5

Ligar e desligar
Certifique-se de que todas as chaves e ferramentas de ajuste estejam bem afastadas da mesa sobressalente, que as atitudes estejam totalmente instaladas e que todas as tampas de segurança sejam mantidas.
“O” – DESLIGADO
“Eu” – LIGADO

Esta máquina usa um interruptor eletromagnético para segurança ideal. Sempre que a corrente é interrompida a máquina para imediatamente.
Para reiniciar a máquina o botão verde deve ser pressionado novamente.

9. Utilização da máquina

• Insira uma fresa adequada no porta-ferramenta e fixe-a apertando a porca do porta-ferramenta (Fig. 17, item 14).
• Coloque e fixe as facas de corte.
• Ajuste a velocidade e ajuste o limitador de saída de forma que o material cortado seja suportado e seja alcançada uma compensação pelo material removido.
• Ligue a máquina.
• Certifique-se de que a peça de trabalho esteja firmemente pressionada contra a guia.
• Empurre suavemente a peça de trabalho da direita para a esquerda, no sentido contrário ao sentido de rotação da ferramenta.
• Mantenha a velocidade de encaminhamento constante. Não empurre muito rápido – isso desaceleraria demais o motor.
• Alimentar a peça de trabalho muito rápido resultará em má qualidade de corte. Existe também o risco de danificar as facas de corte ou o motor.
• Alimentar a peça de trabalho muito lentamente resultará em manchas queimadas na peça de trabalho.
• Com madeiras muito duras e cortes importantes pode ser necessário trabalhar progressivamente em vários cortes até atingir a profundidade desejada.
• A velocidade de entrada correta depende do tamanho da fresa, do tipo de material da peça de trabalho e da profundidade de corte. Recomenda-se praticar primeiro com um pedaço de madeira para determinar a velocidade de entrada correta e as dimensões.
• Desligue a máquina pressionando a tampa vermelha.
• A máquina está equipada com um interruptor de sobrecarga (13) para proteger o motor. Em caso de sobrecarga, a máquina desliga-se automaticamente. Após um curto período de tempo, o interruptor de sobrecarga (13) pode ser reinicializado novamente.

10. Limpeza, manutenção

Medidas gerais de manutenção

- Limpe as lascas e a poeira da máquina de vez em quando usando um pano. Para prolongar a vida útil da ferramenta, lubrifique as peças rotativas uma vez por mês.
- Não lubrifique o motor.
- Na limpeza do plástico não utilize produtos corrosivos.

⚠	CUIDADO! Antes de realizar trabalhos de limpeza, ajuste, manutenção ou reparo, desconecte o cabo de alimentação da fonte de alimentação principal!

Limpeza

• Mantenha todos os dispositivos de segurança, saídas de ar e carcaça do motor, tanto quanto possível, livres de sujeira e poeira. Limpe o equipamento com um pano limpo ou sopre com ar comprimido em baixa pressão.
• Recomendamos que limpe o aparelho imediatamente sempre que terminar de utilizá-lo.
• Limpe o equipamento regularmente com pano úmido e sabão neutro. Não utilize agentes de limpeza ou solventes; estes podem atacar as peças plásticas do equipamento. Certifique-se de que nenhuma água possa penetrar no dispositivo. A entrada de água em uma ferramenta elétrica aumenta o risco de choque elétrico.
• A ejeção de serragem e/ou exaustor de pó devem ser limpos em intervalos regulares.
• Nunca borrife água na máquina!

Ferramenta de corte
A resina deve ser limpa da faca (21), da trava (22) e do bloco da faca (23) em intervalos regulares. Limpe estes componentes com um removedor de resina apropriado.

Serviço de informação
Observe que as seguintes peças deste produto estão sujeitas a desgaste normal ou natural e que, portanto, as seguintes peças também são necessárias para uso como consumíveis.
Peças de desgaste:* escovas de carvão, lâminas de plaina
* Não necessariamente incluído no conteúdo da entrega!

11. Armazenar

Guarde o equipamento e acessórios fora do alcance das crianças, em local escuro e seco, com temperatura acima de zero. A temperatura ideal de armazenamento é entre 5 e 30 °C.
• Guarde a ferramenta eléctrica na embalagem original.
• Cubra a ferramenta eléctrica para protegê-la do pó e da humidade.
• Guarde o manual de instruções junto com a ferramenta elétrica.

12. Conexão elétrica

⚠	CUIDADO! Choque elétrico! Existe risco de ferimentos causados por choque eléctrico!

Cabo ou plugue defeituoso podem causar choque elétrico. Evite o contato corporal com partes de terra para se proteger de choques elétricos.

⚠ A operação só é permitida com uma chave de segurança contra correntes parasitas (RCD máx. corrente parasita de 30mA).
Insira a ficha do cabo eléctrico numa tomada de formato, tensão e frequência adequados e em conformidade com as normas em vigor.
Não puxe o cabo de serviço para retirar o plugue da tomada.

O motor elétrico está conectado em estado pronto para operar. A conexão corresponde aos regulamentos VDE e DIN relevantes.
A ligação à rede no local de trabalho do cliente e o cabo de extensão utilizado devem corresponder a estes regulamentos.

Informação importante

Em caso de sobrecarga o motor desliga-se. Após um período de resfriamento (o tempo varia), o motor pode ser ligado novamente.

Cabos de conexão elétrica com defeito
Danos no isolamento ocorrem frequentemente nos cabos de conexão elétrica.
As causas incluem:
• Marcas de pressão causadas quando os cabos de conexão passam através de janelas ou frestas de portas.
• Dobras causadas pela fixação inadequada dos cabos de ligação.
• Cortes resultantes do cruzamento do cabo de ligação.
• Danos no isolamento causados pelo arrancamento do cabo de ligação da tomada de parede.
• Fissuras devido ao envelhecimento do isolamento.
Cabos de ligação eléctrica defeituosos como estes não podem ser utilizados e são altamente perigosos devido aos danos no isolamento.
Verifique regularmente os cabos de conexão elétrica quanto a danos. Certifique-se de que o cabo de conexão não esteja conectado à fonte de alimentação durante a verificação. Os cabos de ligação elétrica devem corresponder aos regulamentos VDE e DIN relevantes. Utilize apenas cabos de ligação com o código H05VV-F.
A designação do tipo deve ser impressa no cabo de conexão por regulamento.

Motor CA
• A tensão de alimentação deve ser de 230 volts ~ / 50 Hz.
• Os cabos de extensão até 25 m de comprimento devem ter uma secção transversal de 1,5 mm², > 25 m de comprimento / 2,5 mm². As conexões e reparos de equipamentos elétricos só podem ser realizados por um eletricista qualificado.
Por favor, forneça as seguintes informações se você tiver alguma dúvida:
• Tipo de corrente
• Dados da etiqueta do tipo de máquina
• Dados na etiqueta principal

13. Resolução de problemas

A determinação das causas destas interferências e a sua eliminação requerem sempre maior atenção e cautela. Retire a ficha da rede!

A seguir estão algumas das interferências mais comuns e suas causas listadas. Se você não conseguir corrigir falhas e erros da máquina, entre em contato com seu revendedor.

Perturbação	Causa provável	Ajuda
A máquina não pode ser ligada	Não há tensão de rede disponível. Condutores da escova de carvão desgastados.	Alimentação de tensão de controle Leve a máquina para o centro de serviço
A máquina desliga durante a operação sem carga de forma independente	Falha de energia	Pré-fusível lateral líquido de controle A máquina não reinicia automaticamente pela proteção de subtensão inserida e deve ser ligada novamente após o retorno da tensão.
A máquina permanece parada	Resposta da proteção contra	Antes de prosseguir com o

durante o trabalho	sobrecarga devido a medidores cegos ou movimento de avanço muito grande e/ou espessura do cavaco	trabalho troque os medidores e/ou aguarde o resfriamento do motor.
O número de rotações cai durante o tratamento	Aceitação de lascas muito grande Movimento de alimentação muito grande Fresa cega	Reduzir a aceitação do Splinter Reduza a velocidade de alimentação Substitua a fresa
Imagem de fresagem descuidada	Fresa cega Movimento de alimentação irregular	Substitua a fresa Trabalhe com pressão constante e movimento de alimentação reduzido
Obstruções de ejeção de lascas (sem exaustão)	Aceitação de lascas muito grande Fresa cega Madeira muito molhada	Reduzir a aceitação do Splinter Fresa de troca

Táto používateľská príručka bola preložená pomocou strojového prekladu. Vynaložili sme primeranú snahu o poskytnutie presného prekladu, avšak žiadny automatický preklad nie je dokonalý a nemá nahradiť ľudských prekladateľov. Oficiálna používateľská príručka je v anglickom jazyku. Akékoľvek nezrovnalosti alebo rozdiely, ku ktorým došlo v procese prekladu, nie sú záväzné a nemajú žiadny právny účinok na účely dodržiavania alebo presadzovania predpisov. Ak máte akékoľvek otázky týkajúce sa presnosti informácií obsiahnutých v používateľskej príručke, pozrite si jej anglickú verziu, ktorá predstavuje oficiálnu verziu.

Technické údaje

Popis parametra	Hodnota parametra
Názov produktu	Stolová frézka
Model	MSW-WOBD-1500Y
Menovité napätie [V~]/frekvencia [Hz]	230 / 50
Menovitý výkon [W]	1500
Menovitá rýchlosť [ot./min]	11500-24000
Vreteno [mm]	0-40
Rozmery stola [mm]	610 x 360
Rozmery (šírka x hĺbka x výška) [mm]	1030 x 360 x 310
Hmotnosť [kg]	20,6

1. Všeobecný popis

Používateľská príručka je vytvorená s cieľom zaistiť bezpečné a bezproblémové používanie zariadenia. Produkt je navrhnutý a vyrobený v súlade s prísnymi technickými smernicami s použitím najmodernejších technológií a komponentov. Okrem toho sa vyrába v súlade s najprísnejšími kvalitatívnymi normami.

NEPOUŽÍVAJTE ZARIADENIE, POKIAĽ STE SI DÔKLADNE NEPREČÍTALI TÚTO POUŽÍVATEĽSKÚ PRÍRUČKU A NEPOROZUMELI JEJ.

Aby ste predĺžili životnosť výrobku a zaistili jeho bezproblémovú prevádzku, používajte ho v súlade s touto používateľskou príručkou a pravidelne vykonávajte údržbu. Technické údaje a špecifikácie uvedené v tejto používateľskej príručke sú aktuálne. Výrobca si vyhradzuje právo na zmeny súvisiace s vylepšením kvality. Zariadenie je navrhnuté tak, aby sa riziká emisií hluku znížili na minimum, pričom sa zohľadňuje technologický pokrok a možnosti zníženia hluku.

Legenda

Výrobok spĺňa príslušné bezpečnostné normy.

Pred použitím si prečítajte pokyny.

Výrobok sa musí recyklovať.

VAROVANIE! alebo **POZOR!** alebo **UPOZORNENIE!** Platí pre danú situáciu. (všeobecné výstražné znamenie)

Používajte ochranu sluchu. Vystavenie silnému hluku môže mať za následok stratu sluchu.

Používajte ochranné okuliare.

Noste protiprachovú masku (na ochranu dýchacích ciest).

Používajte ochranné rukavice.

POZOR! Nebezpečenstvo úrazu elektrickým prúdom!

POZOR! Varovanie pred hlasným zvukom!

POZOR! Rotujúce časti, nebezpečenstvo zamotania!

Používajte iba v interiéri.

POZOR! Ostré, pohyblivé časti stroja! Nebezpečenstvo porezania alebo amputácie prstov/končatín.

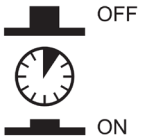

Spínač preťaženia

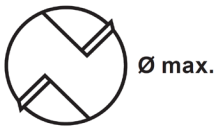

Max. priemer rezacieho bloku

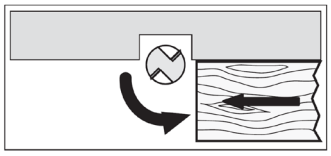

Dbajte na smer vkladania!

UPOZORNENIE! Nákresy v tejto príručke slúžia len na ilustráciu a niektoré detaily sa môžu líšiť od skutočného výrobku.

2. Bezpečnosť pri používaní

POZOR! Prečítajte si všetky bezpečnostné upozornenia a všetky pokyny. Nedodržanie upozornení a pokynov môže mať za následok úraz elektrickým prúdom, požiar a/alebo vážne zranenie alebo dokonca smrť.

Pojmy "zariadenie" alebo "produkt" sa vo varovaniach a pokynoch používajú na označenie:
Stolová frézka

2.1. Elektrická bezpečnosť

a) Zástrčka musí pasovať do zásuvky. Zástrčku nijako neupravujte. Používanie originálnych zástrčiek a kompatibilných zásuviek znižuje riziko úrazu elektrickým prúdom.
b) Nedotýkajte sa uzemnených prvkov, ako sú potrubia, ohrievače, kotly a chladničky. Ak je uzemnené zariadenie vystavené dažďu, prichádza do priameho kontaktu s mokrým povrchom alebo sa používa vo vlhkom prostredí, hrozí zvýšené riziko úrazu elektrickým prúdom. Vniknutie vody do zariadenia zvyšuje riziko jeho poškodenia a úrazu elektrickým prúdom.
c) Nedotýkajte sa zariadenia mokrými alebo vlhkými rukami.
d) Kábel používajte len na určené účely. Nikdy ho nepoužívajte na prenášanie zariadenia ani na vytiahnutie zástrčky zo zásuvky. Kábel uchovávajte mimo dosahu zdrojov tepla, oleja, ostrých hrán alebo pohyblivých častí. Poškodené alebo zamotané káble zvyšujú riziko úrazu elektrickým prúdom.
e) Ak je napájací kábel poškodený alebo vykazuje zjavné známky opotrebovania, zariadenie nepoužívajte. Poškodený napájací kábel by mal vymeniť kvalifikovaný elektrikár alebo servisné stredisko výrobcu.
f) Aby ste predišli úrazu elektrickým prúdom, neponárajte kábel, zástrčku ani zariadenie do vody alebo iných kvapalín. Zariadenie nepoužívajte na mokrých povrchoch.
g) Nepoužívajte zariadenie vo veľmi vlhkom prostredí alebo v bezprostrednej blízkosti vodných nádrží.
h) Zabráňte namočeniu zariadenia. Nebezpečenstvo úrazu elektrickým prúdom!
i) Pred prvým použitím skontrolujte, či typ sieťového napätia a prúdu zodpovedá údajom na typovom štítku.

2.2. Bezpečnosť na pracovisku

a) Postarajte sa o to, aby bolo pracovisko čisté a dobre osvetlené. Neporiadok alebo zlé osvetlenie môže viesť k nehodám. Pri práci so zariadením sa snažte myslieť dopredu, sledovať, čo sa deje, a používať zdravý rozum.
b) Zariadenie nepoužívajte v prostredí s nebezpečenstvom výbuchu, napríklad v prítomnosti horľavých kvapalín, plynov alebo prachu. Zariadenie vytvára iskry, ktoré môžu zapáliť prach alebo výpary.
c) Ak zistíte, že zariadenie je poškodené alebo má nepravidelnú prevádzku, okamžite ho vypnite a bezodkladne to nahláste svojmu nadriadenému.
d) Ak máte pochybnosti o správnom fungovaní zariadenia, obráťte sa na podpornú službu výrobcu.
e) Opravu zariadenia môže vykonávať iba servisné stredisko výrobcu. Nepokúšajte sa samostatne vykonávať žiadne opravy!
f) V prípade požiaru použite na uhasenie práškový alebo oxid uhličitý (CO_2) hasiaci prístroj (určený na použitie na elektrických zariadeniach pod napätím).
g) Deťom alebo nepovolaným osobám je vstup na pracovisko zakázaný. Rozptýlenie môže mať za následok stratu kontroly nad zariadením.
h) Zariadenie používajte v dobre vetranom priestore.
i) Zariadenie počas prevádzky produkuje prach a nečistoty. Okolostojace osoby je potrebné chrániť pred ich škodlivými účinkami.
j) Pravidelne kontrolujte stav bezpečnostných štítkov. Ak sú štítky nečitateľné, je potrebné ich vymeniť.
k) Túto používateľskú príručku si ponechajte k dispozícii pre budúce použitie. Ak toto zariadenie odovzdáte tretej strane, je potrebné spolu s ním odovzdať aj príručku.
l) Obalové prvky a malé montážne diely uchovávajte na mieste, ku ktorému nemajú prístup deti.
m) Zariadenie uchovávajte mimo dosahu detí a zvierat.
n) Ak toto zariadenie používate spolu s iným zariadením, je potrebné dodržiavať aj ostatné pokyny na používanie.

Upozornenie! Pri používaní zariadenia chráňte deti a ostatné okolostojace osoby.

2.3. Osobná bezpečnosť

a) Zariadenie nepoužívajte, keď ste unavení, chorí alebo pod vplyvom alkoholu, omamných látok alebo liekov, ktoré môžu výrazne zhoršiť schopnosť ovládať ho.
b) Stroj môžu obsluhovať fyzicky zdatné osoby, ktoré sú schopné s ním manipulovať, sú riadne vyškolené, prečítali si tento návod na obsluhu a absolvovali školenie o bezpečnosti a ochrane zdravia pri práci.
c) Stroj nie je určený na to, aby s ním manipulovali osoby (vrátane detí) s obmedzenými duševnými a zmyslovými funkciami alebo osoby, ktorým chýbajú príslušné skúsenosti a/alebo znalosti, pokiaľ nie sú pod dohľadom osoby zodpovednej za ich bezpečnosť alebo nedostali pokyny na obsluhu stroja. stroj.
d) Pri práci so zariadením používajte zdravý rozum a buďte ostražití. Dočasná strata koncentrácie počas používania zariadenia môže viesť k vážnym zraneniam.
e) Používajte osobné ochranné prostriedky podľa požiadaviek na prácu so zariadením, ktoré sú uvedené v časti 1 "Legenda". Používanie správnych a schválených osobných ochranných prostriedkov znižuje riziko úrazu.
f) Aby ste zabránili náhodnému zapnutiu zariadenia, pred pripojením k zdroju napájania sa uistite, že vypínač je v polohe OFF.
g) Nepreceňujte svoje schopnosti. Pri používaní zariadenia udržiavajte rovnováhu a zachovajte si stabilitu. To zaistí lepšiu kontrolu nad zariadením v neočakávaných situáciách.
h) Nenoste voľné oblečenie ani šperky. Udržiavajte vlasy, oblečenie a rukavice mimo dosahu pohyblivých častí. Voľné oblečenie, šperky alebo dlhé vlasy sa môžu zachytiť o pohyblivé časti.
i) Ak má byť k zariadeniu pripojené odsávanie, skontrolujte všetky spoje a uistite sa, že sú tesné. Používanie odprašovacieho systému môže znížiť riziká spojené s prachom.
j) Pred zapnutím zariadenia odstráňte všetky nastavovacie nástroje alebo kľúče. Náradie alebo kľúč ponechaný v otočnej časti zariadenia môže spôsobiť poranenie.
k) Používajte ochranu očí, uší a dýchacích ciest.
l) Zariadenie nie je hračka. Deti musia byť pod dohľadom, aby sa so zariadením nehrali.
m) Počas používania nevkladajte do zariadenia ruky ani iné predmety!

2.4. Bezpečné používanie zariadenia

a) Zariadenie nepreťažujte. Používajte nástroje, ktoré sú vhodné pre príslušnú úlohu. Správne zvolené zariadenie bude vykonávať úlohu, na ktorú bolo navrhnuté, lepšie a bezpečnejšie.
b) Zariadenie nepoužívajte, ak vypínač "ON/OFF" nefunguje správne (nezapína a nevypína zariadenie). Zariadenia, ktoré sa nedajú zapnúť a vypnúť pomocou vypínača ON/OFF, sú nebezpečné, nemali by sa používať a musia sa opraviť.
c) Pred začatím nastavovania, čistenia a údržby odpojte zariadenie od elektrickej siete. Takéto preventívne opatrenie znižuje riziko náhodnej aktivácie.
d) Ak sa nepoužíva, uložte ho na bezpečné miesto, mimo dosahu detí a osôb, ktoré nie sú oboznámené so zariadením a neprečítali si návod na obsluhu. Zariadenie môže predstavovať nebezpečenstvo v rukách neskúsených používateľov.
e) Udržujte zariadenie v bezchybnom technickom stave. Pred každým použitím skontrolujte, či nie je všeobecne poškodené, najmä či pohyblivé súčasti nie sú prasknuté alebo či nie sú poškodené prvky, prípadne či nie sú prítomné iné podmienky, ktoré môžu ovplyvniť bezpečnú prevádzku zariadenia. Ak zistíte poškodenie, odovzdajte zariadenie pred použitím na opravu.
f) Zariadenie uchovávajte mimo dosahu detí.
g) Opravu alebo údržbu zariadenia by mali vykonávať kvalifikované osoby a používať pri nej iba originálne náhradné diely. Tým sa zaistí bezpečné používanie.
h) Aby sa zabezpečila funkčná integrita zariadenia, neodstraňujte ochranné kryty namontované z výroby a neuvoľňujte žiadne skrutky.
i) Pri preprave a manipulácii so zariadením medzi skladom a miestom určenia dodržiavajte zásady bezpečnosti a ochrany zdravia pri práci pre manuálnu prepravu, ktoré platia v krajine, kde sa zariadenie bude používať.
j) Vyhnite sa situáciám, keď zariadenie prestane počas používania fungovať v dôsledku nadmerného zaťaženia. Môže to viesť k prehriatiu prvkov pohonu a poškodeniu zariadenia.
k) Nedotýkajte sa kĺbových častí alebo príslušenstva, pokiaľ zariadenie nebolo odpojené od zdroja napájania.

l) Počas práce zariadením nehýbte, neupravujte ho ani neotáčajte.
m) Počas používania nenechávajte toto zariadenie bez dozoru.
n) Zariadenie pravidelne čistite, aby ste zabránili usadzovaniu odolných nečistôt.
o) Nepracujte súčasne na dvoch obrobkoch.
p) Nedotýkajte sa pohyblivých častí alebo príslušenstva, pokiaľ zariadenie nebolo odpojené od zdroja napájania.
q) Nezakrývajte prívod a odvod vzduchu.
r) Zariadenie nie je hračka. Čistenie a údržbu nesmú vykonávať deti bez dozoru dospelej osoby.
s) Je zakázané zasahovať do zariadenia s cieľom zmeniť jeho parametre alebo konštrukciu.
t) Zariadenie uchovávajte mimo dosahu zdrojov ohňa a tepla.
u) Nezakrývajte vetracie otvory!
v) UPOZORNENIE: Počas prevádzky sa niektoré časti prístroja veľmi zohrejú – nebezpečenstvo obarenia!
w) Nedotýkajte sa pohyblivých rezných prvkov. Nebezpečenstvo porezania alebo amputácie prstov/končatín

POZOR! Napriek bezpečnej konštrukcii zariadenia a jeho ochranným prvkom, ako aj použitiu ďalších prvkov chrániacich obsluhujúcu osobu existuje pri používaní zariadenia mierne riziko nehody alebo poranenia. Pri používaní zariadenia buďte ostražití a používajte zdravý rozum.

3. Použite návod nes

Frézka je ideálna na opracovanie dreva a plastov a tiež na vyrezávanie uzlov, rezanie drážok, odstraňovanie vybraní, kopírovanie kriviek a log atď. Fréza sa nesmie používať na opracovanie kovu, kameňa atď.

Zariadenie sa smie používať len na určený účel. Akékoľvek iné použitie sa považuje za prípad nesprávneho použitia. Používateľ/prevádzkovateľ a nie výrobca nesie zodpovednosť za akékoľvek škody alebo zranenia akéhokoľvek druhu spôsobené v dôsledku toho.

Upozorňujeme, že naše zariadenie nebolo navrhnuté na použitie v komerčných, obchodných alebo priemyselných aplikáciách. Naša záruka zaniká, ak sa stroj používa v komerčných, obchodných alebo priemyselných podnikoch alebo na ekvivalentné účely.

Upozornenie : Používanie príslušenstva alebo nástavca, ktoré nie je odporúčané v tomto návode na obsluhu, môže viesť k poraneniu osôb.

Tento výrobok sa môže používať iba na určený účel. Akékoľvek použitie, ktoré nie je popísané v tomto návode na obsluhu, sa považuje za nevhodné použitie. Za všetky škody alebo zranenia v dôsledku nesprávnej aplikácie je zodpovedný prevádzkovateľ a nie výrobca.

• Správne podopierajte dlhé obrobky.

• Udržujte otvory na stole čo najmenšie, pokiaľ ide o veľkosť rezného nástroja, pomocou správnych kruhov na stôl.

• Na prácu na úzkych obrobkoch je potrebné použiť ďalšie pomôcky, ako sú horizontálne prítlačné prostriedky.

• Nenechávajte stroj v daždi.

4. Obsah balenia

• Otvorte obal a opatrne vyberte zariadenie.
• Odstráňte obalový materiál, ako aj obal a prepravné výstuhy (ak sú k dispozícii).
• Skontrolujte, či je dodávka kompletná.

• Skontrolujte, či prístroj a diely príslušenstva neboli poškodené pri preprave.
• Ak je to možné, uschovajte obal až do uplynutia záručnej doby.

POZOR!
Zariadenie a obalové materiály nie sú hračky! Deťom sa nesmie dovoliť hrať sa s plastovými vreckami, fóliou a malými časťami!
Hrozí nebezpečenstvo prehltnutia a udusenia!

• Plastový ochranný kryt (1x)
• rovný kolík (1x)
• blokovanie zámku (2x)
• skrutka M6x35 (6x)
• uzamykací gombík, malý (4x)
• veľká plochá podložka D6 (8x)
• Podperná zostava typu T (2x)
• uzamykací gombík, veľký (2x)
• Sada spojovacích prvkov typu U (2x)
• Dlhá doska (1x)
• Malá doska (1x)
• Dlhý podperný podstavec (1x)
• šesťhranná skrutka M6x45 (2x)
• veľká plochá podložka (4x)
• Matica M6 (2x)
• krídlová matica M6 (2x)
• skrutka M6x35 (2x)
• port na prach (1x)
• pokosové meradlo (1x)
• poťah na pracovný stôl (1x)
• Rozširovací stôl Ⅰ (1x)
• Rozširujúci stôl Ⅱ (1x)
• skrutka M5x12 (6x)
• skrutka M5X15 (8x)
• plochá podložka (14x)
• Posuvný blok (2x)
• protiplech (2x)
• Veľký kľúč (1x)
• Malý kľúč (1x)
• Šesťhranný kľúč S=5 (1x)
• Šesťhranný kľúč S=4 (1x)
• Ručné koleso (1x)
• Krycia matica M8 (1x)
• Skľučovadlo 1/2” (1x)
• Skľučovadlo 1/4” (1x)
• Dlhý podperný podstavec (1x)
• Krížová skrutka+plochá podložka+pružná podložka M5x12 (2x)

5. Popis zariadenia

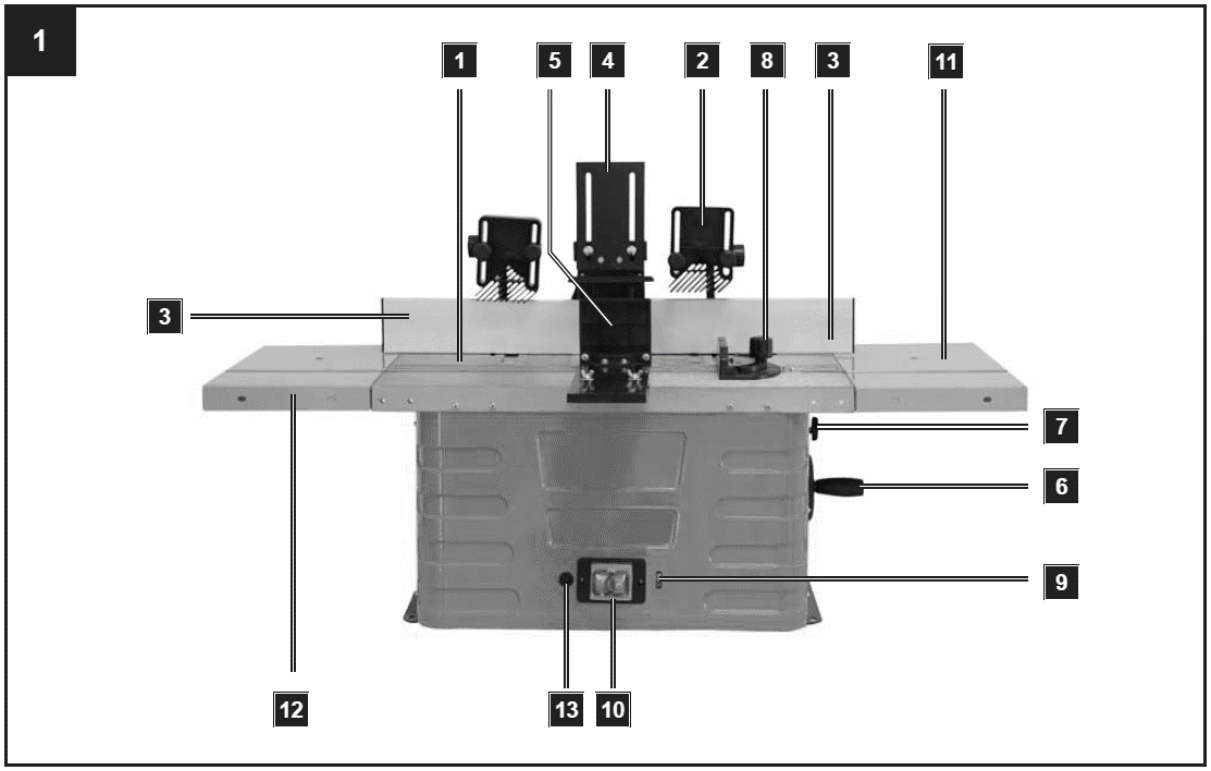

1 - Pracovný stôl
2 - Upozornenie na frézovanie
3 - Zastavovacia lišta
4 - Horný tlakový bar
5 - Bočný tlak bar
6 - Výškové nastavenie
7 - Upínacia skrutka
8 - Krížový prípravok
9 - Regulácia rýchlosti
10 - Ističč
11 - Predĺženie pravého bočného stola
12 - Predĺženie stola na ľavej strane
13 - Spínač preťaženia

6. zhromaždenie

Upozornenie : Pred akýmkoľvek nastavovaním alebo údržbou vytiahnite sieťovú zástrčku.

Upevnenie stroja

Pri používaní stroja sa odporúča pripevniť ho k pracovnému stolu pomocou štyroch otvorov

1) Do montážnej plochy je potrebné vyvŕtať otvory, pričom treba brať do úvahy rozstup dvoch upevňovacích otvorov v základni.
2) Každá noha musí byť utiahnutá skrutkami (nie sú súčasťou dodávky).
3) Skrutky musia byť dostatočne dlhé: Berte do úvahy hrúbku pracovnej plochy, na ktorú má byť stroj pripevnený.
4) Použite podložky a priskrutkujte pracovnú plochu maticami.
5) Pracovná plocha musí byť dostatočne veľká, aby sa predišlo prevráteniu jednotky počas práce.

Pozor : Pred začatím práce skontrolujte pevnosť pracovnej plochy.

Komponenty tvarovaného plotu:

A.1 - Držiak základne
A.2 - Konzola
B - Montážna konzola
C - Plot 2x
D - Tlaková tyč
E - Pripojovací kus odsávania

Prídavné diely na tvarovanie plotu

5 Plastové prevlečné matice M6
5 podložiek 6 mm
5 prepravných skrutiek M6 x 25

Príloha na stôl

1 prepravná skrutka M6 x 20

1 prepravná skrutka M6 x 40
2 plastové prevlečné matice M6
2 podložky 6 mm

Montáž lišty, obr. 2–5
Lisovacie oplotenie bolo odoslané v demontovanom kartónovom obale. Pred začatím práce sa musí zostaviť a namontovať na pracovný stôl.

Krok 1: Montáž časti A a B
Zatlačte držiak (B) na držiak základne (A. 1) do drážky na to určenej (pozri obr. 4). Teraz vložte do otvoru posuvnú skrutku M6 x 25 a naskrutkujte plastovú prevlečnú maticu s podložkou.

Krok 2: Montáž dorazových tyčí C
Vložte dve skrutky vozíka do upevňovacích otvorov a pevne ich priskrutkujte pomocou podložky a plastovej matice. Potom pomocou drážky zatlačte vodidlo na kryty skrutiek vozíka. Teraz utiahnite obe plastové matice. Vykonajte rovnaký postup na druhej strane plotu. Uistite sa, že ste zábrany (C) pripevnili správnym smerom. Skontrolujte, či sú zábrany (C) a držiak základne a konzola (A. 1 + A. 2) v rovnakej výške.

Krok 3: Montáž tlakovej časti D
Pripevnite prítlačnú tyč (D) k plotu pomocou 2 skrutiek vozíka, 2 podložiek a 2 plastových prevlečných matíc.

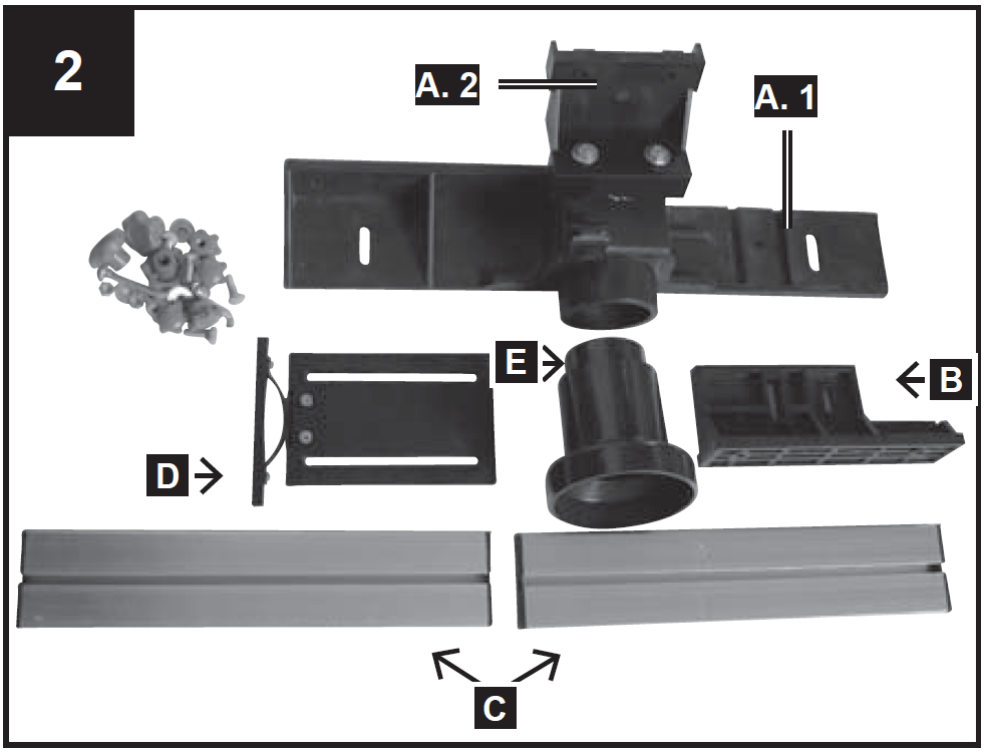

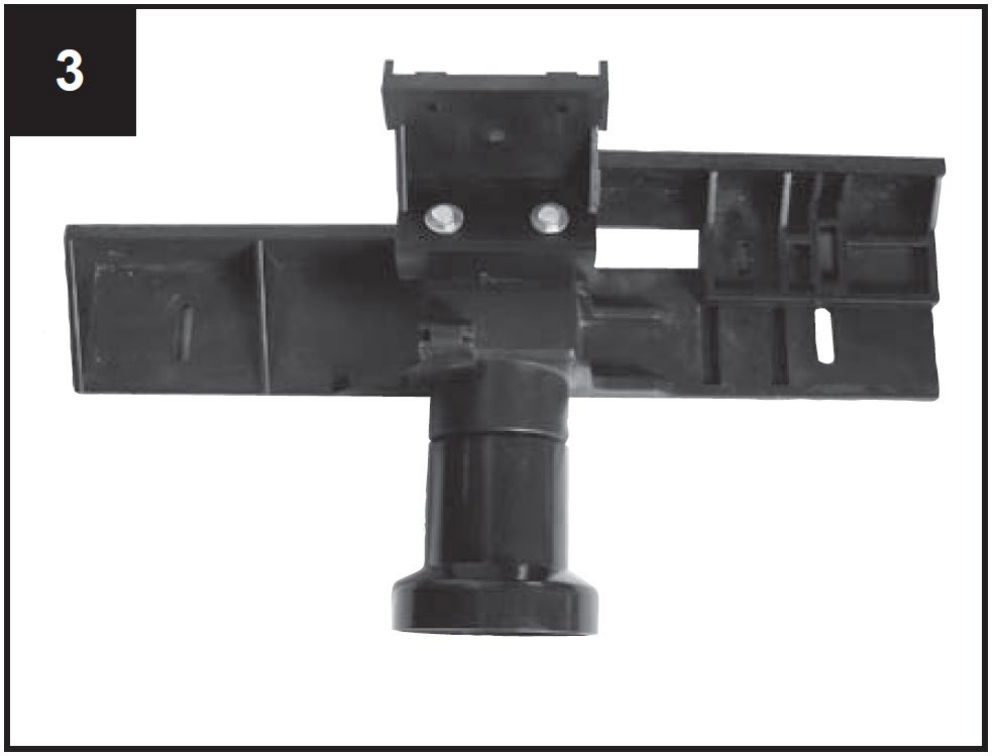
3

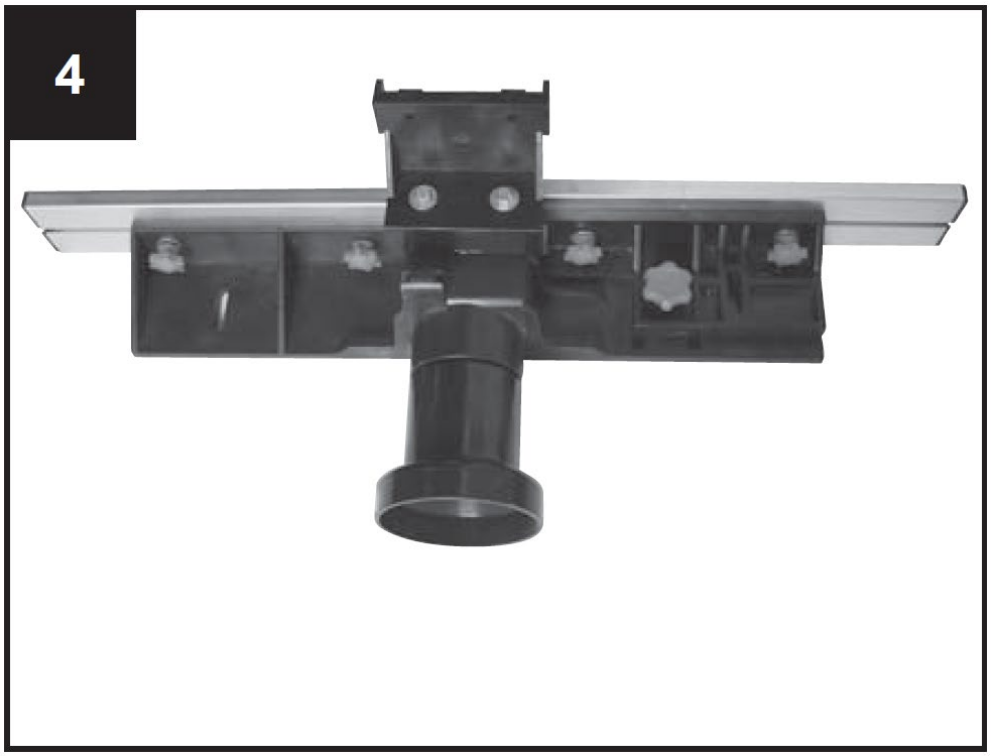
4

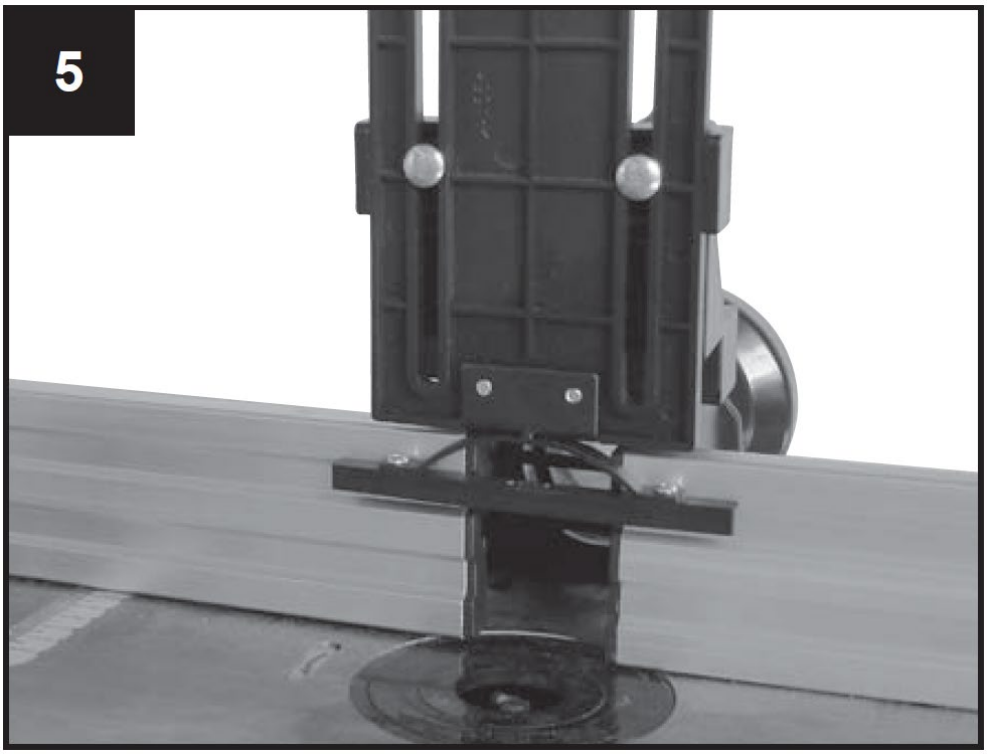

Upevňovacie prvky pre tlakové zariadenie, obr. 6.1 + 6.2
F - Prítlačný rám 2x
G - Štvorcová montážna doska 2x
H - Štvorhranná skrutka 2x
I - Svorka pre štvorhrannú skrutku 2x

Zostavenie tlakového zariadenia:
Vložte 2 štvorcové skrutky (H) do 2 dodaných štvorcových rúrok a zaistite ich 2 imbusovými skrutkami. Pripevnite 2 svorky (I) na 2 štvorcové skrutky (H) pomocou 2 plastových skrutiek. Potom zatlačte 2 štvorcové montážne dosky (G) cez 2 otvory 2 svoriek (I). Nakoniec pripevnite prítlačné rámy (F) na štvorcové montážne dosky pomocou 4 skrutiek vozíka, 4 podložiek a 4 plastových matíc.

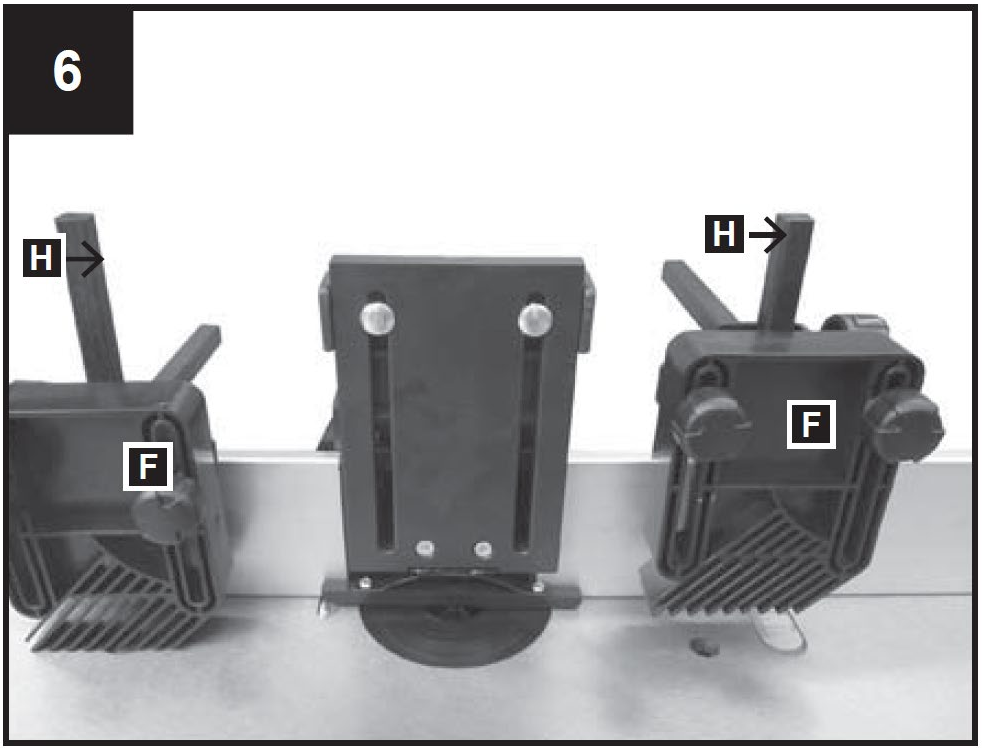

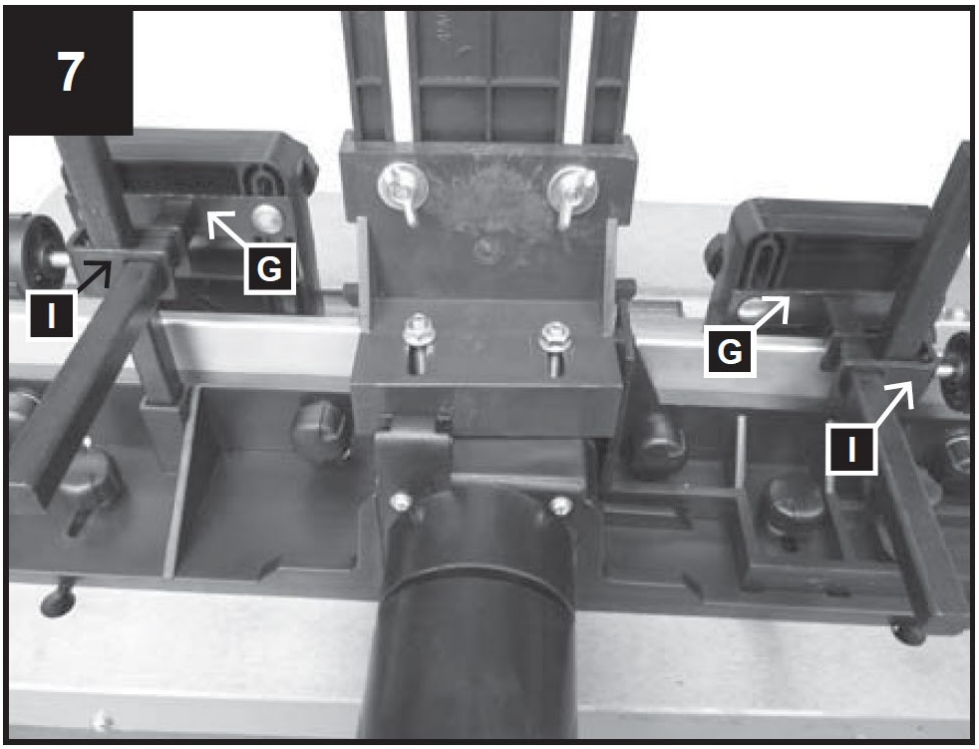

Montáž formovacieho dorazu na pracovný stôl, obr. 8–11
Inštalácia tvarovacej dorazovej objímky sa vykonáva takto:
Pripevnite 2 plastové skrutky do drážok v lište pomocou podložiek (obr. 9).
Vrchné časti plastových skrutiek prevlečte cez otvor v drážkach stola (obr. 10).
Umiestnite lištu podľa potreby a utiahnite plastové matice (obr. 11).

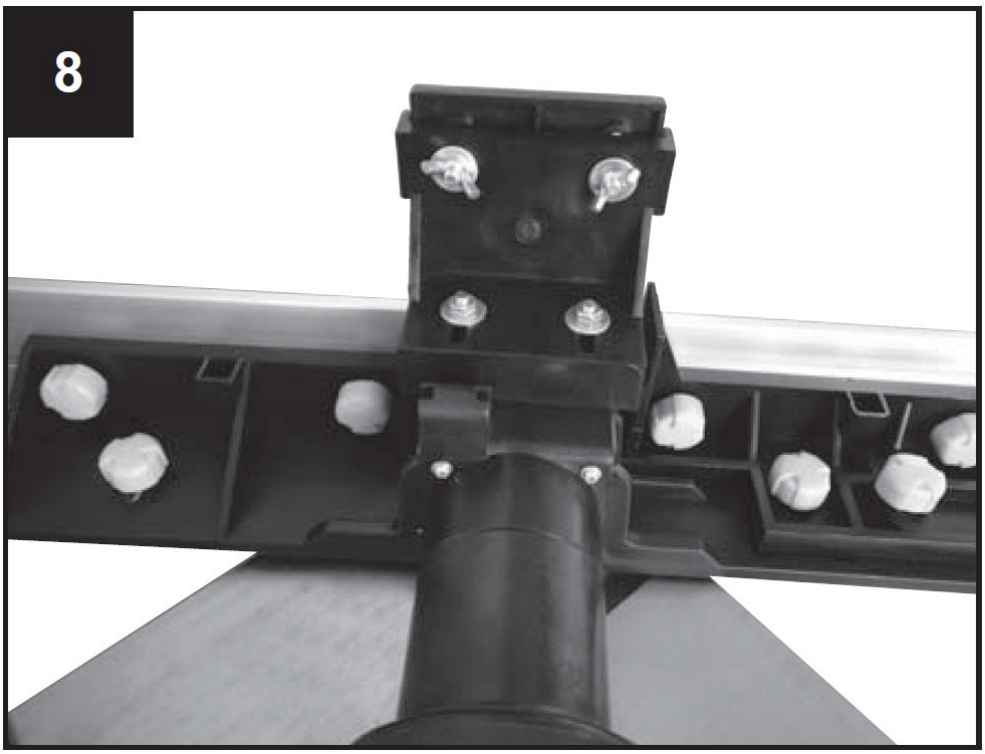
8

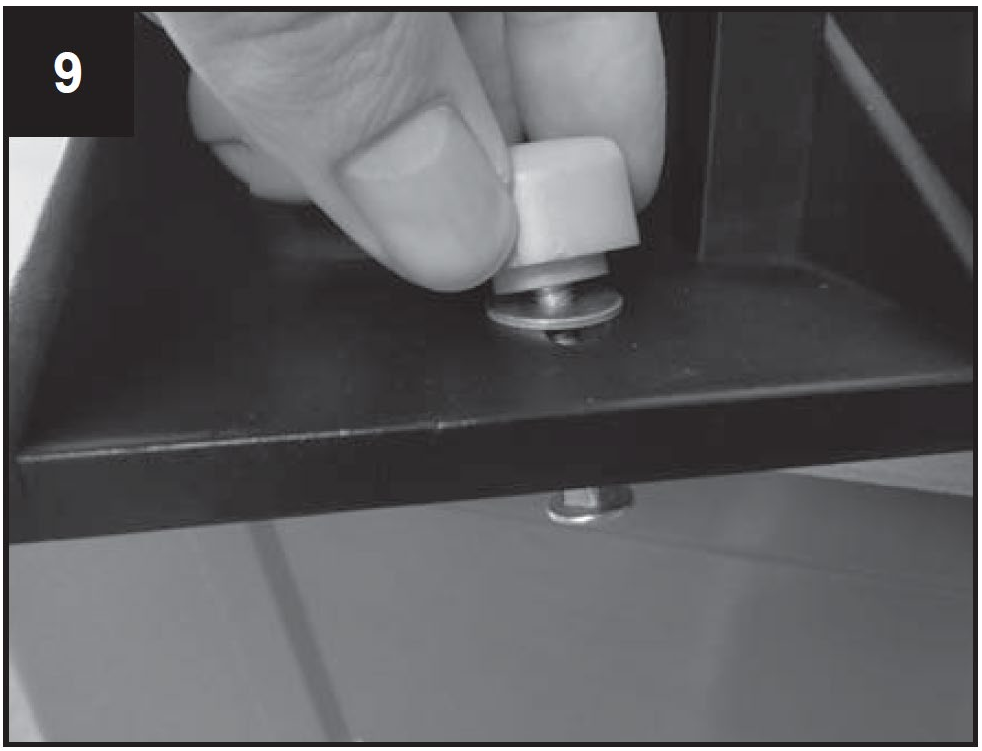
9

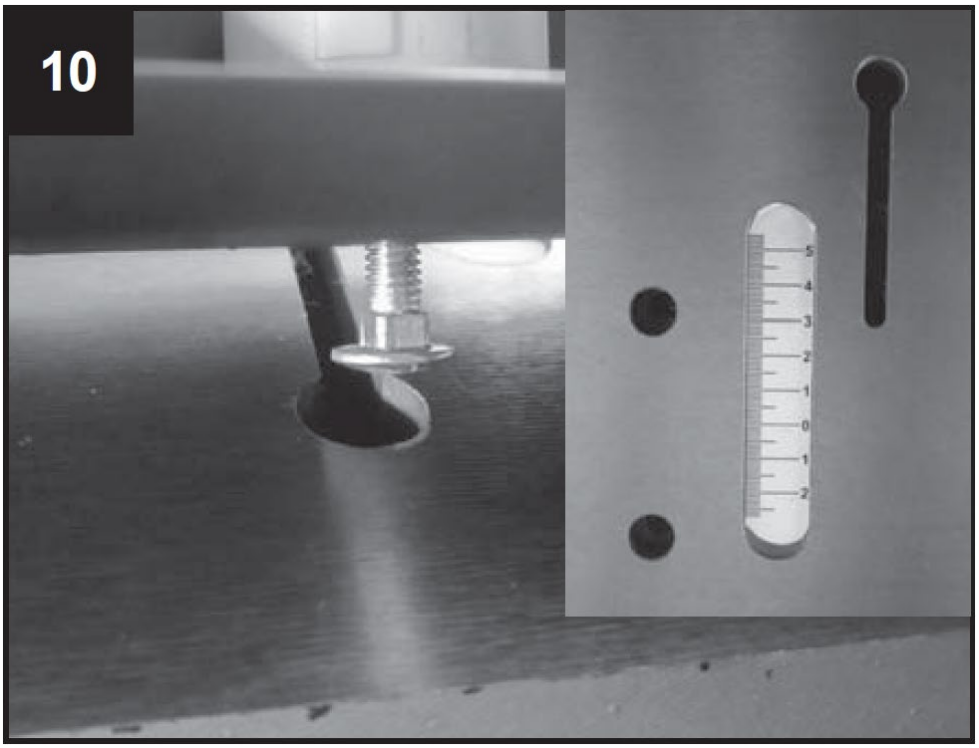

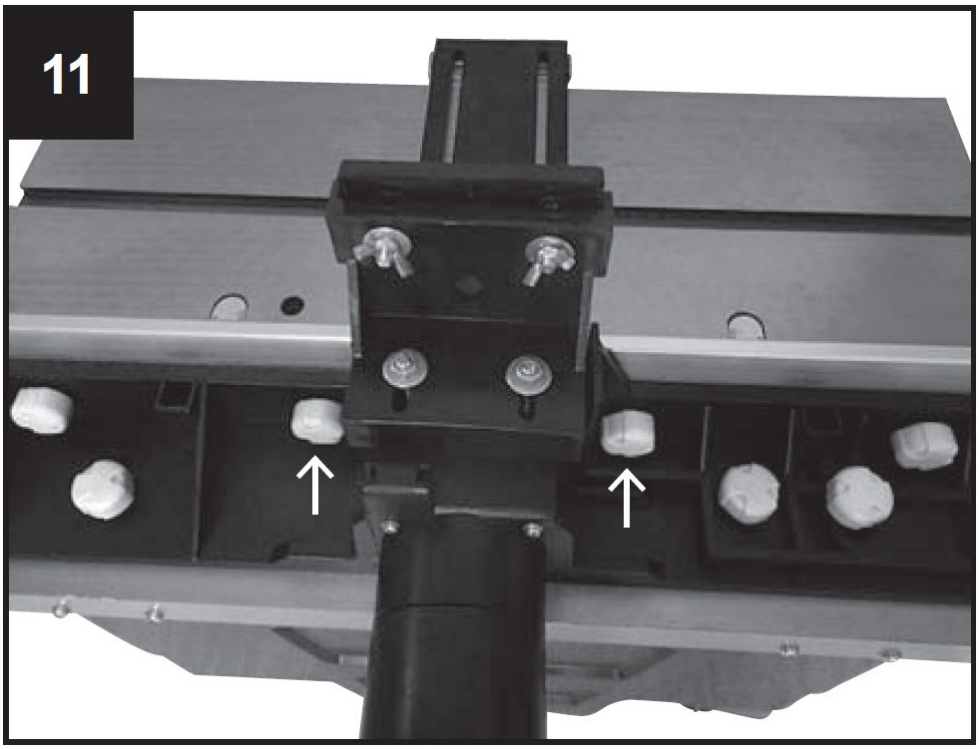

Komponenty bezpečnostného plotu proti spätnému rázu
1 Bezpečnostné oplotenie proti spätnému rázu
1 Montážna konzola

Prídavné diely pre bezpečnostný plot proti spätnému nárazu
2 skrutky so zapustenou hlavou M5 x 10
2 podložky 5 mm
2 poistné krúžky 5 mm

2 prepravné skrutky M6 x 25
2 podložky 6 mm
2 krídlové matice M6

Montáž bezpečnostného plotu so spätným kopom
• Nájdite dva otvory v strede prednej časti stroja.
• Potom zarovnajte montážnu konzolu s dvomi otvormi (obr. 12).
• Vložte dve skrutky a ich podložky do otvorov a potom ich pevne utiahnite štvorcestným nástrčkovým kľúčom.
• Potom nainštalujte vodidlo tak, aby sa mohlo posúvať a prispôsobiť hrúbke obrobku.
• Po nastavení ho upevnite pomocou dvoch skrutiek (obr. 13).

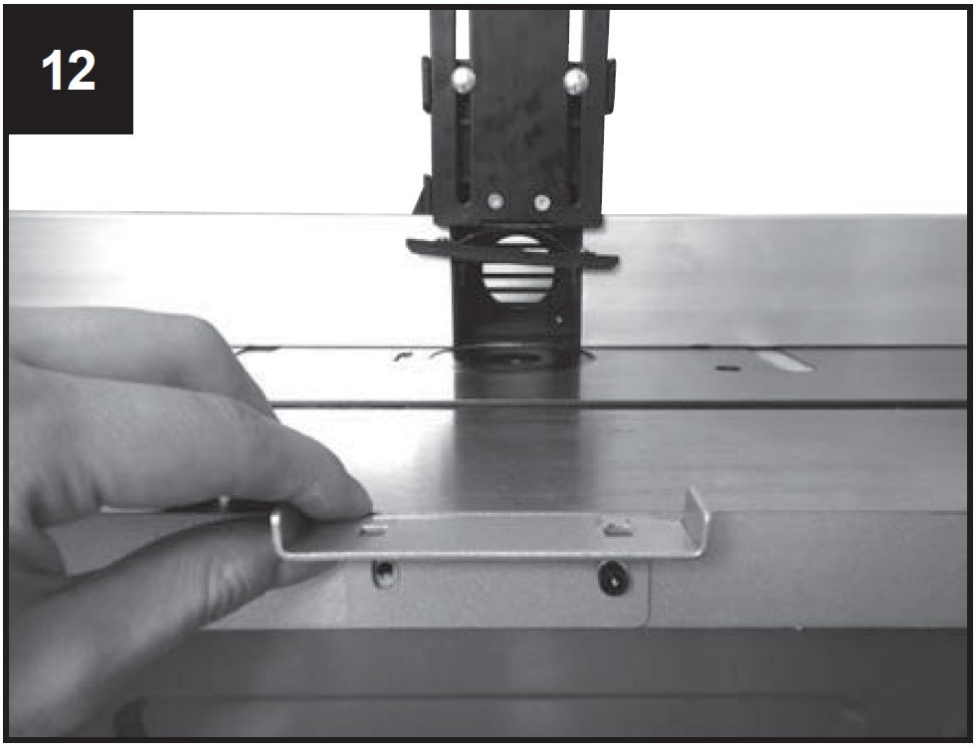

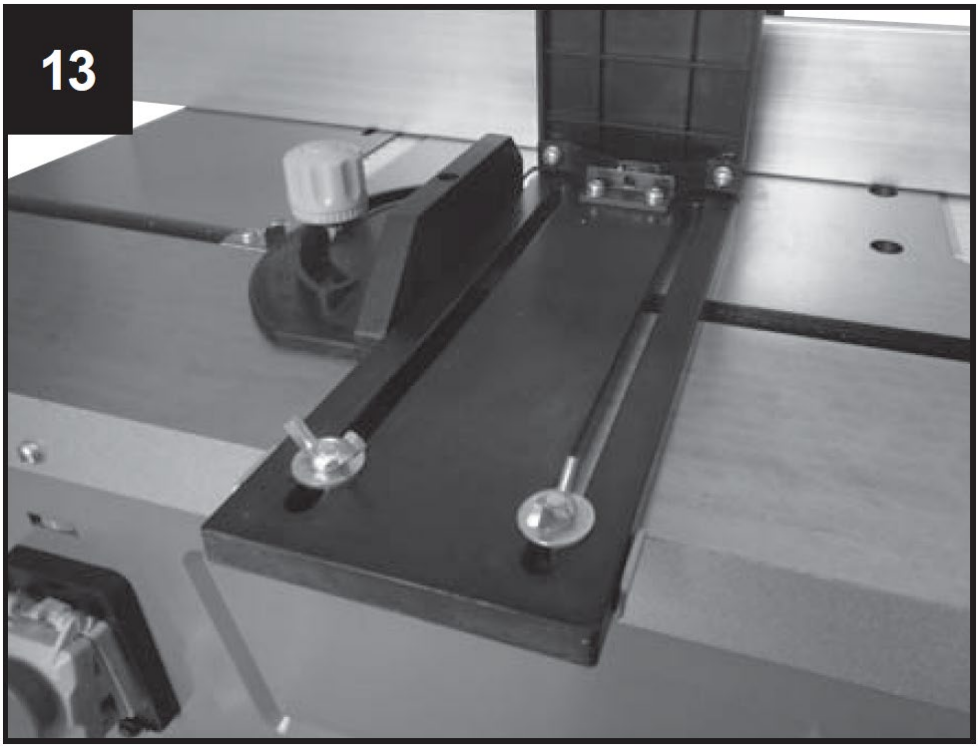

Nastavenie pracovnej hĺbky
Pre nastavenie alebo zníženie výšky vretena otáčajte rukoväťou (slúži na výškové nastavenie rezacích nožov), aby ste výšku znížili alebo zväčšili podľa potreby.
Zaistite nastavenie utiahnutím upínacej skrutky (7).
Pre vašu bezpečnosť sa pri väčšine prác dôrazne odporúča používať nožovú hlavu s najmenšou výškou v porovnaní s doskou stola.

Prídavné diely pre predĺženie stola:
8 imbusových skrutiek M5 x 20
6 imbusových skrutiek M5 x 12
8 podložiek 5 mm, malých
6 podložiek 5 mm, veľ
8 Šesťhranné matice M5
14 poistných krúžkov 5 mm

Montáž predĺženia šírky stola
Nástavce šírky stola zväčšujú plochu stola a umožňujú tak manipuláciu s väčšími obrobkami a vykonávanie špeciálnych lisovacích prác.
Pripevnite predlžovací stôl na oboch stranách pomocou 4 imbusových skrutiek M5 x 20, 4 podložiek, 4 poistných krúžkov a 4 šesťhranných matíc M5 a na čelnú stranu stola pomocou 3 imbusových skrutiek M5 x 20, 3 podložiek a 3 poistných krúžkov. Zarovnajte stôl a utiahnite všetky skrutky.

Pripojenie odsávacej jednotky k vašej frézke
K dispozícii je možnosť pripojenia externého odsávača prachu alebo systému na odstraňovanie prachu a triesok (nie je súčasťou dodávky).
Nasuňte saciu hadicu jednotky na odsávanie prachu na sací spojovací kus na zadnej strane formovacieho dorazu. Pre hadice s pr. 100 mm, v balení sa nachádza kužeľový adaptér.

7. Uvedenie do prevádzky

Pozor: Vretenová frézka má osku, ktorá je umiestnená zvisle na vodorovnom stole. Os slúži na uloženie lisovacích nástrojov, kotúčov a tvarovaných fréz. Vretenová frézka sa používa na výrobu vlysov, jednoduchých alebo viacvrstvových vybraní, drážok, drážok, profilov a protiprofilov na rovných plochách atď.

Pri vretenovej frézke sa v žiadnom prípade nesmú používať frézy s väčším priemerom ako 50 mm. V prípade potreby väčších priemerov odporúčame pracovať v niekoľkých krokoch a opakovať nastavenie pomocou kolieska nastavenia výšky, alebo krok za krokom nastavenie plota.

1. Inštalácia a výmena upínacích puzdier pre horné frézky (obr. 16, 13)

• Pred výmenou upínacích objímok vytiahnite napájaciu zástrčku vášho stroja. Vyberte upínacie puzdro zodpovedajúce priemeru vašej reznej hlavy.
• Z otvoru stola vyberte redukciu, obr. 14.
• Zaistite vreteno tlačidlom v spodnej časti vretena, obr. 16.
• Uvoľnite poistnú maticu upínacieho puzdra pomocou dodaného kľúča, obr. 15.
• Vložte upínacie puzdro do matice alebo ho odstráňte.
• Pevne utiahnite maticu v svorke, pričom držte vreteno zaistené. Pred každým použitím stroja sa uistite, že rezný nástroj je pevne upnutý na konci vretena.
• Redukčný kus pre otvor vráťte do pôvodnej polohy.
• Nastavte vodidlo podľa potreby pomocou stupnice na stole.
• Pripojte odsávaciu jednotku. Dôrazne sa odporúča pripojiť jednotku (alebo systém) na odsávanie prachu, aby bol otvor bez triesok, aby sa chladil motor a aby sa uľahčilo podávanie obrobku.
• Znova pripojte stroj k zdroju napájania.

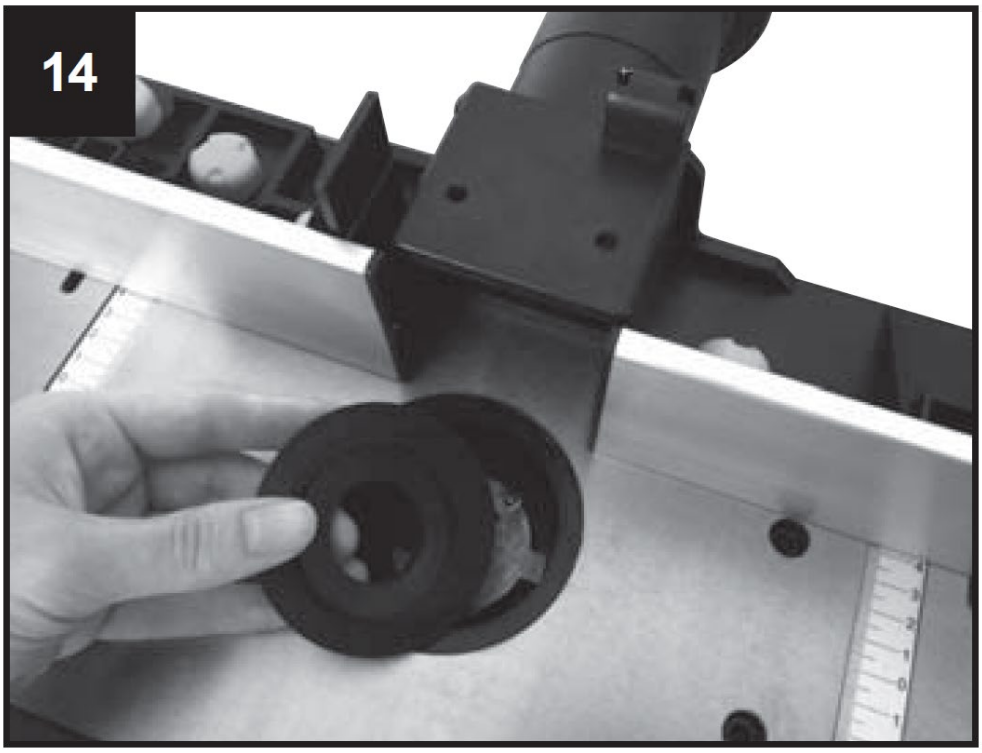

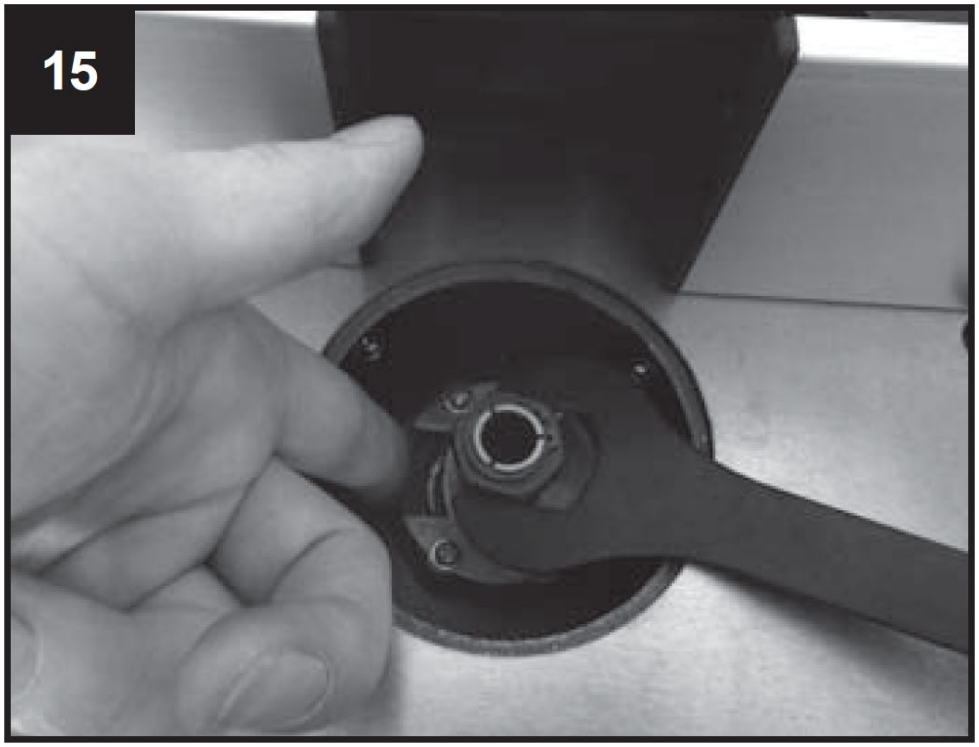

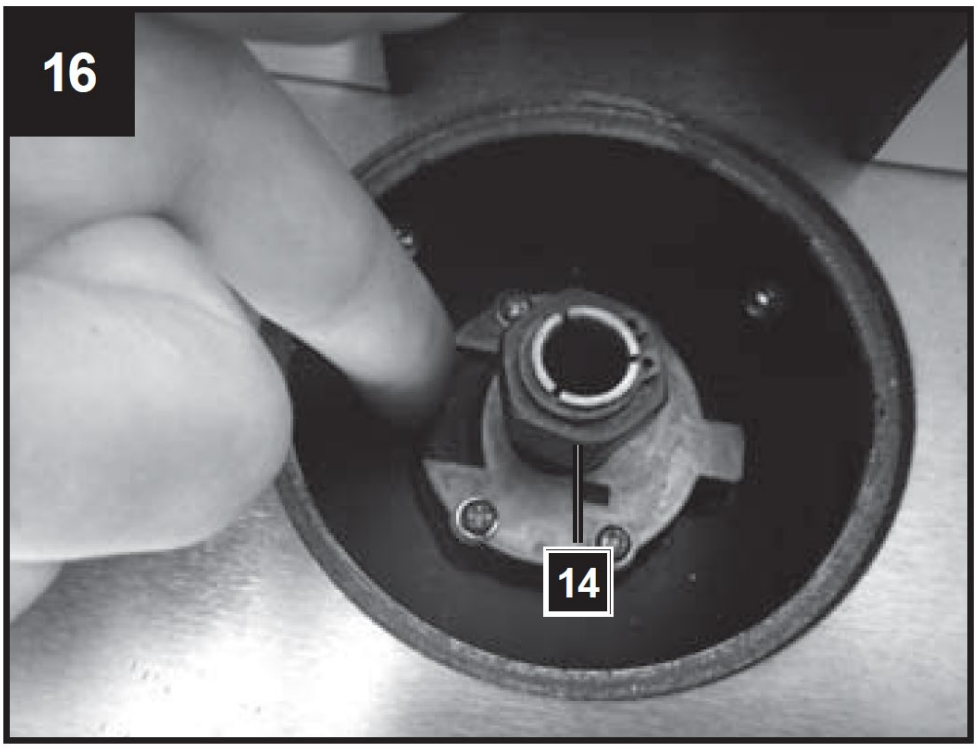

2. Nastavenie lišty

Použitie plota je nevyhnutnosťou. Na každú prácu sa treba pozerať samostatne. Pri každom novom použití sa musíte uistiť, že sú ochranné kryty správne nainštalované a nastavené. Pri každom novom použití musí byť každý prítlačný kus na plote nanovo nastavený.

Pred začatím formovania sa uistite, že sú všetky skrutky pevne utiahnuté.

3. Použitie stolových krúžkov
Krúžky stola sa musia použiť, aby sa vzdialenosť medzi stolom a vretenom zmenšila na minimum. Pred zapnutím stroja systematicky skontrolujte, či sú dodané krúžky stola správne usadené. Skontrolujte, či ste zvolili správny krúžok pre príslušný rezný nástroj a jeho montážnu výšku, aby ste znížili riziko prevrátenia obrobku pri prechode cez otvor. Redukčný kus (stolový krúžok) musí čo najviac obopínať hlavu frézy.

8. Úpravy

Upravte počet otáčok Obr. 17, 20
Nastavenie rýchlosti stroja má 6 stupňov.
• Stanovte optimálny počet otáčok vzorovým rezom v kúsku odpadového materiálu.

Poznámka : Použitie správneho počtu otáčok zvyšuje životnosť vŕtačky. Ovplyvňuje tiež opracovaný povrch obrobku.

Nastavte drážku, obr. 18, 19

• Drážku je potrebné zastaviť na veľkosť obrobku a frézovacieho nástroja.
• Uvoľnite 2 plastové skrutky (b) na zadnej strane vodidla.

Dorazy a prítlačné zariadenia nastavte tak, aby zaisťovali bezpečné vedenie obrobku na vstupnej a výstupnej časti stroja.
• Zatlačte drážku dozadu alebo dopredu do požadovanej polohy. Použite stupnicu (c) na stole, aby ste určili vzdialenosť a poznačili si stred vŕtačky.
• Opätovne utiahnite 2 plastové skrutky (obr. 19, b) na zadnej strane, aby sa vodidlo udržalo v tejto polohe.

Nastavte drážku na chybu, obr. 18, 19
• Chyba z dreva je materiál z dreva, ktorý zostal z vrtáku, tenší ako materiál, na pravej strane.
• Ľavé vodidlo musí byť prispôsobené tenšiemu materiálu. Podporuje materiál a zaisťuje presnejší rez. Za týmto účelom uvoľnite skrutky s plastovým uzáverom, zatlačte vodidlo dopredu a utiahnite ho.

17

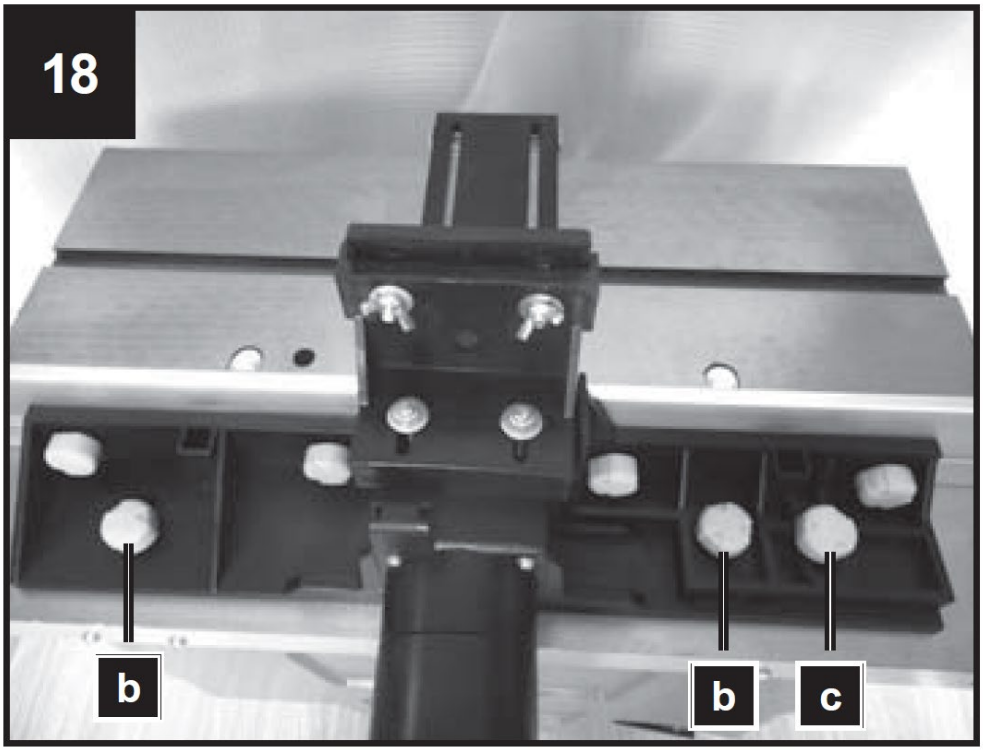
18
b
b
c

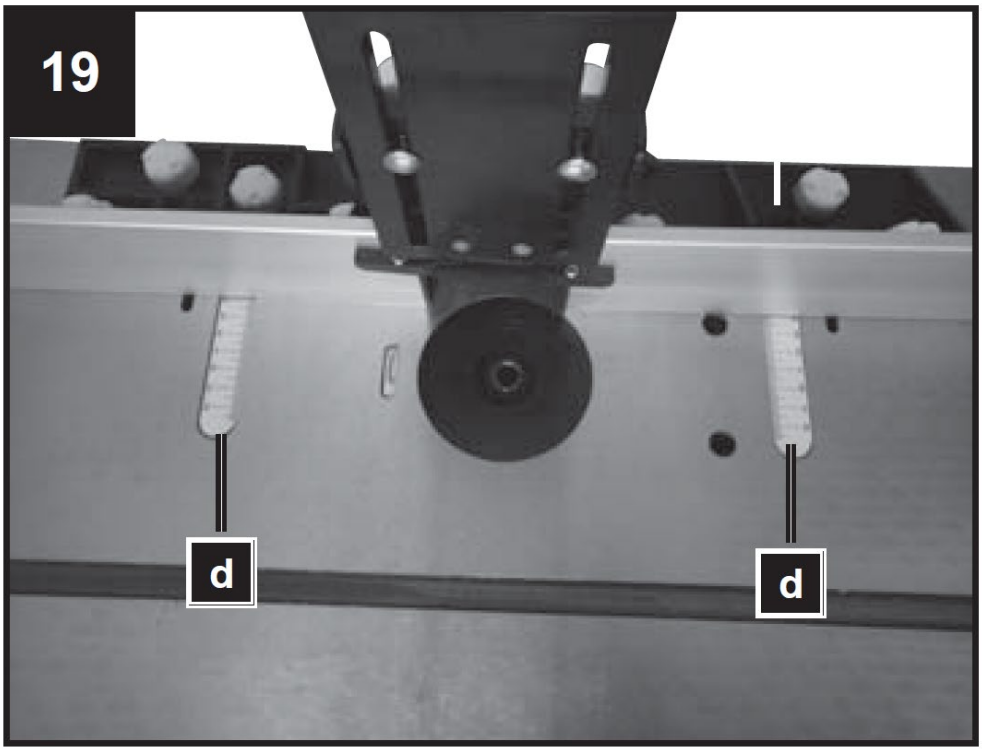

20

Ø [mm]						
≤ 40	8	19	29	35	38	39
≤ 60	15	26	36	40	49	59
≤ 80	21	32	42	50	60	69
[min^{-1}]	11500	13000	16000	18500	21000	24000

Inštalácia a nastavenie limitov tlaku, obr. 20
Limity tlaku (5) sú navrhnuté tak, aby bol obrobok držaný na mieste a aby sa zabránilo poklesu.
• Posuňte frézu do najnižšej polohy
• Vložte obrobok, ktorý sa má obrábať, a ľahkým tlakom pritlačte prítlačnú lištu na obrobok.
• Odstráňte obrobok.
• Nastavte frézu na požadovanú výšku (pozri: Nastavenie pracovnej hĺbky).

Nastavte prípravok na priečne rezanie, obr. 21
• Posuňte horizontálne pozdĺž stola prípravok na priečne rezanie (8), aby ste vykonali vyčistenie chýb a pokosových rezov.
• Na zastavenie prípravku v požadovanom uhle uvoľnite zaisťovací gombík prípravku na priečne rezanie a otočte ho do požadovaného uhla.
Zaisťovací gombík prípravku (8) opäť utiahnite.
• Vždy urobte vzorový rez v kuse odpadového materiálu, aby ste zaručili, že postoje sú správne.

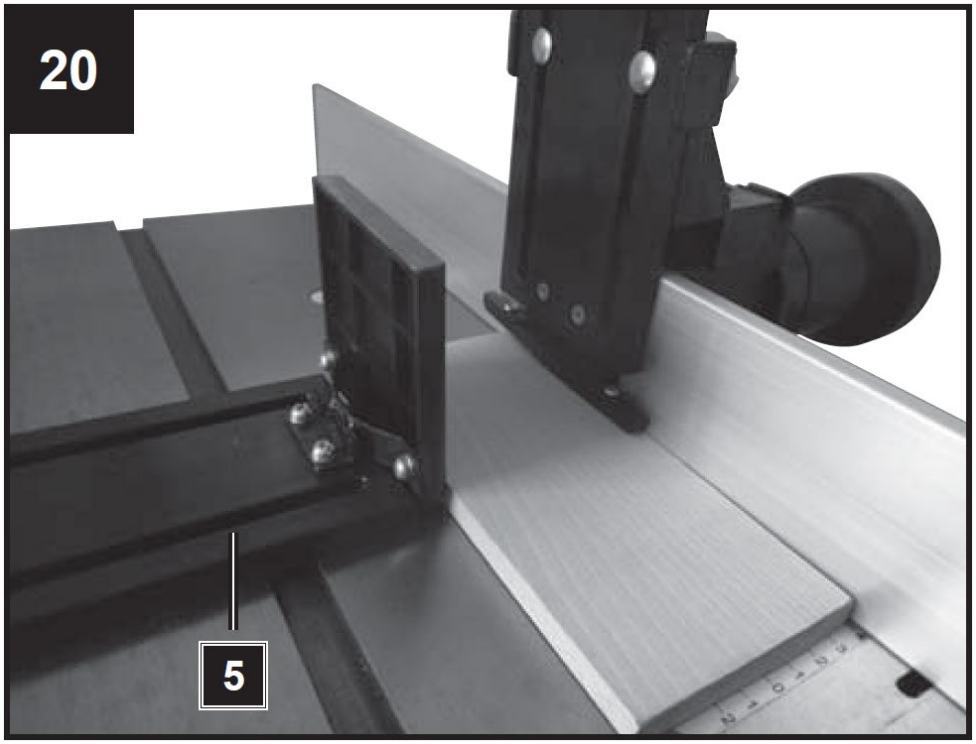
20
5

21
4
8
5

Zapínanie a vypínanie
Uistite sa, že všetky kľúče a nastavovacie nástroje sú v dostatočnej vzdialenosti od náhradného stola, či sú stojany nainštalované úplne a všetky bezpečnostné kryty sú zachované.
„O“ – VYPNUTÉ
„Ja“ – ON

Tento stroj používa elektromagnetický spínač pre optimálne zabezpečenie. Vždy, keď dôjde k prerušeniu prúdu, stroj sa okamžite zastaví.
Na reštartovanie stroja musíte znova stlačiť zelené tlačidlo.

9. Využitie stroja

• Do držiaka nástroja vložte vhodnú frézu a zaistite ju utiahnutím matice držiaka nástroja (obr. 17, poz. 14).
• Nasaďte a zaistite rezacie nože.
• Nastavte rýchlosť a nastavte výstupné vodidlo tak, aby bol rez materiálu podopretý a aby sa dosiahla kompenzácia za odoberaný materiál.
• Zapnite stroj.
• Skontrolujte, či je obrobok pevne pritlačený k vodidlu.
• Jemne zatlačte obrobok sprava doľava proti smeru otáčania nástroja.
• Udržujte konštantnú rýchlosť posúvania. Netlačte príliš rýchlo – príliš by to spomalilo motor.
• Príliš rýchle podávanie obrobku bude mať za následok zlú kvalitu rezu. Existuje tiež riziko poškodenia rezacích nožov alebo motora.
• Príliš pomalé podávanie obrobku bude mať za následok spálené miesta na obrobku.
• Pri veľmi tvrdom dreve a dôležitých rezoch môže byť potrebné postupne vykonávať niekoľko rezov, kým sa nedosiahne požadovaná hĺbka.
• Správna rýchlosť nasávania závisí od veľkosti frézy, druhu materiálu obrobku a hĺbky rezu. Odporúča sa najprv cvičiť s kusom dreva, aby sa určila správna rýchlosť nasávania a rozmery.
• Vypnite stroj stlačením červeného krytu.
• Stroj je vybavený vypínačom proti preťaženiu (13) na ochranu motora. V prípade preťaženia sa stroj automaticky vypne. Po krátkom čase je možné spínač preťaženia (13) opäť resetovať.

10. Čistenie, údržba

Všeobecné údržbové opatrenia

- Z času na čas zo stroja utrite triesky a prach pomocou handričky. Aby ste predĺžili životnosť náradia, naolejujte rotačné časti raz mesačne.
- Motor neolejujte.
- Pri čistení plastov nepoužívajte korozívne prostriedky.

⚠	VÝSTRAHA! Pred čistením, nastavovaním, údržbou alebo opravou odpojte napájací kábel od hlavného napájania!

Upratovanie

• Udržujte všetky bezpečnostné zariadenia, vetracie otvory a kryt motora pokiaľ možno bez nečistôt a prachu. Zariadenie utrite čistou handričkou alebo ho vyfúkajte stlačeným vzduchom pri nízkom tlaku.
• Odporúčame, aby ste zariadenie ihneď po každom použití očistili.
• Zariadenie pravidelne čistite vlhkou handričkou a jemným mydlom. Nepoužívajte čistiace prostriedky alebo rozpúšťadlá; tie by mohli napadnúť plastové časti zariadenia. Uistite sa, že do zariadenia nemôže vniknúť voda. Vniknutie vody do elektrického náradia zvyšuje riziko úrazu elektrickým prúdom.

• Vyhadzovač pilín a/alebo odsávač prachu by sa mal čistiť v pravidelných intervaloch.
• Na stroj nikdy nestriekajte vodu!

Nástroj na rezanie
Z noža (21), západky (22) a bloku noža (23) je potrebné v pravidelných intervaloch čistiť živicu. Vyčistite tieto komponenty vhodným odstraňovačom živice.

Servisné informácie
Upozorňujeme, že nasledujúce časti tohto produktu podliehajú bežnému alebo prirodzenému opotrebovaniu, a preto sú nasledujúce časti potrebné aj na použitie ako spotrebný materiál.
Opotrebovateľné diely:* uhlíkové kefy, hobľovacie nože
* Nie je nevyhnutne súčasťou dodávky!

11. Skladovanie

Zariadenie a príslušenstvo skladujte mimo dosahu detí na tmavom a suchom mieste pri teplote nad bodom mrazu. Ideálna skladovacia teplota je medzi 5 a 30 °C.
• Elektrické náradie skladujte v pôvodnom obale.
• Elektrické náradie zakryte, aby ste ho chránili pred prachom a vlhkosťou.
• Návod na obsluhu uschovajte spolu s elektrickým náradím.

12. Elektrické pripojenie

⚠	VÝSTRAHA! Elektrický šok! Hrozí nebezpečenstvo úrazu elektrickým prúdom!

Chybný kábel alebo zástrčka môžu spôsobiť úraz elektrickým prúdom. Zabráňte kontaktu tela s časťami uzemnenia, aby ste sa chránili pred úrazom elektrickým prúdom.

⚠ Prevádzka je povolená len s bezpečnostným vypínačom proti bludnému prúdu (RCD max. bludný prúd 30mA).
Zástrčku elektrického kábla zasuňte do zásuvky vhodného tvaru, napätia a frekvencie zodpovedajúcej platným predpisom.
Pri vyťahovaní zástrčky zo zásuvky neťahajte za servisný kábel.

Elektromotor je zapojený v stave pripravenom na prevádzku. Zapojenie zodpovedá príslušným predpisom VDE a DIN.
Sieťové pripojenie na pracovisku zákazníka a použitý predlžovací kábel musia zodpovedať týmto predpisom.

Dôležitá informácia
V prípade preťaženia sa motor sám vypne. Po dobe vychladnutia (čas sa mení) je možné motor opäť zapnúť.

Chybné elektrické spojovacie káble
Na elektrických spojovacích vedeniach často dochádza k poškodeniu izolácie.
Príčiny zahŕňajú:
• Tlakové stopy spôsobené pri vedení spojovacích vodičov cez okná alebo škáry dverí.
• Záhyby spôsobené nesprávnym pripevnením vedenia pripojovacích káblov.
• Rezy spôsobené prekrížením spojovacieho vedenia.

• Poškodenie izolácie spôsobené vytrhnutím pripojovacieho kábla zo zásuvky.
• Praskliny v dôsledku starnutia izolácie.
Chybné elektrické spojovacie vedenia, ako sú tieto, sa nesmú používať a sú veľmi nebezpečné z dôvodu poškodenia izolácie.
Pravidelne kontrolujte elektrické pripojovacie káble, či nie sú poškodené. Pri kontrole sa uistite, že pripojovací kábel nie je pripojený k napájaciemu zdroju. Elektrické pripojovacie vedenia musia zodpovedať príslušným predpisom VDE a DIN. Používajte len prepojovacie káble s kódom H05VV-F. Typové označenie musí byť vytlačené na prípojnom vedení podľa predpisu.

AC motor
• Napájacie napätie musí byť 230 voltov ~ / 50 Hz.
• Predlžovacie káble do dĺžky 25 m musia mať prierez 1,5 mm², > 25 m dĺžka / 2,5 mm². Pripojenie a opravy elektrického zariadenia môže vykonávať iba kvalifikovaný elektrikár.
Ak máte akékoľvek otázky, uveďte nasledujúce informácie:
• Druh prúdu
• Údaje na štítku typu stroja
• Údaje na hlavnom štítku

13. Riešenie problémov

Určenie príčin týchto rušení a ich odstránenie si vždy vyžaduje zvýšenú pozornosť a opatrnosť. Vytiahnite sieťovú zástrčku!

V nasledujúcom texte sú uvedené niektoré z najbežnejších rušení a ich príčiny. Ak nemôžete opraviť chyby a chyby na stroji, kontaktujte svojho predajcu.

Rušenie	Pravdepodobná príčina	Pomoc
Stroj nie je možné zapnúť	Nie je k dispozícii sieťové napätie. Vodiče uhlíkovej kefky sú opotrebované.	Riadiace napätie Prineste stroj do servisného strediska
Stroj sa počas chodu naprázdno vypína samostatne	Výpadku napájania	Riadiaca sieť-bočná Predbežná poistka Stroj sa nereštartuje vloženou podpäťovou ochranou automaticky a po obnovení napätia sa musí znova zapnúť.
Stroj zostáva počas práce v pokoji	Reakcia ochrany proti preťaženiu v dôsledku tupých meračov alebo príliš veľkého posuvu a/alebo hrúbky triesky	Pred pokračovaním v práci vymeňte meradlá a/alebo počkajte na vychladnutie motora.
Počet otáčok počas ošetrenia klesá	Príliš veľký príjem triesok Príliš veľký pohyb posuvu Fréza tupá	Znížte akceptáciu Splinter Znížte rýchlosť podávania Vymeňte frézu
Obrázok neopatrného frézovania	Fréza tupá Nerovnomerný pohyb podávania	Vymeňte frézu Pracujte s konštantným tlakom a zníženým posuvom
Vyhadzovanie triesok upcháva (bez výfuku)	Príliš veľký príjem triesok Fréza tupá Príliš vlhké drevo	Znížte akceptáciu Splinter Výmena frézy

Umwelt – und Entsorgungshinweise

Hersteller an Verbraucher

Sehr geehrte Damen und Herren,

gebrauchte Elektro – und Elektronikgeräte dürfen gemäß europäischer Vorgaben **[1]** nicht zum unsortierten Siedlungsabfall gegeben werden, sondern müssen getrennt erfasst werden. Das Symbol der Abfalltonne auf Rädern weist auf die Notwendigkeit der getrennten Sammlung hin. Helfen auch Sie mit beim Umweltschutz. Sorgen Sie dafür, dieses Gerät, wenn Sie es nicht mehr weiter nutzen wollen, in die hierfür vorgesehenen Systeme der Getrenntsammlung zu geben.

In Deutschland sind Sie gesetzlich **[2]** verpflichtet, ein Altgerät einer vom unsortierten Siedlungsabfall getrennten Erfassung zuzuführen. Die öffentlich – rechtlichen Entsorgungsträger (Kommunen) haben hierzu Sammelstellen eingerichtet, an denen Altgeräte aus privaten Haushalten ihres Gebietes für Sie kostenfrei entgegengenommen werden. Möglicherweise holen die rechtlichen Entsorgungsträger die Altgeräte auch bei den privaten Haushalten ab.

Bitte informieren Sie sich über Ihren lokalen Abfallkalender oder bei Ihrer Stadt – oder Gemeindeverwaltung über die in Ihrem Gebiet zur Verfügung stehenden Möglichkeiten der Rückgabe oder Sammlung von Altgeräten.

[1] RICHTLINIE 2002/96/EG DES EUROPÄISCHEN PARLAMENTS UND DES RATES ÜBER ELEKTRO – UND ELEKTRONIK – ALTGERÄTE

[2] Gesetz über das Inverkehrbringen, die Rücknahme und die umweltverträgliche Entsorgung von Elektro – und Elektronikgeräten (Elektro – und Elektronikgerätegesetz – ElektroG).

Utylizacja produktu

Produkty elektryczne i elektroniczne po zakończeniu okresu eksploatacji wymagają segregacji i oddania ich do wyznaczonego punktu odbioru. Nie wolno wyrzucać produktów elektrycznych razem z odpadami gospodarstwa domowego. Zgodnie z dyrektywą WEEE 2012/19/UE obowiązującą w Unii Europejskiej, urządzenia elektryczne i elektroniczne wymagają segregacji i utylizacji w wyznaczonych miejscach. Dbając o prawidłową utylizację, przyczyniasz się do ochrony zasobów naturalnych i zmniejszasz negatywny wpływ oddziaływania na środowisko, człowieka i otoczenie. Zgodnie z krajowym prawodawstwem, nieprawidłowe usuwanie odpadów elektrycznych i elektronicznych może być karane!

For the disposal of the device please consider and act according to the national and local rules and regulations.

CONTACT

expondo Polska sp. z o.o. sp. k.

ul. Nowy Kisielin – Innowacyjna 7
66-002 Zielona Góra | Poland, EU

e-mail: info@expondo.com