VEVOR®

TOUGH TOOLS, HALF PRICE

Technical Support and E-Warranty Certificate www.vevor.com/support

PIPE WRENCH USER MANUAL

MODEL:TD0509A

We continue to be committed to provide you tools with competitive price.
"Save Half", "Half Price" or any other similar expressions used by us only represents an estimate of savings you might benefit from buying certain tools with us compared to the major top brands and does not necessarily mean to cover all categories of tools offered by us. You are kindly reminded to verify carefully when you are placing an order with us if you are actually saving half in comparison with the top major brands.

VEVOR®

TOUGH TOOLS, HALF PRICE

PIPE WRENCH

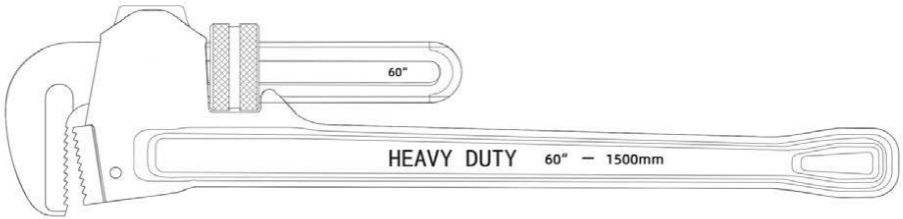

Note: The actual product you receive determines its look.

NEED HELP? CONTACT US!

Have product questions? Need technical support? Please feel free to contact us:

Technical Support and E-Warranty Certificate
www.vevor.com/support

This is the original instruction, please read all manual instructions carefully before operating. VEVOR reserves a clear interpretation of our user manual. The appearance of the product shall be subject to the product you received. Please forgive us that we won't inform you again if there are any technology or software updates on our product.

Important safety instructions

	Warning - To reduce the risk of injury, user must read instructions manual carefully.
	Warning- Be sure to wear ear protectors when using this product.
	Warning- Be sure to wear eye protectors when using this product.
	Warning- Be sure to wear dust masks when using this product.
	Warning- Be sure to wear gloves when using this product.

⚠WARNING!

1. Use the product only after receiving professional metalworking training.
2. Wear necessary personal protective equipment such as safety goggles, earplugs, and protective gloves during use.
3. Ensure that the workspace remains clean, dry, and well-ventilated during operation.
4. keep away from children.

2. Product Introduce

The clamp head is forged with high quality chromium vanadium steel, the overall quenching treatment, the clamp hardness reaches HRC55-60, the numerical control machine tool production knurled large nut, easy to adjust the upper and lower bite clamp tooth design, the clamping force is stronger. Precision casting clamp body, large torque, save effort, use high quality

explosive powder, rust and anti-aging. The handle is ergonomic, comfortable and not easy to slip.
This product is widely used in oil pipeline and civil pipeline installation, the use of pipe pliers can make the pipe rotation to complete the connection. It works by converting the clamp force into torque force, which is more applied in the direction of torsion, which means that the jaws are clamped tighter.

3.Product Structure

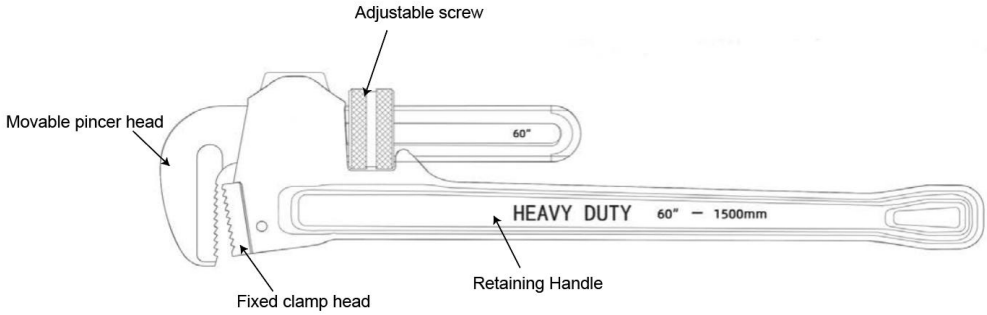

4. Notes for use:

1. This product is not intended for use with electrically charged objects
2. Always wear protective tools when using
3. This product has sharp teeth and heavy weight, please pay attention to safety when using at high altitude.
4. Please grease the jaws for a long time to prevent rust.
5.When using a pipe wrench, it is not allowed to hit the handle with a hammer, sleeve or extend the handle.
It is not allowed to be used when it is overloaded, and it is not allowed to use tractors, winches and other machinery to drag it overloaded.
To avoid unsafe accidents
6. When using, it is not allowed to beat with a hammer, so as not to damage the parts and affect the use.

5. Parameter

Items	Model	TD0509A
1	Overall Length	60inch
2	Max opening Size	8” (230mm）
3	Clamp Hardness	56~60HRC
4	I-Beam Handle	√

6. Maintenance

Pay attention to storage and maintenance, and do not place it in an environment that may easily cause rust.

Manufacturer: Shanghaimuxinmuyeyouxiangongsi
Address: Shuangchenglu 803nong11hao1602A-1609shi, baoshanqu, shanghai 200000 CN.
Imported to AUS: SIHAO PTY LTD. 1 ROKEVA STREETEASTWOOD NSW 2122 Australia
Imported to USA: Sanven Technology Ltd. Suite 250, 9166 Anaheim Place, Rancho Cucamonga, CA 91730

UK	REP

YH CONSULTING LIMITED. C/O YH Consulting Limited Office 147, Centurion House, London Road, Staines-upon-Thames, Surrey, TW18 4AX

EC	REP

E-CrossStu GmbH
Mainzer Landstr.69,
60329 Frankfurt am Main.

VEVOR®

TOUGH TOOLS, HALF PRICE

Technical Support and E-Warranty Certificate

www.vevor.com/support

Machine Translated by Google

VEVOR®

TOUGH TOOLS, HALF PRICE

Technischer Support und E-Garantie-Zertifikat www.vevor.com/support

BENUTZERHANDBUCH FÜR ROHRZANGE

MODELL:TD0509A

Wir sind weiterhin bestrebt, Ihnen Werkzeuge zu wettbewerbsfähigen Preisen anzubieten. „Sparen Sie die Hälfte“, „Halber Preis“ oder andere ähnliche Ausdrücke, die wir verwenden, stellen nur eine Schätzung der Ersparnis dar, die Sie beim Kauf bestimmter Werkzeuge bei uns im Vergleich zu den großen Topmarken erzielen können, und decken nicht unbedingt alle von uns angebotenen Werkzeugkategorien ab. Wir möchten Sie freundlich daran erinnern, bei Ihrer Bestellung bei uns sorgfältig zu prüfen, ob Sie im Vergleich zu den großen Topmarken tatsächlich die Hälfte sparen.

Machine Translated by Google

Machine Translated by Google

VEVOR®
TOUGH TOOLS, HALF PRICE

ROHRZANGE

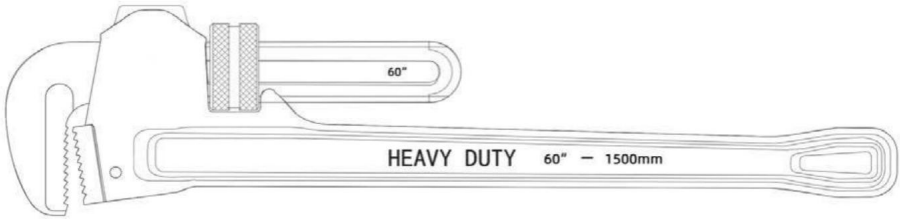

Hinweis: Das tatsächliche Produkt, das Sie erhalten, bestimmt sein Aussehen.

Brauchen Sie Hilfe? Kontaktieren Sie uns!

Haben Sie Fragen zum Produkt? Benötigen Sie technischen Support? Bitte kontaktieren Sie uns:

Technischer Support und E-Garantie-Zertifikat www.vevor.com/support

Dies ist die Originalanleitung. Bitte lesen Sie alle Anweisungen sorgfältig durch, bevor Sie das Gerät in Betrieb nehmen. VEVOR behält sich eine klare Auslegung unserer Bedienungsanleitung vor. Das Erscheinungsbild des Produkts richtet sich nach dem Produkt, das Sie erhalten haben. Bitte verzeihen Sie uns, dass wir Sie nicht erneut informieren, wenn es Technologie- oder Software-Updates für unser Produkt gibt.

Machine Translated by Google

Wichtige Sicherheitshinweise

	Warnung - Um das Verletzungsrisiko zu verringern, muss der Benutzer die Anweisungen lesen Lesen Sie das Handbuch sorgfältig durch.
	Warnung: Tragen Sie bei der Verwendung dieses Produkts unbedingt einen Gehörschutz.
	Warnung: Tragen Sie bei der Verwendung dieses Produkts unbedingt einen Augenschutz.
	Warnung: Tragen Sie bei der Verwendung dieses Produkts unbedingt eine Staubmaske.
	Achtung: Tragen Sie bei der Verwendung dieses Produkts unbedingt Handschuhe.

⚠WARNUNG!

1. Verwenden Sie das Produkt nur nach Erhalt professioneller Metallbearbeitung Ausbildung.
2. Tragen Sie die notwendige persönliche Schutzausrüstung wie Sicherheits Tragen Sie während der Anwendung Schutzbrille, Ohrstöpsel und Schutzhandschuhe.
3. Sorgen Sie dafür, dass der Arbeitsplatz sauber, trocken und Während des Betriebs gut belüftet. 4. Außerhalb der

Reichweite von Kindern aufbewahren.

2. Produkteinführung

Der Klemmkopf ist aus hochwertigem Chrom-Vanadium-Stahl geschmiedet, der Gesamtabschreckbehandlung erreicht die Klemmhärte HRC55-60, die CNC-gesteuerte Werkzeugmaschinenproduktion, große Rändelmutter, leicht einzustellen Durch das Design der oberen und unteren Beißklammerzähne ist die Klemmkraft stärker. Präzisionsguss-Klemmkörper, großes Drehmoment, spart Kraft, verwendet hohe Qualität

Machine Translated by Google

Explosives Pulver, Rost und Anti-Aging. Der Griff ist ergonomisch, komfortabel und rutscht nicht leicht.

Dieses Produkt wird häufig in der Ölpipeline und zivilen Pipeline-Installation verwendet, die Mit einer Rohrzange kann das Rohr gedreht werden, um die Verbindung herzustellen. funktioniert durch die Umwandlung der Klemmkraft in Drehmomentkraft, was mehr ist in Torsionsrichtung, d.h. die Backen werden geklemmt enger.

3.Produktstruktur

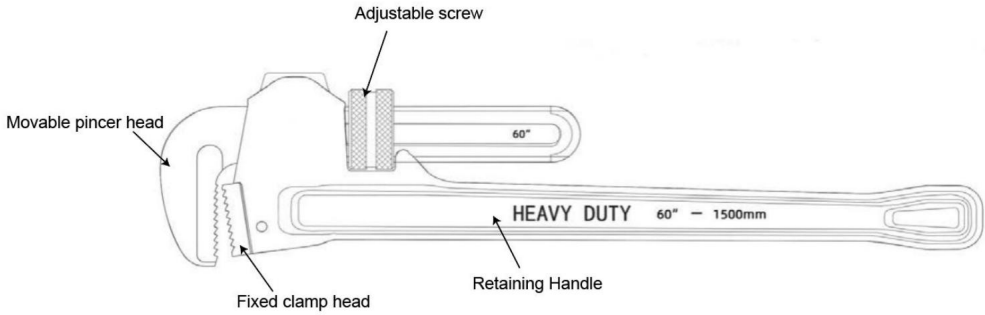

4. Hinweise zur Verwendung:

1. Dieses Produkt ist nicht für den Einsatz mit elektrisch geladenen Objekten vorgesehen
2. Tragen Sie immer Schutzausrüstung bei der Verwendung
3. Dieses Produkt hat scharfe Zähne und schweres Gewicht, achten Sie bitte auf Sicherheit beim Einsatz in großen Höhen.
4. Bitte fetten Sie die Backen lange ein, um Rost vorzubeugen.
5.Bei der Verwendung eines Rohrschlüssels ist es nicht erlaubt, mit einem Hammer, Hülse oder Stielverlängerung.

Es ist nicht erlaubt, es zu verwenden, wenn es überlastet ist, und es ist nicht erlaubt, Verwenden Sie Traktoren, Winden und andere Maschinen, um es überladen wegzuziehen. Um gefährliche Unfälle zu vermeiden

6. Bei der Verwendung ist es nicht erlaubt, mit einem Hammer zu schlagen, um nicht zu die Teile beschädigen und die Nutzung beeinträchtigen.

Machine Translated by Google

5. Parameter

Artikel	Modell	TD0509A
1	Gesamtlänge	60 Zoll
2	Maximale Öffnungsgröße	8 Zoll (230 mm)
3	Klemmhärte	56 ~ 60 HRC
4	I-Träger-Griff	ÿ

6. Wartung

Achten Sie auf Lagerung und Wartung und legen Sie es nicht in einen Umgebung, in der leicht Rost entstehen kann.

Hersteller: Shanghaimuxinmuyeyouxiangongsi
Adresse: Shuangchenglu 803nong11hao1602A-1609shi, baoshanqu, Shanghai 200000 CN.
Nach AUS importiert: SIHAO PTY LTD. 1 ROKEVA STREETEASTWOOD NSW 2122 Australien
Importiert in die USA: Sanven Technology Ltd. Suite 250, 9166 Anaheim Ort, Rancho Cucamonga, CA 91730

UK REP

YH CONSULTING LIMITED. C/O YH Consulting
Büro mit beschränkter Haftung 147, Centurion House, London Straße, Staines-upon-Thames, Surrey, TW18 4AX

Vertreter der EG

E-CrossStu GmbH
Mainzer Landstr.69,
60329 Frankfurt am Main.

Machine Translated by Google

Machine Translated by Google

VEVOR®

TOUGH TOOLS, HALF PRICE

Technischer Support und E-Garantie-Zertifikat

www.vevor.com/support

Machine Translated by Google

VEVOR®

TOUGH TOOLS, HALF PRICE

Assistance technique et certificat de garantie électronique www.vevor.com/support

MANUEL D'UTILISATION DE LA CLÉ À TUBE

MODÈLE : TD0509A

Nous continuons à nous engager à vous fournir des outils à des prix compétitifs.
« Économisez la moitié », « Moitié prix » ou toute autre expression similaire utilisée par nous ne représente qu'une estimation des économies que vous pourriez réaliser en achetant certains outils chez nous par rapport aux grandes marques et ne couvre pas nécessairement toutes les catégories d'outils que nous proposons.
Nous vous rappelons de bien vouloir vérifier soigneusement lorsque vous passez une commande chez nous si vous économisez réellement la moitié par rapport aux grandes marques.

Machine Translated by Google

Machine Translated by Google

VEVOR®
TOUGH TOOLS, HALF PRICE

CLÉ À TUBE

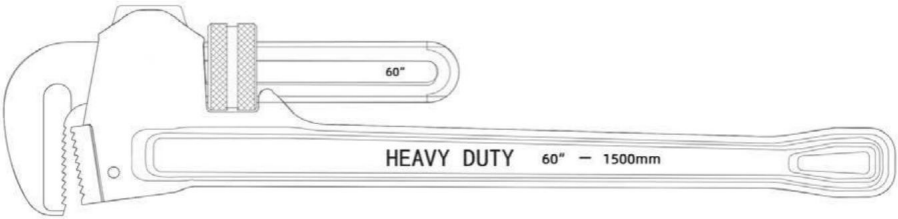

Remarque : le produit réel que vous recevez détermine son apparence.

BESOIN D'AIDE? CONTACTEZ-NOUS!

Vous avez des questions sur nos produits ? Vous avez besoin d'assistance technique ? N'hésitez pas

à nous contacter : Assistance technique et certificat de garantie électronique www.vevor.com/support

Il s'agit de la notice d'utilisation d'origine. Veuillez lire attentivement toutes les instructions du manuel avant de l'utiliser. VEVOR se réserve le droit d'interpréter clairement notre manuel d'utilisation. L'apparence du produit dépend du produit que vous avez reçu. Veuillez nous excuser, nous ne vous informerons plus en cas de mise à jour technologique ou logicielle de notre produit.

Machine Translated by Google

Consignes de sécurité importantes

	Avertissement - Pour réduire le risque de blessure, l'utilisateur doit lire les instructions Lisez attentivement le manuel.
	Avertissement – Assurez-vous de porter des protections auditives lorsque vous utilisez ce produit.
	Avertissement – Assurez-vous de porter des lunettes de protection lorsque vous utilisez ce produit.
	Avertissement – Assurez-vous de porter des masques anti-poussière lorsque vous utilisez ce produit.
	Avertissement – Assurez-vous de porter des gants lorsque vous utilisez ce produit.

AVERTISSEMENT!

1. N'utilisez le produit qu'après avoir reçu une formation professionnelle en travail des métaux.

   entraînement.

2. Portez l'équipement de protection individuelle nécessaire, tel que des lunettes de sécurité.

   des lunettes de protection, des bouchons d'oreilles et des gants de protection pendant l'utilisation.

3. Assurez-vous que l'espace de travail reste propre, sec et

   bien ventilé pendant le fonctionnement. 4. tenir hors de

portée des enfants.

2. Présentation du produit

La tête de serrage est forgée avec de l'acier au chrome vanadium de haute qualité,

traitement de trempe global, la dureté de la pince atteint HRC55-60, le

machine-outil à commande numérique production écrou moleté grand, facile à régler

la conception des dents de serrage supérieures et inférieures, la force de serrage est plus forte.

Corps de serrage de moulage de précision, couple élevé, économie d'efforts, utilisation de haute qualité

Machine Translated by Google

Poudre explosive, antirouille et anti-vieillissement. La poignée est ergonomique, confortable et ne glisse pas facilement.

Ce produit est largement utilisé dans l'installation d'oléoducs et de pipelines civils.

L'utilisation d'une pince à tuyau peut faire tourner le tuyau pour terminer la connexion. fonctionne en convertissant la force de serrage en force de couple, ce qui est plus appliqué dans le sens de la torsion, ce qui signifie que les mâchoires sont serrées plus serré.

3. Structure du produit

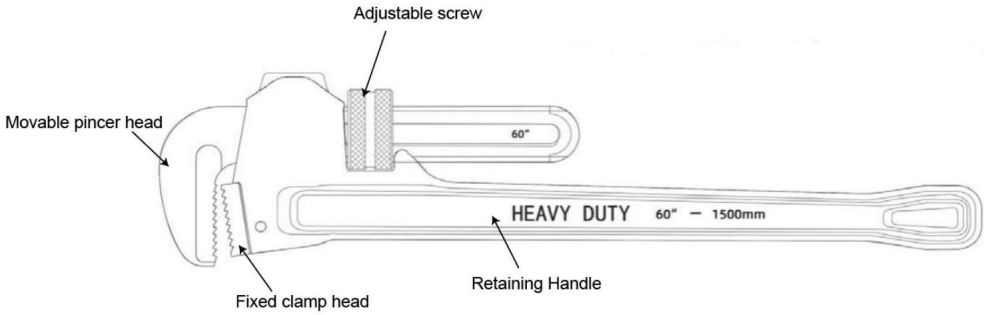

4. Notes d'utilisation :

1. Ce produit n'est pas destiné à être utilisé avec des objets chargés électriquement.
2. Portez toujours des outils de protection lors de l'utilisation
3. Ce produit a des dents acérées et un poids lourd, veuillez y prêter attention sécurité lors d'une utilisation à haute altitude.
4. Veuillez graisser les mâchoires pendant une longue période pour éviter la rouille.
5.Lors de l'utilisation d'une clé à pipe, il n'est pas permis de frapper la poignée avec un marteau, manchon ou rallonger le manche.

Il n'est pas autorisé de l'utiliser lorsqu'il est surchargé, et il n'est pas autorisé de utiliser des tracteurs, des treuils et d'autres machines pour le tirer en surcharge.
Pour éviter les accidents dangereux

6. Lors de l'utilisation, il n'est pas permis de frapper avec un marteau, afin de ne pas endommager les pièces et affecter l'utilisation.

Machine Translated by Google

5. Paramètre

Articles	Modèle	TD0509A
1	Longueur totale	60 pouces
2	Taille d'ouverture maximale	8” (230 mm)
3	Dureté de la pince	56 à 60 HRC
4	Poignée en I	√

6. Entretien

Faites attention au stockage et à l'entretien, et ne le placez pas dans un environnement qui peut facilement provoquer de la rouille.

Fabricant : Shanghaimuxinmuyeyouxiangongsi
Adresse : Shuangchenglu 803nong11hao1602A-1609shi, baoshanqu, Shanghai 200000 CN.
Importé en Australie : SIHAO PTY LTD. 1 ROKEVA STREETEASTWOOD NSW 2122 Australie
Importé aux États-Unis : Sanven Technology Ltd. Suite 250, 9166 Anaheim Lieu, Rancho Cucamonga, CA 91730

REPRÉSENTANT DU ROYAUME-UNI	YH CONSULTING LIMITED. Avec l'aide de YH Consulting Bureau limité 147, Centurion House, Londres Route, Staines-upon-Thames, Surrey, TW18 4AX
REPRÉSENTANT DE LA CE	E-CrossStu GmbH Mainzer Landstr.69, 60329 Francfort-sur-le-Main.

Machine Translated by Google

Machine Translated by Google

VEVOR®

TOUGH TOOLS, HALF PRICE

Assistance technique et certificat de garantie électronique www.vevor.com/support

Machine Translated by Google

VEVOR®

TOUGH TOOLS, HALF PRICE

Technische ondersteuning en e-garantiecertificaat www.vevor.com/support

GEBRUIKSAANWIJZING VOOR PIJPSLEUTEL

MODEL:TD0509A

Wij streven er voortdurend naar om u gereedschappen tegen concurrerende prijzen te leveren. "Save Half", "Half Price" of andere soortgelijke uitdrukkingen die wij gebruiken, geven alleen een schatting van de besparingen die u kunt behalen door bepaalde gereedschappen bij ons te kopen in vergelijking met de grote topmerken en betekent niet noodzakelijkerwijs dat alle categorieën gereedschappen die wij aanbieden, worden gedekt. Wij herinneren u eraan om zorgvuldig te controleren of u daadwerkelijk de helft bespaart in vergelijking met de grote topmerken wanneer u een bestelling bij ons plaatst.

Machine Translated by Google

Machine Translated by Google

VEVOR®
TOUGH TOOLS, HALF PRICE

PIJPSLEUTEL

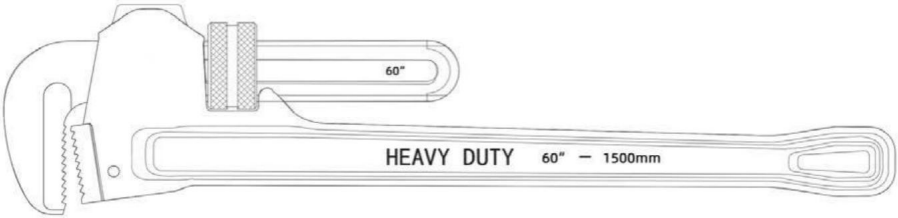

Let op: het uiterlijk van het product is afhankelijk van het daadwerkelijke product dat u ontvangt.

HULP NODIG? NEEM CONTACT MET ONS OP!

Heeft u vragen over het product? Heeft u technische ondersteuning nodig? Neem dan gerust contact met

ons op: **Technische ondersteuning en E-garantiecertificaat**
www.vevor.com/support

Dit is de originele instructie, lees alle handleidingen zorgvuldig door voordat u het product gebruikt. VEVOR behoudt zich een duidelijke interpretatie van onze gebruikershandleiding voor. Het uiterlijk van het product is afhankelijk van het product dat u hebt ontvangen. Vergeef ons dat we u niet opnieuw zullen informeren als er technologie- of software-updates voor ons product zijn.

Machine Translated by Google

Belangrijke veiligheidsinstructies

	Waarschuwing - Om het risico op letsel te verminderen, moet de gebruiker de instructies lezen handleiding zorgvuldig door.
	Waarschuwing: draag altijd gehoorbescherming wanneer u dit product gebruikt.
	Waarschuwing: draag altijd een oogbescherming wanneer u dit product gebruikt.
	Waarschuwing: draag altijd een stofmasker wanneer u dit product gebruikt.
	Waarschuwing: draag handschoenen wanneer u dit product gebruikt.

WAARSCHUWING!

1. Gebruik het product alleen na ontvangst van een professionele metaalbewerkingsbehandeling opleiding.
2. Draag de nodige persoonlijke beschermingsmiddelen, zoals veiligheidsschoenen Draag tijdens gebruik een veiligheidsbril, oordopjes en beschermende handschoenen.
3. Zorg ervoor dat de werkruimte schoon, droog en goed geventileerd tijdens gebruik. 4. Buiten bereik van kinderen houden.

2. Productintroductie

De klemkop is gesmeed van hoogwaardig chroom-vanadiumstaal, de algehele blusbehandeling, de klemhardheid bereikt HRC55-60, de numerieke besturing machine gereedschap productie gekartelde grote moer, eenvoudig aan te passen Door het ontwerp van de bovenste en onderste beetklemtand is de klemkracht sterker. Precisie gietklembehuizing, groot koppel, bespaart moeite, gebruikt hoge kwaliteit

Machine Translated by Google

explosief poeder, roest en anti-aging. De handgreep is ergonomisch, comfortabel en glijdt niet gemakkelijk weg.

Dit product wordt veel gebruikt bij de installatie van oliepijpleidingen en civiele pijpleidingen. gebruik van pijptangen kan de pijp draaien om de verbinding te voltooien. werkt door de klemkracht om te zetten in koppelkracht, wat meer is toegepast in de torsierichting, wat betekent dat de bekken worden vastgeklemd strakker.

3.Productstructuur

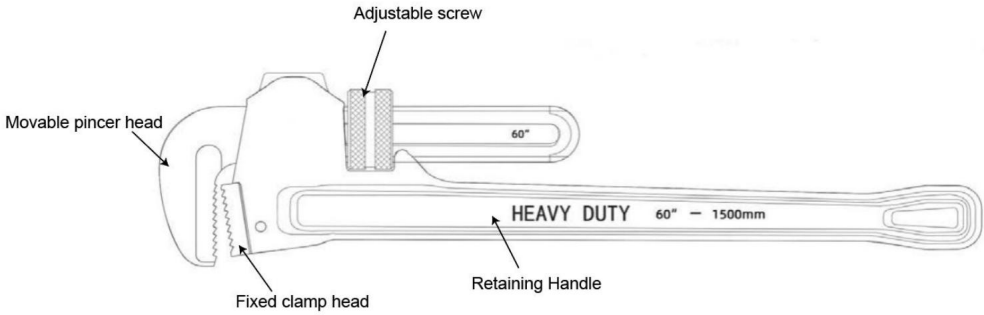

4. Gebruiksaanwijzing:

1. Dit product is niet bedoeld voor gebruik met elektrisch geladen objecten
2. Draag altijd beschermende hulpmiddelen bij het gebruik
3. Dit product heeft scherpe tanden en een hoog gewicht, let op veiligheid bij gebruik op grote hoogte.
4. Vet de bekken langdurig in om roest te voorkomen.
5. Bij gebruik van een pijptang mag men niet met een tang op de handgreep slaan. hamer, huls of verleng de steel.

Het is niet toegestaan om het te gebruiken als het overbelast is, en het is niet toegestaan om Gebruik tractoren, lieren en andere machines om het overbelaste deel te verslepen.

Om onveilige ongelukken te voorkomen

6. Bij gebruik mag er niet met een hamer op worden geslagen, om de onderdelen beschadigen en het gebruik beïnvloeden.

Machine Translated by Google

5. Parameter

Artikelen	Model	TD0509A
1	Totale lengte	60 inch
2	Maximale openingsgrootte	8” (230 mm)
3	Klemhardheid	56~60HRC
4	I-balk handgreep	ÿ

6. Onderhoud

Besteed aandacht aan de opslag en het onderhoud en plaats het niet in een omgeving waar gemakkelijk roest kan ontstaan.

Fabrikant: Shanghaimuxinmuyeyouxiangongsi
Adres: Shuangchenglu 803nong11hao1602A-1609shi, baoshanqu, shanghai 200000 CN.
Geïmporteerd naar AUS: SIHAO PTY LTD. 1 ROKEVA STREETEASTWOOD NSW 2122 Australië
Geïmporteerd naar de VS: Sanven Technology Ltd. Suite 250, 9166 Anaheim Plaats, Rancho Cucamonga, CA 91730

VK REP

YH CONSULTING LIMITED. C/O YH Consulting
Beperkt kantoor 147, Centurion House, Londen
Weg, Staines-upon-Thames, Surrey, TW18 4AX

EC-REP

E-CrossStu GmbH
Mainzer Landstr.69,
60329 Frankfurt am Main.

Machine Translated by Google

Machine Translated by Google

VEVOR®

TOUGH TOOLS, HALF PRICE

Technische ondersteuning en e-garantiecertificaat www.vevor.com/support

Machine Translated by Google

VEVOR®

TOUGH TOOLS, HALF PRICE

Teknisk support och e-garanticertifikat www.vevor.com/support

RÖRNYCKEL ANVÄNDARMANUAL

MODELL: TD0509A

Vi fortsätter att vara engagerade i att ge dig verktyg till konkurrenskraftiga priser. "Spara hälften", "halva priset" eller andra liknande uttryck som används av oss representerar bara en uppskattning av besparingar du kan dra nytta av att köpa vissa verktyg hos oss jämfört med de stora toppmärkena och betyder inte nödvändigtvis att täcka alla kategorier av verktyg som erbjuds av oss. Du påminns vänligen om att noggrant kontrollera när du gör en beställning hos oss om du faktiskt sparar hälften i jämförelse med de främsta stora varumärkena.

Machine Translated by Google

Machine Translated by Google

VEVOR®
TOUGH TOOLS, HALF PRICE

RÖRTÅNG

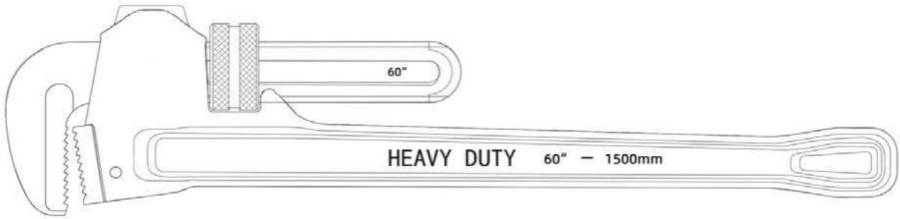

Obs: Den faktiska produkten du får avgör dess utseende.

BEHÖVER HJÄLP? KONTAKTA OSS!

Har du produktfrågor? Behöver du teknisk support? Kontakta oss gärna: **Teknisk support och e-garanticertifikat www.vevor.com/support**

Detta är den ursprungliga instruktionen, läs alla instruktioner noggrant innan du använder den. VEVOR reserverar sig för en tydlig tolkning av vår användarmanual. Utseendet på produkten är beroende av den produkt du fått. Ursäkta oss att vi inte kommer att informera dig igen om det finns någon teknik eller mjukvaruuppdateringar på vår produkt.

Machine Translated by Google

Viktiga säkerhetsinstruktioner

	Varning - För att minska risken för skada måste användaren läsa instruktionerna handbok noggrant.
	Varning- Var noga med att bära hörselskydd när du använder denna produkt.
	Varning- Var noga med att bära ögonskydd när du använder denna produkt.
	Varning- Var noga med att bära dammmasker när du använder denna produkt.
	Varning- Var noga med att bära handskar när du använder denna produkt.

⚠VARNING!

1. Använd produkten endast efter att ha fått professionell metallbearbetning utbildning.
2. Bär nödvändig personlig skyddsutrustning såsom säkerhet skyddsglasögon, öronproppar och skyddshandskar under användning.
3. Se till att arbetsytan förblir ren, torr och välventilerad under drift. 4. förvaras åtskilt från barn.

2. Produktintroducera

Klämhuvudet är smidd med högkvalitativt kromvanadinstål, den övergripande härdningsbehandling, klämmans hårdhet når HRC55-60, den numerisk kontroll maskintillverkning räfflade stor mutter, lätt att justera den övre och nedre bettklämmans design, är klämkraften starkare.

Precisionsgjutning klämkropp, stort vridmoment, spara ansträngning, använd hög kvalitet

Machine Translated by Google

explosivt pulver, rost och anti-aging. Handtaget är ergonomiskt, bekvämt och inte lätt att glida.

Denna produkt används ofta i oljeledningar och civila rörledningsinstallationer användning av rörtång kan göra att röret roterar för att slutföra anslutningen. Det fungerar genom att omvandla klämkraften till vridmomentkraft, vilket är mer appliceras i vridriktningen, vilket innebär att käftarna kläms fast tätare.

3. Produktstruktur

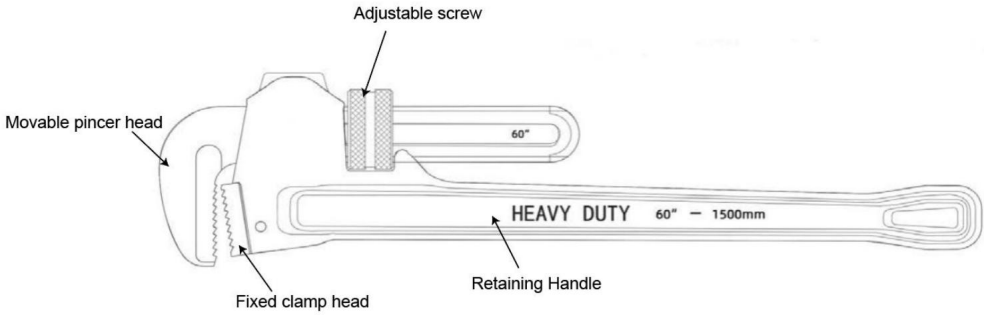

4. Anmärkningar för användning:

1. Denna produkt är inte avsedd att användas med elektriskt laddade föremål
2. Bär alltid skyddsverktyg vid användning
3. Denna produkt har vassa tänder och tung vikt, vänligen uppmärksamma säkerhet vid användning på hög höjd.
4. Smörj käftarna under lång tid för att förhindra rost.
5. Vid användning av en rörtång är det inte tillåtet att slå i handtaget med en hammare, hylsa eller förläng handtaget.

Det är inte tillåtet att användas när det är överbelastat, och det är inte tillåtet använd traktorer, vinschar och andra maskiner för att dra den överbelastad.
För att undvika osäkra olyckor

6. Vid användning är det inte tillåtet att slå med hammare, för att inte göra det skada delarna och påverka användningen.

Machine Translated by Google

5. Parameter

Föremål	Modell	TD0509A
1	Total längd	60 tum
2	Max öppningsstorlek	8” (230 mmÿ
3	Klämhårdhet	56~60HRC
4	I-Beam Handtag	ÿ

6. Underhåll

Var uppmärksam på förvaring och underhåll och placera den inte i en miljö som lätt kan orsaka rost.

Tillverkare: Shanghaimuxinmuyeyouxiangongsi
Adress: Shuangchenglu 803nong11hao1602A-1609shi, baoshanqu, shanghai 200000 CN.
Importerad till AUS: SIHAO PTY LTD. 1 ROKEVA STREETEASTWOOD NSW 2122 Australien
Importerad till USA: Sanven Technology Ltd. Suite 250, 9166 Anaheim Place, Rancho Cucamonga, CA 91730

UK REP

YH CONSULTING LIMITED. C/O YH Consulting Limited Office 147, Centurion House, London Road, Staines-upon-Thames, Surrey, TW18 4AX

EC REP

E-CrossStu GmbH
Mainzer Landstr.69,
60329 Frankfurt am Main.

Machine Translated by Google

Machine Translated by Google

VEVOR®

TOUGH TOOLS, HALF PRICE

Teknisk support och e-garanticertifikat

www.vevor.com/support

Machine Translated by Google

VEVOR®

TOUGH TOOLS, HALF PRICE

Soporte técnico y certificado de garantía electrónica www.vevor.com/support

MANUAL DEL USUARIO DE LA LLAVE PARA TUBOS

MODELO:TD0509A

Seguimos comprometidos a brindarle herramientas a precios competitivos.
"Ahorre la mitad", "mitad de precio" o cualquier otra expresión similar que utilicemos solo representa una estimación del ahorro que podría obtener al comprar ciertas herramientas con nosotros en comparación con las principales marcas y no necesariamente significa que cubra todas las categorías de herramientas que ofrecemos. Le recordamos que, al realizar un pedido con nosotros, verifique cuidadosamente si realmente está ahorrando la mitad en comparación con las principales marcas.

Machine Translated by Google

Machine Translated by Google

VEVOR®
TOUGH TOOLS, HALF PRICE

LLAVE PARA TUBO

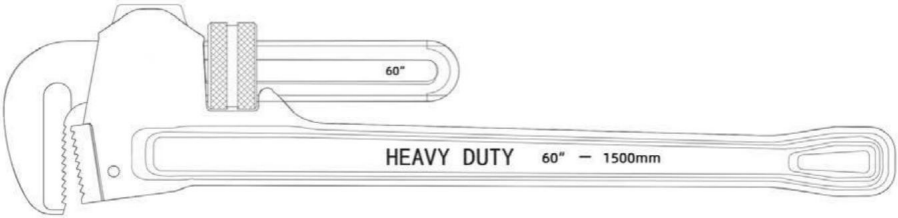

Nota: El producto real que usted recibe determina su apariencia.

¿NECESITA AYUDA? ¡CONTÁCTENOS!

¿Tiene preguntas sobre el producto? ¿Necesita asistencia técnica? No dude en ponerse en contacto con

nosotros: Asistencia técnica y certificado de garantía electrónica
www.vevor.com/support

Estas son las instrucciones originales, lea atentamente todas las instrucciones del manual antes de utilizar el producto. VEVOR se reserva una interpretación clara de nuestro manual de usuario. La apariencia del producto estará sujeta al producto que recibió. Perdónenos por no informarle nuevamente si hay actualizaciones de tecnología o software en nuestro producto.

Machine Translated by Google

Instrucciones de seguridad importantes

	Advertencia: para reducir el riesgo de lesiones, el usuario debe leer las instrucciones. Lea el manual con cuidado.
	Advertencia: Asegúrese de usar protectores auditivos al utilizar este producto.
	Advertencia: Asegúrese de usar protectores para los ojos cuando utilice este producto.
	Advertencia: Asegúrese de usar máscaras contra el polvo cuando utilice este producto.
	Advertencia: Asegúrese de usar guantes al utilizar este producto.

¡ADVERTENCIA!

1. Utilice el producto únicamente después de recibir un tratamiento profesional de metales.
   capacitación.
2. Use el equipo de protección personal necesario, como gafas de seguridad.
   gafas protectoras, tapones para los oídos y guantes protectores durante su uso.
3. Asegúrese de que el espacio de trabajo permanezca limpio, seco y
   Bien ventilado durante el funcionamiento. 4.

Mantener alejado de los niños.

2. Presentación del producto

El cabezal de la abrazadera está forjado con acero al cromo vanadio de alta calidad, el
Tratamiento de temple general, la dureza de la abrazadera alcanza HRC55-60, la
Máquina herramienta de control numérico para producción de tuercas grandes moleteadas, fácil de ajustar
El diseño de los dientes de la abrazadera de mordida superior e inferior, la fuerza de sujeción es más fuerte.
Cuerpo de abrazadera de fundición de precisión, gran torque, ahorro de esfuerzo, uso de alta calidad

Machine Translated by Google

Polvo explosivo, antioxidante y antienvejecimiento. El mango es ergonómico, cómodo y no se resbala fácilmente.

Este producto se utiliza ampliamente en la instalación de oleoductos y tuberías civiles.

El uso de alicates para tubos puede hacer que la tubería gire para completar la conexión.

Funciona convirtiendo la fuerza de sujeción en fuerza de torsión, que es más

Se aplica en la dirección de torsión, lo que significa que las mandíbulas están sujetas.

Más apretado.

3. Estructura del producto

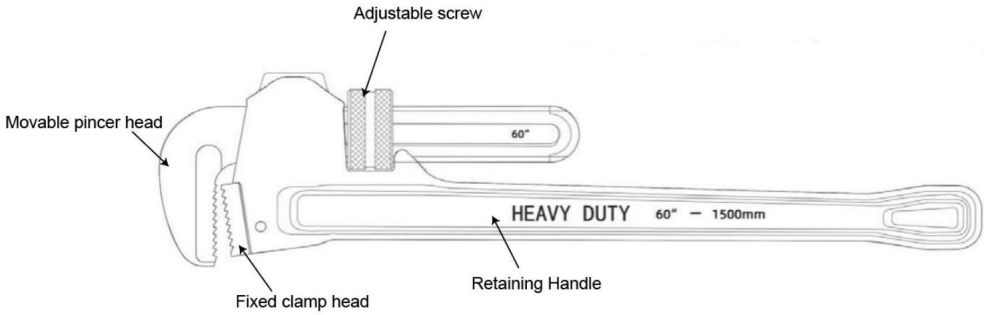

4. Notas de uso:

1. Este producto no está diseñado para usarse con objetos cargados eléctricamente.

2. Utilice siempre herramientas de protección al utilizarlas.

3. Este producto tiene dientes afilados y es muy pesado, preste atención.

Seguridad durante el uso a gran altitud.

4. Engrase las mordazas durante mucho tiempo para evitar la oxidación.

5. Al utilizar una llave para tubos, no está permitido golpear el mango con un

Martillo, manguito o alargador del mango.

No está permitido utilizarlo cuando esté sobrecargado, ni tampoco está permitido

utilizar tractores, cabrestantes y otras maquinarias para arrastrarlo sobrecargado.

Para evitar accidentes peligrosos

6. Durante su uso, no está permitido golpear con un martillo, para no

dañar las piezas y afectar el uso.

Machine Translated by Google

5. Parámetro

Elementos	Modelo	TD0509A
1	Longitud total	60 pulgadas
2	Tamaño máximo de apertura	8” (230 mm)
3	Dureza de la abrazadera	56 ~ 60HRC
4	Mango de viga en I	√

6. Mantenimiento

Preste atención al almacenamiento y mantenimiento, y no lo coloque en un lugar ambiente que puede provocar fácilmente oxidación.

Fabricante: Shanghaimuxinmuyeyouxiangongsi

Dirección: Shuangchenglu 803nong11hao1602A-1609shi, baoshanqu, shanghai 200000 CN.

Importado a Australia: SIHAO PTY LTD. 1 ROKEVA STREETEASTWOOD

Nueva Gales del Sur 2122 Australia

Importado a EE. UU.: Sanven Technology Ltd. Suite 250, 9166 Anaheim

Lugar, Rancho Cucamonga, CA 91730

REPRESENTANTE DEL REINO UNIDO

YH CONSULTING LIMITADA. A LA CARGO DE YH Consulting

Oficina limitada 147, Centurion House, Londres

Carretera, Staines-upon-Thames, Surrey, TW18 4AX

REPRESENTANTE CE

E-CrossStu GmbH

Mainzer Landstr.69,

60329 Fráncfort del Meno.

Machine Translated by Google

Machine Translated by Google

VEVOR®

TOUGH TOOLS, HALF PRICE

Soporte técnico y certificado de garantía electrónica www.vevor.com/support

Machine Translated by Google

VEVOR®

TOUGH TOOLS, HALF PRICE

Supporto tecnico e certificato di garanzia elettronica www.vevor.com/support

MANUALE D'USO CHIAVE PER TUBI

MODELLO:TD0509A

Continuiamo a impegnarci per fornirvi strumenti a prezzi competitivi.
"Risparmia la metà", "Metà prezzo" o qualsiasi altra espressione simile da noi utilizzata rappresenta solo una stima del risparmio che potresti ottenere acquistando determinati utensili con noi rispetto ai principali marchi principali e non significa necessariamente coprire tutte le categorie di utensili da noi offerti. Ti ricordiamo gentilmente di verificare attentamente quando effettui un ordine con noi se stai effettivamente risparmiando la metà rispetto ai principali marchi principali.

Machine Translated by Google

Machine Translated by Google

VEVOR®
TOUGH TOOLS, HALF PRICE

CHIAVE PER TUBI

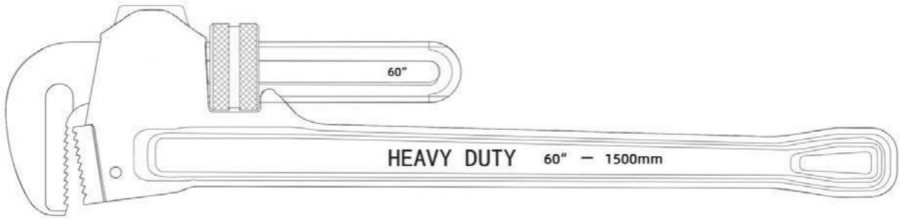

Nota: l'aspetto del prodotto che riceverai ne determina l'aspetto.

HAI BISOGNO DI AIUTO? CONTATTACI!

Hai domande sul prodotto? Hai bisogno di supporto tecnico? Non esitare a contattarci:
Supporto tecnico e certificato di garanzia elettronica www.vevor.com/support

Questa è l'istruzione originale, si prega di leggere attentamente tutte le istruzioni del manuale prima di utilizzare. VEVOR si riserva una chiara interpretazione del nostro manuale utente. L'aspetto del prodotto sarà soggetto al prodotto ricevuto. Vi preghiamo di perdonarci se non vi informeremo di nuovo se ci sono aggiornamenti tecnologici o software sul nostro prodotto.

Machine Translated by Google

Importanti istruzioni di sicurezza

	Attenzione - Per ridurre il rischio di lesioni, l'utente deve leggere le istruzioni manuale con attenzione.
	Attenzione: assicurarsi di indossare protezioni acustiche quando si utilizza questo prodotto.
	Attenzione: assicurarsi di indossare protezioni per gli occhi quando si utilizza questo prodotto.
	Attenzione: assicurarsi di indossare maschere antipolvere quando si utilizza questo prodotto.
	Attenzione: assicurarsi di indossare guanti quando si utilizza questo prodotto.

AVVERTIMENTO!

1. Utilizzare il prodotto solo dopo aver ricevuto la lavorazione professionale dei metalli formazione.
2. Indossare i dispositivi di protezione individuale necessari, come la sicurezza occhiali protettivi, tappi per le orecchie e guanti protettivi durante l'uso.
3. Assicurarsi che l'area di lavoro rimanga pulita, asciutta e ben ventilato durante il funzionamento. 4.

tenere lontano dalla portata dei bambini.

2. Presentazione del prodotto

La testa del morsetto è forgiata con acciaio al cromo vanadio di alta qualità, trattamento di tempra complessivo, la durezza del morsetto raggiunge HRC55-60, il produzione di utensili per macchine a controllo numerico dado zigrinato grande, facile da regolare Grazie al design dei denti del morsetto superiore e inferiore, la forza di serraggio è maggiore. Corpo del morsetto di fusione di precisione, coppia elevata, risparmio di fatica, utilizzo di alta qualità

Machine Translated by Google

polvere esplosiva, ruggine e anti-invecchiamento. L'impugnatura è ergonomica, comoda e non scivola facilmente.

Questo prodotto è ampiamente utilizzato nell'installazione di oleodotti e condotte civili, l'uso di pinze per tubi può far ruotare il tubo per completare la connessione. funziona convertendo la forza di serraggio in forza di coppia, che è più applicato nella direzione della torsione, il che significa che le ganasce sono bloccate più stretto.

3.Struttura del prodotto

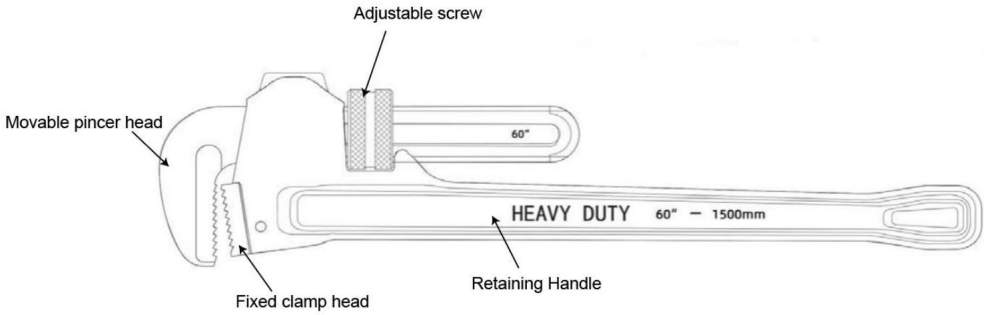

4. Note per l'uso:

1. Questo prodotto non è destinato all'uso con oggetti caricati elettricamente
2. Indossare sempre strumenti protettivi durante l'uso
3. Questo prodotto ha denti affilati e peso elevato, si prega di prestare attenzione sicurezza durante l'uso ad alta quota.
4. Si prega di ingrassare a lungo le ganasce per prevenire la ruggine.
5. Quando si utilizza una chiave inglese, non è consentito colpire la maniglia con un martello, manicotto o prolungamento del manico.

Non è consentito l'uso quando è sovraccarico e non è consentito utilizzare trattori, argani e altri macchinari per trascinarlo sovraccarico.
Per evitare incidenti pericolosi

6. Durante l'uso, non è consentito battere con un martello, per non danneggiare le parti e comprometterne l'utilizzo.

Machine Translated by Google

5. Parametro

Elementi	Modello	TD0509A
1	Lunghezza totale	60 pollici
2	Dimensione massima di apertura	8" (230 mm)
3	Durezza del morsetto	56~60HRC
4	Maniglia a I-Beam	ÿ

6. Manutenzione

Prestare attenzione allo stoccaggio e alla manutenzione e non riporlo in un ambiente che può facilmente causare ruggine.

Produttore: Shanghaimuxinmuyeyouxiangongsi
Indirizzo: Shuangchenglu 803nong11hao1602A-1609shi, baoshanqu, shanghai 200000 CN.
Importato in AUS: SIHAO PTY LTD. 1 ROKEVA STREETEASTWOOD
Nuovo Galles del Sud 2122 Australia

Importato negli USA: Sanven Technology Ltd. Suite 250, 9166 Anaheim Luogo, Rancho Cucamonga, CA 91730

RAPPRESENTANZA DEL REGNO UNITO	YH CONSULTING LIMITED. Per conto di YH Consulting Ufficio limitato 147, Centurion House, Londra Strada, Staines-upon-Thames, Surrey, TW18 4AX
Rappresentante della CE	E-CrossStu GmbH Mainzer Landstr.69, 60329 Francoforte sul Meno.

Machine Translated by Google

Machine Translated by Google

VEVOR®

TOUGH TOOLS, HALF PRICE

Supporto tecnico e certificato di garanzia elettronica www.vevor.com/support

Machine Translated by Google

VEVOR®

TOUGH TOOLS, HALF PRICE

Wsparcie techniczne i certyfikat gwarancji elektronicznej www.vevor.com/support

INSTRUKCJA OBSŁUGI KLUCZA DO RUR

MODEL:TD0509A

Nadal staramy się oferować Państwu narzędzia w konkurencyjnych cenach. „Oszczędź połowę", „Połowa ceny" lub inne podobne wyrażenia używane przez nas stanowią jedynie szacunkowe oszczędności, jakie możesz uzyskać, kupując u nas określone narzędzia w porównaniu z głównymi markami i niekoniecznie oznaczają one objęcie wszystkich kategorii narzędzi oferowanych przez nas. Uprzejmie przypominamy, aby dokładnie sprawdzić, czy składając u nas zamówienie faktycznie oszczędzasz połowę w porównaniu z głównymi markami.

Machine Translated by Google

Machine Translated by Google

VEVOR®
TOUGH TOOLS, HALF PRICE

KLUCZ DO RUR

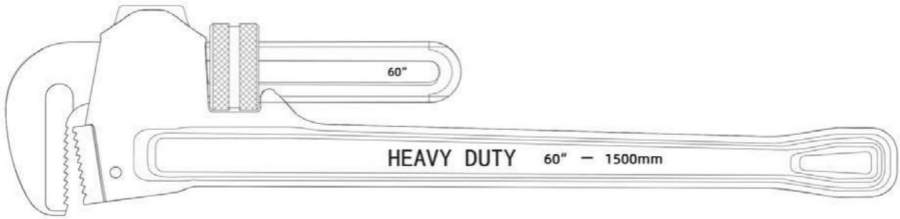

Uwaga: Wygląd produktu, który otrzymasz, ma wpływ na jego ostateczny wygląd.

POTRZEBUJESZ POMOCY? SKONTAKTUJ SIĘ Z NAMI!

Masz pytania dotyczące produktu? Potrzebujesz wsparcia technicznego? Skontaktuj się z nami: Wsparcie

techniczne i certyfikat E-Gwarancji www.vevor.com/support

To jest oryginalna instrukcja, przed użyciem należy uważnie przeczytać wszystkie instrukcje. VEVOR zastrzega sobie jasną interpretację naszej instrukcji obsługi. Wygląd produktu będzie zależał od produktu, który otrzymałeś. Prosimy o wybaczenie, że nie poinformujemy Cię ponownie, jeśli w naszym produkcie pojawią się jakiekolwiek aktualizacje technologiczne lub oprogramowania.

Machine Translated by Google

Ważne instrukcje bezpieczeństwa

	Ostrzeżenie – Aby zmniejszyć ryzyko obrażeń, użytkownik musi przeczytać instrukcję instrukcję uważnie.
	Ostrzeżenie: Podczas stosowania tego produktu należy używać ochronników słuchu.
	Ostrzeżenie: Podczas stosowania tego produktu należy nosić okulary ochronne.
	Ostrzeżenie: Podczas stosowania tego produktu należy nosić maskę przeciwpyłową.
	Ostrzeżenie: Podczas stosowania tego produktu należy nosić rękawiczki.

OSTRZEŻENIE!

1. Produkt należy stosować wyłącznie po otrzymaniu profesjonalnej usługi obróbki metalu. szkolenie.
2. Noś niezbędny sprzęt ochrony osobistej, taki jak kamizelka bezpieczeństwa Podczas użytkowania należy używać okularów ochronnych, zatyczek do uszu i rękawic ochronnych.
3. Upewnij się, że miejsce pracy jest czyste, suche i dobrze wentylowane podczas pracy. 4.

Przechowywać w miejscu niedostępnym dla dzieci.

2. Wprowadzenie produktu

Głowica zacisku wykonana jest z wysokiej jakości stali chromowo-wanadowej, ogólne hartowanie, twardość zacisku osiąga HRC55-60,

produkcja obrabiarek sterowanych numerycznie, nakrętka radełkowana duża, łatwa w regulacji górny i dolny zacisk zębaty, siła zacisku jest większa.

Precyzyjny odlew korpusu zacisku, duży moment obrotowy, oszczędność wysiłku, wysoka jakość

Machine Translated by Google

proch wybuchowy, rdza i antystarzenie. Uchwyt jest ergonomiczny, wygodny i nie ślizga się.

Ten produkt jest szeroko stosowany w instalacjach rurociągów naftowych i rurociągów cywilnych, użycie szczypiec do rur może spowodować obrót rury w celu dokończenia połączenia. działa poprzez zamianę siły zacisku na siłę momentu obrotowego, co jest bardziej stosowane w kierunku skręcania, co oznacza, że szczęki są zaciskane ciaśniej.

3.Struktura produktu

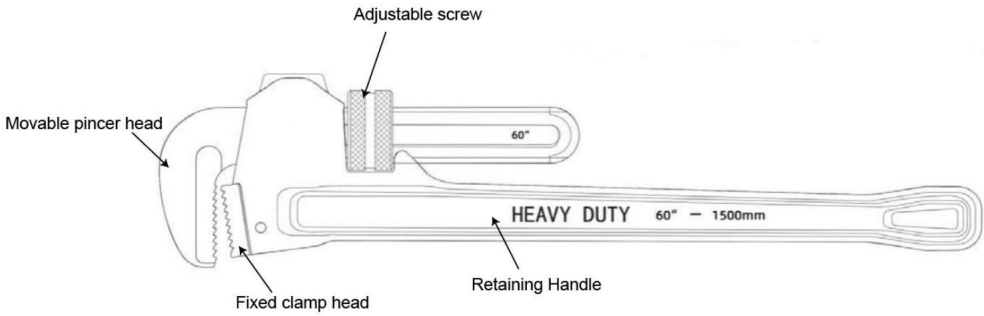

4. Uwagi dotyczące stosowania:

1. Produkt ten nie jest przeznaczony do użytku z przedmiotami pod napięciem.
2. Zawsze używaj narzędzi ochronnych podczas użytkowania.
3. Ten produkt ma ostre zęby i jest ciężki, zwróć na to uwagę bezpieczeństwo podczas stosowania na dużych wysokościach.
4. Aby zapobiec rdzewieniu, należy długo smarować szczęki.
5. Podczas używania klucza do rur nie wolno uderzać w uchwyt młotkiem, tuleją lub wydłużyć uchwyt.
Nie wolno go używać, gdy jest przeciążony i nie wolno go używać traktorów, wyciągarek i innych maszyn do ciągnięcia go przeciążonego. Aby uniknąć niebezpiecznych wypadków
6. Podczas użytkowania nie wolno uderzać młotkiem, aby nie uszkodzić uszkodzić części i wpłynąć na użytkowanie.

Machine Translated by Google

5. Parametry

Rzeczy	Model	TD0509A
1	Długość całkowita	60 cali
2	Maksymalny rozmiar otworu	8” (230 mm)
3	Twardość zacisku	56~60HRC
4	Uchwyt belki dwuteowej	

6. Konserwacja

Należy zwrócić uwagę na przechowywanie i konserwację oraz nie umieszczać urządzenia w miejscu środowisko, w którym łatwo może dojść do korozji.

Producent: Shanghaimuxinmuyeyouxiangongsi
Adres: Shuangchenglu 803nong11hao1602A-1609shi, baoshanqu, szanghaj 200000 CN.
Importowane do AUS: SIHAO PTY LTD. 1 ROKEVA STREETEASTWOOD NSW 2122 Australia
Importowane do USA: Sanven Technology Ltd. Suite 250, 9166 Anaheim Miejsce, Rancho Cucamonga, CA 91730

REP WIELKIEJ BRYTANII	YH CONSULTING LIMITED. C/O YH Consulting Biuro Limited 147, Centurion House, Londyn Droga, Staines-upon-Thames, Surrey, TW18 4AX
Przedstawiciel UE	E-CrossStu GmbH Mainzer Landstr.69, 60329 Frankfurt nad Menem.

Machine Translated by Google

Machine Translated by Google

VEVOR®

TOUGH TOOLS, HALF PRICE

Wsparcie techniczne i certyfikat gwarancji elektronicznej www.vevor.com/support