1
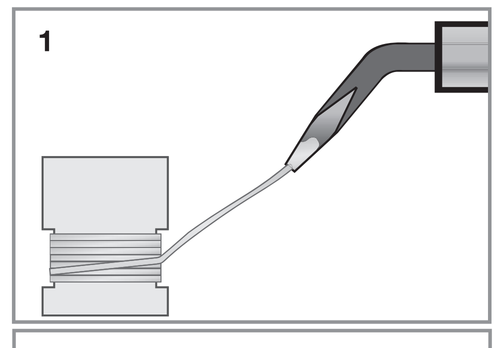

2
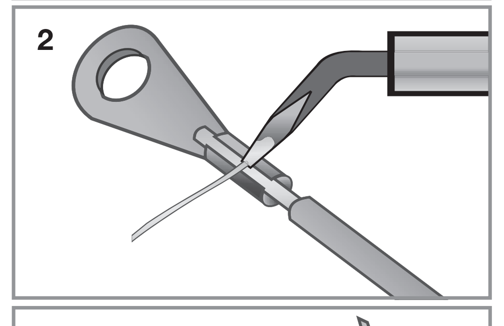

3
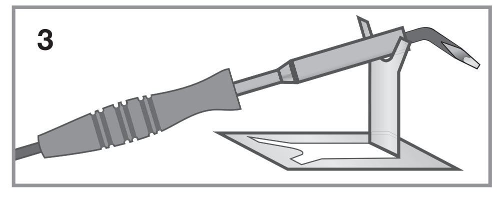

DE Gebrauchsanweisung

Lötkolben

Bestimmungsgemäßer Gebrauch

Das Gerät entspricht dem Stand von Wissenschaft und Technik, sowie den geltenden Sicherheitsbestimmungen zum Zeitpunkt des Inverkehrbringens im Rahmen seiner bestimmungsgemäßen Verwendung.

Das Gerät ist für Lötarbeiten im privaten Bereich bestimmt.

Das Gerät ist nicht für den gewerblichen Gebrauch konzipiert.

Jede andere Verwendung ist bestimmungswidrig. Durch bestimmungswidrige Verwendung, Veränderungen am Gerät oder durch den Gebrauch von Teilen, die nicht vom Hersteller geprüft und freigegeben sind, können unvorhersehbare Schäden entstehen!

Jede nicht bestimmungsgemäße Verwendung bzw. alle nicht in dieser Gebrauchsanweisung beschriebenen Tätigkeiten am Gerät sind unerlaubter Fehlgebrauch außerhalb der gesetzlichen Haftungsgrenzen des Herstellers.

Allgemeine Sicherheitshinweise

- Für einen sicheren Umgang mit diesem Gerät muss der Benutzer des Gerätes diese Gebrauchsanweisung vor der ersten Benutzung gelesen und verstanden haben.
- Beachten Sie alle Sicherheitshinweise! Wenn Sie die Sicherheitshinweise missachten, gefährden Sie sich und andere.
- Bewahren Sie alle Gebrauchsanweisungen und Sicherheitshinweise für die Zukunft auf.
- Wenn Sie das Gerät verkaufen oder weitergeben, händigen Sie unbedingt auch diese Gebrauchsanweisung aus.
- Das Gerät darf nur benutzt werden, wenn es einwandfrei in Ordnung ist. Ist das Gerät oder ein Teil davon defekt, muss es außer Betrieb genommen und fachgerecht entsorgt werden.
- Verwenden Sie das Gerät nicht in explosionsgefährdeten Räumen oder in der Nähe von brennbaren Flüssigkeiten oder Gasen!
- Ausgeschaltetes Gerät immer gegen unbeabsichtigtes Einschalten sichern.
- Benutzen Sie keine Geräte, bei denen der Ein-Aus-Schalter nicht ordnungsgemäß funktioniert.
- Halten Sie Kinder vom Gerät fern! Bewahren Sie das Gerät sicher vor Kindern und unbefugten Personen auf.
- Überlasten Sie das Gerät nicht. Benutzen Sie das Gerät nur für Zwecke, für die es vorgesehen ist.
- Immer mit Umsicht und nur in guter Verfassung arbeiten: Müdigkeit, Krankheit, Alkoholgenuss, Medikamenten- und Drogeneinfluss sind unverantwortlich, da Sie das Gerät nicht mehr sicher benutzen können.
- Dieses Gerät ist nicht dafür bestimmt, durch Personen (einschließlich Kinder) mit eingeschränkten physischen, sensorischen oder geistigen Fähigkeiten oder Mangel an Erfahrung und/oder Wissen benutzt zu werden, es sei denn, sie werden durch eine für ihre Sicherheit zuständige Person beaufsichtigt oder erhielten von dieser Anweisungen, wie das Gerät zu benutzen ist.
- Stellen Sie sicher, dass Kinder nicht mit dem Gerät spielen.
- Immer die gültigen nationalen und internationalen Sicherheits-, Gesundheits- und Arbeitsvorschriften beachten.

Elektrische Sicherheit

- Das Gerät darf nur an eine Steckdose mit ordnungsgemäß installiertem Schutzkontakt angeschlossen werden.
- Die Absicherung muss mit einem Fehlerstrom-Schutzschalter (FI-Schalter) mit einem Bemessungsfehlerstrom von nicht mehr als 30 mA erfolgen.
- Vor Anschließen des Gerätes muss sichergestellt sein, dass der Netzanschluss den Anschlussdaten des Gerätes entspricht.
- Das Gerät darf nur innerhalb der angegebenen Grenzen für Spannung und Leistung verwendet werden (siehe Typenschild).
- Netzstecker nicht mit nassen Händen anfassen! Netzstecker immer am Stecker, nicht am Kabel herausziehen.
- Netzkabel nicht knicken, quetschen, zerren oder überfahren; vor scharfen Kanten, Öl und Hitze schützen.
- Gerät nicht am Kabel anheben oder Kabel anderweitig zweckentfremden.
- Kontrollieren Sie vor jeder Benutzung Stecker und Kabel.
- Bei Beschädigung des Netzkabels umgehend Netzstecker ziehen. Gerät nie mit beschädigtem Netzkabel benutzen.
- Bei Nichtbenutzung muss immer der Netzstecker gezogen sein.
- Vor Einstecken des Netzsteckers sicherstellen, dass das Gerät ausgeschaltet ist.
- Vor Ziehen des Netzsteckers immer Gerät ausschalten.
- Gerät beim Transport stromlos schalten.

Gerätespezifische Sicherheitshinweise

- Lötkolben entwickeln eine starke Hitze. Bitte alle Gegenstände von dem heißen Lötkolben fernhalten, die hierdurch vernichtet oder in irgendeiner Form beeinträchtigt werden können. Bitte beigefügten Ständer verwenden.
- Lötkolben nach Benutzung abkühlen lassen und dann wegstellen.
- Das Produkt darf nicht feucht oder nass werden, Gefahr eines lebensgefährlichen elektrischen Schlages!
- Transportieren Sie das Gerät nur dann, wenn es vollständig abgekühlt ist, Verbrennungs- bzw. Brandgefahr! Gleiches gilt, wenn Sie z. B. die Lötspitze wechseln wollen (Lötkolben hierbei vorher von der Netzspannung trennen!).
- Arbeiten Sie nie an elektrischen Bauteilen, die unter Spannung stehen. Trennen Sie das Gerät, an dem Sie Lötvorgänge durchführen wollen, vor der Arbeit immer von der Stromversorgung und prüfen Sie dessen Spannungsfreiheit nach.
- Schützen Sie Körper und Augen vor Lötspritzern und flüssigem Lötzinn. Tragen Sie bei der Arbeit entsprechende Schutzkleidung und eine Schutzbrille.
- Die beim Löten entstehenden Dämpfe sind gesundheitsschädlich. Verwenden Sie ggf. eine geeignete Absauganlage oder lüften Sie entsprechend.
- Während des Betriebes wird der gesamte vordere Bereich des Lötkolbens sehr heiß. Zur Vermeidung von Verbrennungen bitte Lötkolben nur am Handgriff anfassen.
- Arbeiten Sie mit dem Lötkolben nicht in explosionsgefährdeter Umgebung, in der sich brennbare Flüssigkeiten, Gase und Stäube befinden.
- Ziehen Sie vor allen Wartungs- oder Reinigungsarbeiten unbedingt den Netzstecker aus der Steckdose und lassen Sie den Lötkolben vollständig abkühlen.
- Die Anschlussleitungen der Lötkolben können nicht ersetzt werden. Bei Beschädigung der Leitung ist der Lötkolben zu verschrotten.
- Bewahren Sie nicht benutzte Lötkolben außerhalb der Reichweite von Kindern auf. Lassen Sie keine Personen den Lötkolben benutzen, die mit diesem nicht vertraut sind oder diese Anweisung nicht gelesen haben.
- Nur Original Einzelteile verwenden.
- Technische Veränderungen vorbehalten.

Bedienung

– Vor Beginn der Lötarbeit muss die Lötspitze verzinnt werden. Die heiße Lötspitze wird in Lötfett getauchtund anschließend durch Abschmelzen von Lötdraht verzinnt (1).
– Bei Dauerlötung sollte die Lötspitze von Zeit zu Zeit gereinigt (mit einem feuchten Schwamm) und wieder neu verzinnt werden.
– Nachdem die Lötspitze verzinnt und die erforderliche Löttemperatur erreicht ist, kann mit der Lötarbeit begonnen werden. Durch Auflegen der Lötspitze auf das Werkstück werden die zu verbindenden Metalle auf Arbeitstemperatur gebracht.
– Der Flussmittel gefüllte Lötdraht wird an das äußerste Ende der Lötspitze herangeführt und dann abgeschmolzen (2). Dabei benetzt das austretende Flussmittel die Lötstelle, löst die vorhandenen Oxide und bewirkt, dass sich das Lot mit dem Werkstück verbindet.
– Zur Ablage des Lötkolbens den beigefügten Ständer verwenden (3). Lötkolben nicht auf leicht brennbarer Unterlage ablegen.
– Zum Abkühlen nicht in Wasser abschrecken, sondern nur an der Luft abkühlen lassen.
– Das Auswechseln der Lötspitze darf nur nach Stromabschaltung am erkalteten Lötkolben vorgenommen werden. Netzstecker ziehen und Befestigungsschraube lösen. Lötspitze durch leichte Drehbewegung vorsichtig lösen. Neue Lötspitze bis zum Anschlag einstecken, da sonst das Heizelement sofort durchbrennt.

Technische Daten

Artikelnummer	539440
Nennspannung	230 V~, 50 Hz
Nennleistung	30 W
Arbeitstemperatur	410 °C
Ersatzlötspitzen	539441, 539442

Artikelnummer	539445
Nennspannung	230 V~, 50 Hz
Nennleistung	60 W
Arbeitstemperatur	460 °C
Ersatzlötspitzen	539446, 539447

Entsorgung

Gerät entsorgen

Das Symbol der durchgestrichenen Mülltonne bedeutet: Batterien und Akkus, Elektro- und Elektronikgeräte dürfen nicht in den Hausmüll. Sie können umwelt- und gesundheitsschädigende Stoffe enthalten.

Verbraucher sind verpflichtet, Elektro-Altgeräte, Gerätealtbatterien und Akkus getrennt vom Hausmüll über eine offizielle Sammelstelle zu entsorgen um eine sachgerechte Weiterverarbeitung zu gewährleisten. Die Rückgabe kann gemäß gesetzlicher Regelung kostenfrei z. B. über einen kommunalen Entsorgungsbetrieb oder über einen Händler erfolgen.

Batterien, Akkus und Lampen, die nicht fest in Elektro-Altgeräten verbaut sind und zerstörungsfrei entnommen werden können, müssen vor der Entsorgung entnommen und getrennt entsorgt werden. Lithiumbatterien und Akkupacks aller Systeme sind nur im entladenen Zustand bei den Rücknahmestellen abzugeben. Die Batterien sind immer durch abkleben der Pole vor Kurzschlüssen zu sichern.

Jeder Endnutzer ist selbst für die Löschung personenbezogener Daten auf den zu entsorgenden Altgeräten verantwortlich.

Hinweis für Lote und Flußmittel:

- LUX®-Elektroniklot: 100g: 392159, 250g: 539150.
  – Für Leiterplatten und Bauelemente.
- LUX®-Radiolot: 100g: 392158, 250g: 539144.
  – Für die Elektrotechnik.
- LUX®-Fittingslot: 100g: 539050, 250g: 539051.
  – Für die Wasserinstallation.
- LUX®-Bastlerlot: 100g: 539146, 250g: 539147.
  – Für alle Lörtarbeiten, außer Elektronik, Elektrotechnik und Elektroinstallation. Flußmittelreste elektrisch leitend.
- LUX®-Kontaktlötpaste: 20g: 539087.
  – Für Lötungen in der Elektronik und Elektrotechnik.
- LUX®-Lötfett und Lötwasser: 20g: 539085, 30ml: 539092.
  – Für alle Lörtarbeiten, außer Elektronik, Elektrotechnik und Elektroinstallation. Flußmittelreste elektrisch leitend.

IT Manuale di istruzioni

Saldatore

Utilizzo conforme alla destinazione d'uso

L'apparecchio corrisponde allo stato dell'arte della scienza e della tecnica, nonché alle prescrizioni di sicurezza in vigore al momento della commercializzazione nell'ambito del suo utilizzo convenzionale.

L'apparecchio è progettato per lavori di saldatura nel settore privato.

L'apparecchio non è stato progettato per uso a livello industriale.

Qualsiasi altro impiego è da considerarsi non conforme alla destinazione d'uso. L'impiego non conforme alla destinazione d'uso, le modifiche all'apparecchio o l'utilizzo di pezzi non collaudati né autorizzati dal costruttore possono causare danni imprevedibili.

Qualsiasi utilizzo differente da quello per lo scopo per cui l'apparecchio è stato progettato e realizzato e qualsivoglia attività sullo stesso non descritta nelle presenti istruzioni equivalgono ad uso improprio non consentito, al di fuori dei limiti legali di responsabilità del fabbricante.

Precauzioni generali

- Per lavorare e gestire questo apparecchio in sicurezza è necessario che l'utilizzatore se ne serva per la prima volta dopo aver letto e ben compreso le presenti istruzioni per l'uso.
- Osservare tutte le precauzioni! Se non si osservano le indicazioni di sicurezza, si mettono in pericolo se stessi e gli altri.
- Conservare tutti i documenti con le istruzioni per l'uso e le precauzioni per il futuro.
- In caso di vendita o di cessione dell'apparecchio, è indispensabile consegnare insieme anche le presenti istruzioni per l'uso.
- L'apparecchio può essere utilizzato esclusivamente se si trova in perfette condizioni operative. Se il dispositivo o una parte di esso presenta un difetto bisogna subito spegnerlo e smaltirlo nel modo corretto.
- Non utilizzare mai l'apparecchio in ambienti a rischio d'esplosione o nelle vicinanze di liquidi o gas infiammabili!
- Assicurare sempre un apparecchio spento contro riaccensioni impreviste.
- Non usare apparecchi nei quali l'interruttore on/off non funziona correttamente.
- Tenga lontani i bambini dall'apparecchio! Conservi l'apparecchio al sicuro da bambini e persone non autorizzate.
- Non sovraccaricare l'apparecchio. Utilizzare l'apparecchio solo per gli scopi previsti.
- Lavorare sempre con prudenza e in perfette condizioni personali: stanchezza, malattie, uso di alcol, influenze di medicinali o droghe non permettono di avere un comportamento responsabile poiché non consentono di utilizzare l'apparecchio con sicurezza.
- Questo dispositivo non è concepito per essere utilizzato da persone (inclusi i bambini) con limitazioni fisiche, psichiche o sensoriali o prive di esperienza riguardo all'uso del dispositivo stesso e le stesse dovrebbero essere sorvegliate da una persona competente, la quale dovrebbe istruirli sull'uso corretto del dispositivo.
- Assicurarsi che i bambini non giochino con l'apparecchio.
- Osservare sempre le normative nazionali e internazionali in vigore e inerenti alla sicurezza, alla salute e al lavoro.

Sicurezza elettrica

- Collegare gli apparecchi soltanto ad una presa di corrente con contatto di protezione correttamente installato.
- La protezione deve essere eseguita con un salvavita (interruttore di protezione) con una corrente di guasto nominale non superiore a 30 mA.
- Prima di collegare l'apparecchio alla rete elettrica, assicurarsi che l'allacciamento di rete coincida con i dati d'allacciamento.
- Gli apparecchi si devono usare soltanto nei limiti indicati per la tensione, la potenza e la velocità nominale (vedi targhetta identificativa).
- Non toccare la spina con le mani bagnate! La spina e sempre la spina, non tiri mai il cavo.
- Non piegare, schiacciare, trascinare o travolgere il cavo di rete; proteggerlo dai bordi taglienti, dall'olio e dal calore.
- Non sollevare mai l'apparecchio per il cavo; non utilizzare mai il cavo per altri scopi.
- Prima di ogni utilizzo controllare spina e cavo.
- Se il cavo di alimentazione è danneggiato staccare subito la spina dalla presa di corrente. Non utilizzare mai l'apparecchio con il cavo di rete danneggiato.
- Quando non si utilizza l'apparecchio, staccare sempre la spina.
- Prima di collegare la spina alla presa di corrente, accertarsi che l'apparecchio sia spento.
- Prima di staccare la spina dalla presa di corrente, spegnere sempre l'apparecchio.
- Disinserire la tensione di alimentazione dell'apparecchio durante il trasporto.

Indicazioni specifiche sull'apparecchio

- I saldatoi sviluppano un forte calore. Tenere lontano dal saldatoio caldo tutti gli oggetti che possono essere distrutti o danneggiati in qualsiasi modo. Utilizzare il supporto accluso.
- Dopo l'uso fare raffreddare il saldatoio e quindi riporlo.
- Il prodotto non deve inumidirsi o bagnarsi, pericolo di una scossa elettrica mortale!
- Trasportare l'apparecchio solo se completamente freddo, pericolo di ustioni e incendio! Lo stesso dicasi, p. es., per la sostituzione della punta (staccare dapprima il saldatoio dalla tensione di rete!).
- Non lavorare mai su componenti elettriche sotto tensione. Prima di iniziare il lavoro, staccare dall'alimentazione elettrica l'apparecchio sul quale si intende intervenire e verificare l'assenza di tensione.
- Proteggere il corpo e gli occhi dagli schizzi di saldatura e dallo stagno per saldare liquido. Durante il lavoro indossare indumenti e occhiali di protezione adatti.
- I vapori che si generano durante la saldatura sono nocivi per la salute. Usare eventualmente un impianto di aspirazione adatto oppure provvedere a un'adeguata ventilazione.
- Durante il funzionamento tutta la parte anteriore del saldatoio diventa caldissima. Per evitare bruciature prendere per favore il saldatoio solo dall'impugnatura.
- Non lavorate con il saldatoio in ambiente a rischio d'esplosione, dove si trovano liquidi infiammabili, gas e polveri.
- Prima d'ogni lavoro di manutenzione o di pulizia, staccate assolutamente la spina dalla presa di corrente e fate raffreddare completamente il saldatoio.
- I cavi di collegamento del saldatoio non possono essere sostituiti. Nel caso di danneggiamento del cavo si deve rottamare il saldatoio.
- Conservate i saldatoi non usati al di fuori della portata di bambini. Non fate usare saldatoi a persone che non li sanno usare o che non hanno letto queste istruzioni.
- Utilizzare soltanto ricambi originali.
- Ci si riserva il diritto di apportare modifiche.

Uso

– Il becchetto del cannello ferruminatorio, prima di iniziare il lavoro di saldatura, deve essere stagnato. Il becchetto caldissimo viene immerso nella pasta per saldatura ed infine stagnato attraverso la fusione del filo per saldare (1).
– Nel caso di saldatura continua il becchetto dovrebbe essere ogni tanto pulito (con una spugna umida) ed essere nuovamente stagnato.
– Dopo che il becchetto è stato stagnato ed è stata raggiunta la temperatura richiesta, si può iniziare con il lavoro di saldatura. Nel porre il becchetto sul pezzo da lavorare, i metalli da unire vengono portati alla temperatura di lavoro.
– Il filo per saldare pieno di fondente deve essere avvicinato alla punta estrema del becchetto e poi fuso (2). In questo modo il fondente uscente bagna il punto da saldare, scioglie l'ossido presente e fa in modo che il metallo d'apporto si unisca con il pezzo da lavorare.
– Come appoggio del saldatoio usare il sostegno in dotazione (3). Non poggiare i saldatoi su basi infiammabili.
– Per raffreddare non temprare in acqua, bensì lasciare raffreddare all'aria.
– La sostituzione del becchetto deve essere fatta solo con il saldatoio raffreddato dopo il distacco dalla corrente. Staccare la spina della corrente e svitare la vite di fissaggio. Svitare con cautela il becchetto con un leggero moto rotatorio. Infilare un nuovo becchetto fino all'arresto, poiché altrimenti l'elemento di riscaldamento si brucia.

Dati tecnici

Codice articolo	539440
Tensione nominale	230 V~, 50 Hz
Potenza nominale	30 W
Temperatura di esercizio	410 °C
Punta di ricambio di saldatura	539441, 539442

Codice articolo	539445
Tensione nominale	230 V~, 50 Hz
Potenza nominale	60 W
Temperatura di esercizio	460 C
Punta di ricambio di saldatura	539446, 539447

Smaltimento

Smaltire l'apparecchio

Il simbolo del bidone della spazzatura barrato vuol dire che: batterie e accumulatori, apparecchiature elettriche ed elettroniche non vanno smaltiti nei rifiuti domestici. Questi potrebbero contenere sostanze dannose per l'ambiente e la salute.

I consumatori hanno l'obbligo di differenziare le apparecchiature elettroniche, le batterie vecchie delle apparecchiature e gli accumulatori dai rifiuti domestici e di smaltirle presso il centro di raccolta ufficiale per garantire un riutilizzo consono. In conformità con le disposizioni di legge, la restituzione può essere effettuata gratuitamente, ad esempio attraverso un'azienda di smaltimento dei rifiuti urbani o tramite un rivenditore.

Batterie, accumulatori e lampade non integrati in modo fisso nelle apparecchiature elettriche da smaltire, vanno tolti prima dello smaltimento e smaltiti separatamente. Le batterie al litio e gli accumulatori di tutti i sistemi vanno consegnati scarichi ai punti di raccolta. Le batterie vanno sempre assicurate da possibili cortocircuiti applicando del nastro adesivo sui poli.

L'utente finale è responsabile della cancellazione dei dati personali dalle apparecchiature da smaltire.

Suggerimento per la saldatura e fondente:

- LUX®-fondente per elettronica: 100g: 392159, 250g: 539150.
  – Per circuiti stampati ed elementi di costruzione.
- LUX®-fondente per radio: 100g: 392158, 250g: 539144.
  – Per l'elettrotecnica.
- LUX®-fondente per raccordi: 100g: 539050, 250g: 539051.
  – Per lavori idraulici.
- LUX®-fondente per fai da te: 100g: 539146, 250g: 539147.
  – Per tutti i lavori di saldatura, tranne l'elettronica, l'elettrotecnica e gli impianti elettrici. I residui di fondente sono elettroconduttori.
- LUX®-pasta di contatto: 20g: 539087.
  – Per saldature nell'elettronica e nell'elettrotecnica.
- LUX®-pasta e fondente acido per saldatura: 20g: 539085, 30ml: 539092.
  – Per tutti i lavori di saldatura, tranne l'elettronica, l'elettrotecnica e gli impianti elettrici. I residui di fondente sono elettroconduttori.

FR Manuel d'utilisation

Fer à souder

Utilisation conforme

L'appareil répond aux toutes dernières acquisitions de la technique ainsi qu'aux normes de sécurité en vigueur au moment de sa mise en service dans le cadre de son utilisation conforme.

L'appareil a été conçu pour les travaux de soudure en intérieur.

L'appareil est conçu pour un travail domestique et non artisanal.

Toute autre utilisation est considérée comme non conforme. Un usage non conforme, des modifications de l'appareil ou l'utilisation de pièces non contrôlées et homologuées par le fabricant peuvent entraîner des dommages imprévisibles !

Toute utilisation non conforme à la destination de l'appareil ainsi que toutes les activités non décrites dans le mode d'emploi sont à considérer comme des utilisations incorrectes non couvertes par la garantie du fabricant.

Consignes générales de sécurité

- Pour garantir une utilisation sûre de cet appareil, l'utilisateur doit avoir lu et compris le présent mode d'emploi avant la première mise en service de l'appareil.
- Veuillez observer toutes les consignes de sécurité ! La non-observation des consignes de sécurité vous met en danger, vous et votre entourage.
- Conservez soigneusement le mode d'emploi et les consignes de sécurité pour les consulter en cas de besoin.
- Si vous vendez ou donner l'appareil à un tiers, remettez-lui toujours le manuel d'utilisation correspondant.
- L'appareil peut uniquement être utilisé lorsqu'il est en parfait état. Si l'appareil ou une partie de l'appareil est défectueuse, l'appareil doit être mis hors service et être éliminé de manière adequate.
- Ne faites pas fonctionner l'appareil dans un local à risque d'explosion, ni à proximité de liquides ou gaz inflammables !
- Sécurisez toujours l'appareil à l'arrêt contre toute remise en marche intempestive.
- N'utilisez aucun appareil dont le commutateur marche-arrêt ne fonctionne pas correctement.
- Ne laissez pas les enfants s'approcher de l'appareil ! Ne laissez pas l'appareil à proximité d'enfants ou de personnes non autorisées à s'en servir.
- Ne surchargez pas l'appareil. N'utilisez l'appareil que pour les travaux pour lesquels il a été conçu.
- Soyez toujours prudent lors du maniement de l'appareil et veillez à ne l'utiliser que lorsque votre état vous le permet : travailler par fatigue, maladie, sous la consommation d'alcool, l'influence de drogues et de médicaments sont des comportements irresponsables étant donné que vous ne pouvez plus utiliser l'appareil avec sécurité.
- L'utilisation de cet appareil n'est pas prévu pardes personnes (y compris des enfants) avec des aptitudes physiques, sensorielles ou mentales limitées ou des déficits dans l'expérience et/ou les connaissances, sauf si elles sont surveillées par une personne responsable de leur sécurité ou si elles ont reçues des instructions de ces personnes stipulant de quelle manière l'appareil doit être utilisé.
- Assurez-vous que les enfants ne jouent pas avec l'appareil.
- Respectez systématiquement les règles de sécurité, d'hygiène et de travail en vigueur à l'échelle nationale et internationale.

Sécurité électrique

- L'appareil ne doit être raccordé qu'à une prise présentant une mise à la terre réglementaire.
- La protection doit être assurée par un disjoncteur différentiel présentant un courant de fuite assigné de 30 mA maximum.
- Avant de brancher l'appareil, il doit être garanti que le branchement secteur correspond aux données de raccordement de l'appareil.
- L'appareil ne doit être utilisé que dans les limites des seuils définis en matière de tension, de puissance et de vitesse nominale (voir plaque signalétique).
- Ne pas toucher la fiche secteur avec les mains mouillées ! Enlever la fiche secteur par la prise et non pas en tirant sur le câble.
- Ne pliez pas, n'écrasez pas ou n'arrachez pas le câble secteur ; protégez-le des arêtes tranchantes, de l'huile et de la chaleur.
- Ne soulevez pas l'appareil par son câble et n'utilisez pas ce dernier à d'autres fins que celles auxquelles il est destiné.
- Contrôlez la prise et le câble avant chaque utilisation.
- En cas d'endommagement du câble secteur, débranchez immédiatement la fiche secteur. N'utilisez jamais l'appareil si le câble secteur est endommagé.
- Lorsque l'appareil n'est pas utilisé, il faut toujours que la fiche secteur soit débranchée.
- Avant de brancher la fiche secteur, vérifiez que l'appareil est hors tension.
- Avant de débrancher la fiche secteur, éteignez toujours l'appareil.
- Lorsque vous transportez l'appareil, veillez à ce qu'il soit hors tension.

Consignes propres à l'appareil

- Les fers à souder produisent une forte chaleur. Veuillez garder à distance des fers à souder chauds tous les objets qui peuvent être détruits ou altérés d'une façon ou d'une autre. Veuillez utiliser le support joint.
- Laissez refroidir le fer à souder après utilisation, puis rangez-le.
- Le produit ne doit pas être humide ou mouillé, risque de décharge électrique mortelle !
- Ne transportez l'appareil que lorsque celui-ci est complètement refroidi, il y a sinon un risque de brûlure ou d'incendie ! Il en est de même si vous voulez, par exemple, changer la panne en cuivre (mettre d'abord le fer à souder hors tension !).
- Ne travaillez jamais sur des composants électriques qui se trouvent sous tension. Déconnectez toujours de l'alimentation l'appareil sur lequel vous voulez effectuer des soudages et vérifiez qu'il n'est pas sous tension.
- Protégez le corps et les yeux des étincelles de soudure et de l'étain de soudure liquide. Pendant les travaux, portez des vêtements protecteurs adaptés et des lunettes protectrices.
- Les vapeurs générées pendant la soudure sont nuisibles à la santé. Si nécessaire, utilisez un dispositif d'aspiration convenable ou aérez en conséquence.
- Pendant la marche des fers, toute leur partie avant devient très chaude. Pour éviter toute brûlure, ne saisissez le fer que par son manche/sa poignée.
- Ne travaillez jamais avec les fers à souder dans un environnement à risque d'explosion, dans lequel se trouvent des liquides, gaz et poussières combustibles.
- Avant d'effectuer tous travaux de maintenance ou de nettoyage, débranchez impérativement la fiche mâle de la prise de courant et attendez que chaque fer ait entièrement refroidi.
- Les cordons d'alimentation électrique des fers à souder ne peuvent pas être remplacés. Si le cordon a été endommagé, il faudra jeter le fer.
- Rangez les fers à souder qui ne servent pas hors de portée des enfants. Ne permettez pas l'utilisation des fers à souder à des personnes qui n'en connaissent pas le maniement ou qui n'ont pas lu les présentes instructions.
- Utilisez uniquement des pièces individuelles d'origine.
- Sous réserve de modifications techniques.

Utilisation

– Avant d'entamer le travail avec chaque fer, il faut appliquer de l'étain sur sa panne. Plongez la panne très chaude dans la graisse décapante puis faites fondre dessus du fil à souder pour l'étamer (1).
– Si vous soudez en permanence, il faudra nettoyer la panne de temps en temps (à l'aide d'une éponge humide) puis la réétamer.
– Après avoir étamé la panne et une fois atteinte la température requise pour le soudage, vous pouvez commencer à souder. Le fait d'appliquer la panne sur la pièce porte les métaux à unir à la température de travail.
– Approchez le fil à souder, rempli de fondant, de l'extrémité de la panne puis faites-le fondre (2). Le fondant qui sort du fil s'étale sur l'endroit à souder, dissout les oxydes présents et fait que l'alliage du fil soude la pièce.
– Pour déposer les fers à souder, utilisez le support (3) livré d'origine. Ne déposez jamais les fers sur un support facilement inflammable.
– Pour faire refroidir les fers, ne les plongez pas dans l'eau. Laissez-les refroidir à l'air.
– Le changement de la panne ne pourra avoir lieu qu'après avoir débranché le fer et lui avoir laissé le temps de refroidir. Débranchez la fiche mâle de la prise de courant puis desserrez la vis de retenue de la panne. Faites tourner doucement cette dernière pour la détacher. Insérez une panne neuve jusqu'à la butée, sinon l'élément chauffant grillerait.

Caractéristiques techniques

Numéro d'article	539440
Tension nominale	230 V~, 50 Hz
Puissance nominale	30 W
Température de travail	410 °C
Pannes de rechange pour fer à souder	539441, 539442

Numéro d'article	539445
Tension nominale	230 V~, 50 Hz
Puissance nominale	60 W
Température de travail	460 °C
Pannes de rechange pour fer à souder	539446, 539447

Mise au rebut

Mise au rebut de l'appareil

Le symbole de la poubelle barrée signifie : Les batteries et les accus, les appareils électriques et électroniques ne doivent pas être jetées avec les ordures ménagères car ils pourraient contenir des substances nocives pour l'environnement et la santé.

Les consommateurs sont tenus d'éliminer appareils électriques usagés, les batteries et accus usagés d'appareils électriques séparément en les remettant à un point de collecte officiel afin de garantir un traitement adéquat. Conformément aux dispositions légales, les produits peuvent être retournés gratuitement, p. ex. auprès du service d'élimination communal ou du revendeur.

Les batteries, les accus et les lampes qui ne sont pas intégrés dans les appareils électriques usagés doivent être retirés et éliminés séparément avant l'élimination. Les batteries au lithium et les pack accus de tous les systèmes doivent être remis aux points de collecte uniquement en état déchargé. Les batteries doivent toujours être protégées contre les courts-circuits en collant les pôles.

Chaque utilisateur final est responsable pour la suppression des données personnelles qui se trouvent sur les appareils usagés à éliminer.

Notes pour les soudures et les fondants :

- Soudures électroniques LUX® : 100 g : 392159, 250 g : 539150.
  – Pour plaquettes de circuits imprimés et éléments de construction.
- Soudures radio LUX® : 100 g : 392158, 250 g : 539144.
  – Pour le domaine de l'électrotechnique.
- Soudures de raccords LUX® : 100 g : 539050, 250 g : 539051.
  – Pour le domaine sanitaire/hydraulique.
- Soudures de bricolage LUX® : 100 g : 539146, 250 g : 539147.
  – Pour tous les travaux de soudage, sauf l'électronique, l'électrotechnique et l'installation électrique. Les résidus de fondants sont des conducteurs électriques.
- Pâte de soudure de contact LUX® : 20 g : 539087.
  – Pour des soudures dans le domainte électronique et électrotechnique.
- Graisse et eau de soudure LUX® : 20 g : 539085, 30 ml : 539092.
  – Pour tous les travaux de soudage, sauf l'électronique, l'électrotechnique et l'installation électrique. Les résidus de fondants sont des conducteurs électriques.

GB Operating instructions

Soldering iron

Intended use

When used for its intended purpose, this device corresponds to the state of the art, as well as to the current safety requirements at the time of its introduction.

The appliance is designed for soldering for private use.

The device is not suitable for commercial or industrial use.

Any other type of use is inappropriate. Improper use or modifications to the device or the use of components that are not tested and approved by the manufacturer may result in unforeseen damage!

Any use that deviates from its intended use and is not included in these instructions is considered unauthorised use and relieves the manufacturer from his or her legal liability.

General safety instructions

- To operate this device safely, the user must have read and understood these instructions for use before using the device for the first time.
- Observe all safety instructions! Failure to do so may cause harm to you and others.
- Retain all instructions for use, and safety instructions for future reference.
- If you sell or pass the device on, you must also hand over these operating instructions.
- The device must only be used when it functions properly. If the product or part of the product is defective, it must be taken out of operation and disposed of correctly.
- Never use the device in a room where there is a danger of explosion or in the vicinity of flammable liquids or gases.
- Always ensure that a deuice which has been switched off cannot be restarted unintentionally.
- Do not use devices with an on/off switch that does not function correctly.
- Keep children away from the device! Keep the device out of the way of children and other unauthorised persons.
- Do not overload the device. Do not use the device for purposes for which it is not intended.
- Exercise caution and only work when in good condition: If you are tired, ill, if you have ingested alcohol, medication or illegal drugs, do not use the device, as you are not in a condition to use it safely.
- This product is not intended to be used by persons (including children) or who are limited in their physical, sensory or mental capacities or who lack experience and/or knowledge of the product unless they are supervised, or have been instructed on how to use the product, by a person responsible for their safety.
- Ensure that children are not able to play with the device.
- Always comply with all applicable domestic and international safety, health, and working regulations.

Electrical safety

- The device may only be connected to a socket that is correctly installed and grounded.
- The fuse must be a residual current circuit-breaker with a measured residual current of no more than 30 mA.
- Make sure that the power supply corresponds with the connection specifications of the device before it is connected.
- The tool may only be used within the specified limitations for voltage and power (see type plate).
- Do not touch the mains plug with wet hands! Always pull out the mains plug at the plug and not by the cable.
- Do not bend, crush, pull or drive over the power cable, protect from sharp edges, oil and heat.
- Do not lift the device using the cable or use the cable for purposes other than intended.
- Check the plug and cable before each use.
- If the power cable is damaged immediately disconnect the plug. Never use the device if the power cable is damaged.
- If the device is not in use make sure the plug is pulled out.
- Make sure that the device is switched off before plugging in the mains cable.
- Make sure that the device is switched off before unplugging it.
- Disconnect the power supply before transporting the device.

Device-specific safety instructions

- Soldering irons generate a considerable amount of heat. Please ensure that you keep all objects away from the soldering iron that may be destroyed or impaired by it in one way or another. Please use the supplied stands.
- After use, allow the soldering iron to cool down before putting it away.
- The product may not become damp or wet. This brings about the risk of a life threatening electrical shock!
- Only transport the unit when it is completely cooled down, otherwise there is a risk of burns or of fire! The same applies for when you wish to, for example, change the soldering tip (unplug the unit from the power supply before doing so!).
- Never work on electrical components that are under power. Always ensure that the object you wish to solder is separated from the power supply before you start work, and check to ensure that it is without voltage.
- Protect both your body and eyes from soldering spray and liquid solder. When working, wear suitable protective clothing and goggles.
- The gases that occur during soldering may cause damage to your health. As a result, you should use a suitable extraction unit or ensure sufficient ventilation, as and when required.
- When the soldering iron is being used the whole front area becomes very hot. To avoid burns please only ever take hold of it by the hand grip.
- Don't work with the soldering iron in any area in which there is any risk of an explosion or where there are any inflammable liquids, gases, or dusts.
- Before starting any maintenance or cleaning work, always pull the plug out of the socket and allow the soldering iron to cool down.
- The connecting lead to the soldering iron cannot be replaced. If it is damaged the soldering iron will have to be scrapped.
- When the soldering iron is not in use, keep it out of the reach of children and don't allow anyone else to use it who is not familiar with such tools or who has not read and completely understood these instructions.
- Use only genuine spare parts.
- Technical changes excepted.

Operation

– Before you start any soldering work the tip of the soldering iron has to be "tinned". The tip has to be dipped in soldering grease and then tinned by melting soldering wire (1) onto it.
– If your soldering work is taking a long time the tip of the soldering iron will have to be cleaned with a damp sponge from time to time and then tinned again.
– When the tip of the soldering iron has been tinned and the necessary soldering temperature has been reached you can start your soldering work. Place the tip on the work-piece to bring the metal up to working temperature ready for joining.
– The soldering wire is filled with flux (to help it flow). Bring it to the extreme end of the soldering tip and then melt it off (2). This will enable the escaping flux to cover the soldering point, dissolve any oxides that may be present, and ensure that the solder binds well with the work-piece.
– Use the stand (3) provided for resting the soldering iron. Don't put the soldering iron down on any inflammable surface.
– Do not shock-cool the soldering iron in water but just allow it to cool off in the air.
– The soldering tip must not be replaced until the soldering iron has cooled off and has been disconnected from the mains. Pull the plug out and loosen the fastening screws. Carefully loosen the tip with gentle turning movements. Insert the new soldering tip as far as it will go because otherwise the heating element will burn out immediately.

Technical data

Item number	539440
Rated voltage	230 V~, 50 Hz
Nominal output	30 W
Working temperature	410 °C
Replacement soldering tips	539441, 539442

Item number	539445
Rated voltage	230 V~, 50 Hz
Nominal output	60 W
Working temperature	460 °C
Replacement soldering tips	539446, 539447

Disposal

Disposing of the appliance

A crossed-out wheelie bin icon means: Batteries and rechargeable batteries, electrical or electronic devices must not be disposed of with household waste. They may contain substances that are harmful to the environment and human health.

Consumers must dispose of waste electrical devices, spent portable batteries and rechargeable batteries separately from household waste at an official collection point to ensure that these items are processed correctly. The product can be returned free of charge in accordance with the legal requirements, for example through a municipal waste disposal company or a dealer.

Batteries, rechargeable batteries and lamps that are not permanently installed in waste electrical equipment and can be removed in a non-destructive way must be removed and disposed of separately before disposal of the equipment. Lithium batteries and rechargeable battery packs of all systems are only to be handed in to the waste collection points in a discharged state. The batteries must always be protected against short circuits by taping off the poles.

All end users are responsible for deleting any personal data stored on waste devices prior to their disposal.

Notes on solders and fluxes:

- LUX® Electronic solder: 100g: 392159, 250g: 539150.
  – For printed circuit boards and components.
- LUX® Radio solder: 100g: 392158, 250g: 539144.
  – For electrical components.
- LUX® Fitting solder: 100g: 539050, 250g: 539051.
  – For water installations.
- LUX® Hobby solder: 100g: 539146, 250g: 539147.
  – For all soldering work excluding electronics, electrical components and electrical installations. Flux residues are electrically conductive.
- LUX® Contact solder paste: 20g: 539087.
  – For soldering electronics and electrical components.
- LUX® Contact solder paste: 20g: 539085, 30ml: 539092.
  – For all soldering work excluding electronics, electrical components and electrical installations. Flux residues are electrically conductive.

CZ Návod k použití

Pájka

Použití přiměřené určení

Přístroj odpovídá stavu vědy a techniky i platným bezpečnostním ustanovením v době uvádění do provozu v rámci jeho použití přiměřenému určení.

Přístroj je určen k pájení v soukromí.

Přístroj není koncipován pro profesionální použití.

Každé jiné použití je v rozporu se stanoveným účelem. Použitím, které je v rozporu s určením, změnami na přístroji nebo použitím dílů, které nebyly přezkoušeny a schváleny výrobcem, mohou vzniknout nepředvídatelné škody!

Každé nepřiměřené použití popř. všechny v tomto návodu k použití nepopsané činnosti na přístroji jsou nedovoleným zneužitím mimo zákonné hranice ručení výrobce.

Všeobecné bezpečnostní pokyny

- Pro bezpečné zacházení s tímto přístrojem si jeho uživatel musí před prvním použitím přečíst tento návod k použití a porozumět mu.
- Respektujte všechny bezpečnostní pokyny! Pokud nebudete dbát bezpečnostních pokynů, ohrožujete sebe i ostatní.
- Všechny návody k použití a bezpečnostní pokyny si dobře uložte pro pozdější použití.
- Když přístroj prodáváte nebo předáváte dál, bezpodmínečně předejte i tento návod k použití.
- Přístroj se smí používat pouze tehdy, pokud je bez závady. Jsou-li na přístroji nebo na některé jeho součásti závady, musí být vyřazen z provozu a odborně zlikvidován.
- Přístroj nepoužívejte v prostorech ohrožených výbuchem nebo v blízkosti hořlavých kapalin nebo plynů!
- Vypnutý přístroj vždy zajistěte proti neúmyslnému zapnutí.
- Nepoužívejte nářadí, u něhož spínač Zap/Vyp řádně nefunguje.
- Zabraňte dětem v přístupu k přístroji! Uložte přístroj tak, aby byl bezpečně chráněn před dětmi a nepovolanými osobami.
- Nepřetěžujte přístroj. Používejte přístroj pouze pro účely, pro které byl určen.
- Pracujte vždy opatrně a v dobré fyzické kondici: Pracovat během únavy, onemocnění, požití alkoholu, pod vlivem léků a omamných látek je nezodpovědné, protože přístroj nemůžete bezpečně používat.
- Nepoužívejte topné těleso s časovým spínačem nebo s jiným spínačem, který automaticky spíná přístroj, hrozilo by nebezpečí požáru.
- Zabezpečte, aby si děti nehrály s výrobkem.
- Dodržujte vždy platné národní a mezinárodní bezpečnostní, zdravotní a pracovní předpisy.

Elektrická bezpečnost

- Přístroj se smí připojit pouze na zásuvku s řádně instalovaným ochranným kontaktem.
- Zajištění přístroje se musí provést pomocí proudového chrániče (spínač FI) s dimenzovaným chybným proudem nepřesahujícím 30 mA mA.
- Před připojením přístroje se musí zabezpečit, aby síťová přípojka odpovídala hodnotám pro připojení přístroje.
- Přístroj se smí používat pouze v rámci uvedených limitů napětí, výkonu a otáček (viz typový štítek).
- Nedotýkejte se síťové zástrčky mokrýma rukama! Síťovou zástrčku vytahuje vždy za konektor, ne za kabel.
- Síťový kabel nepřehýbat, nepřiskřípnout, netahat nebo nepřejíždět, chránit před ostrými hranami, olejem a horkem.
- Přístroj nezdvíhejte za kabel a kabel nepoužívejte na žádné jiné účely.
- Před každým použitím zkontrolujte zástrčku a kabel.
- Při poškození síťového kabelu okamžitě vytáhněte síťovou zástrčku. Nikdy nepoužívejte přístroj s poškozeným síťovým kabelem.
- Pokud se přístroj nepoužívá, musí být síťová zástrčka vždy vytažená.
- Před zasunutím síťové zástrčky zajistěte, aby byl přístroj vypnutý.
- Před vytažením síťové zástrčky přístroj vždy vypněte.
- Pro přepravu uveďte přístroj do stavu bez proudu.

Upozornění specifická pro přístroj

- Páječky produkují intenzivní teplo. Všechny předměty, které by se mohly horkou páječkou zničit nebo jinak narušit, ukládejte v bezpečné vzdálenosti. Používejte přiložený stojan.
- Páječky nechte po použití ochladit a až poté je odložte.
- Výrobek nesmí být vlhký nebo mokrý, hrozí nebezpečí ohrožení života zasáhnutím elektrického proudu!
- Výrobek přepravujte pouze tehdy, pokud je úplně ochlazený, jinak hrozí nebezpečí popálení popř. požáru! To stejné platí, pokud chcete např. vyměnit pájecí hrot (Pájecí písty před tím odpojte z napětí sítě).
- Nikdy nepracujte na elektrických dílech, které jsou pod napětím. Přístroj, na němž chcete provést pájení, odděle od napájení proudem, a přezkoušejte, zda je bez napětí.
- Chraňte tělo a oči před stříkanci pájecího materiálu a před tekutým pájecím cínem. Při práci noste vhodné ochranné oblečení a ochranné brýle.
- Páry, které vznikají při pájení, jsou zdraví škodlivé. Používejte případně vhodné odsávací zařízení nebo přiměřeně větrejte.
- Během provozu se celá přední část páječky velmi ohřeje. Pro zabránění spáleninám uchopujte páječku jedině za rukojeť.
- Nepracujte s páječkou ve výbušném prostředí, ve kterém se nacházejí hořlavé kapaliny, plyny či prachy.
- Před veškerými údržbářskými či čisticími pracemi bezpodmínečně vytáhněte zástrčku ze zásuvky a nechte páječku úplně vychladnout.
- Přívodní kabely páječky nelze vyměnit. Při poškození kabelu se páječka musí sešrotovat.
- Uchovávejte nepoužívané páječky mimo dosah dětí. Osoby, které s páječkou nejsou obeznámené či nečetly tento návod k obsluze, nenechávejte páječku používat.
- Používejte pouze originální jednotlivé díly.
- Technické změny vyhrazeny.

Obsluha

– Před zahájením pájení musíte hrot pocínovat. Horký hrot páječky ponořte do pájecího tuku a pak ho odtavováním trubičkového cínu pocínujte (1).
– Při trvalém pájení by jste hrot páječky měl čas od času očistit (vlhkou houbičkou) a znovu pocínovat.
– Když je hrot páječky pocínovaný a je dosažena nutná teplota na pájení, můžete s pájením začít. Přikládáním hrotu páječky k obrobku ohřejte kovy, které mají pýt spojeny, až na pracovní teplotu.
– Trubičkový drát naplněný tavidlem přiveďte ke konci hrotu páječky a pak trubičkový drát odtavujte (2). Vystupující tavidlo při tom navlhčí místo pájení, uvolní přítomné oxidy a způsobí, že pájka se s obrobkem spojí.
– Pro odkládání páječky používejte přiložený stojánek (3). Neodkládejte páječku na snadno zápalný podklad.
– Neochlazujte páječku prudce vodou, nýbrž nechte ji vychladnout pouze na vzduchu.
– Hrot páječky se smí vyměňovat pouze po vypnutí proudu, když páječka vychladla. Vytáhněte zástrčku a uvolněte upevňovací šroub. Opatrně hrot páječky lehkým otáčivým pohybem uvolněte. Nový hrot páječky zasuňte až k doteku, jelikož by jinak ihned došlo k přepálení topného tělíska.

Technická data

Číslo zboží	539440
Jmenovité napětí	230 V~, 50 Hz
Jmenovitý výkon	30 W
Pracovní teplota	410 °C
Náhradní pájecí hroty	539441, 539442

Číslo zboží	539445
Jmenovité napětí	230 V~, 50 Hz
Jmenovitý výkon	60 W
Pracovní teplota	460 °C
Náhradní pájecí hroty	539446, 539447

Likvidace

Likvidace přístroje

Symbol přeškrtnutého kontejneru znamená: Baterie a akumulátory, elektrické a elektronické přístroje nesmějí být likvidovány společně s domovním odpadem; mohou obsahovat látky, které jsou škodlivé pro životní prostředí a zdraví.

Spotřebitelé jsou povinni zneškodnit staré elektrické spotřebiče, spotřebované baterie a akumulátory odděleně od domovního odpadu na oficiálním sběrném místě, aby se zajistilo správné další zpracování. Vrácení výrobku lze dle právních předpisů provést bezplatně, např. prostřednictvím společnosti pro likvidaci komunálního odpadu nebo prostřednictvím prodejce.

Baterie, akumulátory a světelné zdroje, které nejsou ve starých elektrických přístrojích vmontované a které lze odstranit, aniž by došlo k jejich poškození, se před likvidací musí z přístrojů vyjmout a zlikvidovat v rámci tříděného odpadu. Lithiové baterie a akumulátory všech systémů se musí odevzdat na sběrném místě ve vybitém stavu. Pól baterie musí být vždy přelepený, aby se předešlo vzniku zkratu.

Každý koncový uživatel je sám zodpovědný za vymazání osobních údajů z použitých přístrojů, které se mají zlikvidovat.

Informace k pájecímu materiálu a tavidlu:

- LUX®-Elektronická pájka: 100g: 392159, 250g: 539150.
  – Pro desky s tištěnými spoji a konstrukční součástky.
- LUX®-Radiopájka: 100g: 392158, 250g: 539144.
  – Pro elektrotechniku.
- LUX®-Pájka pro fitinky: 100g: 539050, 250g: 539051.
  – Pro vodovodní instalace.
- LUX®-Pájka pro kutily: 100g: 539146, 250g: 539147.
  – Pro všechny pájecí práce kromě elektroniky, elektrotechniky a elektroinstalace. Zbytky tavidla jsou elektricky vodivé.
- LUX®-Kontaktní pájecí pasta: 20g: 539087.
  – Pro pájení v elektronice a elektrotechnice.
- LUX®-Pájecí tuk a pájecí voda: 20g: 539085, 30ml: 539092.
  – Pro všechny pájecí práce kromě elektroniky, elektrotechniky a elektroinstalace. Zbytky tavidla jsou elektricky vodivé.

SK Návod na použitie

Spájkovačka

Použitie pre daný účel

Zariadenie zodpovedá stavu súčasnej vedy a techniky, ako aj bezpečnostným ustanoveniam platným v momente jeho uvedenia do prevádzky v rámci použitia na daný účel.

Prístroj je určený na spájkovanie v súkromí.

Zariadenie nie je koncipované pre profesionálne použitie.

Každé iné použitie je v rozpore s určením. Pri použití v rozpore s určením, pri zmenách na zariadení alebo použitím dielov, ktoré neboli odskúšané alebo povolené výrobcom, môžu vzniknúť nepredvídané škody!

Každé použitie na iný než daný účel resp. všetky činnosti vykonané na zariadení, ktoré neboli popísané v tomto návode na použitie, sa považujú za nepovolené a nevhodné použitie mimo záručný rozsah výrobcu.

Všeobecné bezpečnostné pokyny

- Aby bolo zaistené bezpečné zaobchádzanie s týmto zariadením, je nutné, aby si jeho užívateľ pred prvým použitím prečítal tento návod na obsluhu a porozumel mu.
- Dbajte všetkých bezpečnostných pokynov! Ak nerešpektujete bezpečnostné pokyny, ohrozujete sami seba a druhých.
- Všetky návody na použitie a bezpečnostné pokyny uchovajte pre ďalšie použitie.
- V prípade ďalšieho predaja alebo darovania tohto zariadenia spolu s ním odovzdajte vždy aj tento návod.
- Prístroj sa smie používať len vtedy, keď je v bezchybnom stave. Ak je zariadenie alebo jeho časť chybná, musí sa vyradiť z prevádzky a odborne zlikvidovať.
- Prístroj nepoužívajte v priestoroch ohrozených výbuchom alebo v blízkosti horľavých kvapalín či plynov!
- Vypnutý prístroj vždy zabezpečte proti neúmyselnému zapnutiu.
- Nepoužívajte náradie, u ktorého zapínač/vypínač riadne nefunguje.
- Udržiavajte deti v dostatočnej vzdialenosti od prístroja! Uschovajte prístroj pred deťmi a nekompetentnými osobami na bezpečnom mieste.
- Nepreťažujte zariadenie. Zariadenie používajte iba na účely, pre ktoré bolo vyrobené.
- Vždy pracujte opatrne a v dobrom fyzickom stave: pracovať počas únavy, choroby, požívania alkoholu, pod vplyvom liekov a drog je nezodpovedné, pretože prístroj nemôžete bezpečne používať.
- Toto zariadenie nie je určené na to, aby ho používali osoby (vrátane detí) s obmedzenými fyzickými, zmyslovými alebo duševnými schopnosťami alebo nedostatkom skúseností a/alebo vedomostí, iba ak sú pod dozorom osoby zodpovednej za ich bezpečnosť alebo boli touto osobou poučené o tom, ako toto zariadenie používať.
- Zabezpečte, aby sa deti nehrali s výrobkom.
- Vždy dodržiavajte platné národné a medzinárodné bezpečnostné, zdravotné a pracovné predpisy.

Elektrická bezpečnosť

- Prístroj sa smie zapojiť len do zásuvky s riadne nainštalovaným ochranným kontaktom.
- Zaistenie prístroja sa musí uskutočniť pomocou prúdového chrániča (spínač FI) s dimenzovaným chybným prúdom nie viac ako 30 mA.
- Pred zapojením prístroja musí byť zabezpečené, že sieťová prípojka zodpovedá prípojným údajom prístroja.
- Prístroj sa smie používať iba v rámci uvedených limitov napätia, výkonu a menovitých otáčok (pozri štítok typu).
- Sieťovú zástrčku nechytajte vlhkými rukami! Sieťovú zástrčku ťahajte vždy za zástrčku, nie za kábel.
- Sieťový kábel neohýbajte, neprivierajte, nemykajte ním, ani po ňom neprechádzajte; chráňte pred ostrými hranami, olejom a vysokými teplotami.
- Prístroj nedvíhajte uchopením za kábel alebo kábel nepoužívajte iným spôsobom.
- Pred každým použitím skontrolujte zástrčku a kábel.
- Pri poškodení sieťového kábla ihneď vytiahnite sieťovú zástrčku. Nikdy nepoužívajte prístroj s poškodeným sieťovým káblom.
- Ak sa prístroj nepoužíva, musí byť sieťová zástrčka stále vytiahnutá.
- Pred zasunutím sieťovej zástrčky zabezpečte, aby bol prístroj vypnutý.
- Pred vytiahnutím sieťovej zástrčky prístroj vždy vypnite.
- Prístroj pri preprave odpojte od prúdu.

Špecifické pokyny k prístroju

- Spájkovačky produkujú výrazné teplo. Všetky predmety, ktoré by mohli byť horúcou spájkovačkou zničené alebo inak narušené, držte v bezpečnej vzdialenosti. Používajte priložený stojan.
- Spájkovačku nechajte po použití ochladiť a potom ju odložte.
- Výrobok nesmie byť vlhký alebo mokrý; hrozí nebezpečenstvo ohrozenia života zasiahnutím elektrického prúdu!
- Výrobok prepravujte iba vtedy, keď je úplne ochladený, v opačnom prípade hrozí nebezpečenstvo popálenia popr. požiaru! To isté platí, ak chcete napr. vymeniť spájkovací hrot (Spájkovacie piesty pred tým odpojte od sieťového napätia).
- Nikdy nepracujte na elektrických dielcoch, ktoré sú pod napätím. Prístroj, na ktorom chcete previesť spájkovací proces, oddeľte vždy pred vykonávaním prác od zásobovania prúdom a preskúšajte, či je bez napätia.
- Chráňte telo a oči pred spájkovacími splodinami a pred tekutým spájkovacím cínom. Pri práci noste vhodné ochranné oblečenie a ochranné okuliare.
- Pary, ktoré vznikajú pri spájkovaní, sú zdraviu škodlivé. Prípadne použiť vhodné odsávacie zariadenie alebo primerane vetrajte.
- Počas prevádzky sa celá predná časť spájkovačky výrazne zahrieva. Aby sa zabránilo popáleninám, spájkovačku chytajte len za rukoväť.
- Spájkovačku nepoužívajte v prostredí ohrozenom výbuchom, v ktorom sa nachádzajú horľavé kvapaliny, plyny a prach.
- Pred akýmikoľvek údržbovými alebo čistiacimi prácami bezpodmienečne vytiahnite sieťovú zástrčku zo zásuvky a spájkovačku nechajte úplne ochladiť.
- Prípojné vedenia spájkovačiek sa nedajú vymeniť. V prípade poškodenia vedenia treba spájkovačku zošrotovať.
- Nepoužívané spájkovačky uschovajte mimo dosahu detí. Spájkovačku nedovoľte používať osobám, ktoré nie sú oboznámené s jej obsluhou, alebo si neprečítali tento návod.
- Používajte len originálne jednotlivé diely.
- Technické zmeny vyhradené.

Obsluha

– Pred začiatkom spájkovania musí byť spájkovací hrot pocínovaný. Horúci spájkovací hrot sa ponorí do spájkovacieho tuku a následne sa pocínuje roztavením spájkovacieho drôtu (1).
– Pri nepretržitom spájkovaní by sa mal spájkovací hrot z času načas očistiť (vlhkou hubkou) a znovu pocínovať.
– Po pocínovaní spájkovacieho hrotu a dosiahnutí požadovanej teploty spájkovania môžete začať so spájkovaním. Priložením spájkovacieho hrotu na obrábaný predmet sa spájané kovy zohrejú na pracovnú teplotu.
– Spájkovací drôt naplnený tavivom sa prisunie na koniec spájkovacieho hrotu a následne sa roztaví (2). Unikajúce tavivo pritom pokropí spájkované miesto, uvoľní obsiahnuté oxidy a spôsobí spojenie spájky s obrábaným predmetom.
– Na odkladanie spájkovačky používajte priložený stojan (3). Spájkovačku nekladte na ľahko horľavý podklad.
– Spájkovačku neochladzujte vo vode, ale ju nechajte ochladiť na vzduchu.
– Výmena spájkovacieho hrotu smie prebiehať až po vypnutí prúdu na ochladenej spájkovačke. Vytiahnite sieťovú zástrčku a povoľte upevňovaciu skrutku. Spájkovací hrot opatrne uvoľnite jemným otáčavým pohybom. Nový spájkovací hrot zasuňte až na doraz, inak vyhrievací článok ihneď prehorí.

Technické údaje

Číslo výrobku	539440
Menovité napätie	230 V~, 50 Hz
Menovitý výkon	30 W
Pracovná teplota	410 °C
Náhradné spájkovacie hroty	539441, 539442

Číslo výrobku	539445
Menovité napätie	230 V~, 50 Hz
Menovitý výkon	60 W
Pracovná teplota	460 °C
Náhradné spájkovacie hroty	539446, 539447

Likvidácia

Likvidácia prístroja

Symbol prečiarknutého kontajnera znamená: Batérie a akumulátory, elektrické a elektronické zariadenia sa nesmú likvidovať spolu s domovým odpadom. Môžu obsahovať látky škodlivé pre životné prostredie a zdravie.

Spotrebitelia sú povinní zneškodniť staré elektrické spotrebiče, spotrebované batérie a akumulátory oddelene od domového odpadu na oficiálnom zbernom mieste, aby sa zabezpečilo správne ďalšie spracovanie. V súlade s právnymi predpismi sa spätný odber môže uskutočniť bezplatne, napr. prostredníctvom spoločnosti na likvidáciu komunálneho odpadu alebo prostredníctvom predajcu.

Batérie akumulátory a svietidlá, ktoré nie sú v starých elektrických zariadeniach vmontované a ktoré je možné vybrať bez poškodenia, musia byť pred likvidáciou vybraté zo zariadenia a zlikvidované v rámci triedeného odpadu. Lítiové batérie a akumulátory všetkých systémov sa musia odovzdávať na zberné miesta iba vo vybitom stave. Pól batérie musí byť vždy prelepený, aby sa predišlo skratu.

Každý koncový používateľ je sám zodpovedný za vymazanie osobných údajov z použitých zariadení, ktoré sa majú zlikvidovať.

Upozornenie na spájku a tavivo:

- Spájka na elektroniku LUX®: 100 g: 392159, 250g: 539150.
  – Na dosky plošných spojov a súčiastky.
- Spájka na elektrotechniku LUX®: 100 g: 392158, 250g: 539144.
  – Na elektrotechniku.
- Spájka na fitingy LUX®: 100 g: 539050, 250g: 539051.
  – Na vodovodnú inštaláciu.
- Spájka pre modelárov LUX®: 100 g: 539146, 250g: 539147.
  – Na všetky spájkovacie práce, okrem elektroniky, elektrotechniky a elektroinštalácie. Zvyšky taviva elektricky vodivé.
- Kontaktná spájkovacia pasta LUX®: 20 g: 539087.
  – Na spájkovanie v oblasti elektroniky a elektrotechniky.
- Spájkovací tuk a spájkovacia kvapalina LUX®: 20 g: 539085, 30ml: 539092.
  – Na všetky spájkovacie práce, okrem elektroniky, elektrotechniky a elektroinštalácie. Zvyšky taviva elektricky vodivé.

PL Instrukcje obsługi

Kolba lutownicy

Użycie zgodne z przeznaczeniem

Urządzenie odpowiada aktualnemu stanowi nauki i techniki oraz obowiązującym przepisom bezpieczeństwa pracy w chwili ukazania się na rynku w ramach zastosowania zgodnego z przeznaczeniem.

Urządzenie przeznaczone jest do prac lutowniczych na użytek prywatny.

Urządzenie nie nadaje się do zastosowania zawodowego lub przemysłowego.

Każde inne zastosowanie jest niezgodne z przeznaczeniem. Zastosowanie niezgodne z przeznaczeniem, wprowadzanie zmian w urządzeniu lub stosowanie części, które nie są sprawdzone i dopuszczone przez producenta, może być przyczyną nieprzewidywalnych uszkodzeń!

Każde użycie niezgodne z przeznaczeniem lub wszystkie nieopisane w niniejszej instrukcji obsługi czynności przy urządzeniu stanowią użycie niedozwolone poza ustawowymi granicami odpowiedzialności producenta.

Ogólne wskazówki bezpieczeństwa

- Aby zapewnić bezpieczną obsługę urządzenia, użytkownik musi przeczytać i zrozumieć instrukcję obsługi przed pierwszym użyciem urządzenia.
- Przestrzegać wszystkich wskazówek bezpieczeństwa pracy! Gdy nie przestrzega się wskazówek bezpieczeństwa, stwarza się zagrożenie dla siebie i innych.
- Przechowywać wszystkie instrukcje obsługi i wskazówki bezpieczeństwa do przyszłego wykorzystania.
- W przypadku sprzedaży lub przekazania urządzenia, należy również bezwzględnie przekazać niniejszą instrukcję obsługi.
- Urządzenia wolno używać tylko w nienagannym stanie technicznym. Jeśli urządzenie lub jego część jest uszkodzona, należy je wyłączyć i fachowo zutylizować.
- Nie używać urządzenia w pomieszczeniach zagrożonych wybuchem ani w pobliżu cieczy i gazów palnych!
- Wyłączone urządzenie zawsze zabezpieczyć przed niezamierzonym włączeniem.
- Nie używać urządzeń z uszkodzonym włącznikiem/wyłącznikiem.
- Nie dopuszczać dzieci do urządzenia! Chronić urządzenie przed dziećmi i osobami nieupoważnionymi.
- Nie przeciążać urządzenia. Urządzenia używać wyłącznie zgodnie z przeznaczeniem.
- Pracować zawsze, tylko będąc w dobrej kondycji i zachowując należytą ostrożność. Osoby zmęczone, chore, będące pod wpływem alkoholu, leków lub środków odurzających są nieodpowiedzialne i nie są w stanie bezpiecznie używać urządzenia.
- Urządzenie nie jest przeznaczone do użytkowania przez osoby (także dzieci) znajdujące się w ograniczonym stanie fizycznym, sensorycznym lub umysłowym, bądź którym brakuje doświadczenia i/lub wiedzy, chyba że są pilnowane przez odpowiedzialne osoby i otrzymały od nich instrukcje na temat użytkowania urządzenia.
- Nie pozwól, aby dzieci korzystały z urządzenia dla zabawy.
- Należy zawsze przestrzegać obowiązujących krajowych i międzynarodowych przepisów BHP.

Bezpieczeństwo elektryczne

- Urządzenie wolno podłączać tylko do gniazda wtykowego z prawidłowo zainstalowanym stykiem ochronnym.
- Zabezpieczenie musi być zrealizowane za pomocą ochronnego wyłącznika różnicowego o obliczeniowym prądzie uszkodzeniowym nie większym niż 30 mA.
- Przed podłączeniem urządzenia należy upewnić się, że przyłącze sieciowe odpowiada danym przyłączeniowym urządzenia.
- Urządzenie wolno stosować tylko w podanym zakresie napięcia, mocy i nominalnej prędkości obrotowej (patrz tabliczka znamionowa).
- Nie dotykać wtyczki mokrymi dłońmi! Kabel sieciowy zawsze odłączać pociągając za wtyczkę a nie kabel.
- Nie wolno zaginać, zgniatać lub przejeżdżać przez kabel sieciowy; chronić przed ostrymi krawędziami, olejem i gorącem.
- Urządzenia nie wolno podnosić za kabel ani używać kabli w celach niezgodnych z przeznaczeniem.
- Przed każdym użyciem sprawdzać wtyczkę i przewód.
- W razie uszkodzenia kabla sieciowego natychmiast wyjąć wtyczkę z gniazda. Nigdy nie używać urządzenia z uszkodzonym kablem sieciowym.
- Jeśli urządzenie nie jest używane, wtyczka musi być zawsze wyciągnięta z gniazda.
- Przed włożeniem wtyczki do kontaktu upewnić się, że urządzenie jest wyłączone.
- Przed wyciągnięciem wtyczki z kontaktu zawsze wyłączać urządzenie.
- Na czas transportu odłączyć urządzenie od prądu.

Wskazówki specyficzne dla urządzenia

- Kolba lutownicza nagrzewa się do bardzo wysokiej temperatury. Wszelkie przedmioty, które mogą ulec zniszczeniu lub uszkodzeniu, należy trzymać z dala od kolby lutowniczej. Stosować załączony uchwyt.
- Po zakończeniu pracy, poczekać aż kolba lutownicza ostygnie i dopiero wówczas schować urządzenie.
- Produktu nie wolno zwilżać ani moczyć, zagrożenie niebezpiecznym dla życia porażeniem elektrycznym!
- Urządzenie transportować tylko po całkowitym ochłodzeniu – niebezpieczeństwo poparzenia lub pożaru! Analogiczna zasada obowiązuje w przypadku wymiany końcówki lutującej (przed przystąpieniem do tej czynności kolbę trzeba odłączyć od sieci elektrycznej!).
- Nigdy nie lutować elektrycznych elementów konstrukcyjnych znajdujących się pod napięciem. Zanim przystąpisz do wykonywania prac lutowniczych przy jakimś urządzeniu, odłącz je od zasilania elektrycznego i sprawdź, czy rzeczywiście nie jest już pod napięciem.
- Chroń ciało i oczy przed odpryskami lutu i ciekłej cyny lutowniczej. Podczas pracy zakładaj odpowiednią odzież ochronną i okulary ochronne.
- Powstające podczas lutowania opary są szkodliwe dla zdrowia. W razie potrzeby należy stosować odpowiednią instalację odsysającą opary lub wietrzyć miejsce wykonywania pracy.
- W czasie pracy dochodzi do dużego rozgrzania się całej przedniej części kolby lutowniczej. Aby uniknąć oparzenia się, należy chwytać wyłącznie za rękojeść kolby lutowniczej.
- Nie wolno wykonywać prac przy pomocy kolb lutowniczych w otoczeniu zagrożonym eksplozją, w którym znajdują się ciecze palne, gazy i pył.
- Przed przystąpieniem do wszelkiego rodzaju prac związanych z konserwacją lub czyszczeniem należy bezwzględnie wyciągnąć wtyczkę z gniazdka, a kolby lutownicze pozostawić do zupełnego schłodzenia się.
- Przewody podłączające kolb lutowniczych nie mogą być wymieniane. W wypadku uszkodzenia przewodu kolbę lutowniczą należy przeznaczyć na złom.
- Kolb lutowniczych, których na razie nie używa się, nie wolno przechowywać w miejscu dostępnym dla dzieci. Do posługiwania się kolbami lutowniczymi nie wolno dopuścić żadnych osób, które nie są zaznajomione z ich działaniem lub które nie przeczytały niniejszej instrukcji obsługi.
- Używać tylko oryginalnych części zamiennych.
- Zastrzegamy prawo zmian technicznych.

Obsługa

– Przed przystąpieniem do lutowania grot kolby lutowniczej należy ocynować. Gorący grot należy zanurzyć w tłuszczu lutowniczym, a następnie nadtapiając drut do lutowania ocynować (1).
– W wypadku długiego lutowania grot kolby lutowniczej należy od czasu do czasu oczyścić (wilgotną gąbką) i następnie ponownie ocynować.
– Po ocynowaniu grotu i osiągnięciu koniecznej temperatury lutowania można przystąpić do pracy. Przykładając grot kolby lutowniczej do obrabianego przedmiotu, metale przeznaczone do połączenia osiągają konieczną temperaturę roboczą.
– Drut lutowniczy wypełniony topnikiem należy przyłożyć do wierzchołka grotu kolby lutowniczej i następnie nadtopić (2). Wypływający topnik nawilża przy tym lutowinę, wyzwala istniejące tlenki i powoduje, że lutowie łączy się z obrabianym przedmiotem.
– W razie konieczności odłożenia kolby lutowniczej należy używać załączony stojak (3). Nie wolno odkładać kolby lutowniczej na łatwopalne podstawy.
– Do schłodzenia nie należy stosować wody tylko kolbę lutowniczą pozostawić do schłodzenia na powietrzu.
– Wymiany grotu kolby lutowniczej należy dokonywać wyłącznie po odłączeniu przyrządu od sieci i po ochłodzeniu się grotu. Wtyczkę należy wyciągnąć z gniazdka i odkręcić śrubę mocującą. Lekkimi ruchami obrotowymi wyciągnąć ostrożnie grot kolby. Nowy grot kolby należy wetknąć aż do oporu, gdyż w innym wypadku element grzewczy natychmiast przepali się.

Dane techniczne

Numer produktu	539440
Napięcie znamionowe	230 V~, 50 Hz
Moc znamionowa	30 W
Temperatura robocza	410 °C
Grot lutownicy na wymianę	539441, 539442

Numer produktu	539445
Napięcie znamionowe	230 V~, 50 Hz
Moc znamionowa	60 W
Temperatura robocza	460 °C
Grot lutownicy na wymianę	539446, 539447

Utylizacja

Utylizacja urządzenia

Przekreślony symbol kosza na odpady oznacza: Baterii i akumulatorów, sprzętu elektrycznego i elektronicznego nie wolno wyrzucać razem z odpadami domowymi. Mogą one zawierać substancje szkodliwe dla środowiska i zdrowia.

Użytkownicy są zobowiązani do usuwania zużytych urządzeń elektrycznych, starych baterii do urządzeń i akumulatorów oddzielnie od odpadów z gospodarstw domowych w oficjalnym punkcie zbiórki w celu zapewnienia właściwego dalszego przetwarzania. Zwrot zgodnie z ustawowymi regulacjami jest bezpłatny i może nastąpić np. za pośrednictwem komunalnego zakładu utylizacyjnego lub sprzedawcy.

Baterie, akumulatory i lampy które nie są zainstalowane na stałe w zużytych urządzeniach elektrycznych i które można usunąć w sposób nieniszczący, należy usunąć i utylizować oddzielnie przed utylizacją. Baterie litowe i zestawy baterii wszystkich systemów powinny być zwracane do punktów zbiórki tylko po rozładowaniu. Baterie muszą być zawsze chronione przed zwarciami poprzez zaklejenie biegunów.

Każdy użytkownik końcowy jest odpowiedzialny za usunięcie danych osobowych z utylizowanych, zużytych urządzeń.

Informacje dotyczące lutownic i topników:

- Lut do elektroniki LUX®: 100g: 392159, 250g: 539150.
  – Do płytek drukowanych i elementów konstrukcyjnych.
- Lut do części radiowych LUX®: 100g: 392158, 250g: 539144.
  – Do zastosowań w elektrotechnice.
- Lut miękki LUX®: 100g: 539050, 250g: 539051.
  – Do instalacji wodnych.
- Lut do drobnych robót LUX®: 100g: 539146, 250g: 539147.
  – Do wszystkich prac lutowniczych poza elektroniką, elektrotechniką i instalacjami elektronicznymi. Resztki topnika są elektrycznie przewodzące.
- Pasta lutownicza LUX®: 20g: 539087.
  – Do lutowania w zakresie elektroniki i elektrotechniki.
- Tłuszcz i płyn do lutowania LUX®: 20g: 539085, 30ml: 539092.
  – Do wszystkich prac lutowniczych poza elektroniką, elektrotechniką i instalacjami elektronicznymi. Resztki topnika są elektrycznie przewodzące.

SI Priročnik za uporabo

Spajkalnik

Pravilna uporaba

Naprava ustreza stanju znanosti in tehnike ter veljavnim varnostnim določilom v času, ko je dana na trg v okviru uporabe, skladno z določili.

Naprava je namenjena samo za spajkanje v zasebne namene.

Naprava ni primerna za obrtne ali industrijske namene.

Kakršnakoli druga uporaba je nenamenska. Zaradi nenamenske uporabe, sprememb na napravi ali uporabe delov, ki jih proizvajalec ni testiral in odobril, lahko pride do nepredvidljivih poškodb!

Vsaka nepravilna uporaba ali vse dejavnosti na napravi, ki niso opisane v tem priročniku za uporabo, so nedovoljene in zanje ne velja garancija proizvajalca.

Splošni varnostni napotki

- Za varno ravnanje s to napravo mora uporabnik naprave navodila prebrati in jih razumeti pred prvo uporabo.
- Upoštevajte vsa varnostna navodila! Če ne upoštevate varnostnih navodil, ogrožate sebe in ljudi okoli sebe.
- Vse priročnike za uporabo in varnostna navodila shranite za prihodnjo uporabo.
- Če napravo prodate ali daste naprej, nujno priložite tudi ta priročnik za uporabo.
- Napravo lahko uporabljate le, ko je v brezhibnem stanju.Če je naprava ali njen del pokvarjen, jo je treba izključiti in pravilno odstraniti.
- Naprave ne uporabljajte v prostorih, kjer se lahko sproži eksplozija, ali v bližini gorljivih tekočin ali plinov!
- Izklopljeno napravo vedno zavarujte pred nenamernim vklopom.
- Ne uporabljajte naprav, pri katerih stikalo za vklop/izklop ne deluje pravilno.
- Otrokom ne pustite blizu naprave! Napravo shranite varno pred otroci in nepooblaščenimi osebami.
- Naprave ne preobremenjujte. Napravo uporabljajte samo v namen, za katerega je predvidena.
- Vedno delajte preudarno in v dobrem stanju: Utrujenost, bolezen, uživanje alkohola, zdravil in drog je neodgovorno, kajti v tem primeru naprave ne morete več varno uporabljati.
- Ta naprava ni predvidena za uporabo s strani oseb (vključno z otroci) z omejenimi fizičnimi, senzornimi ali duševnimi sposobnostmi ali s pomanjkanjem izkušenj in/ali znanja, razen, če jih nadzira oseba, odgovorna za njihovo varnost, ali so prejele navodila, kako napravo uporabljati.
- Zagotovite, da otroci se z napravo ne igrajo.
- Vedno upoštevajte veljavne državne in mednarodne varnostne, zdravstvene in delovne predpise.

Električna varnost

- Napravo lahko priključite le na vtičnico, ki ima pravilno nameščen varnostni stik.
- Zavarovanje mora biti izvedeno z varnostnim stikalom okvarnega toka (FI stikalo) z izmerjenim okvarnim tokom ne več kot 30 mA.
- Pred priključitvijo naprave morate zagotoviti, da je omrežni priključek v skladu s priključnimi podatki naprave.
- Napravo lahko uporabljate le znotraj navedenih mej napetosti, moči in nominalnega števila obratov (glejte tipsko ploščico).
- Omrežne vtičnice se ne dotikajte z mokrimi rokami! Omrežni vtič vedno izvlecite tako, da povlečete vtič, ne kabel.
- Omrežnega kabla ne prepogibajte, ukleščite, vlecite ali povozite; zavarujte pred ostrimi robovi, oljem in vročino.
- Naprave nikoli ne dvigujte s kablom in kabla nikoli ne uporabljajte v druge namene.
- Pred vsako uporabo preverite vtič in kabel.
- Pri poškodbi omrežnega kabla, nemudoma izvlecite omrežni vtič. Naprave nikoli ne uporabljajte s poškodovanim omrežnim kablom.
- Kadar naprava ni v uporabi, mora biti omrežni vtič vedno izvlečen.
- Pred vključitvijo omrežnega vtiča vedno zagotovite, da je naprava izključena.
- Preden izvlečete omrežni vtič, napravo zmeraj ugasnite.
- Naprava naj bo med prevozom brez toka.

Varnostna opozorila specifična za napravo

- Spajkalniki razvijejo visoko vročino. Prosimo, da držite stran od vročega spajkalnika, vse predmete, ki jih s tem lahko uničite ali v kakršnikoli obliki poškodujete. Prosimo, uporabljajte priloženo stojalo.
- Spajkalnik po uporabi pustite da se ohladi in ga nato pospravite.
- Izdelek ne sme postati vlažen oziroma moker; smrtna nevarnost električnega udarca!
- Tansportirajte napravo šele takrat ko se je popolnoma ohladila, nevarnost opeklin in nevarnost požara! Isto velja, če na primer želite menjati spajkalno konico (spajkalnik pri tem prej ločiti od napetostnega omrežja).
- Nikoli ne delajte na električnih podsklopih ki so pod napetostjo. Ločite napravo preden želite spajkati; pred delom preverite oskrbo elektrike in da so ti prosti napetosti.
- Ščitite telo in oči pre spajkalnimi špricami in tekočo kositrovo spajko. Pri delu nosite odgovarjajočo zaščitno obleko in zaščitna očala.
- Pare ki nastajajo pri spajkanju so škodljive za zdravlje. Uporabite eventualno primerno sesalno napravo ali pa odgovarjajoče prezračite.
- Med delovanjem se ves sprednji del spajkalnika močno segreje. Da se izognete opeklinam, prosimo da spajkalnik prijemljete samo za ročaj.
- S spajkalnikom ne delajte v eksplozijsko ogroženih prostorih, v katerih se nahajajo gorljive tekočine, plini in prah.
- Pred čiščenjem ali popravilom spajkalnika nujno izvlecite vtikač iz vtičnice in počakajte, da se spajkalnik popolnoma ohladi.
- Priključnega kabla spajkalnika ni mogoče zamenjati. Pri poškodbi kabla je spajkalnik za odmet.
- Spajkalnik hranite na mestu, ki otrokom ni dosegljivo. Ne dovolite, da spajkalnik uporabljajo osebe, ki z njim ne znajo rokovati ali ki niso prebrale teh navodil za uporabo.
- Uporabljajte samo originalne nadomestne dele.
- Tehnične spremembe so pridržane.

Uporaba

– Pred začetkom spajkanja morate konico pociniti oz. nanjo nanesti tanek sloj spajke. Vročo konico potopite v spajkalno pasto, nato pa z njo stalite nekaj spajkalne žice, tako da na površini ostane tanek sloj spajke (1).
– Pri dolgotrajnejšem spajkanju morate konico občasno očistiti (z vlažno gobo) in jo nato ponovno pociniti.
– Ko je konica pocinjena in ko je dosežena zahtevana temperatura, lahko začnete z delom. Konico spajkalnika rahlo pritisnite ob obdelovanec se kovini, ki ju želite spojiti, segrejeta a delovno temperaturo.
– Spajkalna žica ima v notranjosti tanek sloj spajkalne paste. Ko žico pritisnete ob vročo konico spajkalnika, se spajka in pasta stalita (2). Pri tem pasta izstopi, omoči spajkano mesto, raztopi oksidni sloj na njem in omogoči, da se spajka dobro sprime s podlago.
– Za odlaganje spajkalnika uporabljajte priloženi podstavek (3). Spajkalnika ne postavljajte na podlago iz lahko vnetljivih ali gorljivih snovi.
– Za ohlajanje spajkalnika ne potapljajte v vodo, ampak ga pustite, da se ohladi na zraku.
– Zamenjavo konice spajkalnika lahko opravite samo po izklopu spajkalnika iz omrežja na ohlajenem spajkalniku. Izvlecite vtič iz omrežja in odvijte pritrdilni vijak. Spajkalno konico z rahlim vrtenjem izvlecite. Novo spajkalno konico potisnite v telo spajkalnika vse do konca, saj lahko sicer grelni element takoj pregori.

Tehnični podatki

Številka izdelka	539440
Nazivna napetost	230 V~, 50 Hz
Nazivna moč	30 W
Delovna temperatura	410 °C
Nadomestne spajkalne konice	539441, 539442

Številka izdelka	539445
Nazivna napetost	230 V~, 50 Hz
Nazivna moč	60 W
Delovna temperatura	460 °C
Nadomestne spajkalne konice	539446, 539447

Odlaganje med odpadke

Odlaganje naprave med odpadke

Simbol prečrtanega koša za smeti pomeni: baterij in akumulatorjev ter elektronskih in električnih naprav ni dovoljeno metati med gospodinjske odpadke. Vsebujejo lahko namreč okolju in zdravju škodljive snovi.

Potrošniki so dolžni odpadne elektronske naprave ter rabljene baterije in akumulatorje naprav odstraniti ločeno od gospodinjskih odpadkov prek uradnih zbirnih mest ter tako poskrbeti za pravilno nadaljnjo uporabo in recikliranje teh. Vračilo je v skladu z zakonskimi predpisi mogoče brezplačno, npr. v komunalnem obratu za ravnanje z odpadki ali pri trgovcu.

Baterije, akumulatorje in svetila, ki niso fiksno vgrajeni v odpadno električno opremo in jih je mogoče odstraniti brez poškodovanja, je treba pred odstranitvijo opreme odstraniti in zavreči ločeno. Litijeve baterije in akumulatorske pakete vseh sistemov je treba oddati na zbirno mesto samo povsem izpraznjene. Pole baterij je treba vedno prelepiti in jih tako zaščititi pred kratkimi stiki.

Vsak končni uporabnik je sam odgovoren za izbris osebnih podatkov z odpadne elektronske naprave.

Napotki za spajke in tekoča sredstva:

- LUX®-elektronska spajka: 100 g: 392159, 250 g: 539150.
  – Za prevodne plošče in gradbene elemente.
- LUX®-radijska spajka: 100 g: 392158, 250 g: 539144.
  – Za elektronsko tehniko.
- LUX®-spajka za fitinge: 100 g: 539050, 250 g: 539051.
  – Za vodovodno inštalacijo.
- LUX®-modelarska spajka: 100 g: 539146, 250 g: 539147.
  – Za vsa spajkalna dela, razen za elektroniko, elektrotehniko in električne inštalacije. Ostanki tekočega sredstva prevajajo elektriko.
- LUX®-kontaktna spajkalna pasta: 20 g: 539087.
  – Za spajkanje v elektroniki in elektrotehniki.
- LUX®-spajkalna mast in spajkalna voda: 20 g: 539085, 30 ml: 539092.
  – Za vsa spajkalna dela, razen za elektroniko, elektrotehniko in električne inštalacije. Ostanki tekočega sredstva prevajajo elektriko.

HU Használati utasítás

Forrasztófej

Rendeltetésszerű használat

A készülék, a forgalomba hozatal időpontjában, megfelel a tudomány és technika aktuális állásának, valamint a hatályos biztonsági előírásoknak, rendeltetésszerű használata keretén belül.

A készülék forrasztási munkálatok otthoni végzésére tervezték.

A készülék nem ipari felhasználásra szolgál.

Minden más alkalmazás ellentmond az előírtnak. A nem előírásos alkalmazás, a készülék megváltoztatása, vagy a gyártó által nem ellenőrzött és jóváhagyott alkatrészek használata előreláthatatlan károsodásokhoz vezethet.

Minden rendeltetési céltól eltérő használat ill. a használati utasításban fel nem sorolt tevékenység nem megengedettnek számít, és kívül esik a gyártó törvényes szavatossági körén.

Általános biztonsági előírások

- A készülék csak akkor kezelhető biztonságosan, ha az első használat előtt a kezelő elolvasta és megértette ezt a használati utasítást.
- Tartsa be az összes biztonsági előírást! A biztonsági előírások figyelmen kívül hagyásával önmagát és másokat is veszélyezteti.
- Minden használati utasítást és biztonsági előírást őrizzen meg a későbbi felhasználásra.
- Ha a készüléket eladja vagy odaadja, feltétlenül adja vele ezt a használati utasítást is.
- A készüléket csak akkor szabad használni, ha az kifogástalan állapotban van. Ha a készülék vagy egy része hibás, akkor azt üzemen kívül kell helyezni és hulladékként szakszerűen kell eltávolítani.
- A készüléket ne alkalmazza robbanásveszélyes helyeken vagy gyúlékony folyadékok vagy gázak közelében!
- A kikapcsolt készüléket mindig biztosítsa véletlen bekapcsolás ellen.
- Ne használjon olyan készüléket, amelyen a ki-be kapcsológomb nem működik megfelelően.
- Tartsa távol a gyermekeket a géptől! Tartsa távol a készüléket a gyermekektől és az illetéktelen személyektől.
- Ne terhelje túl a készüléket. Csak a rendeltetési céljának megfelelően használja a gépet.
- Mindig megfontoltan, jó testi/lelki állapotban dolgozzon: Felelőtlenség megengedni, hogy fáradtság, betegség, alkohol fogyasztása, gyógyszerek és kábítószer befolyásolja Önt, mivel Ön ilyen esetben már nem tudja biztonságosan használni a készüléket.
- Ez a készülék nem alkalmas arra, hogy korlátozott fizikai, érzékszervi vagy szellemi képességekkel, vagy hiányos tapasztalattal és/vagy tudással rendelkező személyek (gyerekeket is beleértve) használják, kivéve, ha a biztonságukért felelősséget vállaló személy felügyeli őket, vagy ha tőle útmutatásokat kapnak a készülék használatával kapcsolatban.
- Biztosítsa, hogy gyermekek ne játszhassanak a készülékkel.
- Az érvényes nemzeti és nemzetközi biztonsági, egészségügyi és munkavédelmi előírásokat mindig tartsa be.

Elektromos biztonság

- A készülékeket kizárólag megfelelőn felszerelt védőérintkezős dugaszoló aljzatra csatlakoztassa.
- Védelemként iktasson az áramkörbe egy olyan maradékáram-működtetésű megszakítót (FI relét), melynek névleges áramerőssége nem haladja meg a 30 mA-t.
- A készülék csatlakoztatása előtt bizonyosodjon meg, hogy a hálózata megfelel a készülék csatlakozási adatainak.

Art.-Nr. 539440, 539445
OBI Group Sourcing GmbH • Albert-Einstein-Str. 7–9 • 42929 Wermelskirchen • GERMANY • info@obisourcing.de • www.lux-tools.com

- A készülékeket kizárólag az előírt feszültség-, teljesítmény- és névleges fordulatszám határértékeken belül üzemeltetheti (lásd a típustáblát).
- A hálózati csatlakozót ne fogja meg nedves kézzel, kihúzásakor pedig mindig a dugót fogja meg, ne a kábelt.
- A hálózati kábelt ne gyűrje, ne csavarja, húzza meg vagy ne lépjen rá, óvja az éles sarkaktól, olajtól és hőségtől.
- A készüléket ne emelje meg a kábelnél fogva és a kábelt egyéb rendeltetéstől eltérő célra se használja.
- Minden használat előtt ellenőrizze a csatlakozó dugót és a kábelt.
- Ha megsérül a hálózati kábel, azonnal húzza ki a csatlakozó dugaszt. A készüléket soha ne használja sérült hálózati kábellel.
- Amikor használaton kívül van, húzza ki a csatlakozó dugaszt.
- A csatlakozó dugasz csatlakoztatása előtt ellenőrizze, hogy a készülék ki van kapcsolva.
- A dugasz kihúzása előtt mindig kapcsolja ki a készüléket.
- Szállítás előtt áramtalanítsa a berendezést.

A készülékre jellemző biztonsági utasítások

- A forrasztópákák nagy hőt képeznek. Kérjük, tartson távol minden tárgyat a forró forrasztópákától, amelyeket ez megolvaszthatna vagy más formában károsíthatna. Kérjük, használja a mellékelt állványt.
- Használat után hagyja a forrasztópákát lehűlni, majd tegye el.
- A készüléknek soha nem szabad nedvesnek vagy vizesnek lennie, mert az életveszélyes áramütést idézhet elő!
- A készüléket csak akkor szállítsa, ha már teljesen lehűlt. Égés- ill. tűzveszélyes! Ugyanez vonatkozik arra is, ha ki szeretné cserélni pl. a forrasztócsúcsot (ezt megelőzően válassza le a forrasztópákát a hálózati feszültségről!).
- Soha ne dolgozzon feszültség alatt álló elektromos alkatrészeken. A munka elvégzése előtt mindig válassza le az áramellátásról azt a készüléket, amelyen a forrasztási műveletet el akarja végezni, és ellenőrizze annak feszültségmentességét.
- A forraszanyag és a folyékony forrasztóón cseppjei ellen védje testét és szemeit. A munkavégzéshez viseljen megfelelő védőruházatot és védőszemüveget.
- A forrasztási művelet alatt keletkező gázok egészségkárosító hatásúak. Szükség esetén használjon megfelelő elszívó berendezést, vagy szellőztessen megfelelő gyakorisággal.
- Üzem közben a forrasztó páka egész első része felforrósodik. Az égéses sérülések megelőzésére a forrasztó pákát csak a fogantyúnál szabad megfogni.
- Ne dolgozzon a forrasztó pákával olyan robbanásveszélyes környezetben, ahol éghető folyadékok, gázok és porok vannak.
- Minden karbantartási vagy tisztítási munka előtt okvetlenül húzza ki a hálózati csatlakozó dugót a dugaszolóaljzatból és hagyja teljesen lehűlni a forrasztó pákát.
- A forrasztó páka csatlakozó vezetékét nem lehet kicserélni. Ha a vezeték megrongálódott, a forrasztó pákát ki kell selejtezni.
- A forrasztó pákát olyan helyen őrizze, ahol ahhoz gyermekek nem férhetnek hozzá. Ne hagyja, hogy olyan személyek használják a forrasztó pákát, akik nem ismerik a szerszámot, vagy nem olvasták el ezt az útmutatót.
- Csak eredeti pótalkatrészeket használjon.
- Műszaki változtatások jogai fenntartva.

Kezelés

– A forrasztási munka megkezdése előtt a forrasztócsúcsot be kell vonnni ónnal. Ehhez mártsa bele a forró forrasztócsúcsot a forrasztózsírba majd a forrasztóhuzal leolvasztásával ónozza be (1).
– Hosszan tartó forrasztási munkák során a forrasztócsúcsot időről időre meg kell tisztítani (egy nedves szivaccsal) majd ismét be kell ónozni.
– Miután bevonta ónnal a forrasztócsúcsot és az elérte a szükséges forrasztási hőmérsékletet, meg lehet kezdeni a forrasztási munkát. Az összeköttetésre kerülő fémeket a forrasztócsúcsnak a munkadarabra való felhelyezésével az üzemi hőmérsékletre kell hozni.
– Érintse hozzá a forrasztózsírral töltött forrasztóhuzalt a forrasztócsúcs végéhez és olvassza le (2). Eközben a kilépő forrasztózsír megnedvesíti a forrasztási pontot, leoldja az ott található oxidokat és megfelelő hatást gyakorol a forrasztóanyagra, hogy az összeforrjon a munkadarabbal.
– A forrasztó páka lerakására használja a mellékelt állványt (3). Ne tegye le a forrasztó pákát gyúlékony anyagokra.
– A forrasztó pákát a forrasztási munka befejezése után hagyja levegőn lehűlni (vízbe mártani tilos!).
– A forrasztócsúcsot csak az áram kikapcsolása után és csak már lehűlt forrasztó pákán szabad kicserélni. Húzza ki a hálózati csatlakozó dugót és lazítsa ki a rögzítőcsavart. A forrasztócsúcsot kissé forgatva óvatosan lazítsa ki. Az új forrasztócsúcsot ütközésig nyomja be, mert a fűtőelem ellenkező esetben azonnal kiég.

Műszaki adatok

Cikkszám	**539440**
Névleges feszültség	230 V~, 50 Hz
Névleges teljesítmény	30 W
Munkavégzési hőmérséklet	410 °C
Pót forrasztóhegy	539441, 539442

Cikkszám	**539445**
Névleges feszültség	230 V~, 50 Hz
Névleges teljesítmény	60 W
Munkavégzési hőmérséklet	460 °C
Pót forrasztóhegy	539446, 539447

A készülék selejtezése

Selejtezés

Az áthúzott kuka szimbólum jelentése a következő: Az elemeket és akkukat, az elektromos és elektronikus készülékeket nem szabad a háztartási hulladékok közé tenni. Ezek a környezetre és egészségre káros anyagokat tartalmazhatnak.

A felhasználó köteles a régi elektromos készülékeket, a készülék használt elemeit és akkumulátorait a háztartási hulladékoktól különválasztva a hivatalos gyűjtőhelyen keresztül ártalmatlanítani a szakszerű további feldolgozás biztosításához. A leadás a jogszabályi előírásoknak megfelelően díjmentesen végezhető, pl. településihulladék-ártalmatlanító társaságon vagy kereskedőn keresztül.

Az olyan elemeket, akkumulátorokat és lámpákat, amelyek nincsenek fixen beépítve a régi elektromos készülékbe és roncsolásmentesen eltávolíthatók belőle, ártalmatlanítás előtt ki kell venni és külön kell ártalmatlanítani. Az összes rendszer lítium elemeit és akkucsomagjait csak lemerült állapotban szabad leadni a visszavételi helyen. Az elemeket a pólusok leragasztásával kell védeni a rövidzárlat ellen.

Minden végfelhasználó saját maga felel az ártalmatlanítandó készüléken lévő személyes adatainak törléséért.

Megjegyzés a forrasztó és a folyósító anyagokhoz:

- LUX® elektronikus forrasz: 100 g: 392159, 250 g: 539150.
  – Nyomtatott áramkörökhöz és alkatrészekhez.
- LUX® rádiós forrasz: 100 g: 392158, 250 g: 539144.
  – Az elektrotechnikához.
- LUX® illesztőforrasz: 100 g: 539050, 250 g: 539051.
  – Vízszerelési munkálatokhoz.
- LUX® barkácsforrasz: 100 g: 539146, 250 g: 539147.
  – Minden elektronika, elektrotechnika és elektromos szerelés hegesztési munkálataihoz. A folyósító anyagok maradékai vezetik az áramot.
- LUX® érintkező forrasztópaszta: 20 g: 539087.
  – Elektronikai és elektrotechnikai forrasztásokhoz.
- LUX® forrasztózsír és forrasztóvíz: 20 g: 539085, 30 ml: 539092.
  – Minden elektronika, elektrotechnika és elektromos szerelés hegesztési munkálataihoz. A folyósító anyagok maradékai vezetik az áramot.

BA/HR Priručnik za upotrebo

Lemilica

Svrsishodna uporaba

Uređaj odgovara stanju nauke i tehnike kao i sigurnosnim odredbama u vrijeme stavljanja u prodaju, u okviru njegove uporabe u skladu s odredbama.

Uređaj za namijenjen za radove lemljenja za vlastite svrhe.

Uređaj nije namijenjen profesionalnoj uporabi.

Svaka druga primjene nije dozvoljena. Korištenjem u nedozvoljene svrhe, kroz promjene na uređaju ili kroz uporabu dijelova, koji nisu kontrolirati i dozvoljeni od proizvođača, mogu nastati nepredvidiva oštećenja!

Svaka uporaba koja nije u skladu s odredbama odnosno svi radovi na uređaju koji nisu opisani u ovim uputama za uporabu spadaju u nedozvoljenu uporabu izvan zakonskih granica odgovornosti proizvođača.

Opće sigurnosne upute

- Za sigurno rukovanje uređajem korisnik mora pročitati i razumjeti ove upute za uporabu prije prvog korištenja uređaja.
- Obratite pažnju na sve sigurnosne upute! Ako ne poštujete sigurnosne upute, sebe i druge osobe dovodite u opasnost.
- Sačuvajte sve upute za uporabu i sigurnosne upute radi buduće uporabe.
- Ako prodate ili poklonite uređaj, obvezno dajte i upute za uporabu.
- Uređaj se smije koristiti samo onda, ako je u ispravnom stanju. Ako je uređaj ili neki njegov dio neispravan, trebate ga staviti van pogona i stručno ga zbrinuti.
- Uređaj nemojte koristiti u prostorijama u kojima postoji opasnost od eksplozije ili u blizini gorućih tekućina ili plinova!
- Isključeni uređaj uvijek osigurajte protiv slučajnog uključivanja.
- Nemojte koristiti uređaje, na kojima sklopka za uključivanje – isključivanje ne funkcionira ispravno.
- Udaljite djecu od uređaja! Uređaj odložite tako da bude siguran od djece i neovlaštenih osoba.
- Ne preopterećujte uređaj. Uređaj upotrebljavajte samo za svrhe za koje je i namijenjen.
- Uvijek raditi sa oprezom i u dobrom raspoloženju: Umor, bolest, konzum alkohola, utjecaj lijekova i droga su neodgovorni, pošto više niste u stanju uređaj sigurno koristiti.
- Uređaj nije namijenjen za to da ga koriste osobe (uključujući djeca) s ograničenim tjelesnim, senzoričkim ili duševnim sposobnostima ili nedovoljnim iskustvom i/ili znanjem, osim ako ih nadzire osoba zadužena za njihovu sigurnost ili su od nje dobile upute kako se koristi uređaj.
- Provjerite, da se djeca ne igraju s uređajem.
- Uvijek slijediti važeće nacionalne i internacionalne sigurnosne propise, propise o sigurnosti i radu.

Električna sigurnost

- Uređaj se smije priključiti samo na utičnicu sa uredno instaliranim zaštitnim kontaktom.
- Ista se mora osigurati sa zaštitnom sklopkom od struje kvara (FI sklopka) sa strujom kvara dimenzioniranja od ne više od 30 mA.
- Prije priključivanja uređaja se mora osigurati, da mrežni priključak odgovara priključnim podacima uređaja.
- Uređaj se smije koristiti samo unutar navedenih granica za napon, učinak i nazivni broj okretaja (vidi pločicu s podacima).
- Mrežni utikač ne dodirivati sa mokrim rukama! Mrežni utikač uvijek iskopčati na utičnici, ne povlačiti za kabel.
- Mrežni kabel ne savijati, gnječiti, povlačiti ili preko njega prelaziti; zaštititi od oštrih rubova, ulja i vrućine.
- Uređaj ne dizati uza kabel ili kabel koristiti u druge svrhe, u koje nije namijenjen.
- Prije svake uporabe provjerite utikač i kabel.
- Kod oštećenja mrežnog kabela odmah iskopčati mrežni utikač. Uređaj nikada ne koristiti sa oštećenim mrežnim kablom.
- Kod nekorištenja se mora uvijek iskopčati mrežni utikač.
- Prije ukapčanja mrežne utičnice osigurati, da je uređaj isključen.
- Prije iskapčanja mrežne utičnice uvijek isključiti uređaj.
- Uređaj prilikom transporta iskopčati iz struje.

Sigurnosne upute specifične za uređaj

- Lemilo stvara veliku vrućinu. Molimo sve predmete, koji se na taj način mogu uništiti ili na bilo koji način oštetiti, držite dalje od vrelog lemila. Koristite priloženi stalak.
- Lemilo nakon upotrebe pustite da se ohladi i potom ga odložite.
- Proizvod se ne smije navlažiti ili smokriti, opasnost od električnog udara opasnog po život!
- Uređaj transportirajte samo onda, kada je potpuno ohlađen, opasnost od opeklina odn. požara! Isto vrijedi, kada Vi npr. želite zamijeniti lemni šiljak (lemilo pri tome prethodno odvojite od mrežnog napona!).
- Nikad nemojte raditi na električnim sklopnim dijelovima, koji su pod naponom. Uređaj, na kojem želite izvršiti postupke lemljenja, prije radova uvijek odvojite od opskrbe strujom i provjerite njegovo beznaponsko stanje.
- Zaštitite tijelo i oči od prskanja lema i tekućeg lemnog kositra. Pri radu nosite odgovarajuću zaštitnu odjeću i zaštitne naočale.
- Pare koje nastaju pri lemljenju su štetne po zdravlje. Prema potrebi koristite pogodno usisno postrojenje ili dovoljno prozračujte.
- Za vrijeme korišćenja cijeli prednji dio lemila se jako zagrije. Da bi spriječili opekotine, molimo držite lemilo samo za dršku.
- Nemojte koristiti lemilo u prostorijama u kojima postoji opasnost od eksplozije, tj. u kojima se nalaze zapaljive tečnosti, gasovi i prah.
- Prije svakog održavanja ili čišćenja obavezno izvucite utikač iz utičnice i ostavite lemilo da se potpuno ohladi.
- Priključne kablove lemila nije moguće zamijeniti. Pri oštećenju kabla lemilo se mora baciti.
- Nekorišteno lemilo čuvajte na mjestu koje nije dostupno djeci. Nedopustite korišćenje lemila osobama koje nemaju iskustva sa njim i koje nisu pročitale ovu uputu.
- Koristite samo originalne rezervne dijelove.
- Pridržano pravo na tehničke promjene.

Posluživanje

– Prije početka lemljenja vrh lemila se mora pokositriti. Vrući vrh lemila umočiti u mast za lemljenje i zatim topljenjem žice za lemljenje pokositriti (1).
– Kod dugotrajnog lemljenja vrh lemila treba s vremena na vrijeme očistiti (sa vlažnom spužvom) i ponovo pokositriti.
– Nakon što je vrh lemila pokositren i postignuta potrebna temperatura za lemljenje, može se početi sa lemljenjem. Pritiskanjem vrha lemila na izradak metali koji se spajaju tako dostignu potrebnu temperaturu za rad.
– Žica za lemljenje, ispunjena tečnom tvari, se približi vanjskom koncu vrha lemila i topi (2). Pri tome tečna tvar koja ističe prekriva mjesto koje se lemi, rastvara postojeće okside i dovodi do toga, da se var spoji sa izratkom.
– Za odlaganje lemila koristite priloženo postolje (3). Lemilo ne ostavljajte na zapaljivim podlogama.
– Za hlađenje se ne stavljati u vodu nego samo pustiti da se ohladi na zraku.
– Promjena vrha lemila smije se vršiti samo kada je lemilo isključeno iz strujnog kola i ohlađeno. Izvući utikač i odrvnuti vijak za pričvršćivanje. Vrh lemila laganim okretanjem pažljivo odvrnuti. Utaknuti novi vrh lemila sve dok ne ulegne u žljeb. U suprotnom odmah pregorjeva ogrjevni element.

Tehnički podatci

Broj artikla	**539440**
Nazivni napon	230 V~, 50 Hz
Nazivna snaga	30 W
Radna temperatura	410 °C
Rezervni vrhovi za lemljenje	539441, 539442

Broj artikla	**539445**
Nazivni napon	230 V~, 50 Hz
Nazivna snaga	60 W
Radna temperatura	460 °C
Rezervni vrhovi za lemljenje	539446, 539447

Odlaganje na otpad

Odlaganje uređaja na otpad

Simbol precrtane kante za smeće znači: baterije i akumulatori, električni i elektronski uređaji ne smiju se odlagati s kućnim otpadom. Mogu sadržavati supstance štetne za okoliš i zdravlje.

Potrošači su dužni stare električne uređaje, baterije i stare baterije od uređaja, odlagati odvojeno od kućnog otpada na službenom mjestu skupljanja kako bi se osigurala pravilna daljnja obrada. Povrat se može izvršiti u skladu sa zakonskom regulativom npr. preko komunalnog pogona za odlaganje u otpad ili preko nekog trgovca.

Baterije, akumulateri i lampe, koje nisu čvrsto ugrađene u stare električne uređaje i mogu da se skidaju bez potrebe za uništavanjem, moraju se ukloniti prije odlaganja i odvojeno odložiti u otpad. Litijumske baterije i akumulatorska pakovanja svih sistema moraju se predati u zbirna mjesta samo u ispražnjenom stanju. Baterije moraju uvijek biti sa odlijepljenim polovima kako biste se osigurali od kratkog spoja.

Svaki je krajnji korisnik odgovoran za brisanje ličnih podataka na starim uređajima za odlaganje.

Upute za lemove i taljiva:

- LUX® lem za elektroničke komponente: 100g: 392159, 250g: 539150.
  – Za štampane pločice i komponente.
- LUX® lem za radije: 100g: 392158, 250g: 539144.
  – Za elektrotehniku.
- LUX® lem za fitinge: 100g: 539050, 250g: 539051.
  – Za vodovodne instalacije.
- LUX® lem za hobije: 100g: 539146, 250g: 539147.
  – Za sve radove lemljenja, osim elektronike, elektrotehnike i električnih instalacija. Ostaci taljiva su električki vodljivi.
- LUX® pasta za kontaktno lemljenje: 20g: 539087.
  – Za lemljenje u elektronici i elektrotehnici.
- LUX® mast i voda za lemljenje: 20g: 539085, 30ml: 539092.
  – Za sve radove lemljenja, osim elektronike, elektrotehnike i električnih instalacija. Ostaci taljiva su električki vodljivi.

GR Οδηγίες λειτουργίας

Κολλητήρι

Ενδεδειγμένη χρήση

Η συσκευή ακολουθεί τις τελευταίες επιστημονικές και τεχνολογικές εξελίξεις, καθώς και τις ισχύουσες διατάξεις ασφαλείας κατά τη χρονική στιγμή της κυκλοφορίας της στα πλαίσια της ενδεδειγμένης χρήσης.

Η συσκευή προορίζεται για εργασίες συγκόλλησης στον ιδιωτικό τομέα.

Η συσκευή δεν προορίζεται για επαγγελματική χρήση.

Κάθε άλλη χρήση είναι αντικανονική. Με αντικανονική χρήση, μεταβολές στη συσκευή ή με τη χρήση εξαρτημάτων, τα οποία δεν ελέγχθηκαν και εγκρίθηκαν από τον κατασκευαστή, μπορούν να προκύψουν απρόβλεπτες βλάβες!

Τυχόν μη ενδεδειγμένη χρήση ή άλλες ενέργειες που δεν περιγράφονται στις παρούσες οδηγίες χρήσης συνιστούν μη επιτρεπόμενη εσφαλμένη χρήση εκτός των νομικών ορίων ευθύνης του κατασκευαστή.

Γενικές υποδείξεις ασφαλείας

- Για τον ασφαλή χειρισμό αυτής της συσκευής θα πρέπει ο χρήστης της συσκευής πριν την πρώτη χρήση της να έχει διαβάσει και να έχει κατανοήσει τις παρούσες οδηγίες χρήσης.
- Προσέχετε όλες τις υποδείξεις ασφαλείας! Παραβλέποντας τις υποδείξεις ασφαλείας, θέτετε σε κίνδυνο τον εαυτό σας και τους άλλους.
- Φυλάξτε τις οδηγίες χρήσης και τις υποδείξεις ασφαλείας για μελλοντική χρήση.
- Εάν πωλήσετε ή μεταβιβάσετε τη συσκευή, μεταβιβάστε οπωσδήποτε και αυτές τις οδηγίες χρήσης.
- Η συσκευή επιτρέπεται να χρησιμοποιείται μόνο σε άψογη κατάσταση. Εάν το εργαλείο ή κάποιο τμήμα του έχει πάθει ζημιά, πρέπει να τεθεί εκτός λειτουργίας και να διατεθεί με κατάλληλο τρόπο στα απορρίμματα.
- Μη χρησιμοποιείτε τη συσκευή σε χώρους με κίνδυνο έκρηξης ή κοντά σε υγρά ή αέρια καύσιμα!
- Ασφαλίζετε πάντα την απενεργοποιημένη συσκευή έναντι ακούσιας ενεργοποίησης.
- Να μη χρησιμοποιείτε συσκευές, στις οποίες ο διακόπτης ενεργοποίησης/απενεργοποίησης δε λειτουργεί σωστά.
- Κρατήστε τα παιδιά μακριά από τη συσκευή! Φυλάξτε τη συσκευή σε ασφαλές μέρος, μακριά από παιδιά και αναρμόδια άτομα.
- Αποφεύγετε την υπερφόρτωση της συσκευής. Χρησιμοποιείτε τη συσκευή μόνο για τους σκοπούς για τους οποίους προορίζεται.
- Να εργάζεστε πάντα προσεκτικά μόνο σε καλή φυσική κατάσταση: Νύστα, ασθένεια, πόση οινοπνευματωδών, χρήση φαρμάκων και ναρκωτικών αποτελούν ανευθυνότητα, αφού στις καταστάσεις αυτές δεν μπορείτε πια να χρησιμοποιείτε το μηχάνημα ασφαλώς.
- Η συσκευή αυτή δεν προορίζεται να χρησιμοποιηθεί από άτομα (συμπεριλαμβανομένων παιδιών) με περιορισμένες σωματικές, αισθητικές ή πνευματικές ικανότητες ή με έλλειψη εμπειρίας και/ή γνώσεων, εκτός εάν, αυτά επιβλέπονται από ένα υπεύθυνο για την ασφάλειά τους άτομο ή έχουν λάβει από αυτό οδηγίες, για το πώς πρέπει να χρησιμοποιούν τη συσκευή.
- Καταστήστε βέβαιο ότι δε θα παίζουν παιδιά με τη συσκευή.
- Τηρείτε πάντα τις ισχύουσες εθνικές και διεθνής διατάξεις ασφαλείας, υγείας και εργασίας.

Ηλεκτρική ασφάλεια

- Το μηχάνημα επιτρέπεται να συνδέετε μόνο σε πρίζα με σωστά εγκατεστημένη επαφή προστασίας.
- Η ασφάλιση πρέπει να γίνεται με έναν διακόπτη προστασίας ρυποφόρου ισχύος (διακόπτης FI) με ονομαστική ρυποφόρο ισχύ όχι μεγαλύτερη από 30 mA.
- Πριν τη σύνδεση του μηχανήματος πρέπει να βεβαιωθείτε ότι η σύνδεση ρεύματος αντιστοιχεί στα στοιχεία σύνδεσης του μηχανήματος.
- Το μηχάνημα επιτρέπεται να χρησιμοποιείται αποκλειστικά εντός των προδιαγραφόμενων ορίων τάσης, ισχύος και ονομαστικού αριθμού στροφών (βλέπε πινακίδα τύπου).
- Μην αγγίζετε το φις με βρεγμένα χέρια! Μη βγάζετε το φις από την πρίζα τραβώντας το από το καλώδιο, αλλά από το φις.
- Μη λυγίζετε, συνθλίβετε, σέρνετε ή πατάτε το καλώδιο ρεύματος· φυλάτε το από αιχμηρές ακμές, λάδι και κάψα.
- Μην ανασηκώνετε το μηχάνημα από το καλώδιο και μη χρησιμοποιείτε το καλώδιο κατά άλλο από τον προβλεπόμενο τρόπο.
- Ελέγχετε πριν από κάθε χρήση το βύσμα και το καλώδιο.
- Σε περίπτωση βλάβης του καλωδίου ρεύματος τραβάτε αμέσως το ρευματολήπτη. Μη χρησιμοποιείτε το μηχάνημα ποτέ με ελαττωματικό καλώδιο ρεύματος.
- Όταν δε χρησιμοποιείται να τραβάτε πάντα το ρευματολήπτη.
- Πριν τη σύνδεση του ρευματολήπτη βεβαιωθείτε, ότι το μηχάνημα είναι απενεργοποιημένο.
- Πριν το τράβηγμα του ρευματολήπτη απενεργοποιείτε πάντα το μηχάνημα.
- Κατά τη μεταφορά θέστε το μηχάνημα άνευ ρεύματος.

Ειδικές υποδείξεις ασφαλείας της συσκευής

- Κολλητήρια αναπτύσσουν υψηλές θερμοκρασίες. Παρακαλώ φυλάτε όλα τα αντικείμενα μακριά από το κολλητήρι, τα οποία μπορεί να καταστραφούν ή να επηρεαστούν αρνητικά με οποιαδήποτε τρόπο από αυτό. Χρησιμοποιήστε παρακαλώ την παραδοτέα βάση.
- Μετά τη χρήση αφήστε το κολλητήρι να κρυώσει και αποθηκεύστε το.
- Το προϊόν δεν πρέπει να εκτεθεί σε υγρασία ή νερό, διότι υφίσταται θανατηφόρος κίνδυνος ηλεκτροπληξίας.
- Μεταφέρετε τη συσκευή μόνο εφόσον έχει κρυώσει πλήρως, διότι υφίστανται κίνδυνος εγκαυμάτων και πυρκαγιάς! Το ίδιο ισχύει, όταν θέλετε π.χ. να αντικαταστήσετε τη μύτη συγκόλλησης (αποσυνδέστε το κολλητήρι πρώτα από το δίκτυο ρεύματος!).
- Μην εργάζεστε ποτέ επί ηλεκτρικών εξαρτημάτων υπό τάση. Αποσυνδέετε πριν από την εργασία τη συσκευή, στην οποία θέλετε να προβείτε σε συγκολλήσεις, από την τροφοδοσία ρεύματος και ελέγχετε την έλλειψη τάσης της.
- Προστατεύετε το σώμα και τα μάτια από πιτσιλιές και υγρό καλάι. Κατά την εργασία να φοράτε αντίστοιχη προστατευτική ενδυμασία και προστατευτικά γυαλιά.
- Οι αναθυμιάσεις που παράγονται κατά τη συγκόλληση είναι επιβλαβείς για την υγεία. Χρησιμοποιείτε ενδεχομένως μια κατάλληλη διάταξη απορρόφησης ή αερίζετε καλά.
- Κατά τη λειτουργία ολόκληρο το εμπρόσθιο μέρος του κολλητηριού αναπτύσσει πολύ υψηλές θερμοκρασίες. Προς αποτροπή εγκαυμάτων να πιάνετε το κολλητήρι αποκλειστικά από τη χειρολαβή.
- Μην εργάζεστε με το κολλητήρι σε περιβάλλον στο οποίο υφίσταται κίνδυνος έκρηξης και βρίσκονται καύσιμα υγρά, αέρια ή σκόνες.
- Πριν από κάθε εργασία συντήρησης ή καθαρισμού τραβάτε απαραίτητα το ρευματολήπτη από την πρίζα και αφήστε το κολλητήρι να κρυώσει πλήρως.
- Τα καλώδια σύνδεσης των κολλητηριών δεν μπορούν να αντικατασταθούν. Σε περίπτωση βλάβης του καλωδίου το κολλητήρι πρέπει να διατεθεί.
- Αποθηκεύετε μη χρησιμοποιημένα κολλητήρια απροσβάσιμα για παιδιά. Μην επιτρέπετε τη χρήση του κολλητηριού σε πρόσωπα, τα οποία δεν έχουν εξοικειωθεί με αυτό ή δεν έχουν διαβάσει αυτές τις οδηγίες χρήσης.
- Χρησιμοποιείτε μόνο γνήσια ανταλλακτικά.
- Με επιφύλαξη για τεχνικές αλλαγές.

Χειρισμός

– Πριν από την έναρξη της εργασίας συγκόλλησης η μύτη συγκόλλησης θα πρέπει να γαλβανίζεται. Η καυτή μύτη του κολλητηριού βαπτίζεται σε λίπος συγκόλλησης και στη συνέχεια γαλβανίζεται λιώνοντας σύρμα καλάι (1).
– Σε περίπτωση συνεχών συγκολλήσεων η μύτη συγκόλλησης θα πρέπει να καθαρίζεται κατά διαστήματα (με ένα υγρό πανάκι) και να γαλβανίζεται εκ νέου.
– Μετά το γαλβανισμό της μύτης συγκόλλησης και την επίτευξη της απαιτούμενης θερμοκρασίας συγκόλλησης, μπορείτε να αρχίσετε την εργασία συγκόλλησης. Με την εφαρμογή της μύτης συγκόλλησης στο προς επεξεργασία τεμάχιο τα προς σύνδεση μέταλλα αποκτούν τη θερμοκρασία εργασίας.
– Το σύρμα καλάι με το μέσο ρεύσης οδηγείται στο άκρο της μύτης συγκόλλησης και στη συνέχεια λιώνεται (2). Το μέσο ρεύσης που εκρέει βρέχει το σημείο συγκόλλησης, διαλύει τα υφιστάμενα οξείδια και επιφέρει τη σύνδεση του καλάι με το προς κατεργασία τεμάχιο.
– Για να αποθέσετε το κολλητήρι χρησιμοποιήστε την παραδοτέα βάση (3). Μην αποθέτετε το κολλητήρι σε εύφλεκτα υποθέματα.
– Μην χρησιμοποιείτε νερό για την ψύξη, αλλά αφήστε το να κρυώσει στον αέρα.
– Η αντικατάσταση της μύτης συγκόλλησης επιτρέπεται να γίνεται αποκλειστικά με κρύο το κολλητήρι, αφού απενεργοποιηθεί η παροχή ρεύματος. Τραβήξτε το ρευματολήπτη και λύστε τη βίδα στερέωσης. Λύστε τη μύτη συγκόλλησης με ελαφριά περιστροφή. Εισάγετε τέρμα τη νέα μύτη συγκόλλησης, διότι ειδάλλως θα καεί αμέσως το θερμαντικό στοιχείο.

Τεχνικά χαρακτηριστικά

Αριθμός είδους	**539440**
Ονομαστική τάση	230 V~, 50 Hz
Ονομαστική ισχύς	30 W
Θερμοκρασία λειτουργίας	410 °C
Ανταλλακτικές μύτες κολλητηριού	539441, 539442

Αριθμός είδους	**539445**
Ονομαστική τάση	230 V~, 50 Hz
Ονομαστική ισχύς	60 W
Θερμοκρασία λειτουργίας	460 °C
Ανταλλακτικές μύτες κολλητηριού	539446, 539447

Απόρριψη

Απόρριψη της συσκευής

Το σύμβολο του διαγραμμένου κάδου απορριμμάτων σημαίνει ότι: Οι μπαταρίες και οι συσσωρευτές, οι ηλεκτρικές και ηλεκτρονικές συσκευές δεν επιτρέπεται να απορρίπτονται στα οικιακά απορρίμματα. Μπορεί να περιλαμβάνουν επικίνδυνες για το περιβάλλον και την υγεία ουσίες.

Οι καταναλωτές είναι υποχρεωμένοι να απορρίπτουν τις παλαιές ηλεκτρικές συσκευές, τις μπαταρίες συσκευών και τους συσσωρευτές ξεχωριστά από τα οικιακά απορρίμματα σε ένα επίσημο σημείο συλλογής, για να διασφαλίζεται η κατάλληλη περαιτέρω επεξεργασία. Η επιστροφή μπορεί να γίνει σύμφωνα με τη νομοθεσία δωρεάν π.χ. μέσω μιας δημοτικής επιχείρησης ανακύκλωσης ή μέσω του καταστήματος αγοράς.

Οι μπαταρίες, οι συσσωρευτές και οι λυχνίες που δεν είναι μόνιμα εγκατεστημένες σε παλαιές ηλεκτρικές συσκευές και μπορούν να αφαιρεθούν χωρίς καταστροφή της συσκευής, πρέπει να αφαιρούνται πριν από την απόρριψη και να απορρίπτονται ξεχωριστά. Οι μπαταρίες λιθίου και τα πακέτα συσσωρευτών όλων των συστημάτων πρέπει να παραρίες πρέπει να προστατεύονται από βραχυκυκλώματα, αποσυνδέοντάς τες πάντα από τους πόλους.

Κάθε τελικός χρήστης είναι ο ίδιος υπεύθυνος για τη διαγραφή προσωπικών δεδομένων στις παλαιές συσκευές που προορίζονται για απόρριψη.

Υπόδειξη για καλάι και συλλίπασμα:

- LUX®-Καλάι ηλεκτρονικής: 100g: 392159, 250g: 539150.
  – Για πλακέτες τυπωμένων κυκλωμάτων και κατασκευαστικά στοιχεία.
- LUX®-Καλάι ραδιοφώνου: 100g: 392158, 250g: 539144.
  – Για την ηλεκτροτεχνική.
- LUX®-Καλάι συναρμολόγησης: 100g: 539050, 250g: 539051.
  – Για τις εγκαταστάσεις νερού.
- LUX®-Καλάι ερασιτεχνικών μαστορεμάτων: 100g: 539146, 250g: 539147.
  – Για όλες τις εργασίες κόλλησης εκτός ηλεκτρονικής, ηλεκτροτεχνικής και ηλεκτρικών εγκαταστάσεων. Υπολείμματα συλλιπάσματος ηλεκτρικά αγώγιμα.
- LUX®-Πάστα κόλλησης: 20g: 539087.
  – Για κολλήσεις στην ηλεκτρονική και ηλεκτροτεχνική.
- LUX®-Γράσσο κόλλησης και υγρό κόλλησης: 20g: 539085, 30ml: 539092.
  – Για όλες τις εργασίες κόλλησης εκτός ηλεκτρονικής, ηλεκτροτεχνικής και ηλεκτρικών εγκαταστάσεων. Υπολείμματα συλλιπάσματος ηλεκτρικά αγώγιμα.

NL Gebruiksaanwijzing

Soldeerbout

Reglementair gebruik

Het apparaat voldoet aan de stand van wetenschap en techniek, evenals aan de geldige veiligheidsbepalingen op het tijdstip van het in verkeer brengen in het kader van een reglementair gebruik.

Het apparaat is bestemd voor huishoudelijke soldeerwerkzaamheden.

Het apparaat is niet geschikt voor zakelijk of industrieel gebruik.

Iedere andere toepassing is niet-reglementair. Door niet-reglementair gebruik, wijzigingen aan het apparaat of door onderdelen te gebruiken die niet door de fabrikant gecontroleerd en vrijgegeven zijn, kunnen onvoorziene schades ontstaan!

Ieder niet-reglementair gebruik resp. alle handelingen aan het apparaat die niet in deze gebruiksaanwijzing beschreven worden, zijn ongeoorloofd verkeerd gebruik en vallen buiten de aansprakelijkheid van de fabrikant.

Algemene veiligheidsaanwijzingen

- Voor een veilige omgang met dit apparaat moet de gebruiker van dit apparaat deze gebruiksaanwijzing voor het eerste gebruik gelezen en begrepen hebben.
- Neem altijd alle veiligheidsaanwijzingen in acht! Wanneer u de veiligheidsaanwijzingen niet in acht neemt, brengt u uzelf en anderen in gevaar.
- De gebruiksaanwijzing altijd onder handbereik bewaren.
- Wanneer u het apparaat doorverkoopt of weggeeft, moet u deze gebruiksaanwijzing absoluut meegeven.
- Het apparaat mag alleen dan worden gebruikt, wanneer dit perfect in orde is. Als het apparaat of een deel ervan defect is, moet het buiten gebruik genomen en volgens de voorschriften verwijderd worden.
- Gebruik het apparaat niet in explosiegevaarlijke ruimtes of in de buurt van brandbare vloeistoffen of gassen!
- Het uitgeschakelde apparaat altijd tegen onbedoeld opnieuw inschakelen beveiligen.
- Gebruik geen apparaten waarbij de aan-uitschakelaar niet perfect werkt.
- Houd kinderen uit de buurt van het apparaat! Bewaar het apparaat buiten het bereik van kinderen en onbevoegden.
- Overbelast het apparaat niet. Gebruik het apparaat uitsluitend voor doeleinden, waarvoor het bedoeld is.
- Altijd voorzichtig en uitsluitend in goede conditie werken: bij vermoeidheid, ziekte, gebruik van alcohol, medicijnen en drugs kunt u het apparaat niet meer veilig gebruiken.
- Dit toestel mag niet worden gebruikt door personen (inclusief kinderen) met gereduceerde fysische, sensorische en geestelijke vaardigheden, of gebrek aan ervaring en kennis, hetzij, dat zij samen onder toezicht van een voor hun veiligheid verantwoordelijke persoon het toestel gebruiken.
- Zorg ervoor, dat kinderen niet met het toestel spelen.
- Neem altijd de geldige nationale en internationale veiligheids-, gezondheids- en arbeidsvoorschriften in acht.

Elektrische veiligheid

- Het apparaat mag uitsluitend op een stopcontact met naar behoren geïnstalleerd beschermcontact aangesloten worden.
- De beveiliging moet met een aardlekschakelaar (FI-schakelaar) met een lekstroom van niet meer dan 30 mA gebeuren.
- Voor het aansluiten van het apparaat moet gegarandeerd zijn, dat de netaansluiting overeenkomt met de aansluitgegevens van het apparaat.
- Het apparaat mag uitsluitend binnen de aangegeven grenzen voor spanning, vermogen en nominaal toerental gebruikt worden (zie typeplaatje).
- De stekker niet met natte handen vastnemen! De kabel altijd aan de stekker, niet aan de kabel uittrekken.
- De kabel niet plooien, platdrukken, er niet aan trekken of over rijden; beschermen tegen scherpe hoeken, olie en hitte.
- Apparaat niet aan de kabel optillen of de kabel anders aan het eigenlijke gebruiksdoel onttrekken.
- Controleer voor ieder gebruik de stekker en de kabel.
- Bij beschadiging van het netsnoer onmiddellijk de stekker uittrekken. Het apparaat nooit met beschadigd netsnoer gebruiken.
- Als het apparaat niet gebruikt wordt, moet de stekker altijd uitgetrokken zijn.
- Voor u de stekker in het stopcontact steekt, moet het apparaat uitgeschakeld zijn.
- Voor u de stekker uittrekt het apparaat altijd uitschakelen.
- Apparaat bij het transport stroomloos schakelen.

Apparaatspecifieke veiligheidsaanwijzingen

- Soldeerbouten ontwikkelen een grote hitte. Houd alle voorwerpen die hierdoor vernietigd of beschadigd kunnen worden op voldoende afstand van de warme soldeerbout. Gebruik de bijgevoegde staander.
- Soldeerbout na gebruik laten afkoelen en daarna opbergen.
- Het product mag niet vochtig of nat worden, er bestaat gevaar voor een levensgevaarlijke elektrische schok!
- Transporteer het toestel alleen wanneer het volledig is afgekoeld, verbrandings- resp. brandgevaar! Hetzelfde geldt, wanneer u bijv. de soldeertip wilt wisselen (soldeerbout hierbij vooraf van de netspanning scheiden!).
- Werk nooit aan elektrische componenten, die onder spanning staan. Onderbreek steeds de stroomverzorging van het apparaat, waaraan u soldeerwerkzaamheden wilt uitvoeren en controleer de spanningsvrijheid ervan.
- Bescherm lichaam en ogen tegen soldeerselspatten en vloeibaar soldeertin. Draag bij het werk overeenkomstige beschermkleding en veiligheidsbril.
- De bij het solderen optredende dampen zijn schadelijk voor de gezondheid. Gebruik eventueel een geschikte afzuiginstallatie of zorg voor voldoende verluchting.
- Gedurende het gebruik wordt de gehele voorste stuk van de soldeerbout zeer heet. Ter voorkoming van verbrandingen s.v.p. de soldeerbout alleen bij de handgreep beetpakken.
- Werkt u met de soldeerbout niet in explosieve omgeving, waarin zich brandbare vloeistoffen, gassen en stof bevinden.
- Trekt u vóór alle onderhouds- of reinigingswerkzaamheden in elk geval de netstekker uit de contactdoos en laat u de soldeerbout volledig afkoelen.
- De netsnoeren van de soldeerbout kunnen niet vervangen worden. Bij beschadiging van het snoer dient de soldeerbout tot schroot te worden verwerkt.
- Bewaart u niet gebruikte soldeerbouten buiten bereik van kinderen. Laat u geen personen de soldeerbout gebruiken, die daar niet mee vertrouwd zijn of deze instructie niet gelezen hebben.
- Uitsluitend originele vervangende onderdelen gebruiken.
- Technische wijzigingen voorbehouden.

Bediening

– Voor het begin van het solderen moet de soldeerpunt vertind worden. De hete soldeerpunt wordt in soldeervet gedoopt en daarna door het afsmelten van soldeerdraad vertind (1).
– Als u achter elkaar door blijft solderen moet de soldeerpunt van tijd tot tijd gereinigd (met een vochtige spons) en weer opnieuw vertind worden.
– Als de soldeerpunt vertind en de vereiste soldeertemperatuur bereikt is, kan met het solderen worden begonnen. Door de soldeerpunt tegen het werkstuk aan te houden, worden de te verbinden metalen op werktemperatuur gebracht.
– De met vloeimiddel gevulde soldeerdraad wordt tegen het buitenste einde van de soldeerpunt gehouden en dan afgesmolten (2). Daarbij bevochtigt het eruit komende vloeimiddel de soldeerplek, lost de aanwezige oxiden op en maakt, dat het soldeer zich met het werkstuk verbindt.
– Voor het neerleggen van de soldeerbout de bijgevoegde standaard gebruiken (3). Soldeerbout niet op licht brandbare ondergrond neerleggen.
– Om af te koelen niet in water afschrikken, maar alleen aan de lucht laten afkoelen.
– Het verwisselen van der soldeerpunt mag alleen na het uitschakelen van de stroom worden gedaan, als de soldeerbout afgekoeld is. Netstekker eruit trekken en bevestigingsschroef losdraaien. Soldeerpunt door lichte draaibeweging voorzichtig losmaken. Nieuwe soldeerpunt tot aan de aanslag erin steken, daar anders het verwarmingselement meteen doorbrandt.

Technische gegevens

Artikelnummer	**539440**
Nominale spanning	230 V~, 50 Hz
Nominaal vermogen	30 W
Werktemperatuur	410 °C
Vervangende soldeerpunten	539441, 539442

Artikelnummer	**539445**
Nominale spanning	230 V~, 50 Hz
Nominaal vermogen	60 W
Werktemperatuur	460 °C
Vervangende soldeerpunten	539446, 539447

Afvalverwijdering

Afvalverwijdering van het apparaat

Het symbool van de doorgestreepte vuilnisbak betekent: batterijen en accu's, elektrische en elektronische apparatuur mogen niet als huishoudelijk afval worden afgevoerd. Ze kunnen stoffen bevatten die schadelijk zijn voor het milieu en de gezondheid.

Consumenten zijn verplicht om oude elektrische apparaten, afgedankte batterijen en accu's gescheiden van huishoudelijk afval op een officieel inzamelpunt af te geven om een goede verdere verwerking te waarborgen. Overeenkomstig de wettelijke voorschriften kan de inlevering gratis gebeuren, bijv. via een gemeentelijk afvalverwerkingsbedrijf of via een handelaar.

Batterijen, oplaadbare batterijen en lampen die niet vast in afgedankte elektrische apparatuur zijn ingebouwd en die kunnen worden verwijderd zonder beschadigingen, moeten vóór afvalverwijdering worden verwijderd en afzonderlijk worden afgevoerd. Lithiumbatterijen en accupacks van alle systemen mogen uitsluitend in ontladen toestand aan de inzamelpunten worden overgedragen. De batterijen moeten altijd worden beveiligd tegen kortsluiting door de polen af te plakken.

Elke eindgebruiker is verantwoordelijk voor het verwijderen van persoonlijke gegevens op de af te voeren afgedankte apparatuur.

Aanwijzing voor soldeer en vloeimiddel:

- LUX®-elektronicasoldeer: 100g: 392159, 250g: 539150.
  – Voor printplaten en modules.
- LUX®-radiosoldeer: 100g: 392158, 250g: 539144.
  – Voor elektrotechniek.
- LUX®-fittingensoldeer: 100g: 539050, 250g: 539051.
  – Voor sanitaire installaties.
- LUX®-knutselsoldeer: 100g: 539146, 250g: 539147.
  – Voor alle soldeerwerkzaamheden, behalve elektronica, elektrotechniek en elektrische installatie. Vloeimiddelresten zijn elektrisch geleidend.
- LUX®-soldeerpasta: 20g: 539087.
  – Voor soldeerwerkzaamheden in de elektronica en elektrotechniek.
- LUX®-soldeervet en soldeerwater: 20g: 539085, 30ml: 539092.
  – Voor alle soldeerwerkzaamheden, behalve elektronica, elektrotechniek en elektrische installatie. Vloeimiddelresten zijn elektrisch geleidend.

SE Bruksanvisning

Lödkolv

Avsedd användning

Enheten är tillverkad enligt senaste teknik och vetenskap, och uppfyller de säkerhetsföreskrifter som var gällande när enheten släpptes på marknaden inom ramen för dess avsedda användning.

Enheten är endast avsedd för privata lödningsarbeten.

Enheten är inte avsedd för professionellt bruk.

Enheten får inte användas för några andra ändamål. Om enheten används på felaktigt sätt, om den förändras eller om delar som inte kontrollerats och godkänts av tillverkaren används, uppstår risk för allvarliga skador!

Om enheten används för ej avsedda ändamål eller för arbeten som inte beskrivs i den här bruksanvisningen, räknas det som otillåten felanvändning och faller utanför tillverkarens produktansvar.

Allmänna säkerhetsanvisningar

- För att kunna använda enheten på ett säkert sätt är det viktigt att du läser igenom och förstår den här bruksanvisningen före den första användningen.
- Beakta alla säkerhetsanvisningar! Om säkerhetsanvisningarna inte beaktas utsätter du dig själv och andra personer för fara.
- Spara alla bruks- och säkerhetsanvisningar för framtida bruk.
- Om du säljer eller ger bort enheten ska du alltid även vidarebefordra den här bruksanvisningen.
- Enheten får endast tas i drift om den fungerar som den ska. Om enheten eller någon del av den är defekt måste enheten tas ur drift och bortskaffas korrekt.
- Enheten får inte användas i explosiva miljöer eller i närheten av brandfarliga vätskor eller gaser!
- När enheten är frånslagen ska den alltid säkras så att den inte kan slås på av misstag.
- Använd inte enheten om strömbrytaren inte fungerar korrekt.
- Enheten ska förvaras åtkomligt för barn! Förvara enheten utom räckhåll för barn eller obehöriga personer.
- Överbelasta inte enheten. Använd enheten endast för de ändamål som den är avsedd för.
- Arbeta försiktigt och endast om du befinner dig i god fysisk kondition: trötthet, sjukdom, alkoholkonsumtion eller påverkan av läkemedel och droger gör att du inte kan använda enheten på ett säkert sätt.
- Denna produkt är inte avsedd att användas av personer (i synnerhet barn) med nedsatt fysisk, sensorisk eller mental förmåga och/eller av personer som saknar kunskap om produkten, såvida de inte hålls under uppsikt av en person som ansvarar för deras säkerhet och ger instruktioner om hur produkten ska användas.
- Se till att barn inte leker med enheten.
- Beakta alltid gällande nationella och internationella säkerhets-, hälso- och arbetsföreskrifter.

Elsäkerhet

- Enheten får endast anslutas till ett uttag med korrekt installerad skyddskontakt.
- Enheten ska säkras med en jordfelsbrytare (FI-brytare) med en läckström på högst 30 mA.
- Kontrollera att nätanslutningen motsvarar enhetens anslutningsspecifikationer innan du ansluter den.
- Enheten får endast användas inom de angivna gränserna för spänning och effekt (se typskylt).
- Ta inte på nätkontakten med fuktiga händer! Dra inte ut nätkontakten från kabeln, utan bara från själva kontakten.
- Nätkabeln får inte krökas, klämmas, slitas sönder eller köras över; skydda den mot vassa kanter, olja och värme.
- Lyft inte enheten från kabeln och använd inte kabeln för andra ändamål.
- Kontrollera kabeln och stickkontakten före varje användning.
- Om nätkabeln är skadad ska du omedelbart dra ut nätkontakten. Använd aldrig enheten om nätkontakten är skadad.
- När enheten inte används ska nätkontakten dras ut.
- Kontrollera att enheten är frånslagen innan du kopplar in nätkontakten.
- Slå alltid från enheten innan du drar ut nätkontakten.
- Koppla enheten från strömmen under transport.

Apparatspecifika säkerhetsanvisningar

- Lödkolven genererar stark värme. Föremål som kan förstöras eller påverkas på annat sätt av värmen ska hållas på avstånd från lödkolven. Använd medföljande hållare.
- Låt lödkolven svalna efter användning innan du ställer undan den.
- Produkten får inte utsättas för fukt eller väta – risk för livsfarlig elstöt!
- Transportera enheten endast när den har svalnat helt – risk för brand eller brännskador! Det samma gäller om du till exempel ska byta ut lödspetsen (koppla i så fall först lödkolven från nätspänningen!).
- Arbeta aldrig på strömförande elkomponenter. Innan du genomför lödningsarbeten på en apparat ska du alltid koppla den från strömmen och kontrollera att den är spänningsfri.
- Skydda kropp och ögon mot lodstänk och flytande lödtenn. Bär lämpliga skyddskläder och skyddsglasögon när du arbetar med enheten.
- De ångor som uppstår vid lödning är hälsoskadliga. Använd ett lämpligt utsugssystem eller sörj för tillräcklig ventilation.
- Under drift värms hela den främre delen av lödkolven upp kraftigt. Håll lödkolven från handtaget för att undvika brännskador.
- Arbeta inte med lödkolven i explosiva miljöer där det förekommer brännbara vätskor, gaser eller brännbart damm.
- Innan du genomför underhålls- eller rengöringsarbeten ska du alltid dra ut nätkontakten och låta lödkolven svalna helt.
- Lödkolvens anslutningskabel kan inte bytas ut. Om kabeln är defekt måste hela lödkolven kasseras.
- När lödkolven inte används ska den förvaras utom räckhåll för barn. Personer som inte vet hur lödkolven används eller som inte har läst igenom bruksanvisningen får inte använda enheten.
- Använd endast originalreservdelar.
- Med reservation för tekniska ändringar.

Användning

– Innan lödningsarbetet påbörjas måste lödspetsen förtennas. Den varma lödspetsen sänks ned i lödfett och förtennas sedan genom att lödtråden smälter (1).
– Vid långvarig lödning bör lödspetsen rengöras med jämna mellanrum (med fuktig svamp) och förtennas på nytt.
– När lödspetsen har förtennats och den nödvändiga lödtemperaturen har nåtts kan du börja löda. Placera lödspetsen på arbetsstycket för att de metaller som ska sammanfogas ska uppnå arbetstemperatur.
– Lödtråden som är fylld med flussmedel placeras mot änden av lödspetsen och smälts sedan av (2). Flussmedlet tränger ut och täcker lödstället, löser upp oxiderna och gör så att loden sammanfogas med arbetsstycket.
– Använd medföljande hållare för att lägga undan lödkolven (3). Lägg inte lödkolven på lättantändliga underlag.
– Kyl inte ned lödkolven med vatten utan låt den luftsvalna.
– För att byta ut lödspetsen ska du först koppla lödkolven från strömmen och låta den svalna. Dra ut nätkontakten och lossa på fästskruvarna. Lossa lödspetsen genom att vrida försiktigt. Stick in den nya lödspetsen ända in eftersom värmeelementet annars smälter direkt.

Tekniska specifikationer

Artikelnummer	**539440**
Märkspänning	230 V~, 50 Hz
Nominell effekt	30 W
Arbetstemperatur	410 °C
Ersättningslödspetsar	539441, 539442

Artikelnummer	**539445**
Märkspänning	230 V~, 50 Hz
Nominell effekt	60 W
Arbetstemperatur	460 °C
Ersättningslödspetsar	539446, 539447

Bortskaffande

Bortskaffa enheten

Symbolen med en överstruken soptunna betyder: Batterier och ackumulatorer, el- och elektronikapparater får inte kastas i hushållssoporna. De kan innehålla miljö- och hälsofarliga ämnen.

Konsumenterna är skyldiga att bortskaffa uttjänta elapparater, uttjänta batterier och ackumulatorer till återvinningscentral för säkerställande av korrekt hantering. Återlämningen kan enligt lagstadgad reglering ske gratis t.ex. via en kommunal avfallsanläggning eller via en återförsäljare.

Batterier, ackumulatorer och lampor som inte är fast monterade i uttjänta elprodukter och som kan tas ur icke-förstörande måste tas ur och bortskaffas separat före bortskaffning. Litiumbatterier och batteripaket för alla system ska lämnas in till återvinning endast i urladdat skick. Batterier skall alltid skyddas mot kortslutning genom att man tejpar över polerna.

Alla slutanvändare är skyldiga att själva se till att radera personuppgifter från uttjänta, skrotmässiga apparater.

Information för lod och flussmedel:

- LUX®-elektroniklod: 100 g: 392159, 250 g: 539150.
  – För kretskort och komponenter.
- LUX®-radiolod: 100 g: 392158, 250 g: 539144.
  – För elektroteknik.
- LUX®-kopplingslod: 100 g: 539050, 250 g: 539051.
  – För vatteninstallationer.
- LUX®-bastlerlot: 100 g: 539146, 250 g: 539147.
  – För alla lödningsarbeten utom elektronik, elektroteknik och elinstallation. Rester av flussmedel är elektriskt ledande.
- LUX®-kontaktlödpasta: 20 g: 539087.
  – För lödningsarbeten på elektronik och elektroteknik.
- LUX®-lödfett och lödvatten: 20 g: 539085, 30 ml: 539092.
  – För alla lödningsarbeten utom elektronik, elektroteknik och elinstallation. Rester av flussmedel är elektriskt ledande.

FI Käyttöohje

Juotoskolvi

Määräystenmukainen käyttö

Laite on valmistettu nykypäiväisten tietoa ja tekniikkaa vastaavasti sekä markkinoille tuodessa voimassaolevien turvallisuusmääräyksien mukaisesti.

Laite on tarkoitettu yksityiskäyttöön.

Laitetta ei ole tarkoitettu ammattikäyttöön.

Kaikki muu käyttö on määräystenvastaista. Määräystenvastainen käyttö, laitteeseen tehdyt muutokset tai sellaisten osien käyttö, joita valmistaja ei ole tarkastanut ja hyväksynyt, voivat aiheuttaa odottamattomia vahinkoja!

Kaikki määräystenvastainen käyttö tai työt, mitä tässä käyttöohjeessa ei ole mainittu on kiellettyä väärinkäyttöä ja valmistajan lakisääteisten vastuunrajojen ulkopuolella.

Yleiset turvallisuusohjeet

- Turvallista käyttöä varten tämän laitteen käyttäjän täytyy lukea ja ymmärtää tämän käyttöohjeen sisältämät ohjeet.
- Noudata kaikkia turvallisuusohjeita! Turvallisuusohjeiden noudattamattomuudella vaarannat itseäsi ja muita.
- Pidä käyttöohje tallessa myöhempää tarvetta varten.
- Mikäli myyt tai luovutat laitteet jollekin toiselle henkilölle, on käyttöohje luovutettava laitteen mukana.
- Laitetta saa käyttää vain sen ollessa moitteettomassa kunnossa. Jos jokin laitteen osista viallinen, täytyy laite poistaa käytöstä ja hävittää asiaankuuluvasti.
- Älä käytä laitetta räjähdysvaarallisissa tiloissa tai syttyvien nesteiden tai kaasujen lähettyvillä!
- Varmista poiskytketty laite aina tahattomalta päällekytkemiseltä.
- Älä käytä laitteita, joiden virtakytkin ei ole kunnossa.
- Pidä laite pois lasten ulottuvilta! Säilytä laitetta aina turvassa lapsilta ja asiattomilta henkilöiltä.
- Älä ylikuormita laitetta. Käytä laitetta vain sille määrättyyn tarkoitukseen.
- Työskentele laitteella aina varoen ja hyvässä kunnossa ollessa: Väsymys, sairaus, alkoholin nautinto, lääkkeiden ja huumeiden vaikutus on vastuutonta, koska et voi hallita laitetta turvallisesti.
- Tätä laitetta ei tarkoitettu henkilöille (lapset mukaan luettuina), joiden fyysiset, aistimukselliset tai henkiset kyvyt ovat rajoitettuja tai joiden kokemukset ja/tai tiedot laitteen käytöstä puuttuvat, paitsi jos he ovat laitteen turvallisuudesta vastuullisen henkilön alaisina tai ovat saaneet opastusta laitteen käytöstä.
- Varmista, että lapset eivät pysty leikkimään laitteella.
- Kansallisia ja kansainvälisiä turvallisuus-, terveys- ja työturvallisuussäädöksiä on aina noudatettava.

Sähköturvallisuus

- Laitteen saa liittää vain maadoitettuun pistorasiaan.
- Käytössä täytyy olla vikavirta-suojakosketin (FI-kosketin), jossa vikavirta ei saa ylittää 30mA.
- Ennen laitteen kytkemistä täytyy varmistaa, että verkkoliitäntä vastaa laitteen arvoja.
- Laitetta saa käyttää vain ilmoitetulla jännitteellä ja teholla (katso tyyppikilpi).
- Älä koske virtapistokkeeseen märin käsin! Vedä pistoke irti pistorasiasta aina kaapelista kiinni pitämällä, älä pistokkeesta.
- Älä taita, väännä, purista tai revi tai yliaja kaapelia, suojaa teräviltä reunoilta, öljyltä ja kuumudelta.
- Älä kanna laitetta kaapelista tai käytä kaapelia muuhun tarpeeseen.
- Tarkista kaapeli ja pistoke aina ennen käyttöä.
- Jos huomaat kaapelissa vian, irrota pistoke heti pistorasiasta. Älä koskaan käytä laitetta viallisella kaapelilla.
- Kun laitetta ei käytetä, täytyy kapeli irrottaa pistorasiasta.
- Varmista ennen pistorasiaan liittämistä, että laite on kytketty pois päältä.
- Kytke laite pois päältä aina ennen pistorasiasta irrottamista.
- Kytke laite pois päältä sitä kuljetettaessa.

Laitekohtaiset turvallisuusohjeet

- Juotoskolvi kehittää voimakasta kuumuutta. Pidä kaikki tavarat pois juotoslaitteen läheltä, jotka laite voi vaurioittaa tai jotka muulla tavalla ovat kosketuksissa laitteen kanssa. Käytä toimituksen mukana olevaa telinettä.
- Anna juotoskolvin jäähtyä aina käytön jälkeen ja ennen säilytykseen laittoa.
- Laitetta ei saa kostua eikä kastua, sähköiskun vaara!
- Kuljeta laitetta vain täydellisesti jäähtyneenä, palovamma- ja palonvaara! Sama pätee suutinta vaihdettaessa (laite on irrotettava pistorasiasta sitä ennen!)
- Älä koskaan työskentele sähköosissa, joissa on jännite. Kytke laite, johon aiot tehdä juotoksia, ennen töiden aloittamista pois sähkökverkosta ja tarkista että siinä ei ole jännitettä.
- Suojaa keho ja silmät juotosroiskeilta ja nestemäiseltä juotostinalta. Käytä työskennellessä aina vastaavia suojamia ja suojalaseja.
- Juotostöissä syntyvät höyryt ovat terveydelle haitallisia. Käytä tarpeen tullen sopivaa imurointilaitetta tai tuuleta tilaa vastaavasti.
- Käytön aikana juotoskolvin etuosa kuumenee voimakkaasti. Palovammojen estämiseksi kosketa laitteeseen vain sen kahvasta.
- Älä työskentele laitteella räjähdysvaarallisella alueella, missä säilytetään syttyviä nesteitä, kaasuja ja pölyjä.
- Irrota laite irti pistorasiasta aina ennen huoltoa ja puhdistusta ja anna laitteen jäähtyä kunnolla.
- Laitteen liitoskaapelia ei voida uusia. Kaapelin vaurioituessa täytyy koko laite hävittää.
- Älä säilytä käyttämättömiä laitteita lasten ulottuvilla. Älä anna laitetta kenellekään, jos henkilö ei ole tutustunut laitteen käyttöön tai ei ole lukenut käyttöohjetta.
- Käytä vain alkuperäisiä (vara)osia.
- Kaikki oikeudet teknisiin muutoksiin pidätetään.

Käyttö

– Juotoskärki täytyy tinata ennen juotostöiden aloittamista. Kuuma juotoskärki käytetään juotosrasvassa ja sen jälkeen siihen sulatetaan juotoslankaa (1).
– Jatkuvassa juotostyössä kolvin kärki pitäisi aina välillä puhdistaa (kostella sienellä) ja tinata uudestaan.
– Kun kärki on tinattu ja tarpeellinen lämpötila on saavutettu, voi juotostyöt aloittaa. Kärjen asettamisella työkappaleeseen toisiinsa yhdistettäviin metalleihin saadaan tarpeellinen työlämpötila.
– Juottonesteellä täytetty juotelanka asetetaan juottokärjen uloimpaan päähän ja sulatetaan (2). Siinä ulostuleva juoteneste kostuttaa juotettavan kohdan, irrottaa oksidit ja yhdistää työstokappaleet toisiinsa.
– Käytä juotoskolville toimituksen mukana tullutta telinettä (3). Älä aseta juotoskolvia syttyvälle alustalle.
– Älä jäähdyty kolvia upottamalla se kylmään veteen, vaan anna kolvin jäähtyä ilmassa.
– Juotoskolvin kärjen vaihto suoritetaan vain, kun laite on jäähtynyt ja irrotettu virtalähteestä. Vedä pistoke irti ja löysää kiinnitysruuvi. Löysää kärki varovaisesti kiertämällä. Uusi kärki asetetaan paikalleen työntämällä se vastaaseen saakka, koska muuten kuumennuselementti palaa.

Tekniset tiedot

Tuotenumero	**539440**
Nimellisjännite	230 V~, 50 Hz
Nimellisteho	30 W
Työlämpötila	410 °C
Varakärjet	539441, 539442

Tuotenumero	**539445**
Nimellisjännite	230 V~, 50 Hz
Nimellisteho	60 W
Työlämpötila	460 °C
Varakärjet	539446, 539447

Hävittäminen

Laitteen hävittäminen

Yliviivatun roskasäiliön symboli tarkoittaa: Paristoja, akkuja, sähkö- ja elektroniikkalaitteita ei saa laittaa kotitalousjätteen joukkoon. Ne voivat sisältää ympäristölle ja terveydelle haitallisia aineita.

Kuluttajat ovat velvollisia toimittamaan käytetyt sähkölaitteet, laitteiden paristot ja akut sekajätteestä erillään viralliseen keräyspaikkaan, jotta niiden asianmukainen käsittely on varmistettu. Palautus voi tapahtua lakimääräysten mukaan maksutta esim. jonkin kunnallisen jätehuoltoyrityken tai jälleenmyyjän kautta.

Paristot, akut ja lamput, joita ei ole asennettu sähkölaitteisiin kiinteästi ja jotka on mahdollista irrottaa laitetta rikkomatta, on poistettava laitteesta ennen hävittämistä ja toimitettava erilliseen keräyspisteeseen. Kaikkien laitteistojen litiumakut ja akut saa toimittaa keräyspisteeseen vain varaamattomassa tilassa. Paristojen navat ovat peitettävä teipillä, jotta ei pääse syntymään oikosulkua.

Jokainen loppukäyttäjä vastaa itse hävitettävässä laitteessa olevien henkilökohtaisten tietojen poistamisesta.

Huomautuksia juotteesta ja juottonesteestä:

- LUX®-Elektroninen juote: 100g: 392159, 250g: 539150.
  – Piirilevyille ja rakenneyksiköille
- LUX®-Radiojuote: 100g: 392158, 250g: 539144.
  – Elektrotekniikkaan.
- LUX®-Putkijuote: 100g: 539050, 250g: 539051.
  – Vesiputkiasennuksiin
- LUX®-askartelujuote: 100g: 539146, 250g: 539147.
  – Kaikkiin juotostöihin, paitsi elektroniikka, elektrotekniikka ja elektroasennus Juotenesteen jäämät ovat sähköä johtavia
- LUX®-Kontakti juotetahna: 20g: 539087.
  – Elektronisiin ja elektroteknisiin juotoksiin
- LUX®-juotosrasva ja juottoneste: 20g: 539085, 30ml: 539092.
  – Kaikkiin juotostöihin, paitsi elektroniikkaan, elektrotekniikkaan ja elektroasennuksiin Juottonesteen jäämät ovat sähköä johtavia

Art.-Nr. 539440, 539445
OBI Group Sourcing GmbH • Albert-Einstein-Str. 7–9 • 42929 Wermelskirchen • GERMANY • info@obisourcing.de • www.lux-tools.com