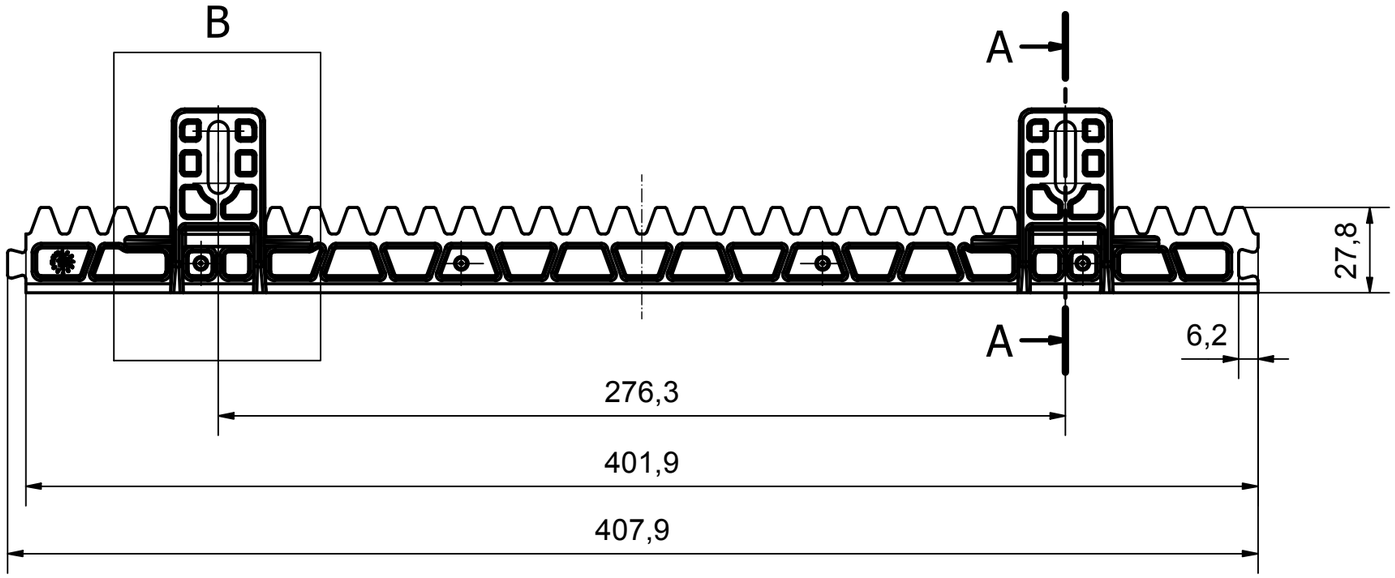

A-A (1: 1)

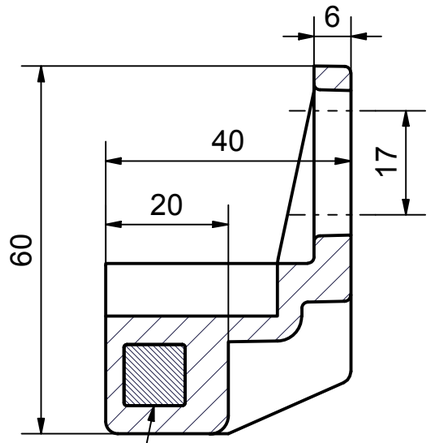

Anima in acciaio / Steel core

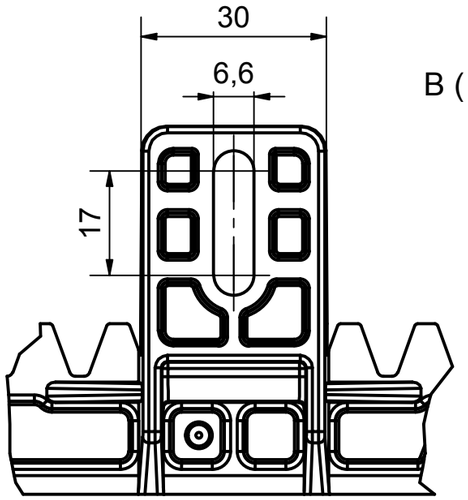

B (1 : 1)

N240	
Caratteristiche/Properties	Valori/Values
Modulo / Module	4
Portata / Gate weight	700 kg

ANGULAR DEVIATIONS PERMITTED FOR ANGULAR DIMENSIONS

DEVIATIONS FOR LENGTH FIELDS IN MILLIMETERS OF THE SHORTEST SIDE OF THE ANGLE IN QUESTION

TOLERANCES FOR MACHINED PARTS								DEVIATIONS FOR CARPENTRY WORKS							
Dimensional tolerances	UNI-ISO 2768 m	DIM.	Up to 10	10-50	50-120	120-400	Over 400	Dimensional tolerances	UNI-ISO 2768-C	DIM.	Up to 10	10-50	50-120	120-400	Over 400
		DEV.	±1°	±0°30'	±0°20'	±0°10'	±0°5'			DEV.	±1°30'	±1°	±0°30'	±0°15'	±0°10'

Trattamento Termico/ *Heat or chem treatment:*	Verificato da/ *Checked by:*	Data verifica/ *Checked on:*	Approvato in produzione da/ *Production approval by:*	Data di approvazione/ *Approved on:*	Peso/ *Weight:*	Scala/*scale:*	
					0,52 kg	1:1	A1

Progettato da/*Designed by:*	Data/*date:*	Approvato da/ *Approved by:*	Codice Articolo/*Item code:*	Numero Disegno/*Drawing n°:*	Materiale/*Material:*
Mutti F.	20/03/2019		N240		PA6+30%FV

Stagnoli s.r.l

Via Mantova traversa 1 105 A/B
Lonato (BS) Italia

Progetto/*Project:* 51264

Portastampo/*Mould:*

Descrizione/*Description:* Cremagliera M4x400 con 2 attacchi i=276

CQ: A

Stato Progetto/ *Project status:* In corso

nº revisione/ *Revision n°*

A termini di legge ci riserviamo la proprieta' del seguente disegno. E' vietata ogni riproduzione o comunicazione a terzi senza nostra autorizzazione.
This drawing is property of Stagnoli T.G. s.r.l. Any reproduction or communication without our permission is forbidden.