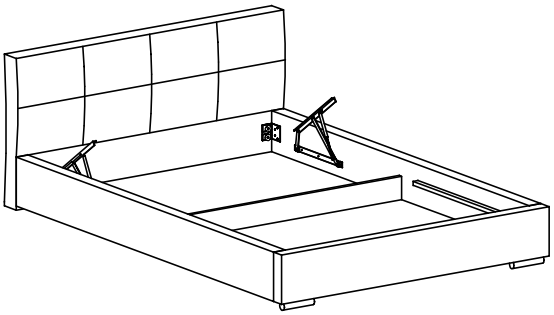

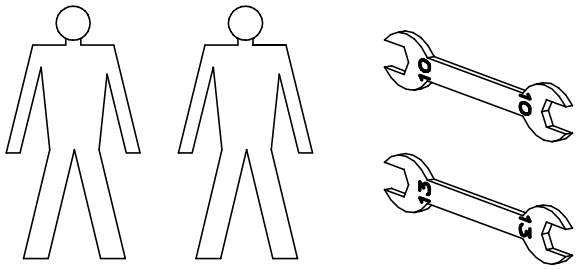

A

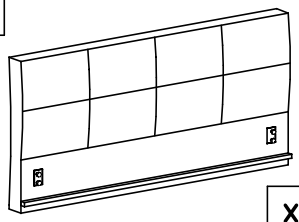

x1

B

x1

C

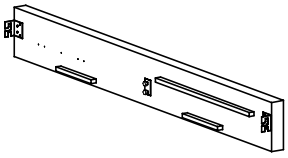

x1

D

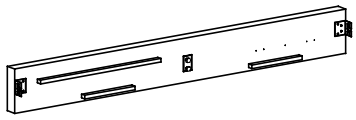

x1

E

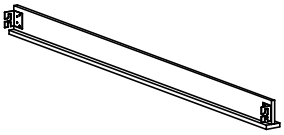

x1

F

x1

G

x1

H

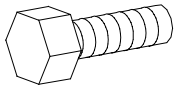

x10

I

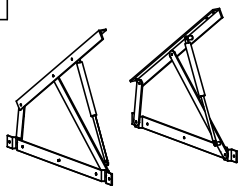

x1

1

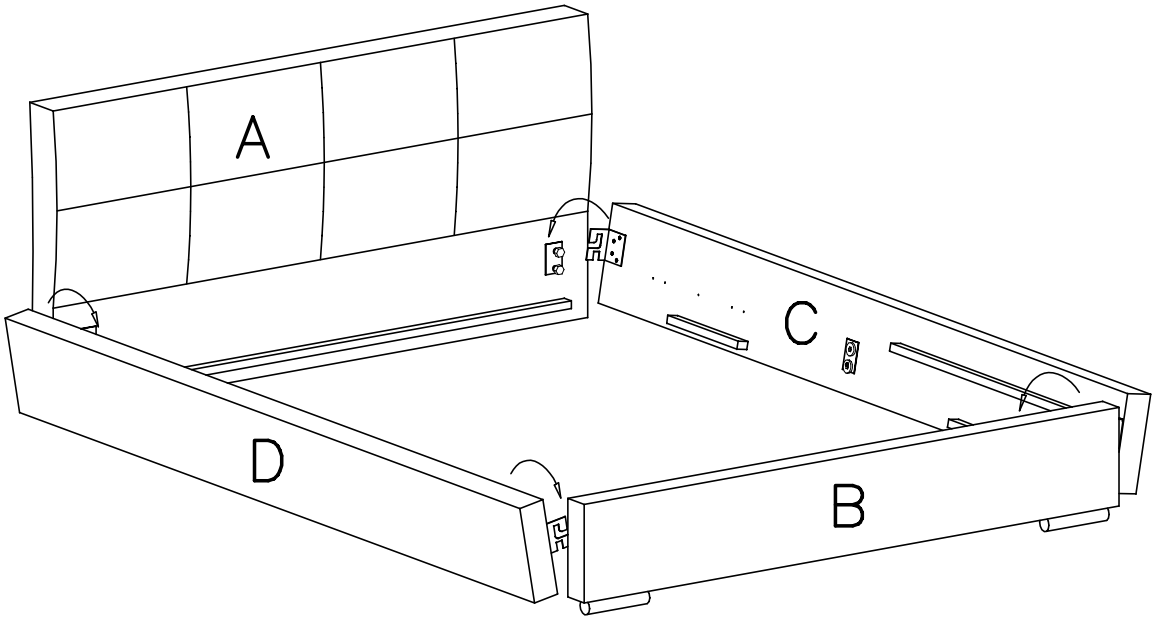

2

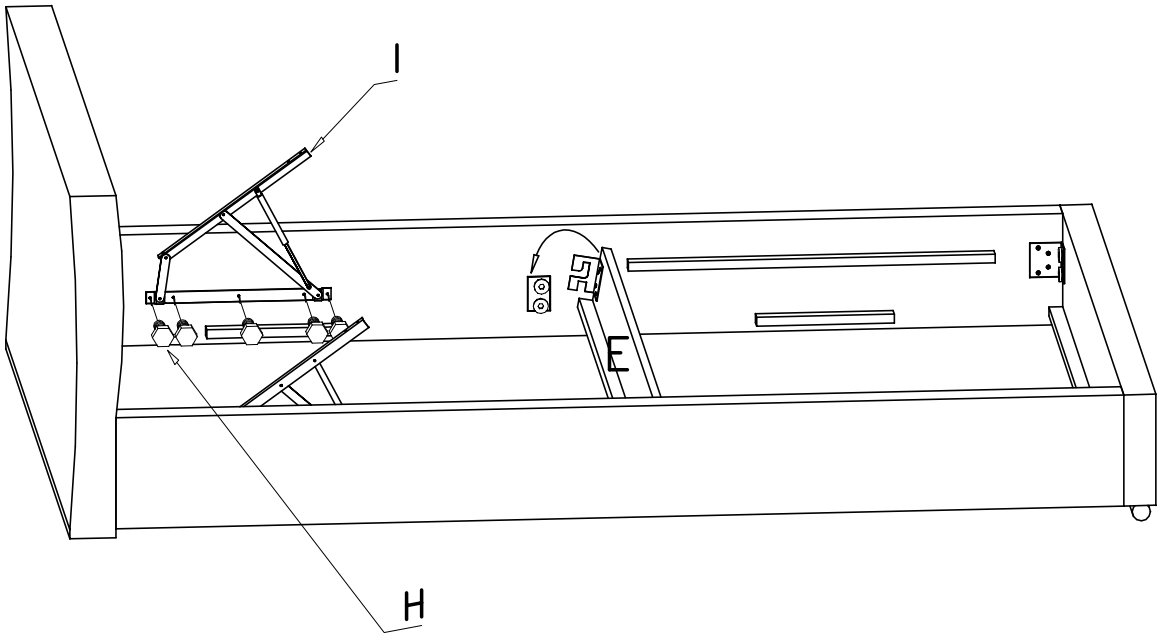

3

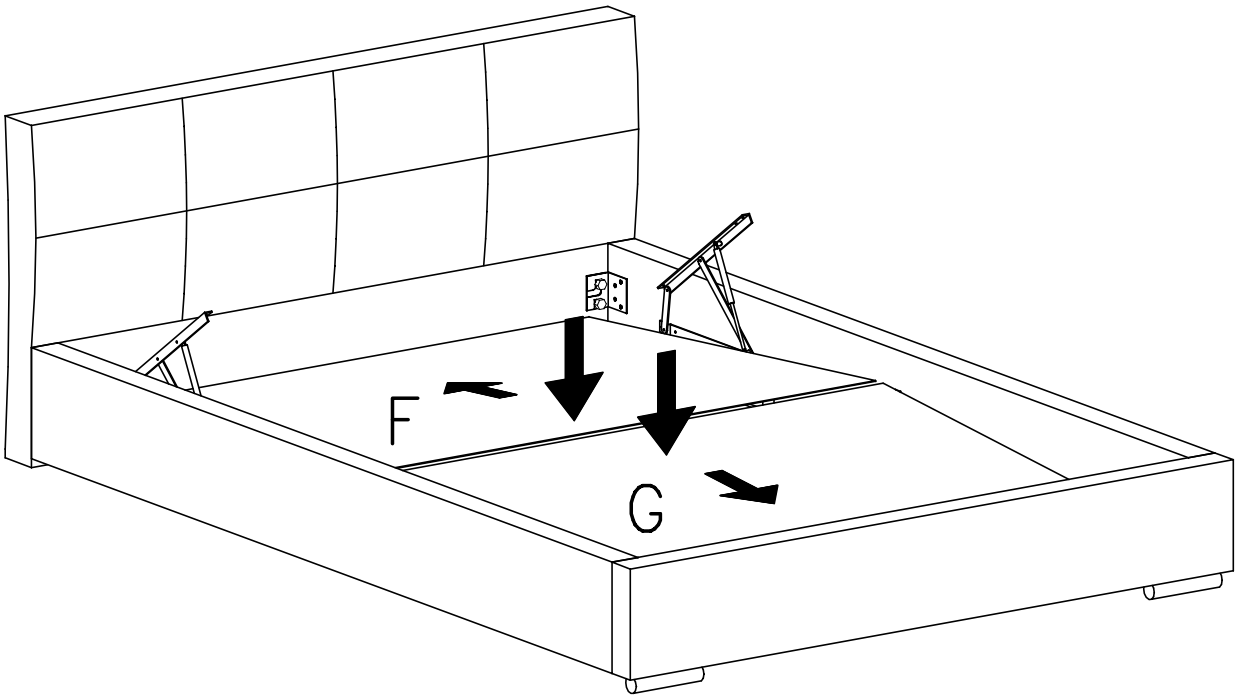

LINDA

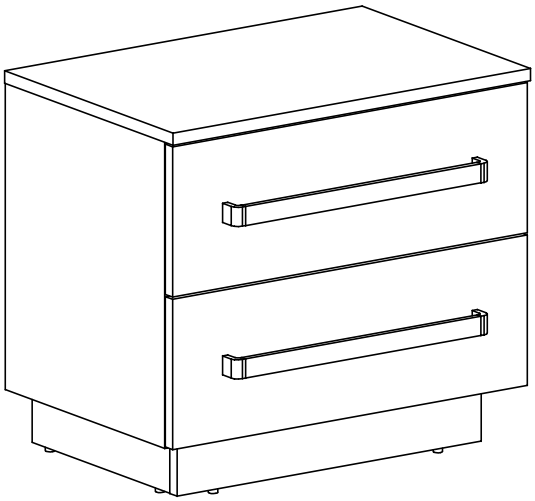

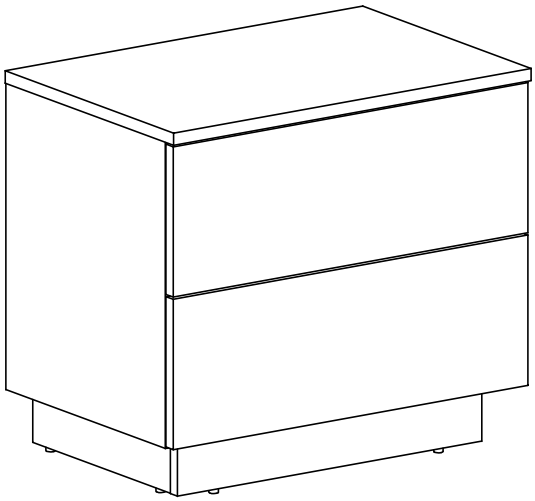

PUSH

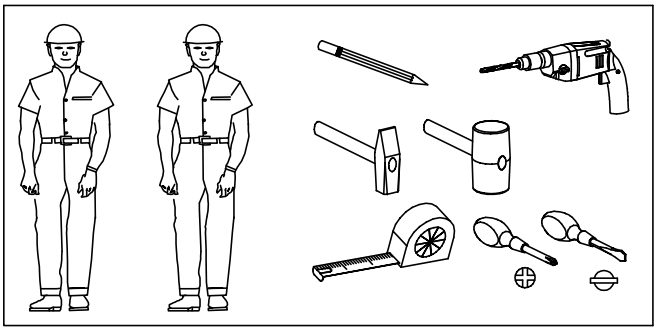

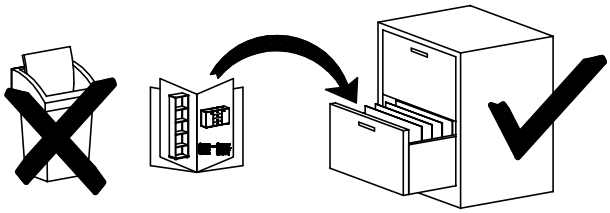

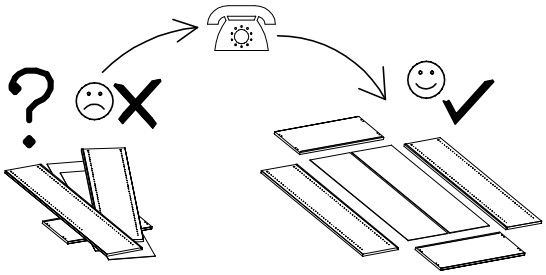

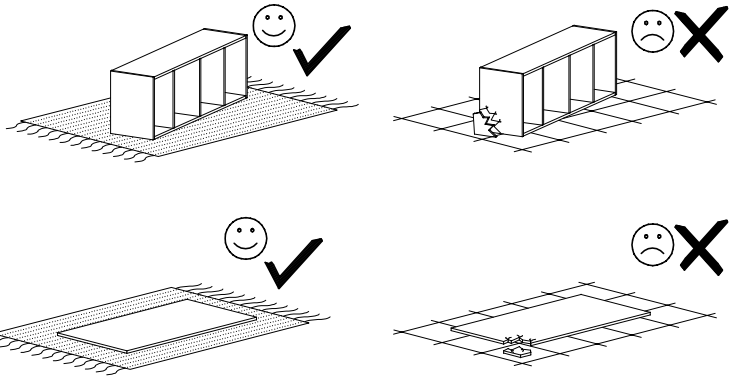

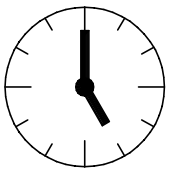

1,5h

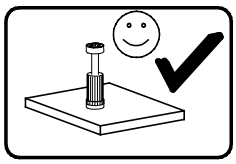

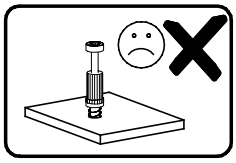

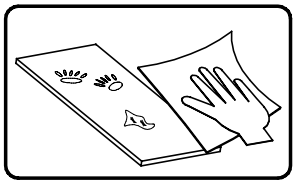

LINDA

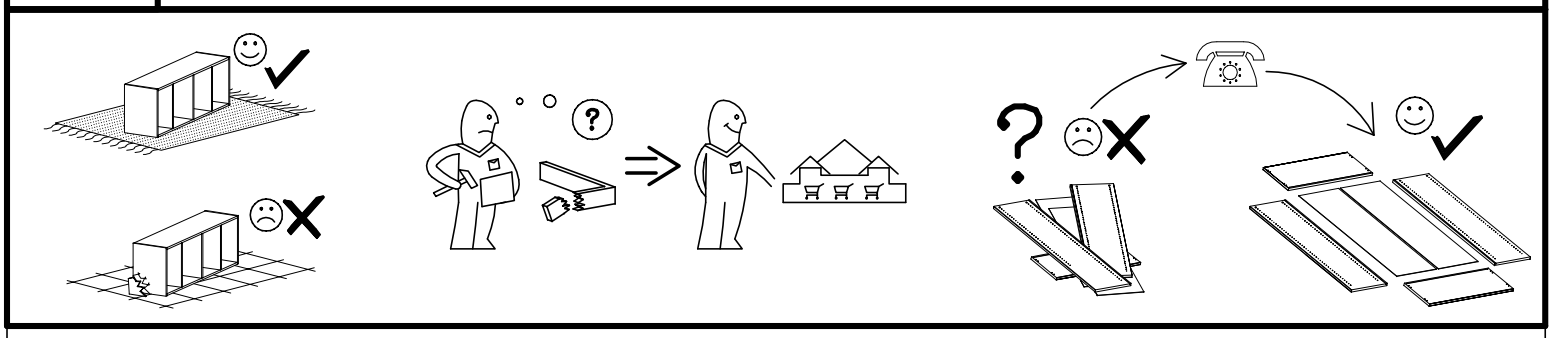

OPCJA A

E85
384mm x...(2)

OPCJA B

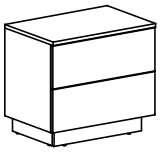

PUSH

L11
x...(2)

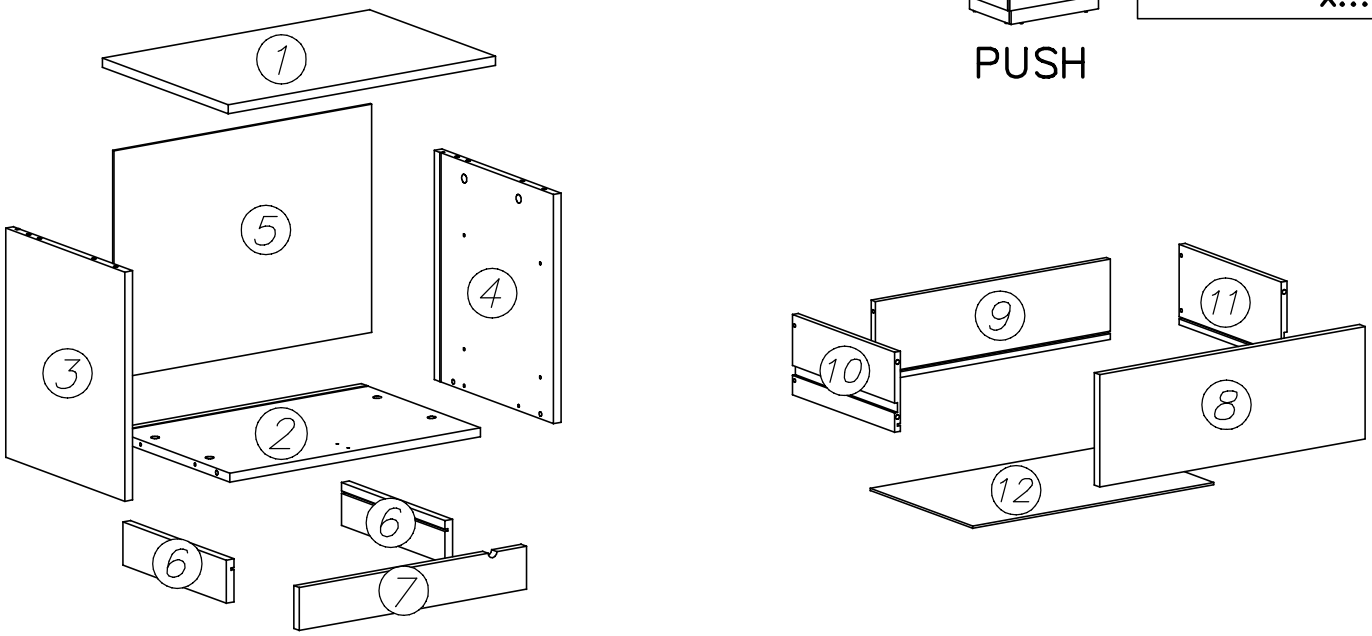

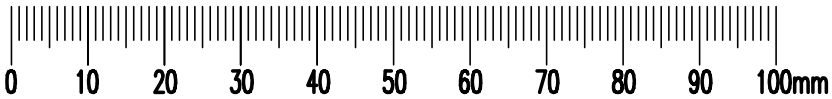

W2 x...(1)	A6 ø7x40 x...(8)	G50 6x13 x...(12)	F4 x...(2)	F12 x...(6)
H3 280mm x...(4)		I1 x...(6)	W1 GLUE, LEIM, LEPIDLO, LIM x...(1)	W10 300mm x...(1)
K1 ø15x12 x...(8)	G8 4x30 x...(4)	N1 M4x9 x...(4)	G34 3,5x16 x...(28)	
K5 x...(8)	B1 ø8x35 x...(8)	I7 x...(8)	P4 x...(6)	

LINDA

I

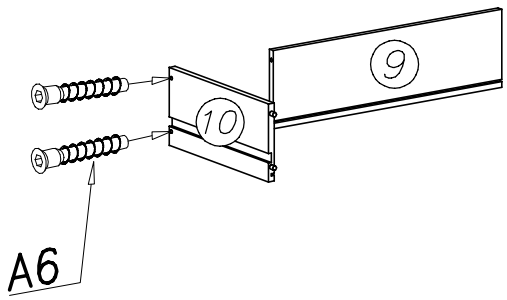

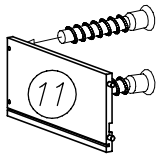

OPCJA A

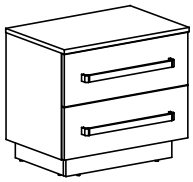

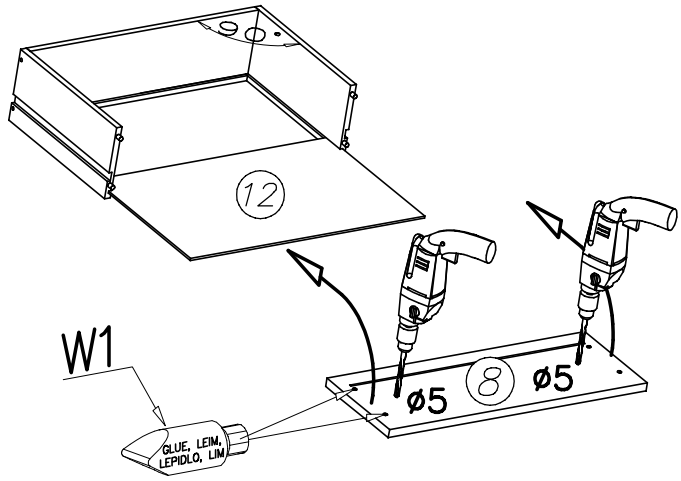

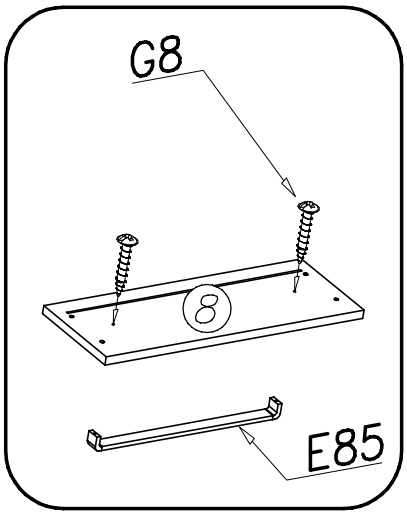

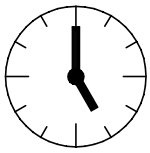

0,5h

I

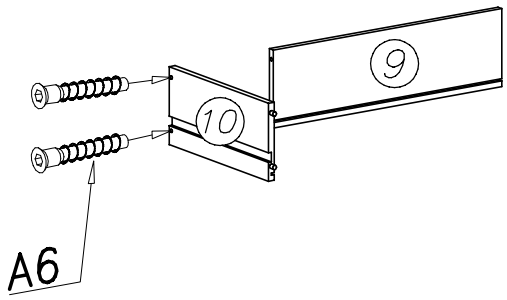

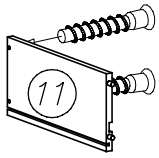

OPCJA B

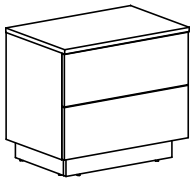

PUSH

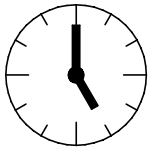

0,5h

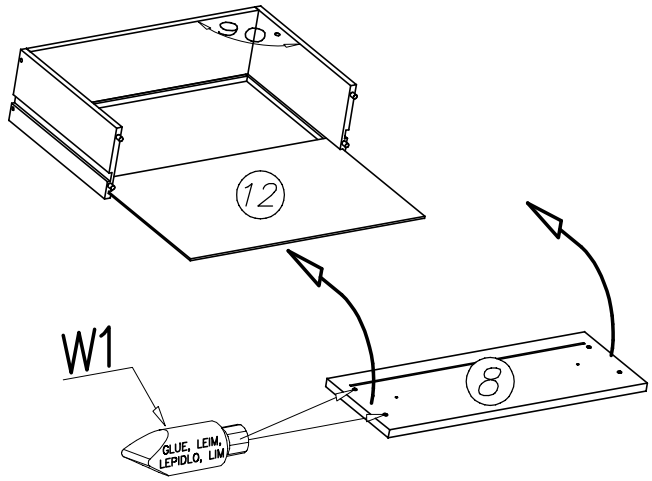

LINDA

II

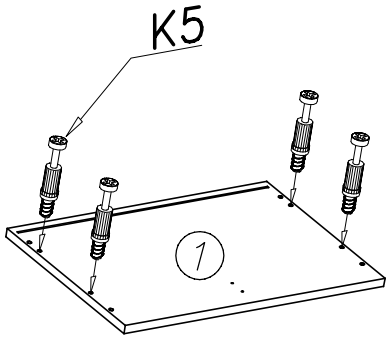

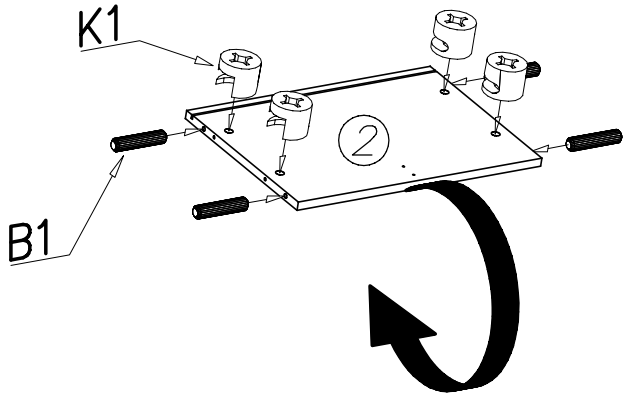

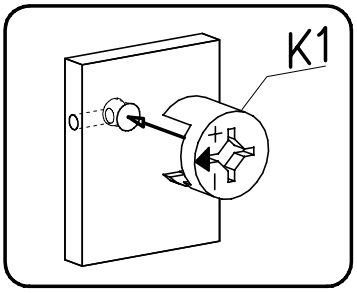

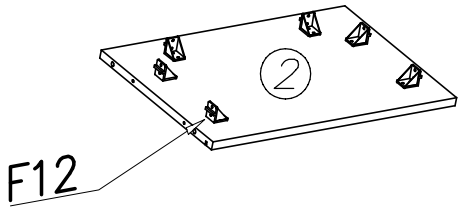

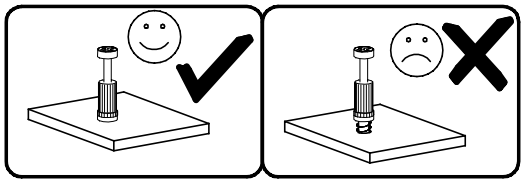

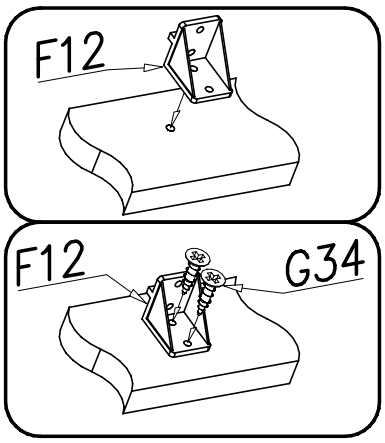

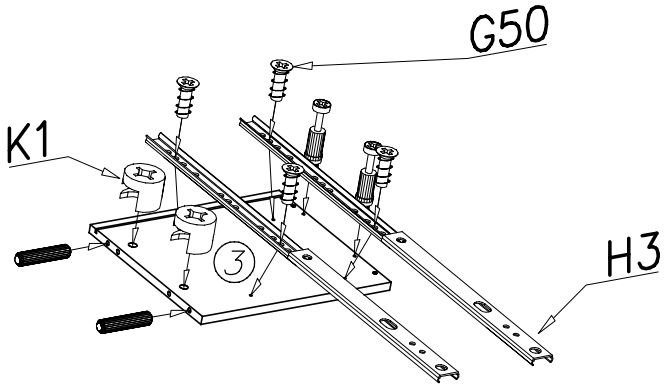

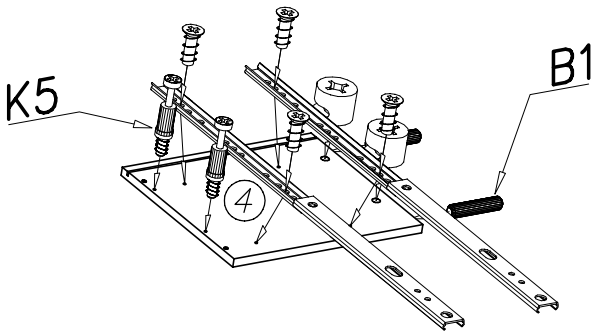

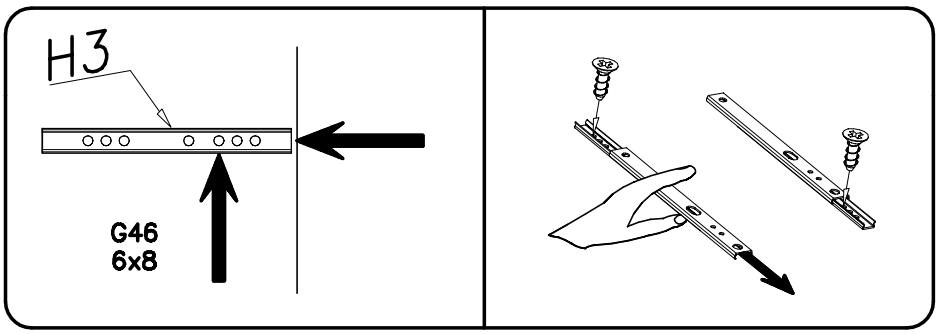

LINDA

III

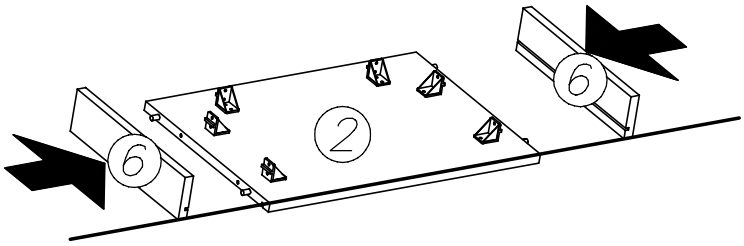

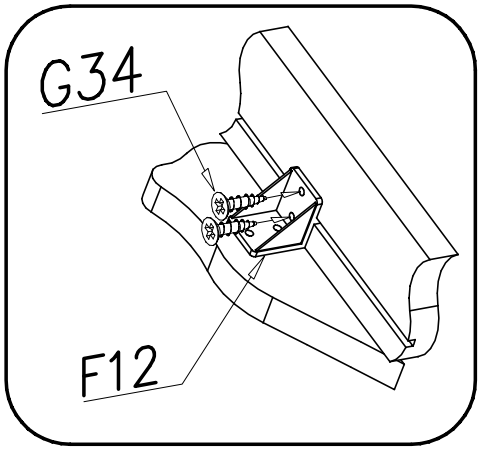

IV

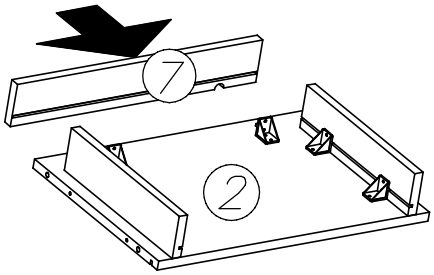

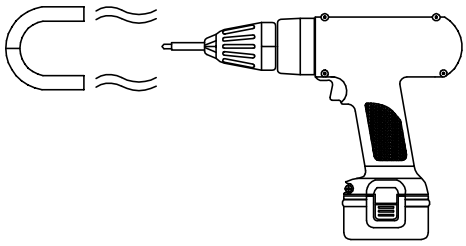

V

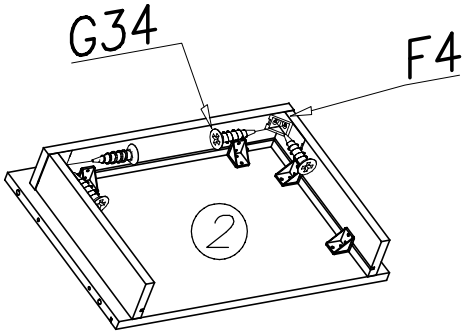

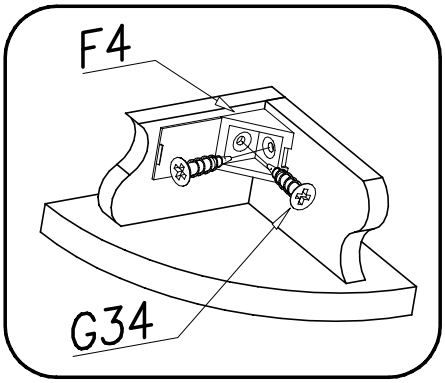

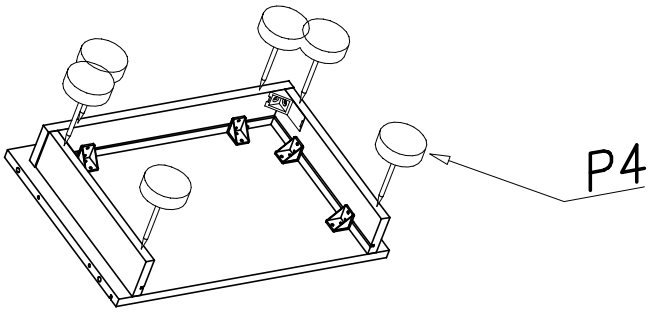

LINDA

VI

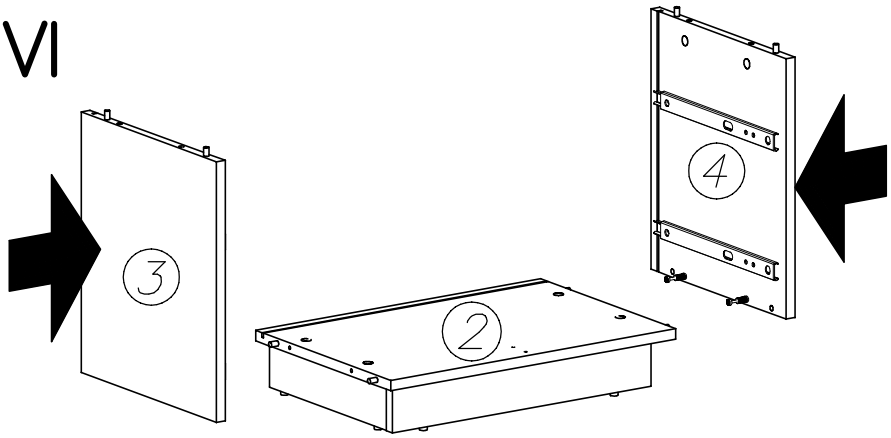

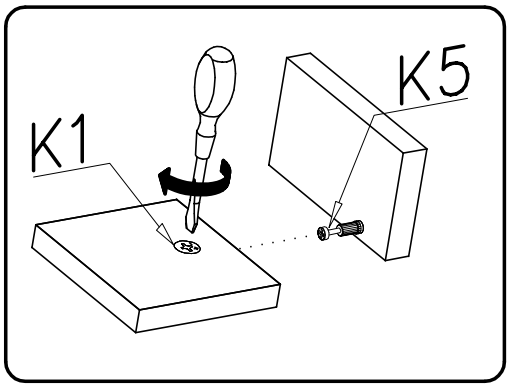

VII

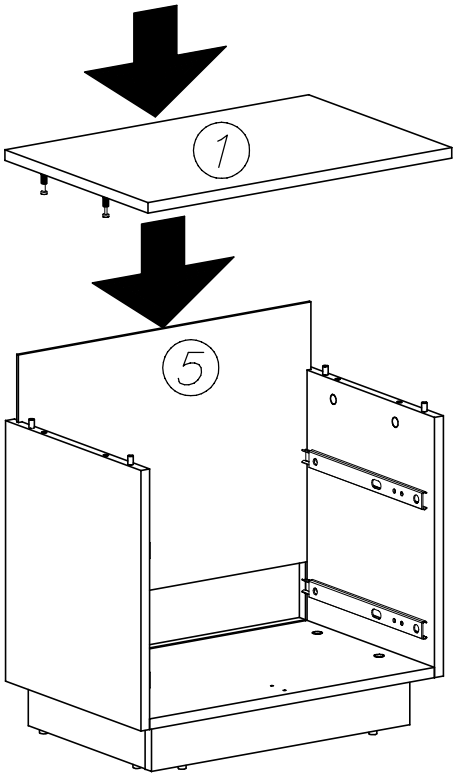

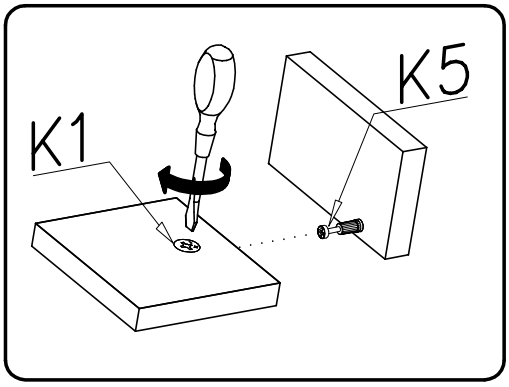

VIII

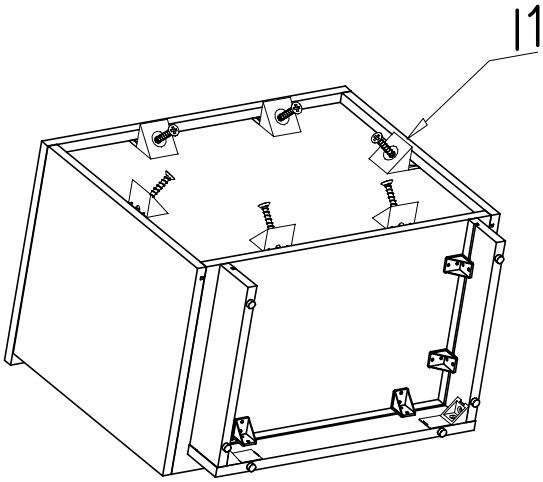

a=b

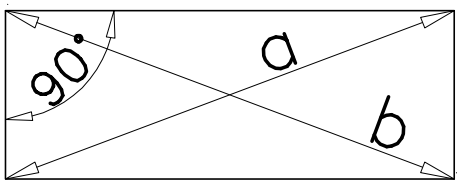

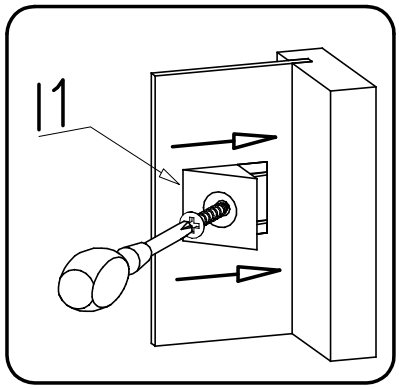

LINDA

IX

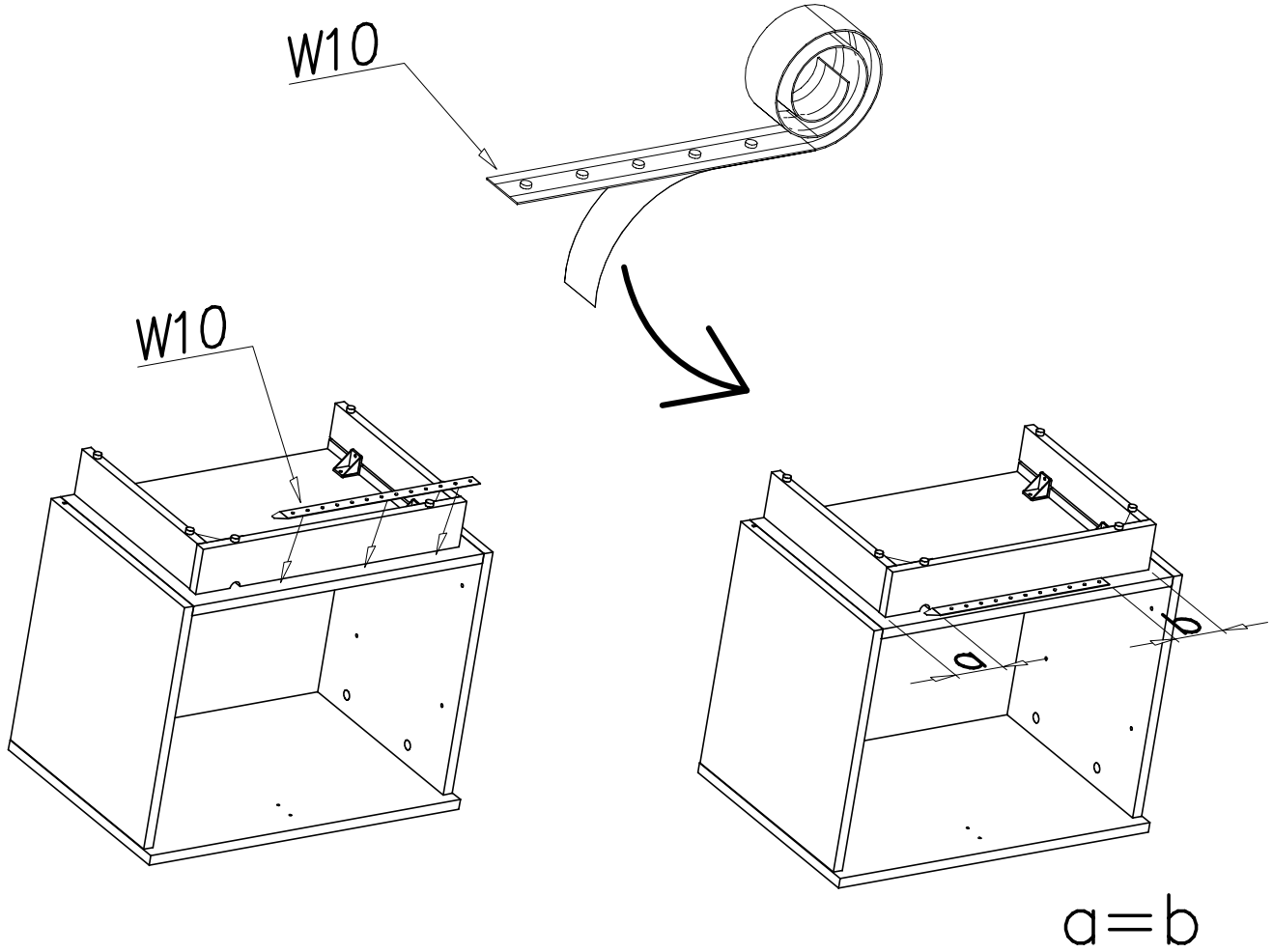

X

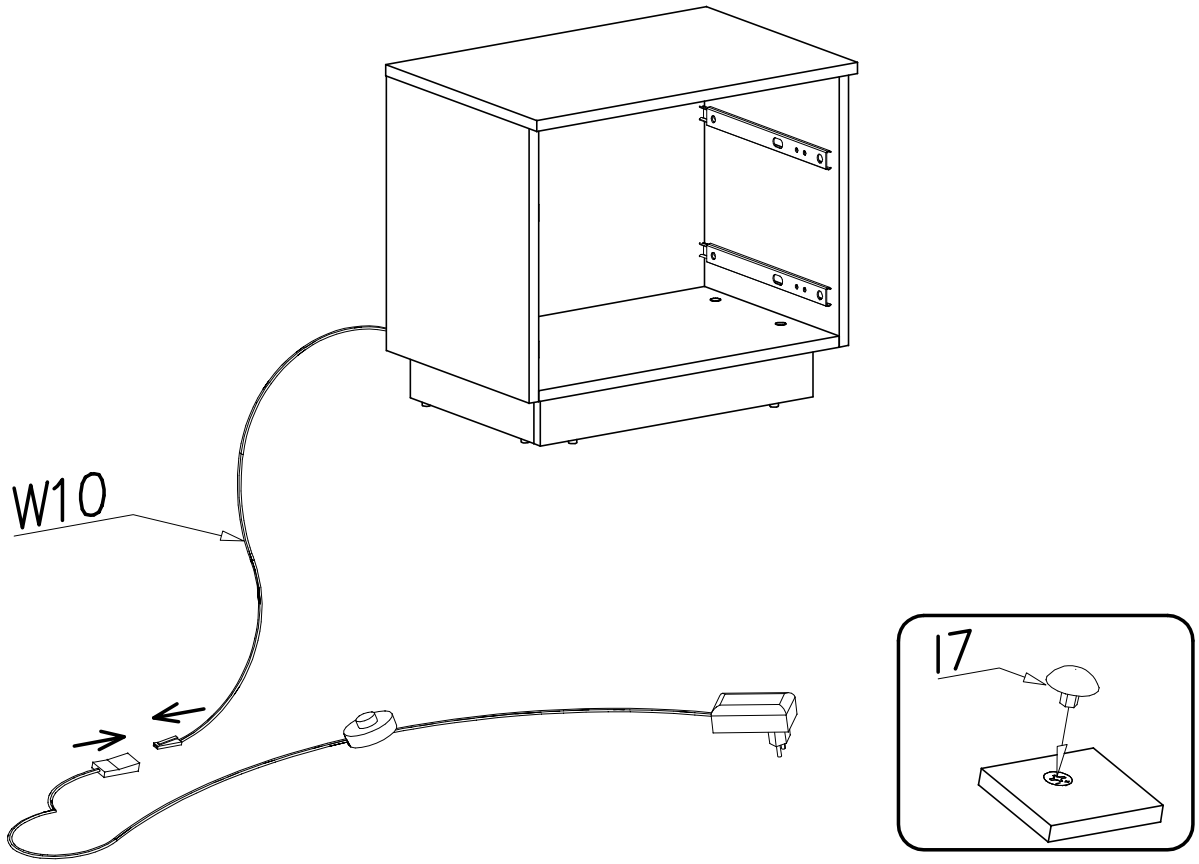

LINDA

XI

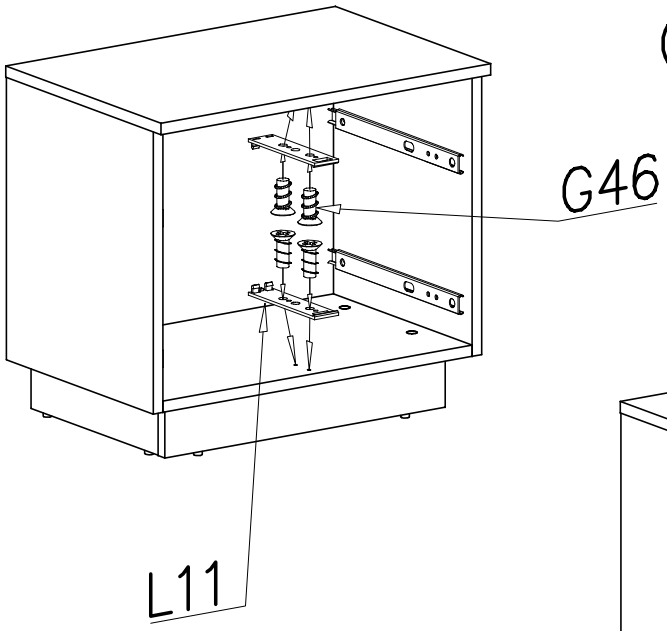

OPCJA B

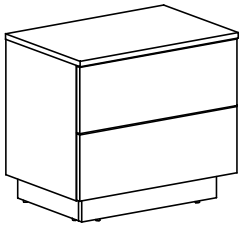

PUSH

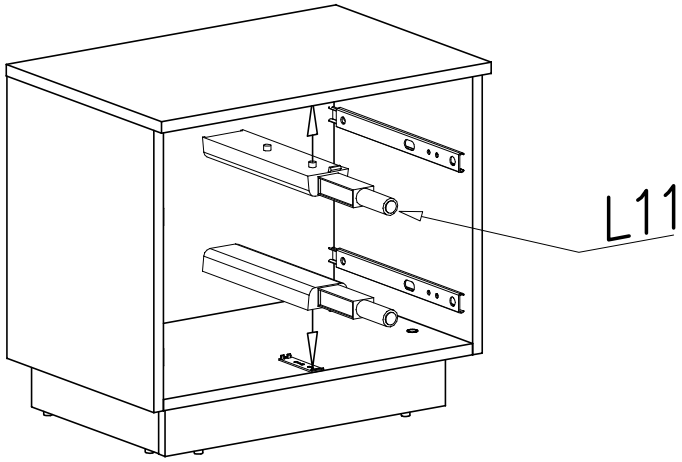

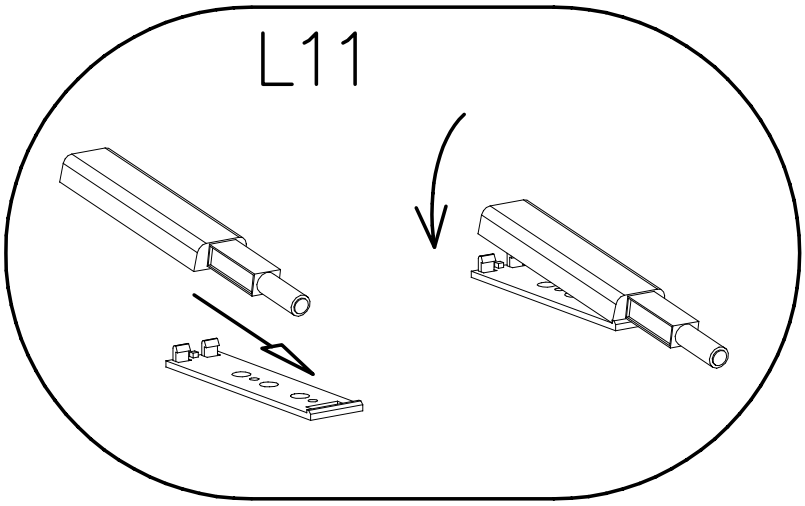

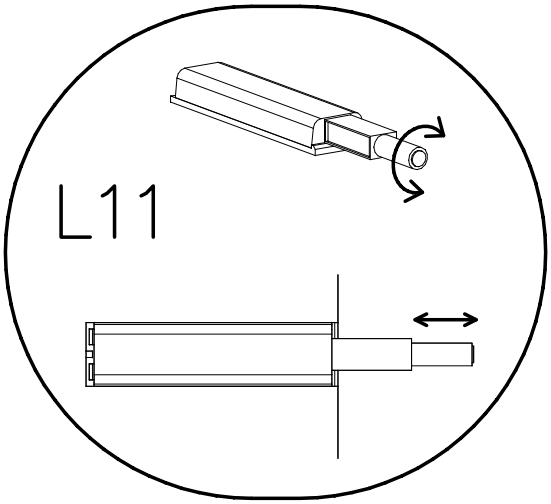

XII

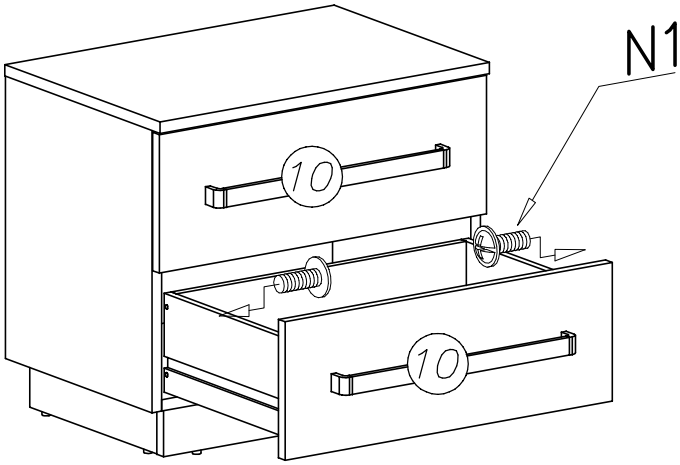

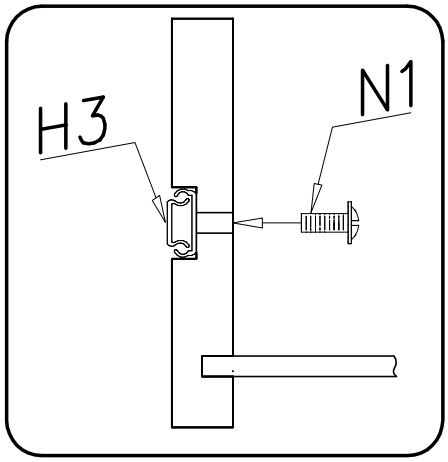

LINDA komoda 140

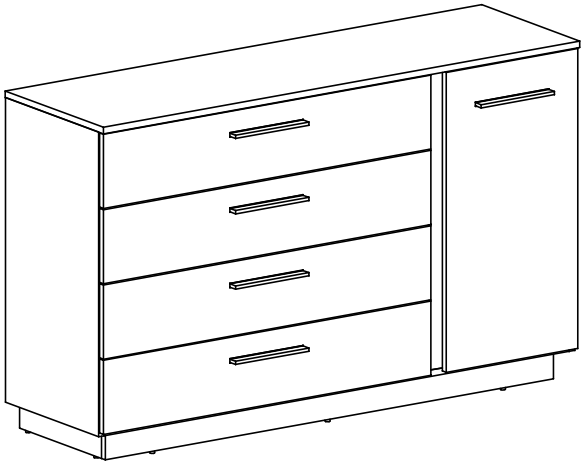

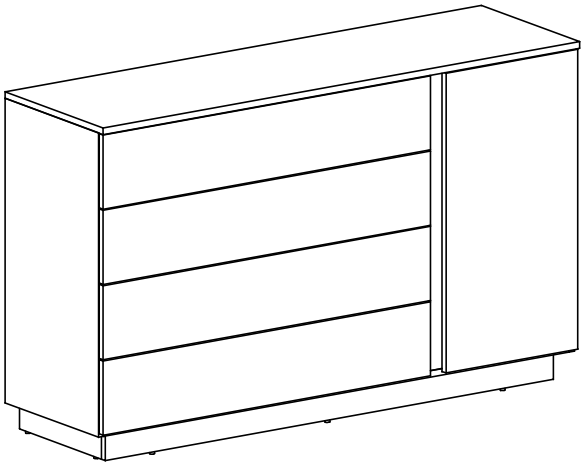

PUSH

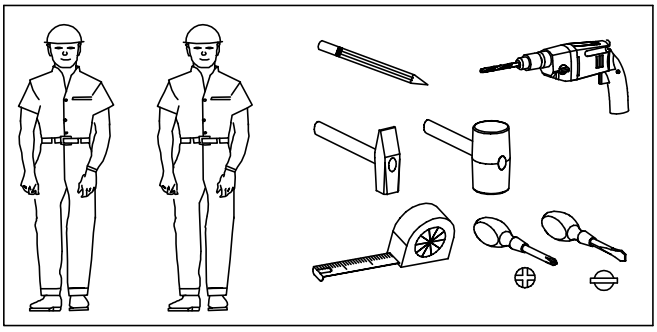

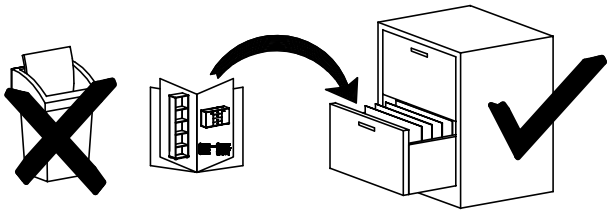

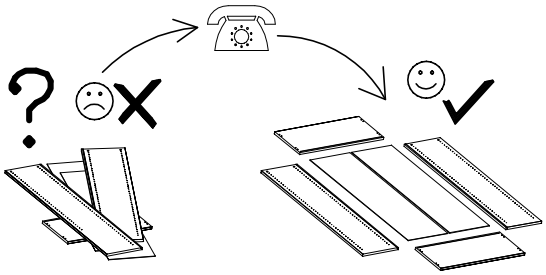

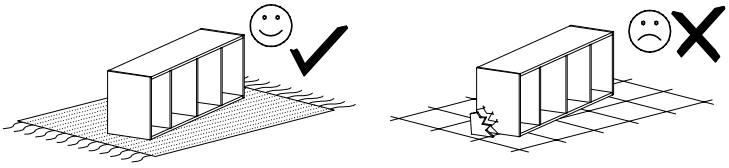

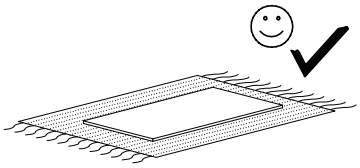

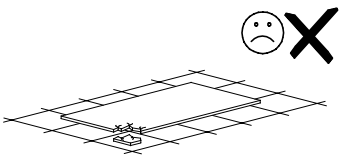

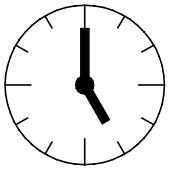

2h

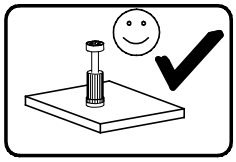

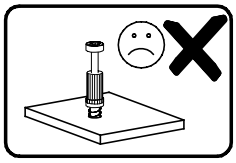

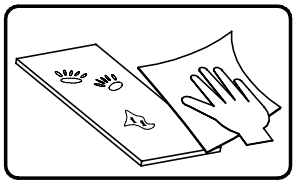

LINDA komoda 140

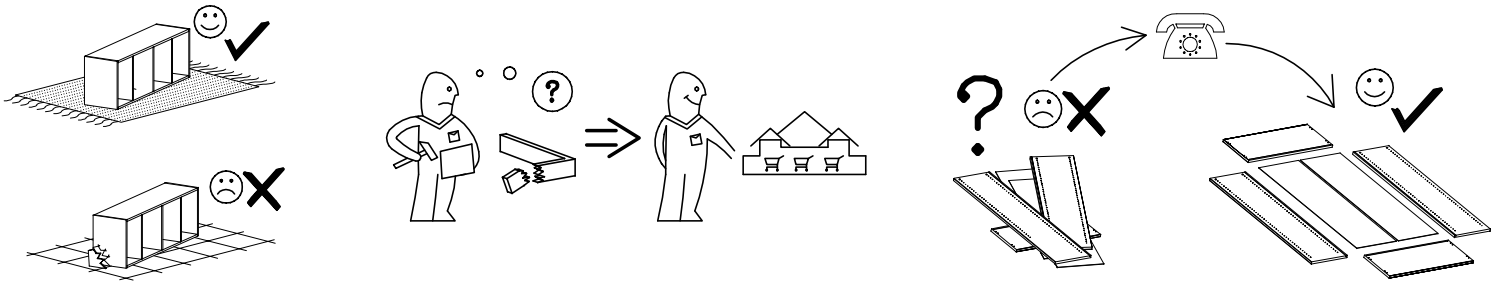

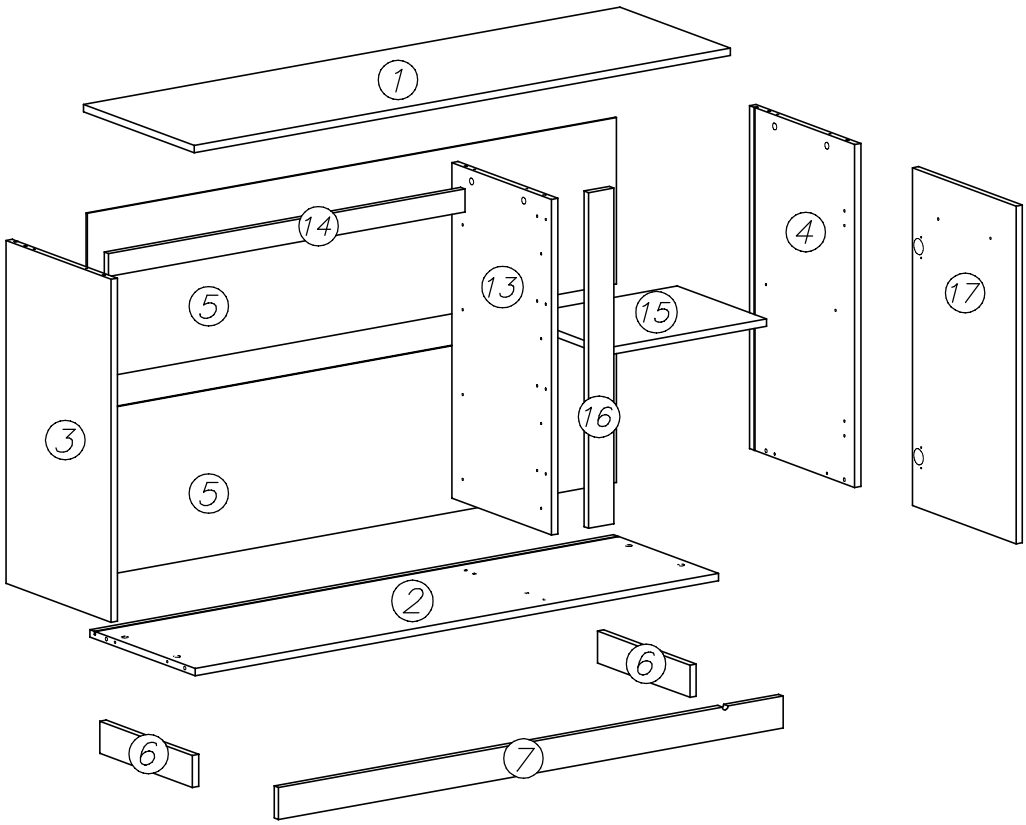

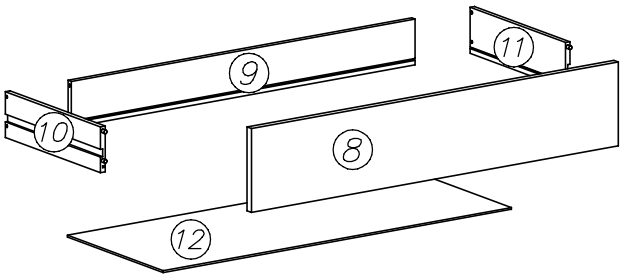

LINDA komoda 140

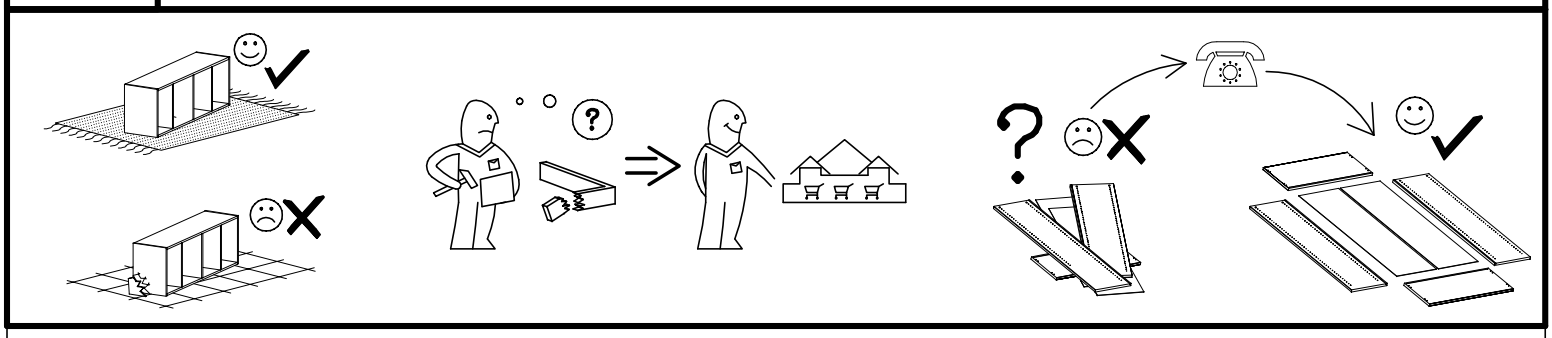

OPCJA A

E88 x...(5)

OPCJA B

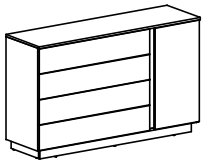

PUSH

L12 x...(1)

L11 x...(8)

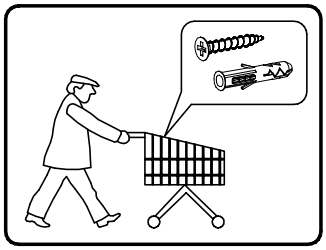

	F2 x...(4)	I11 ø8 x...(8)	M11 x...(1)	S1 1346mm x...(1)
C3 Z35PR x...(2)	D3 H=2 PZ35PR x...(2)	P28 x...(1)	M8 350mm x...(4)	
W2 x...(1)	A6 ø7x40 x...(16)	G50 6x13 x...(32)	A1 ø7x50 x...(2)	F15 x...(19)
H4 350mm x...(8)		I1 x...(10)	W1 GLUE, LEIM, LEPIDLO, LIM x...(2)	W10 700mm x...(1)
K1 ø15x12 x...(10)	G8 4x30 x...(10)	N1 M4x9 x...(8)	G34 3,5x16 x...(97)	
K10 x...(10)	B1 ø8x35 x...(12)	I7 x...(10)	P4 x...(7)	

LINDA komoda 140

I

OPCJA A

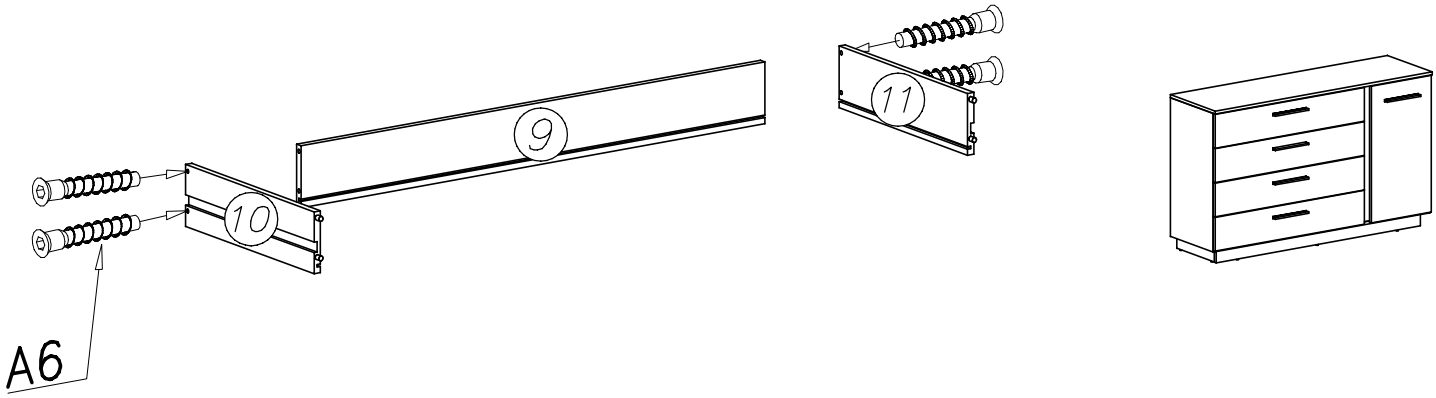

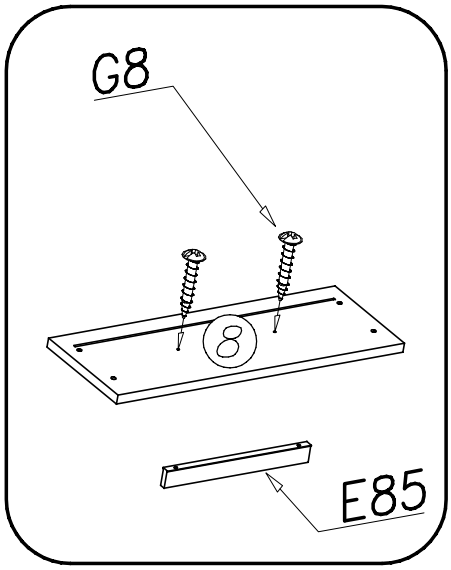

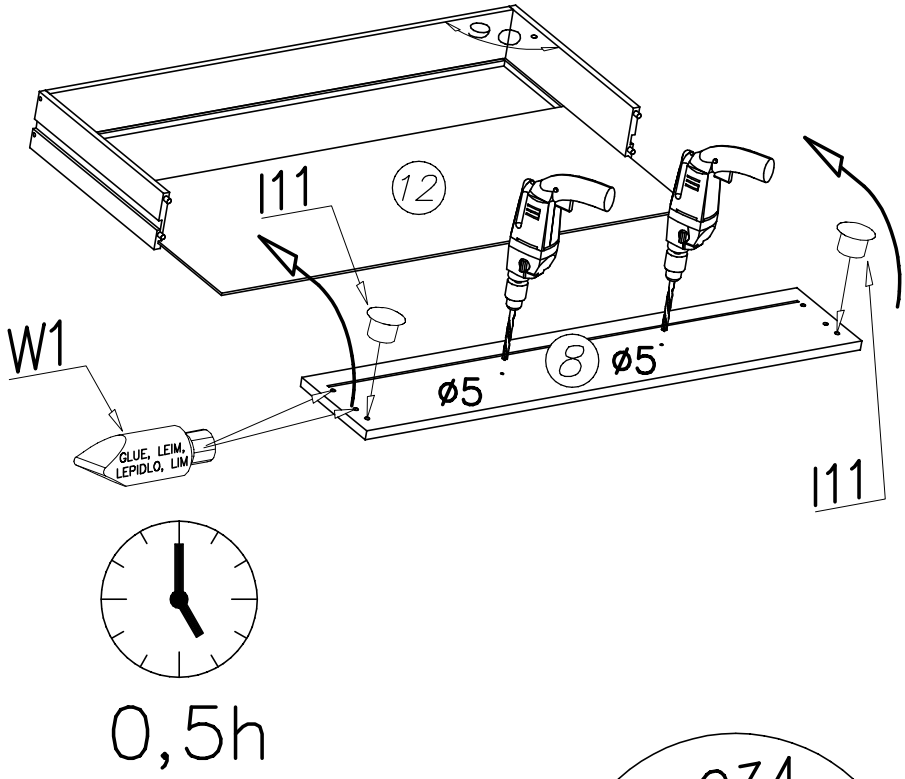

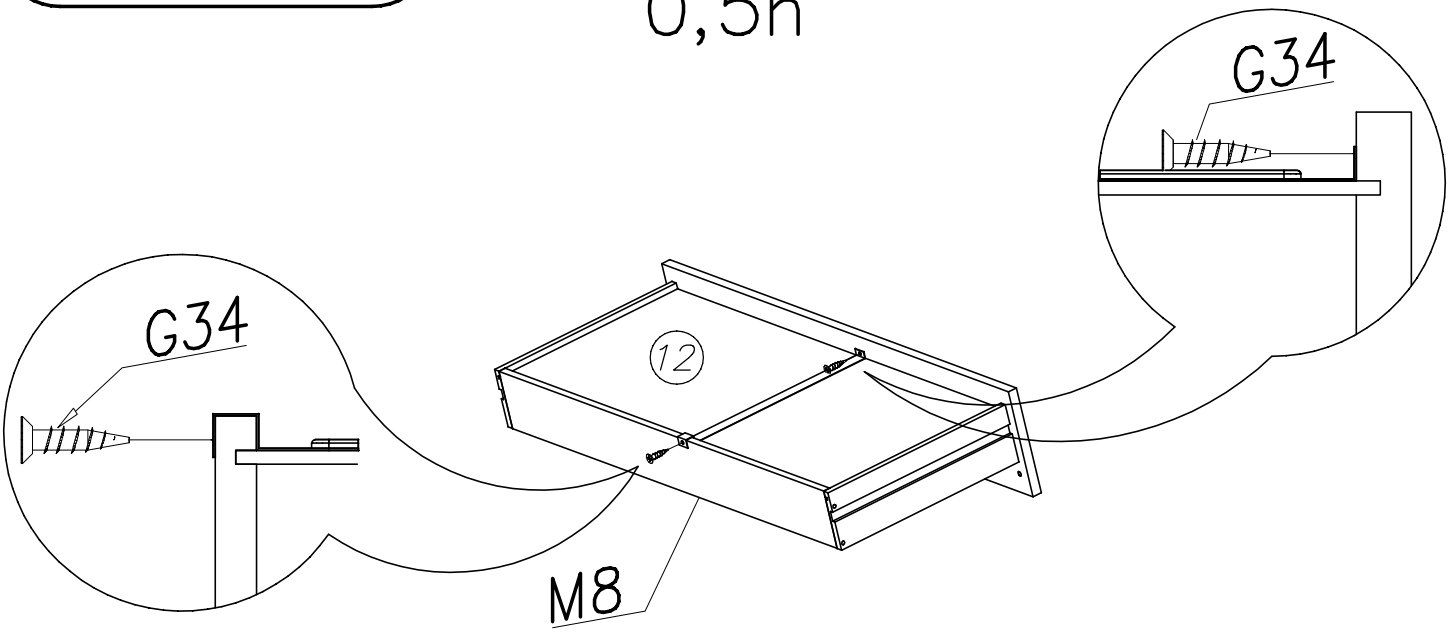

LINDA komoda 140

II

OPCJA B

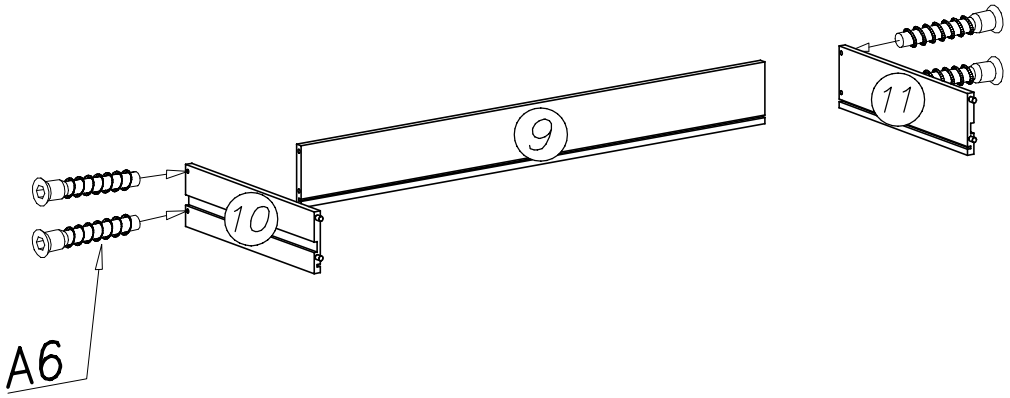

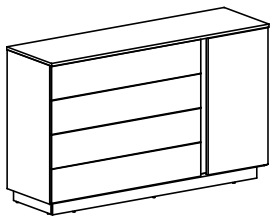

PUSH

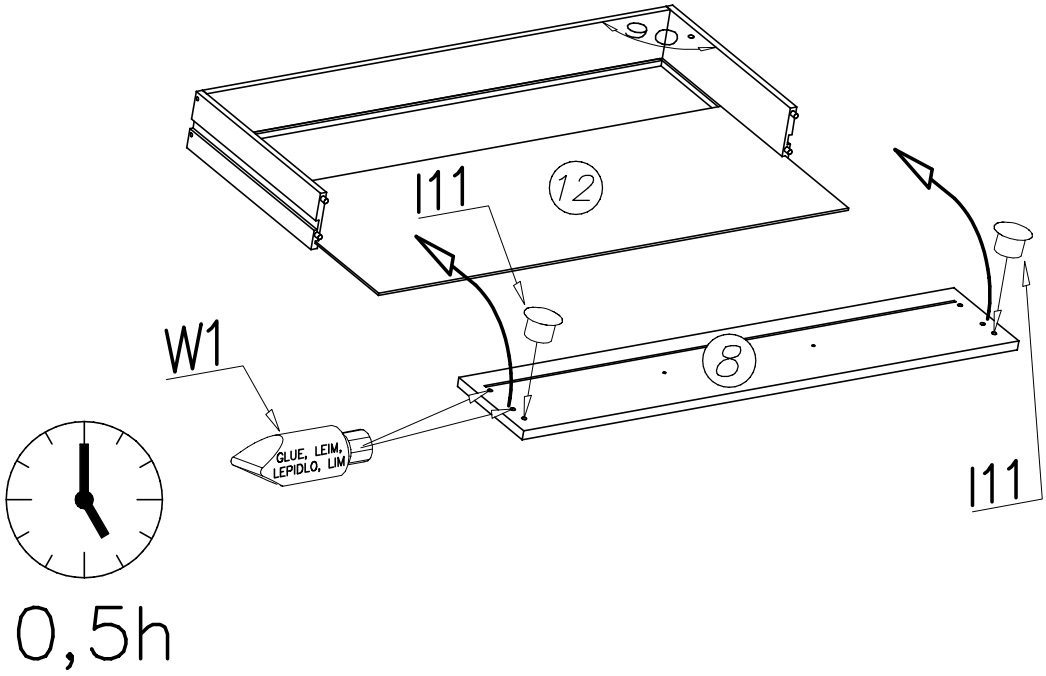

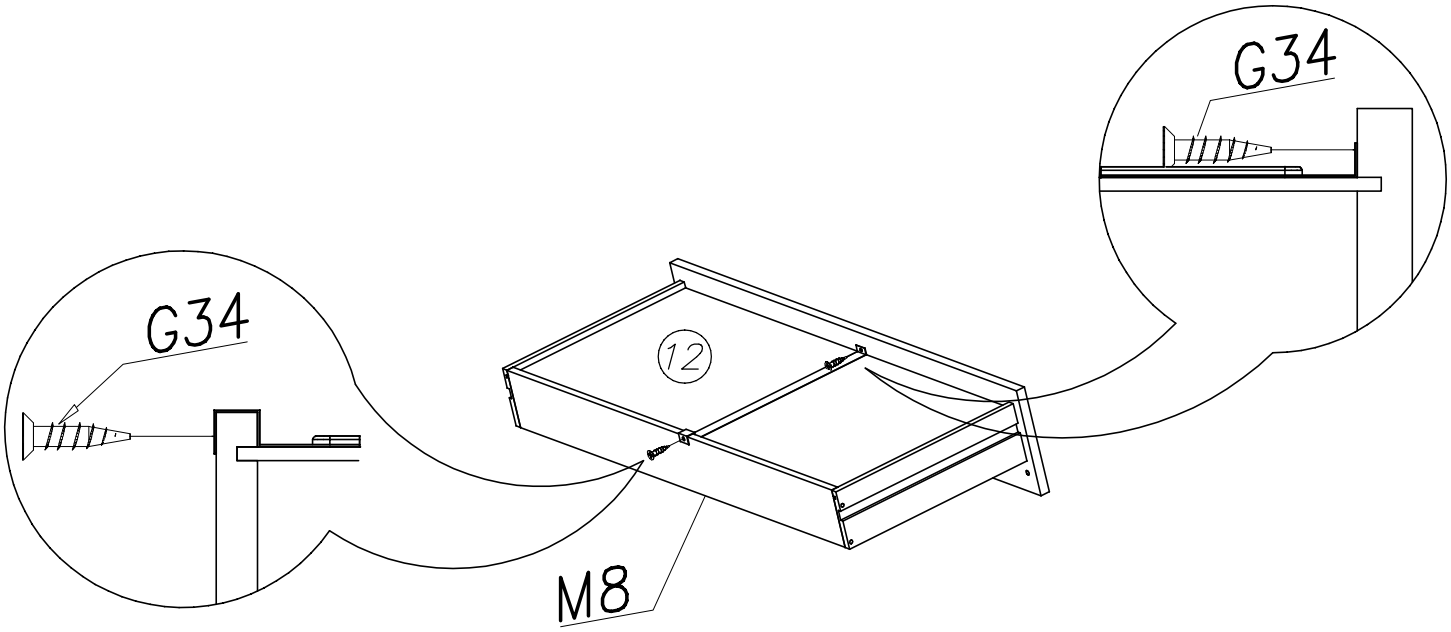

LINDA komoda 140

III

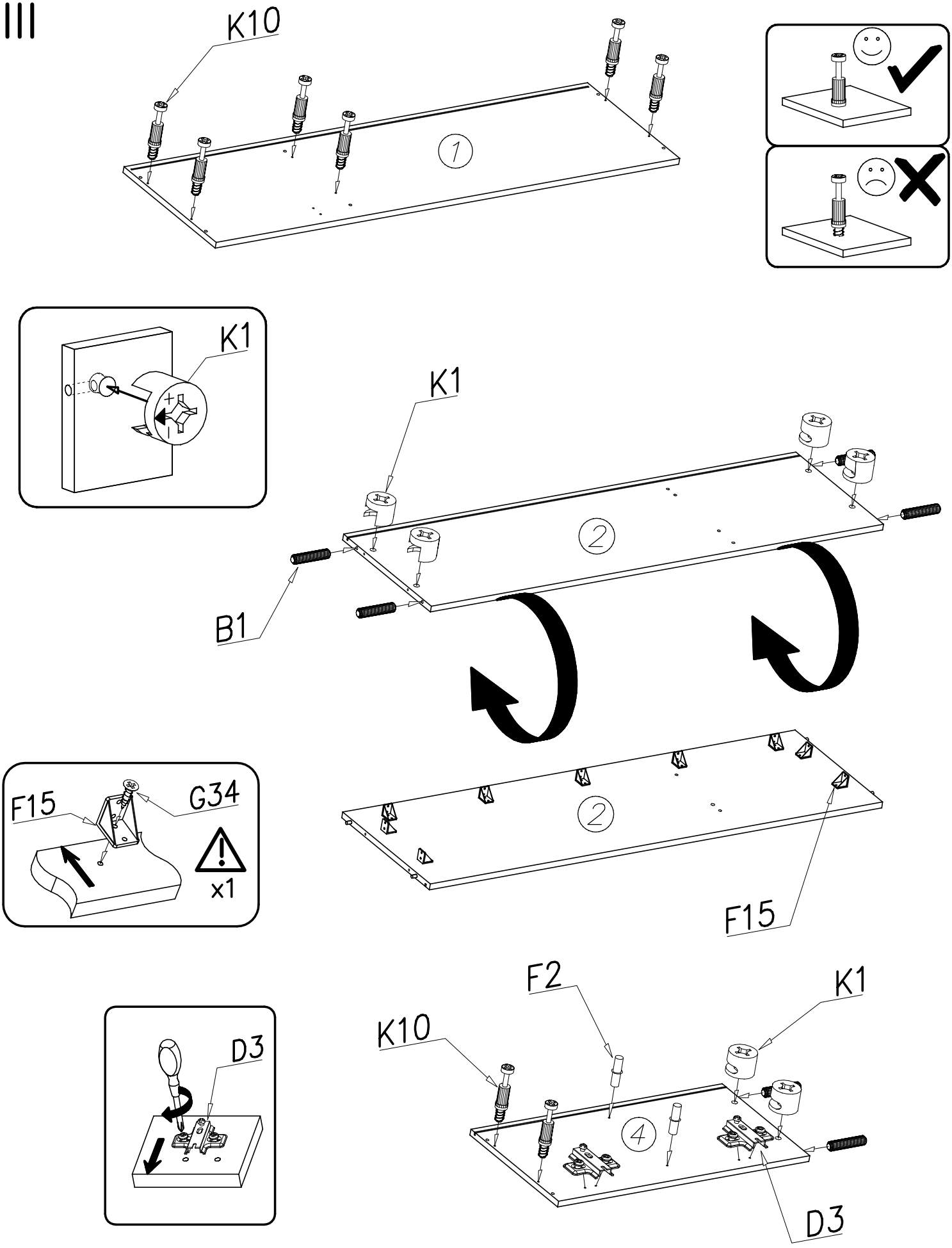

LINDA komoda 140

IV

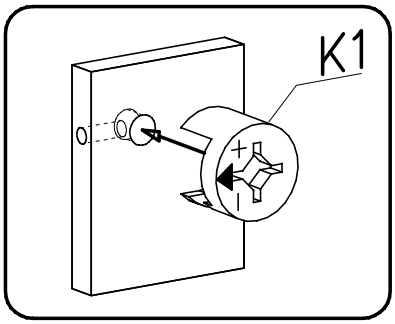

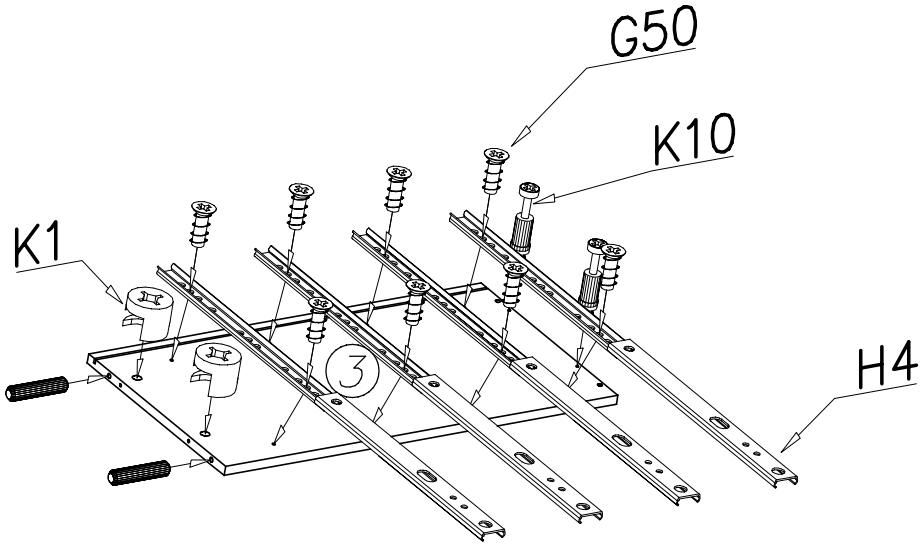

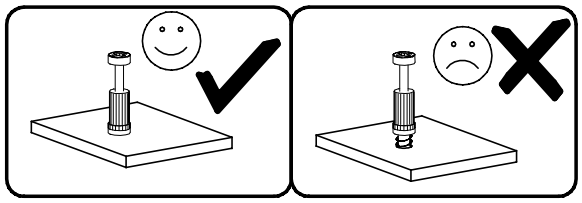

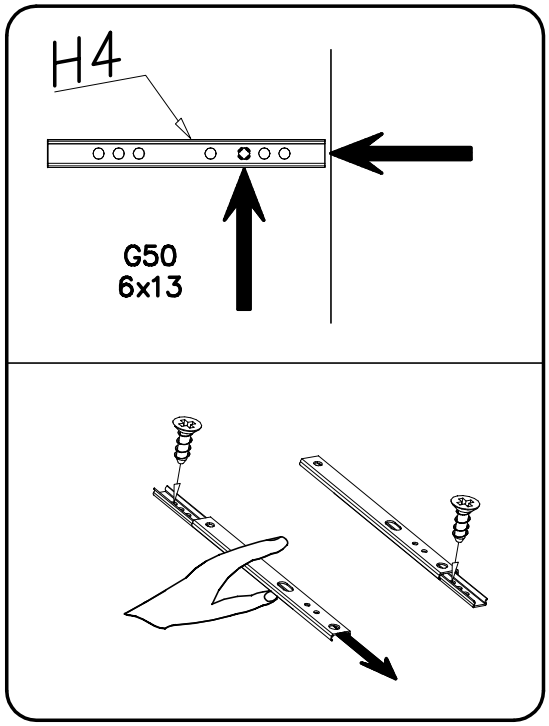

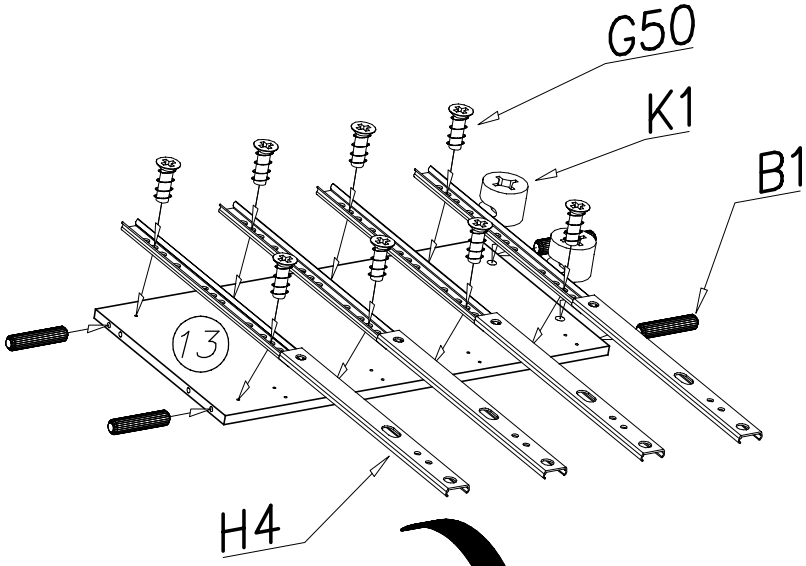

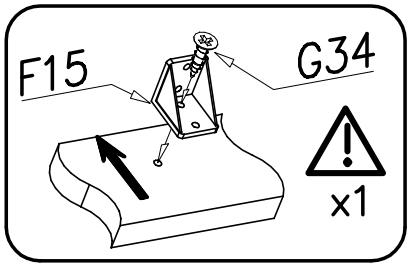

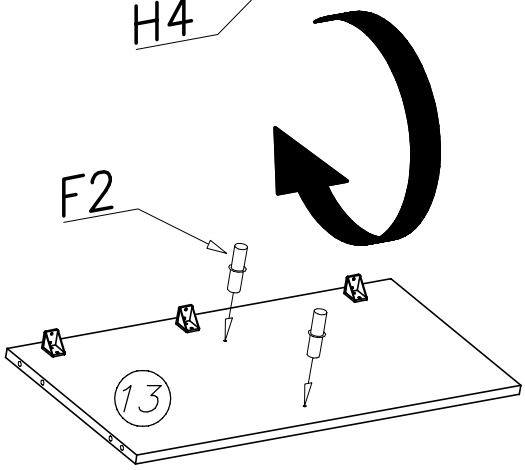

LINDA komoda 140

V

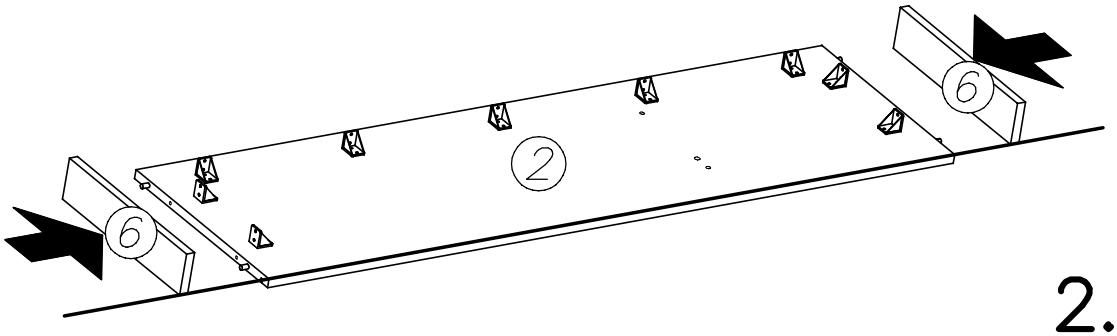

1.

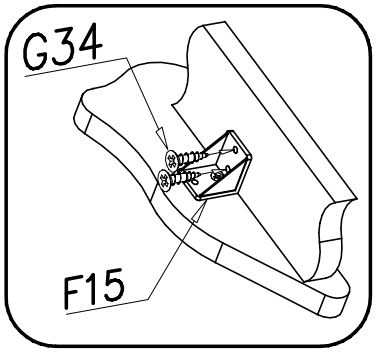

2.

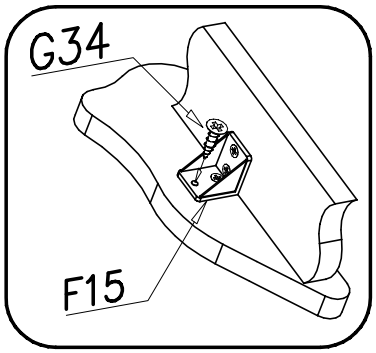

VI

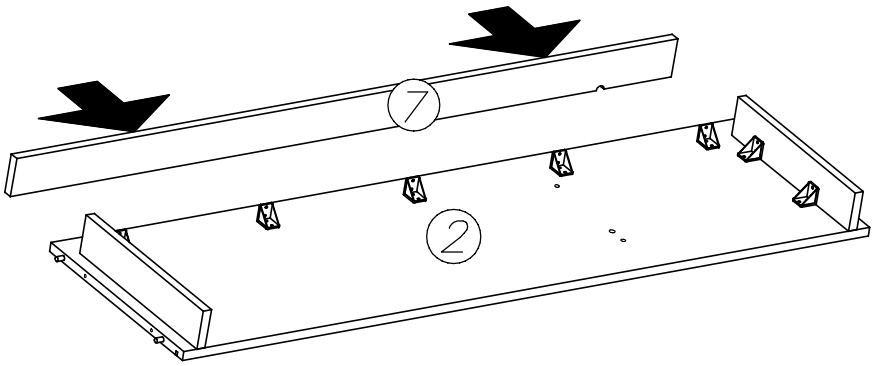

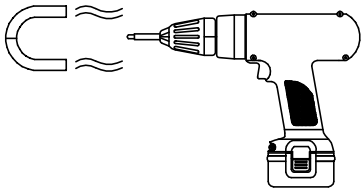

VII

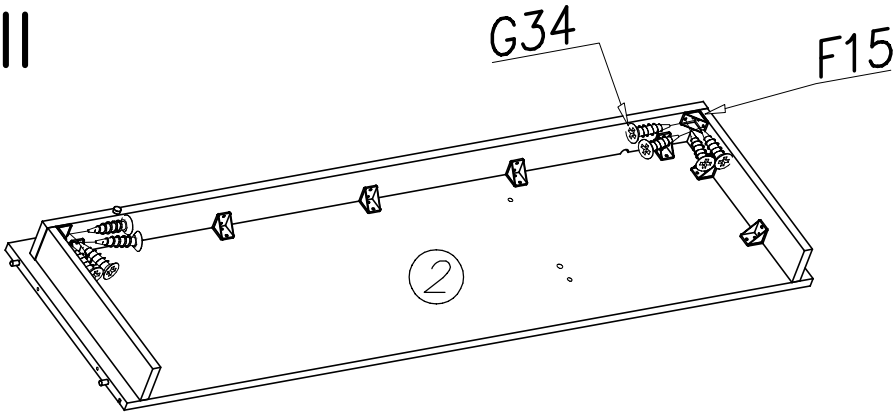

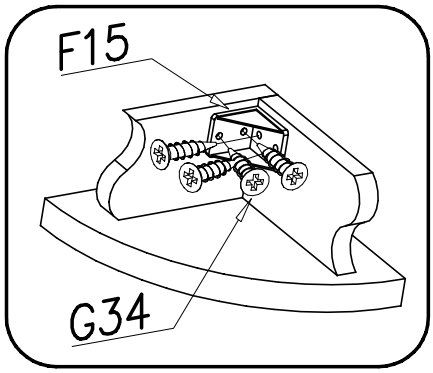

VIII

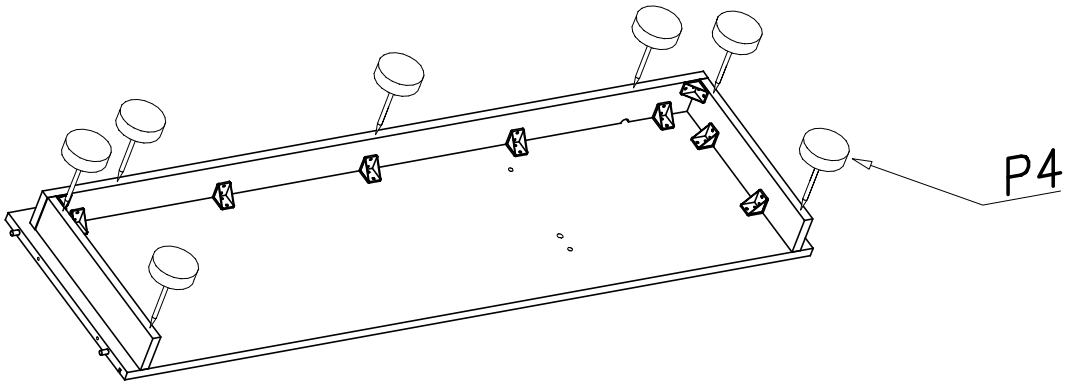

LINDA komoda 140

IX

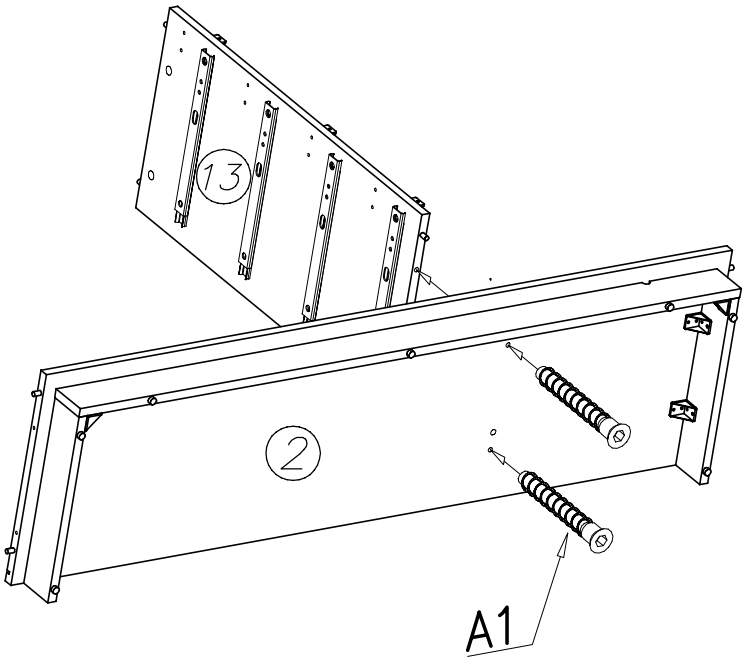

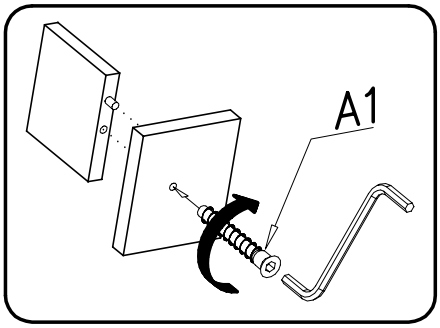

X

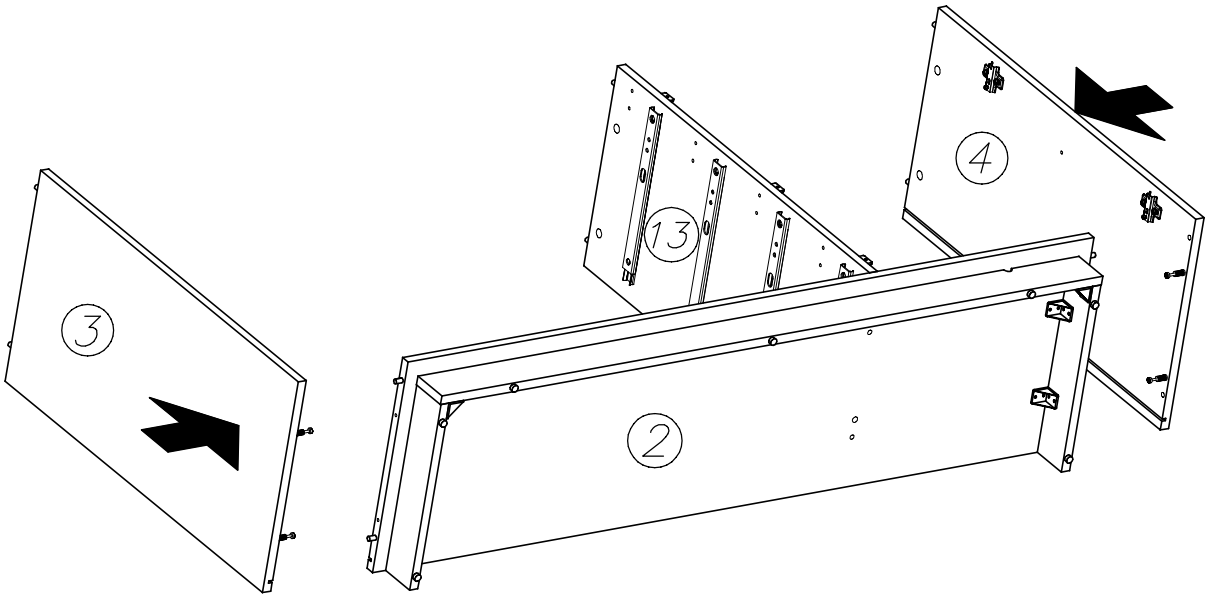

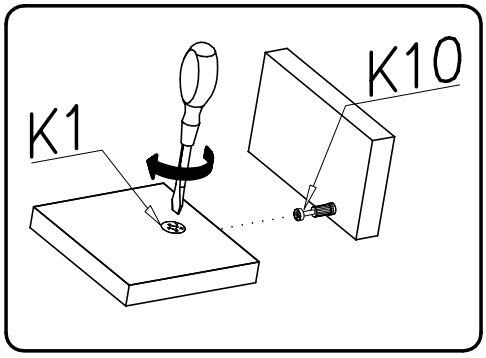

LINDA komoda 140

XI

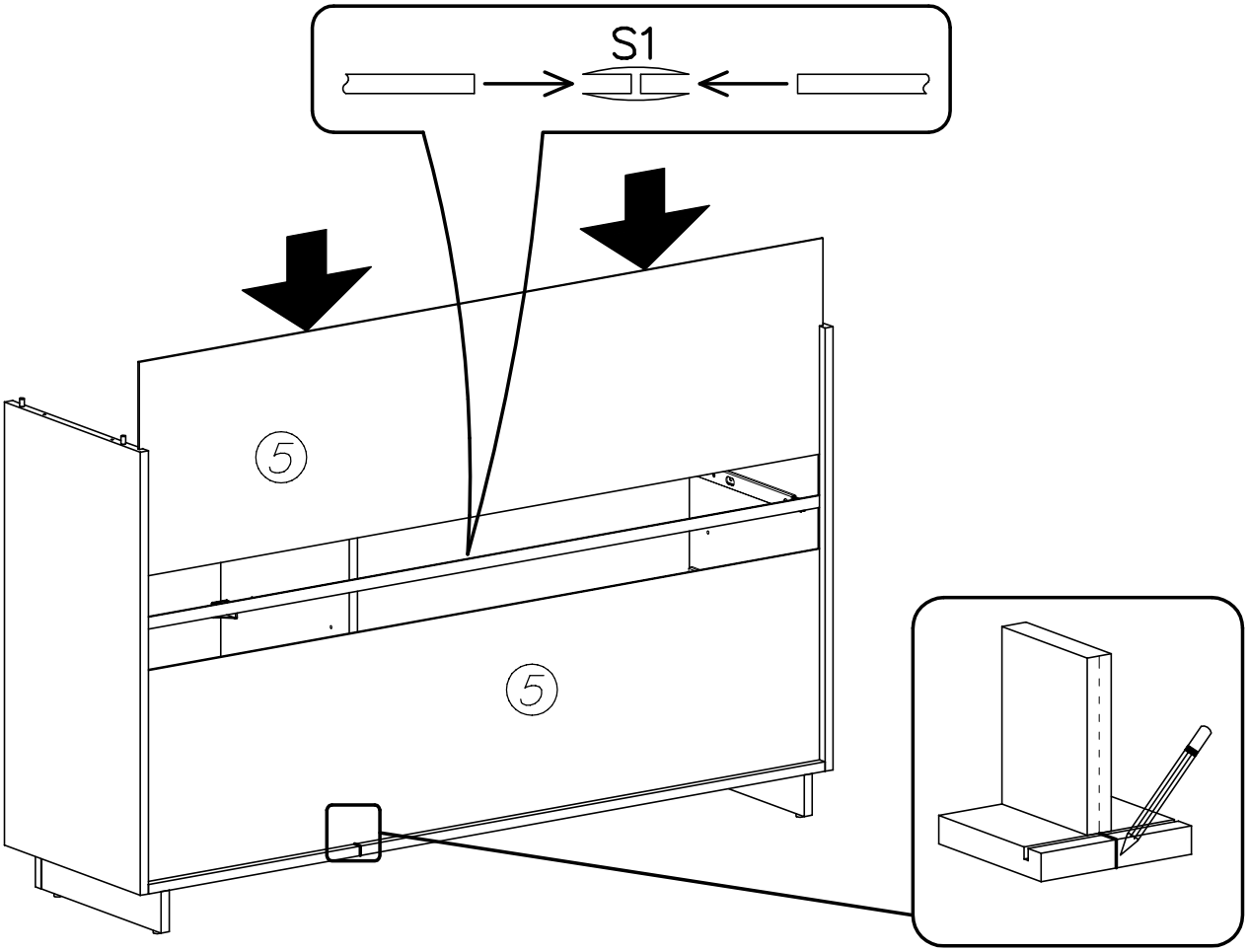

XII

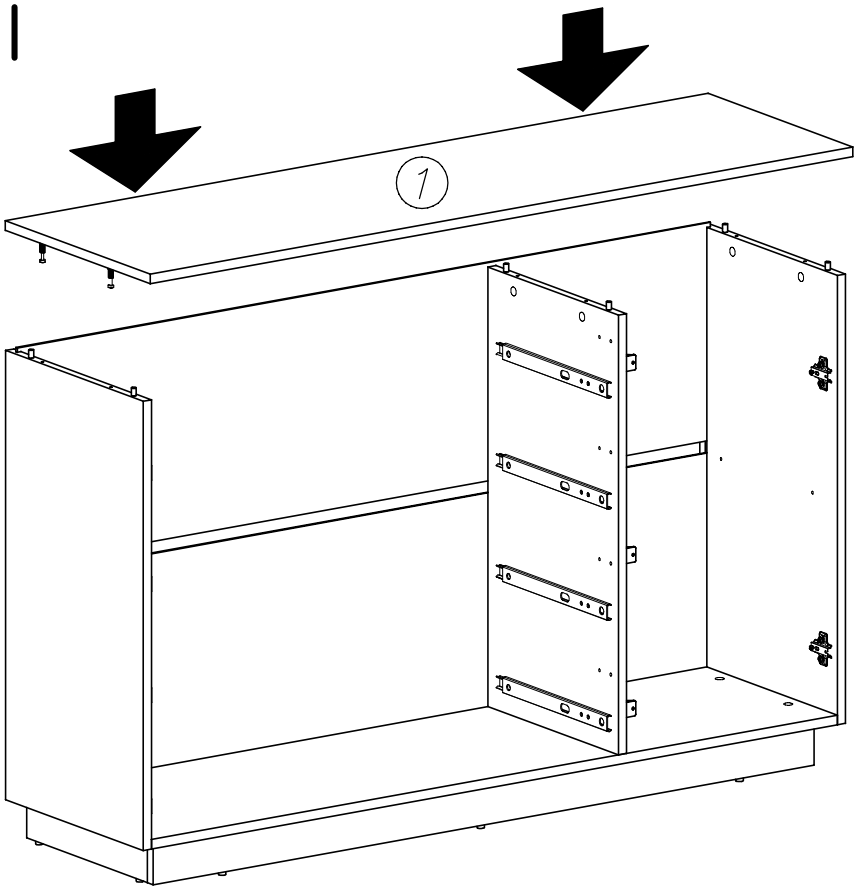

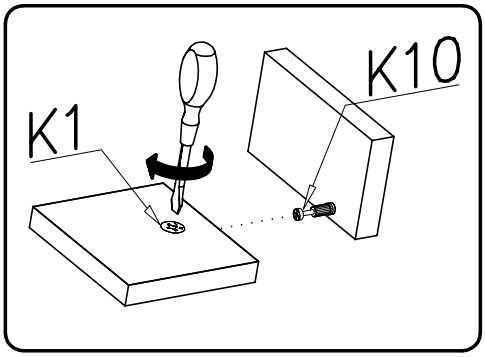

LINDA komoda 140

XIII

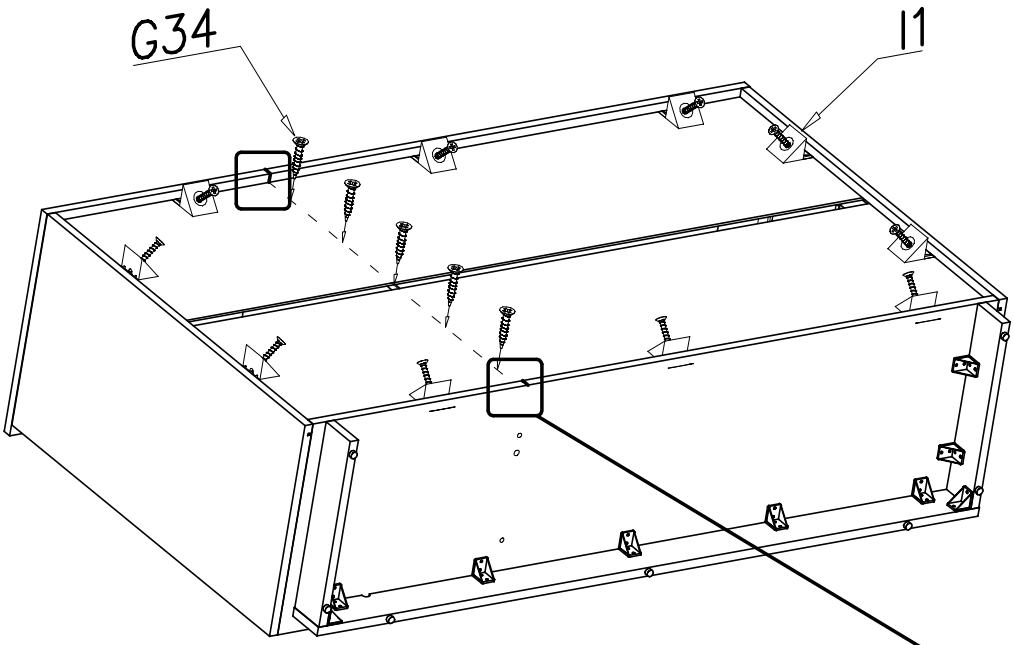

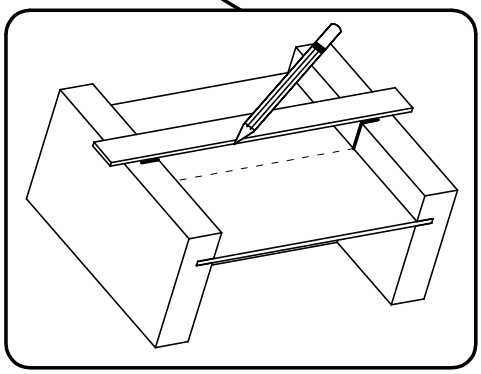

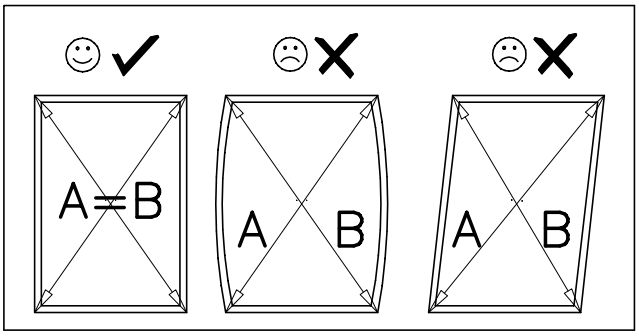

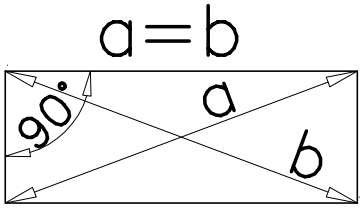

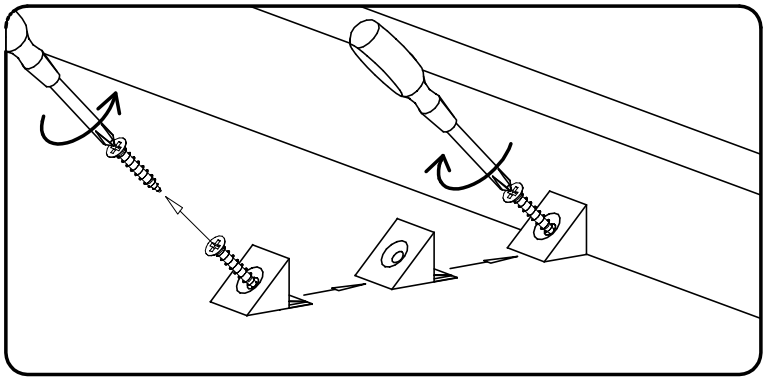

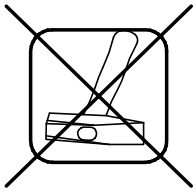

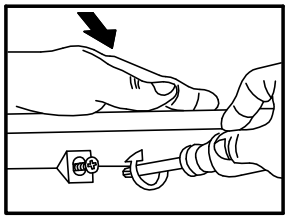

LINDA komoda 140

XIV

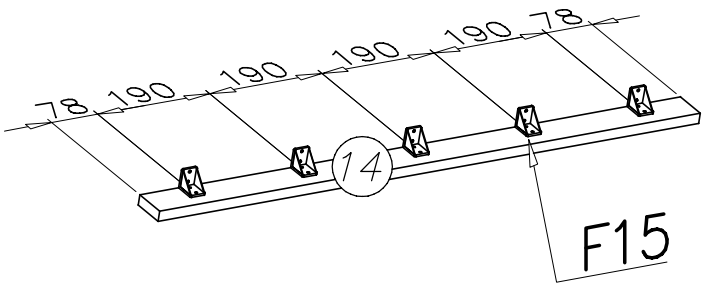

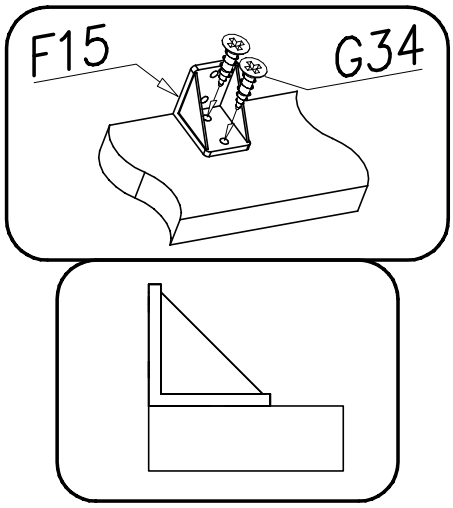

XV

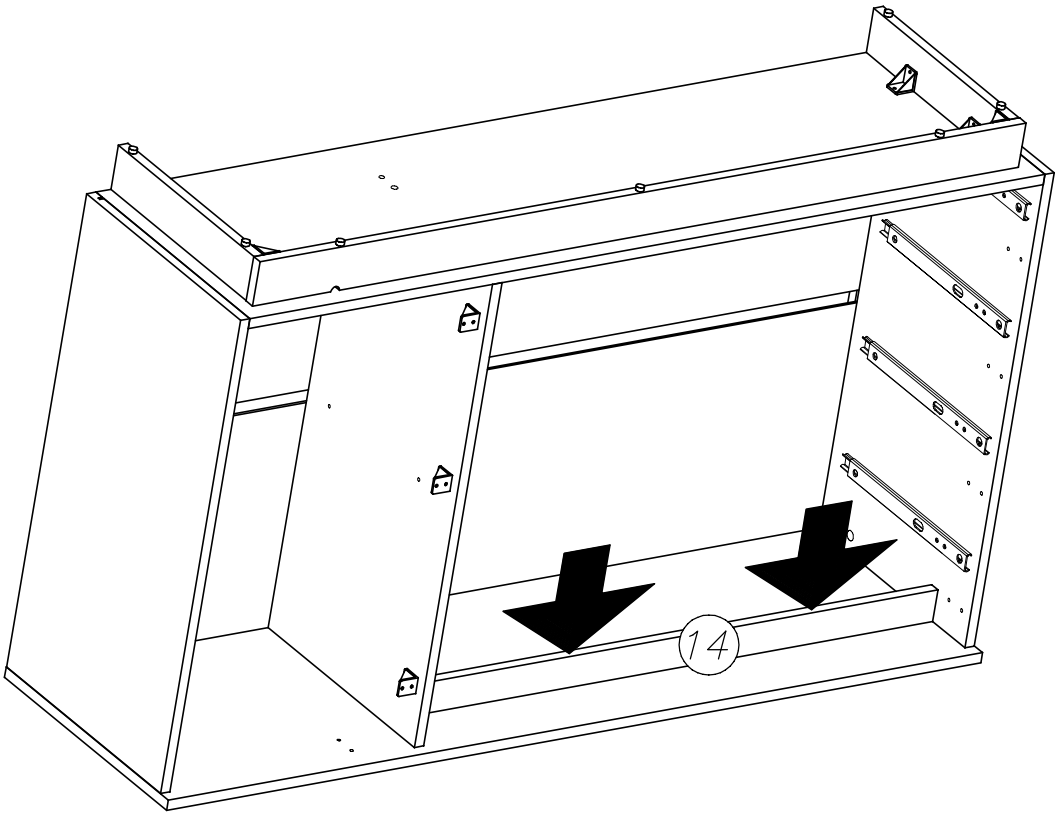

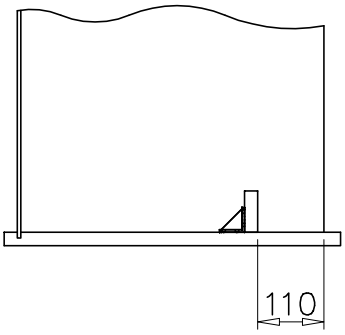

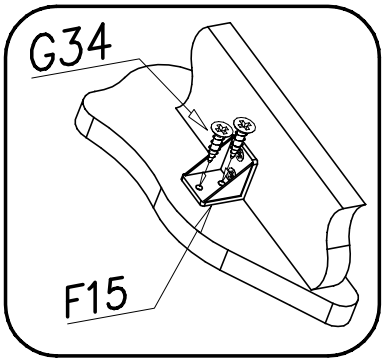

LINDA komoda 140

XVI

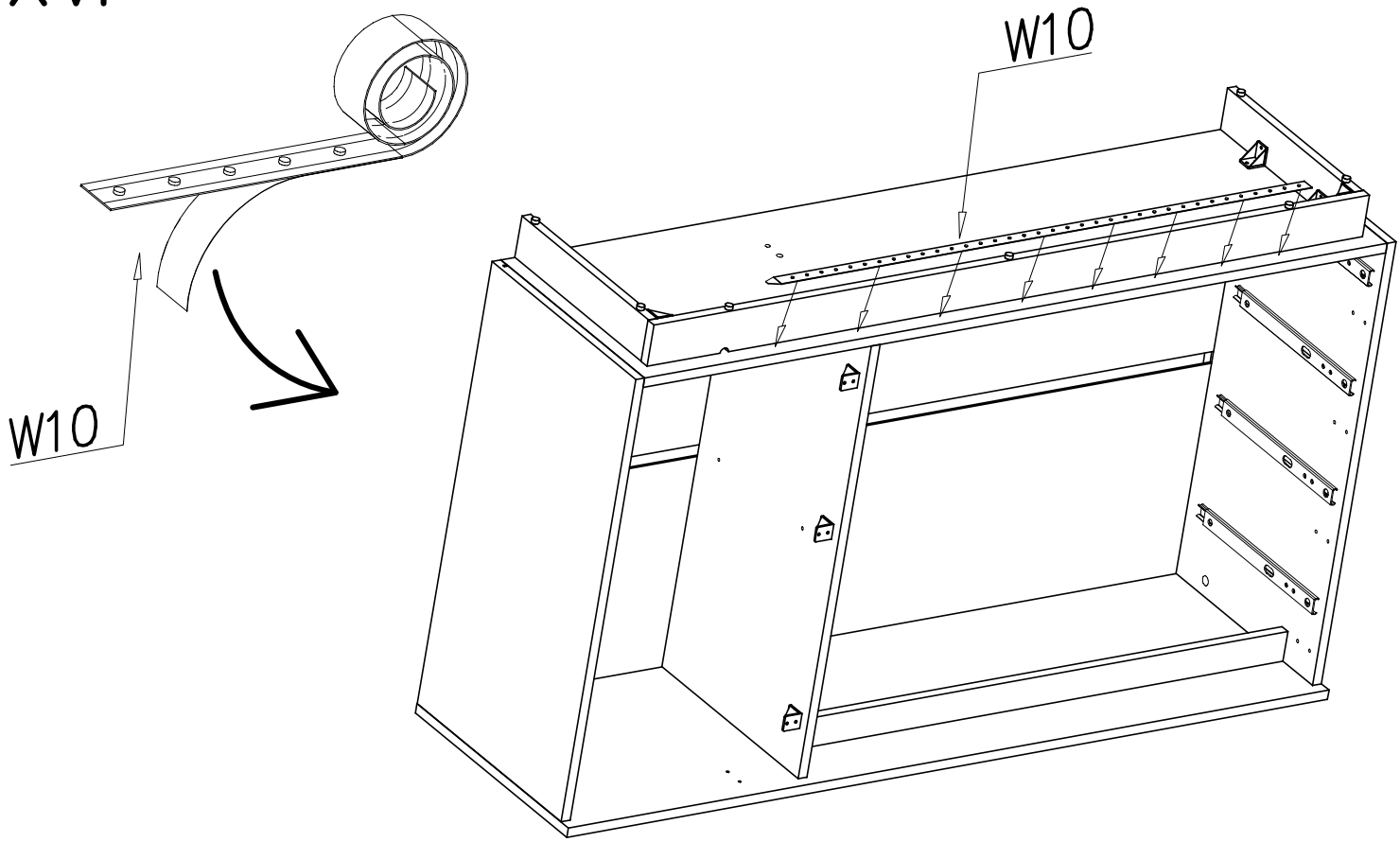

XVII

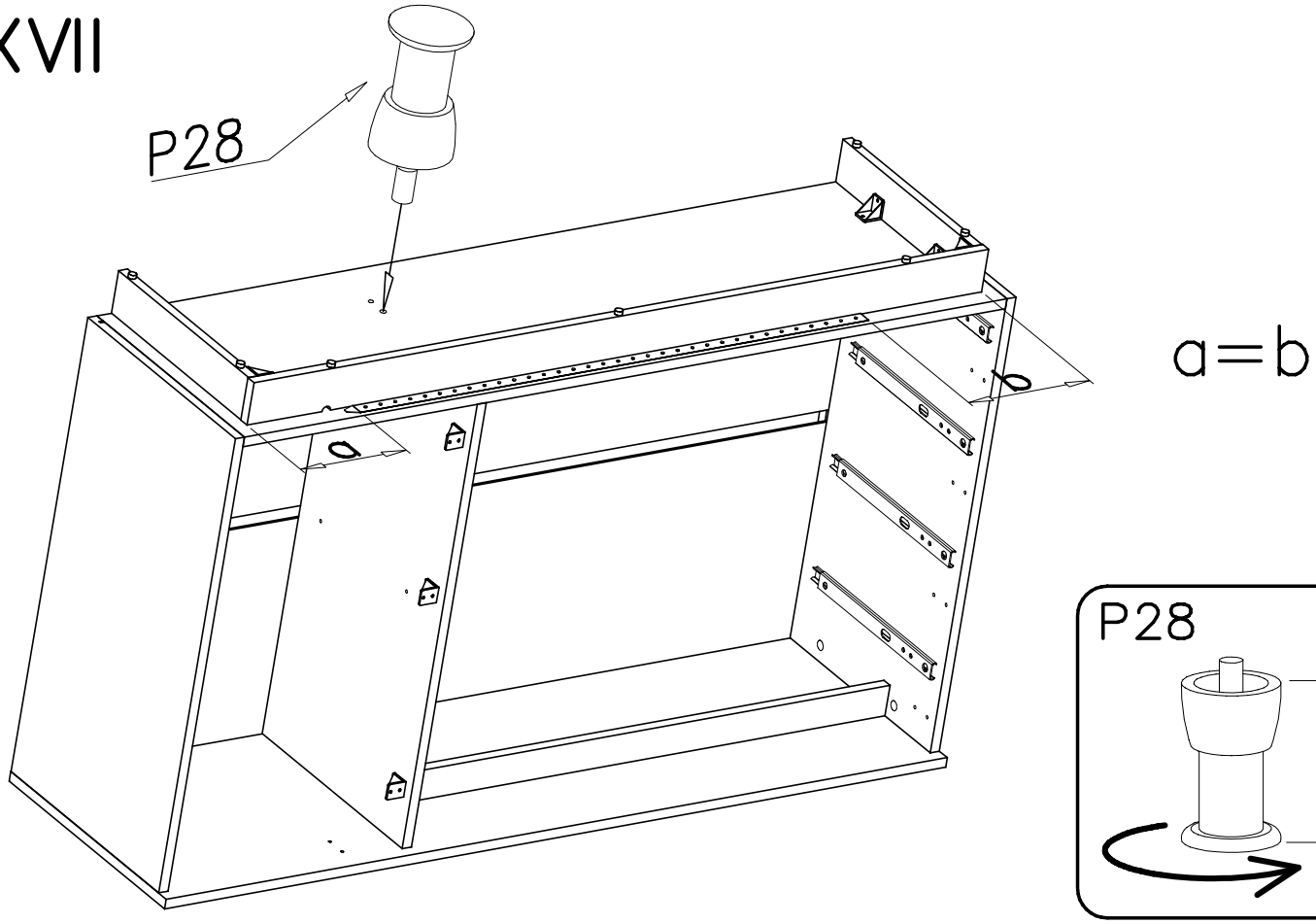

LINDA komoda 140

XVIII

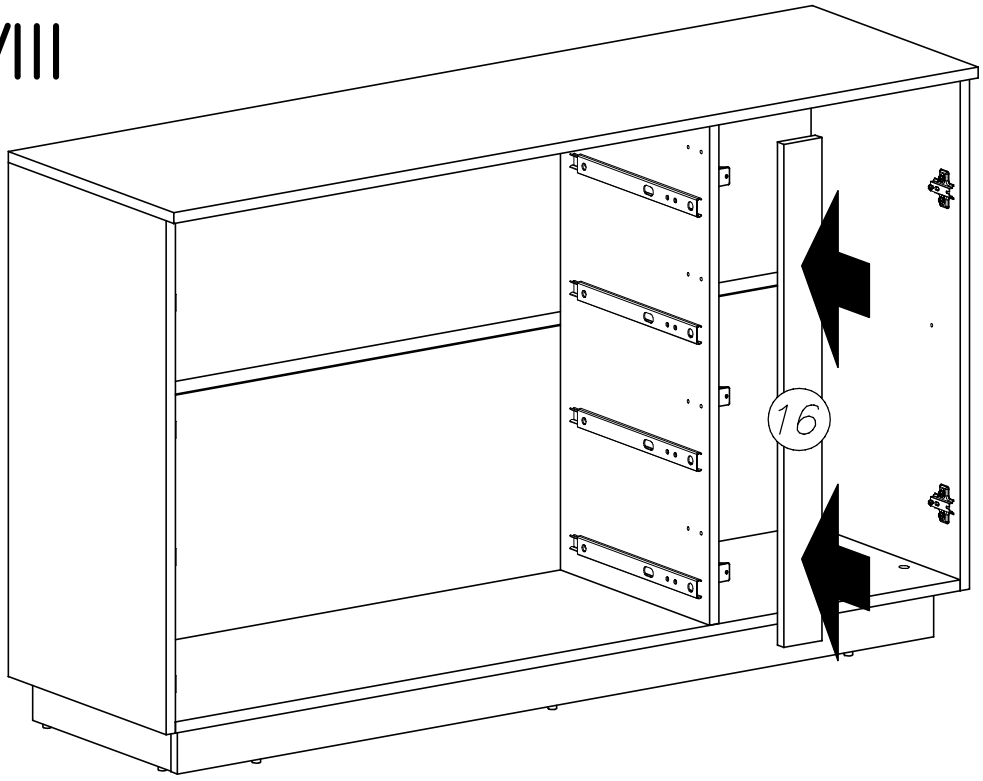

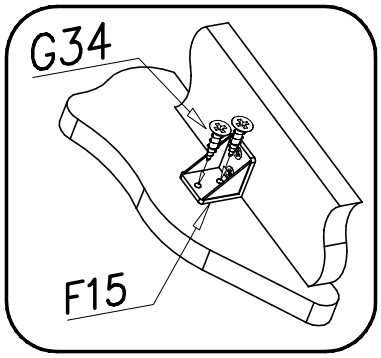

XIX

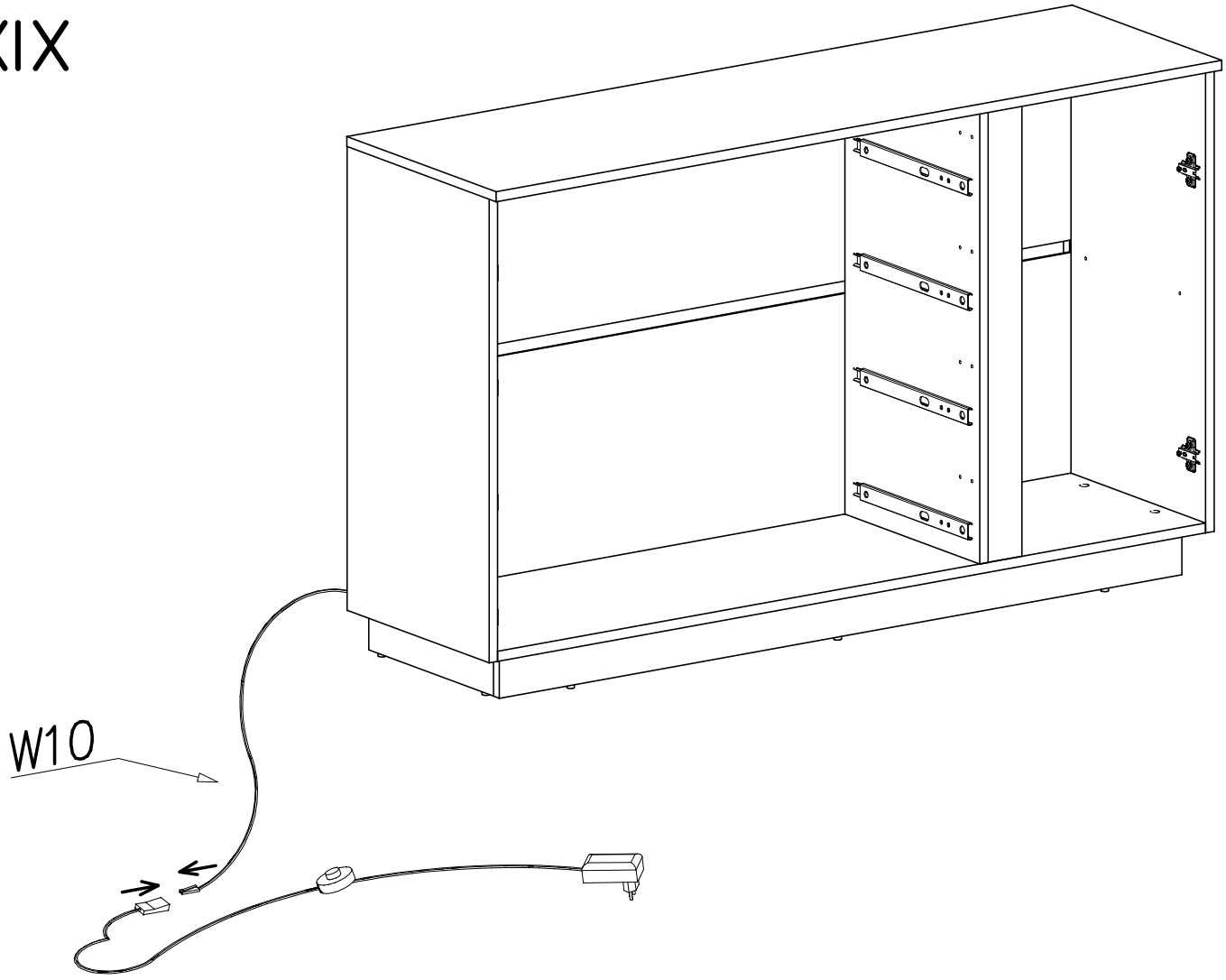

LINDA komoda 140

XX

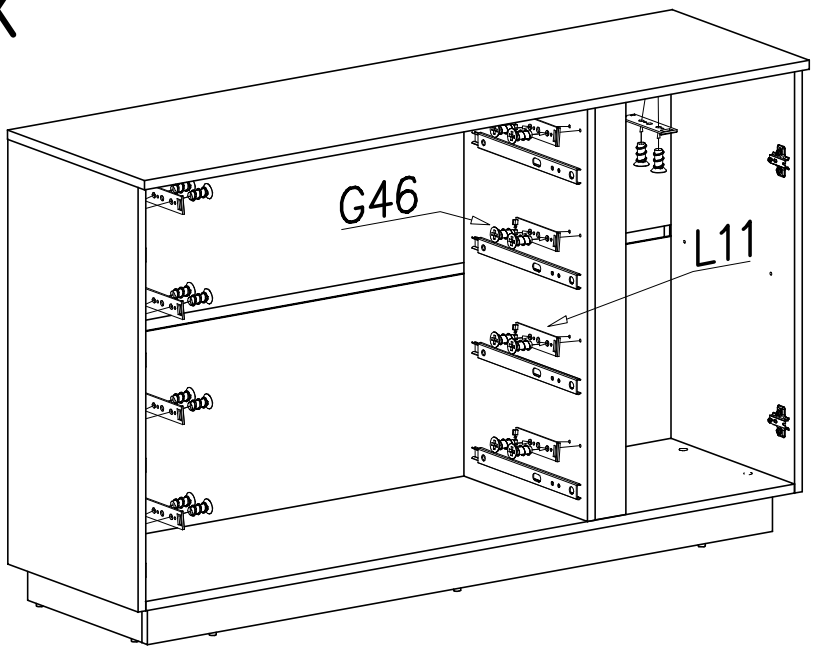

OPCJA B

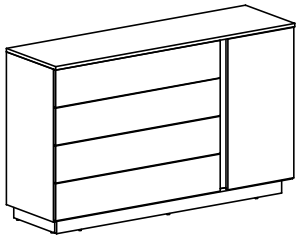

PUSH

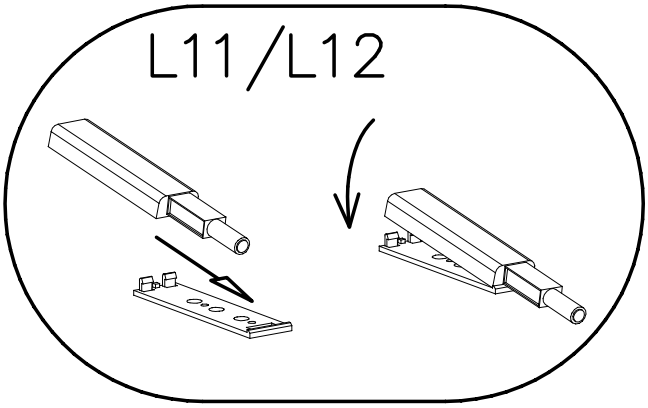

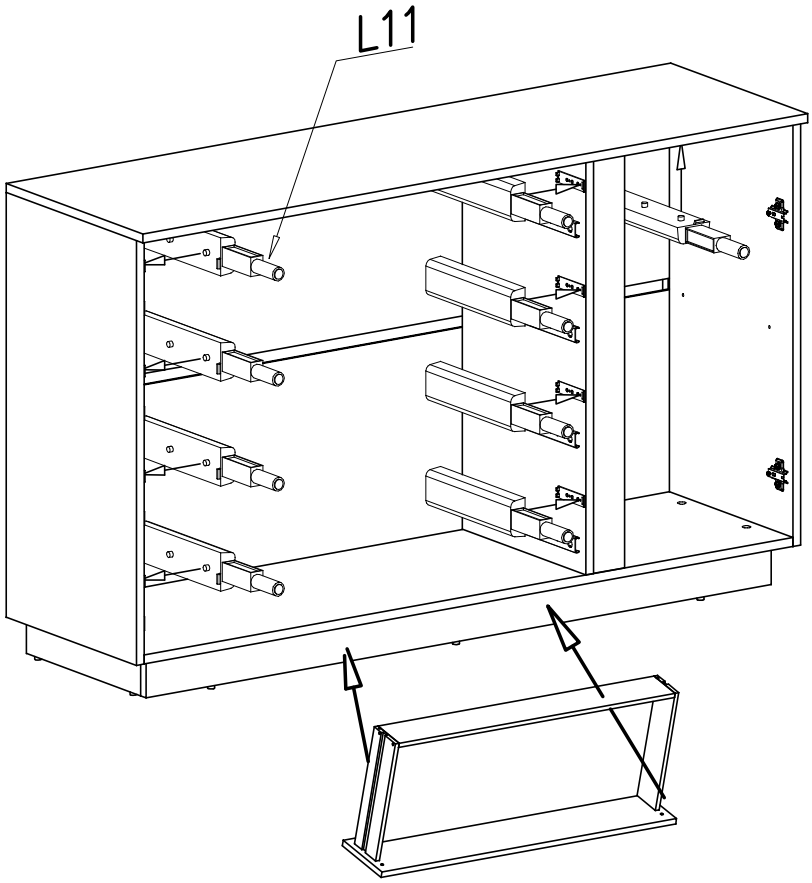

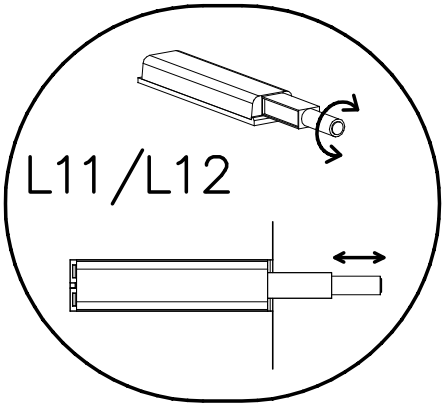

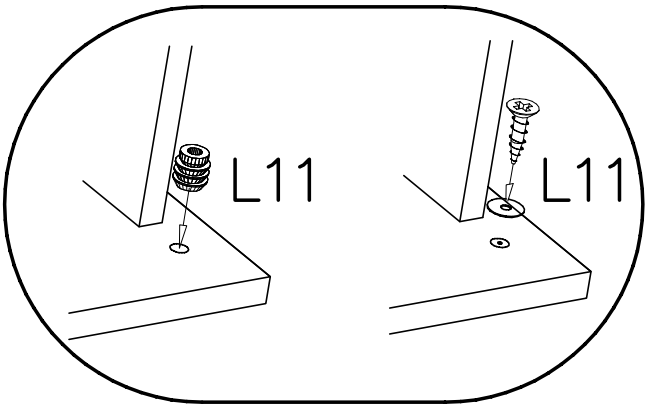

LINDA komoda 140

XXI

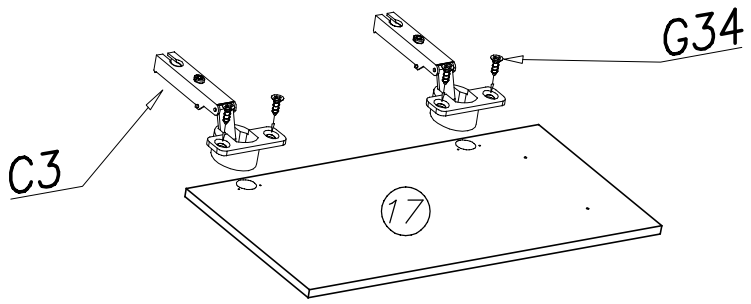

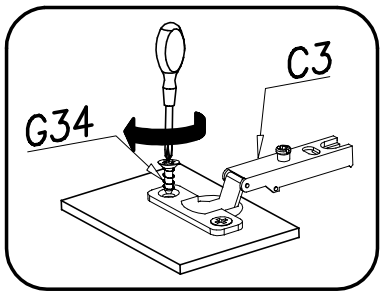

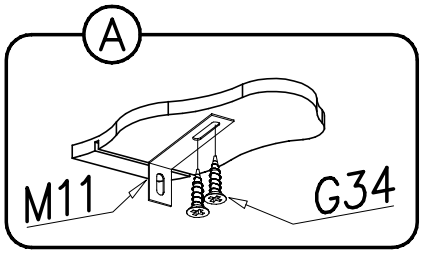

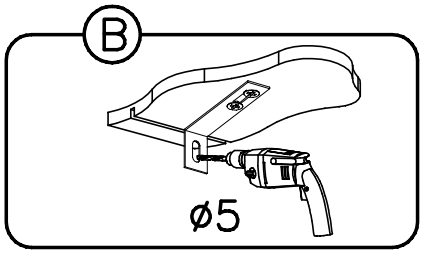

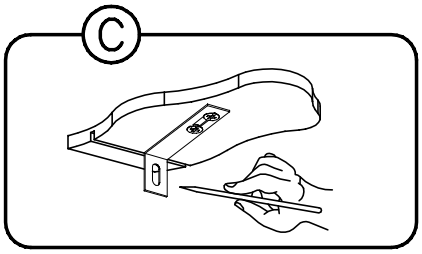

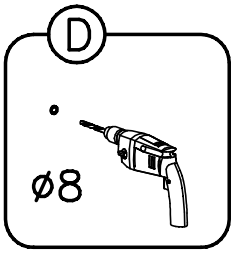

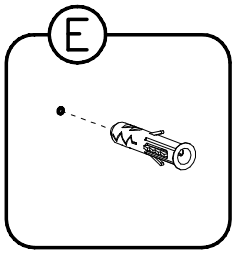

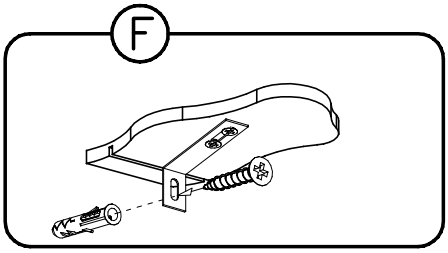

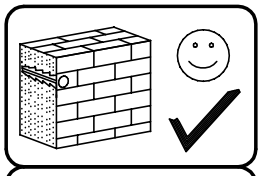

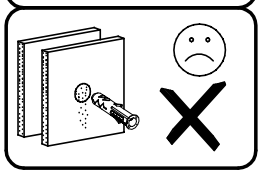

XXII

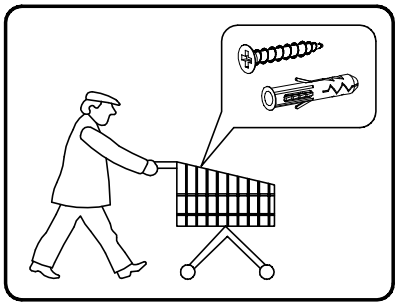

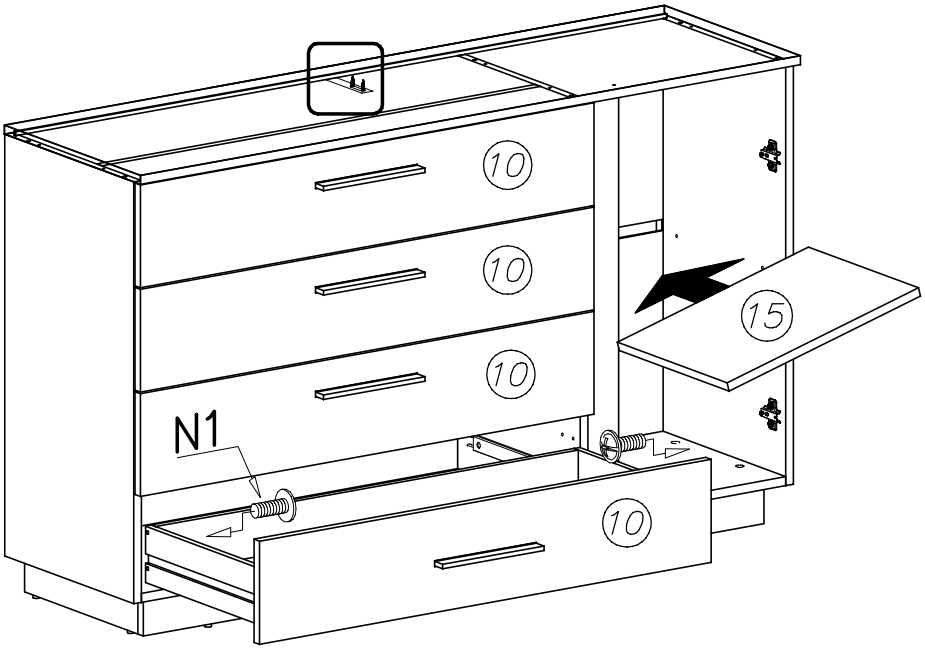

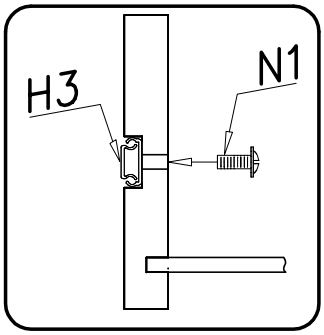

LINDA komoda 140

XXIII

OPCJA B

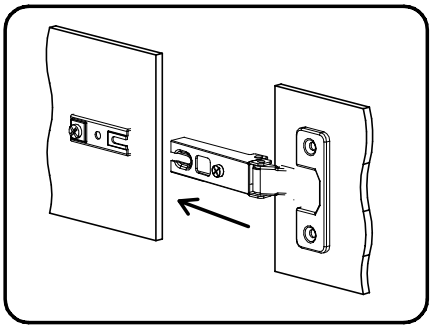

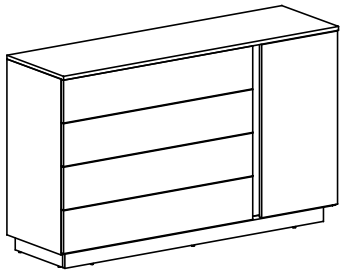

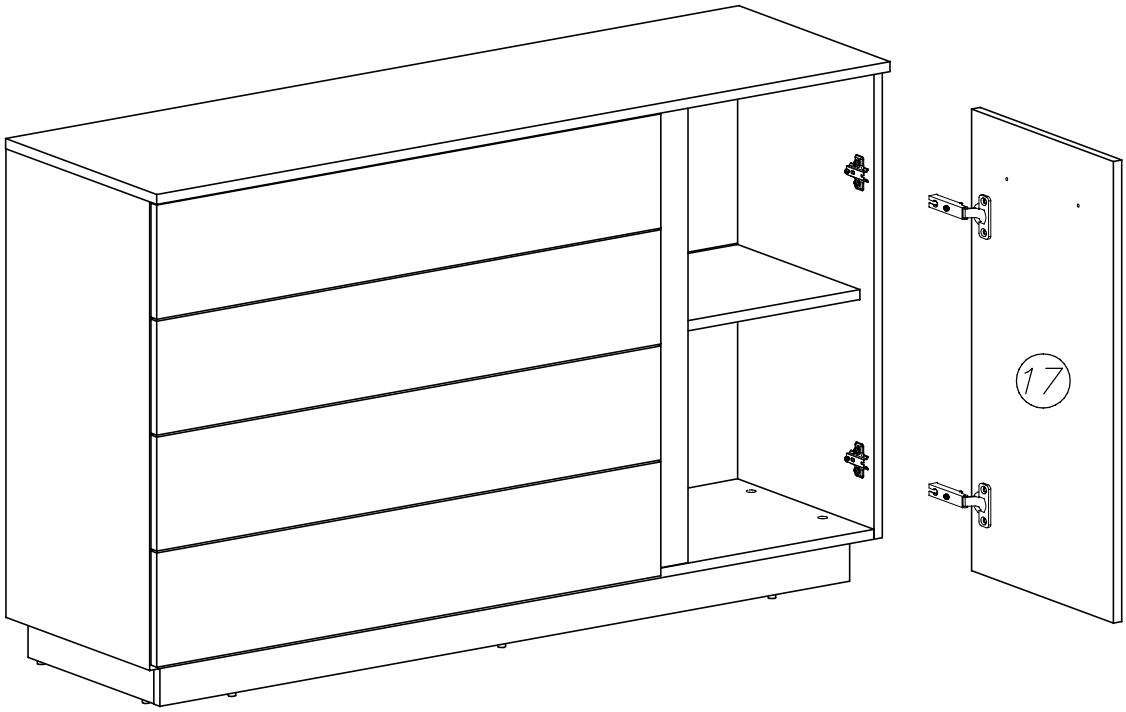

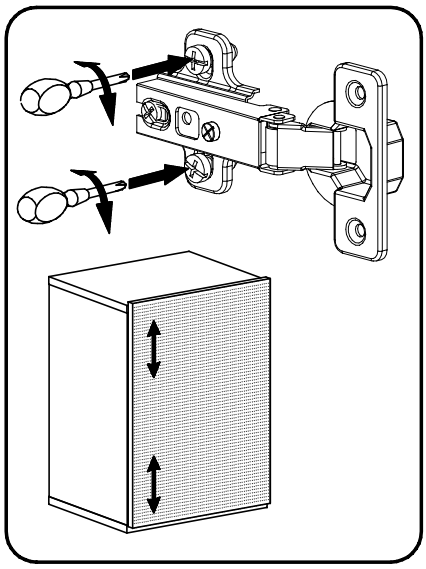

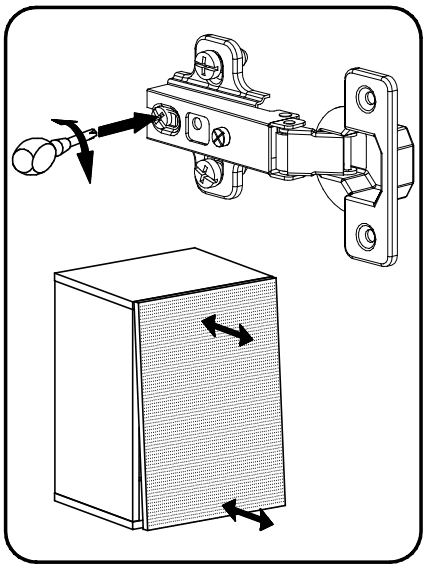

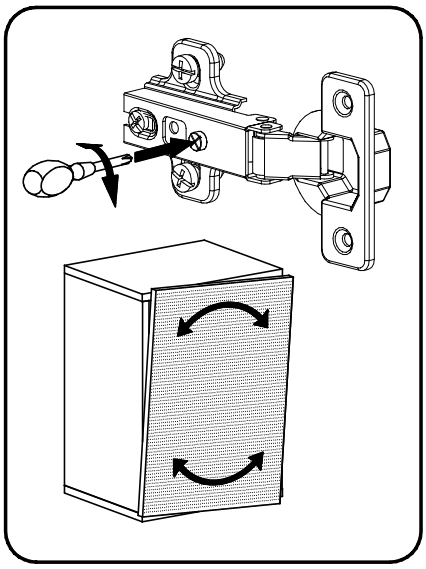

LINDA komoda 140

XXIV

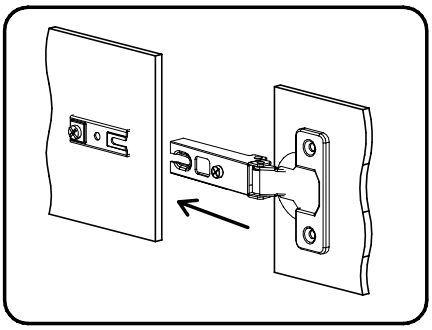

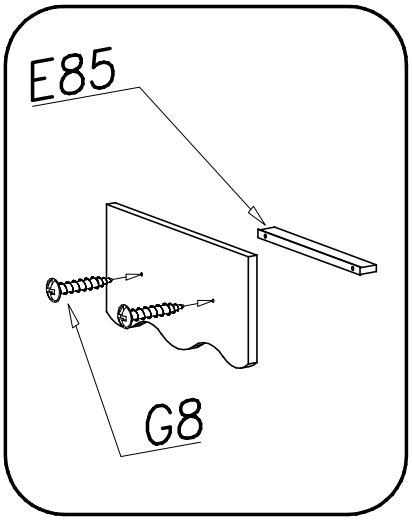

OPCJA A

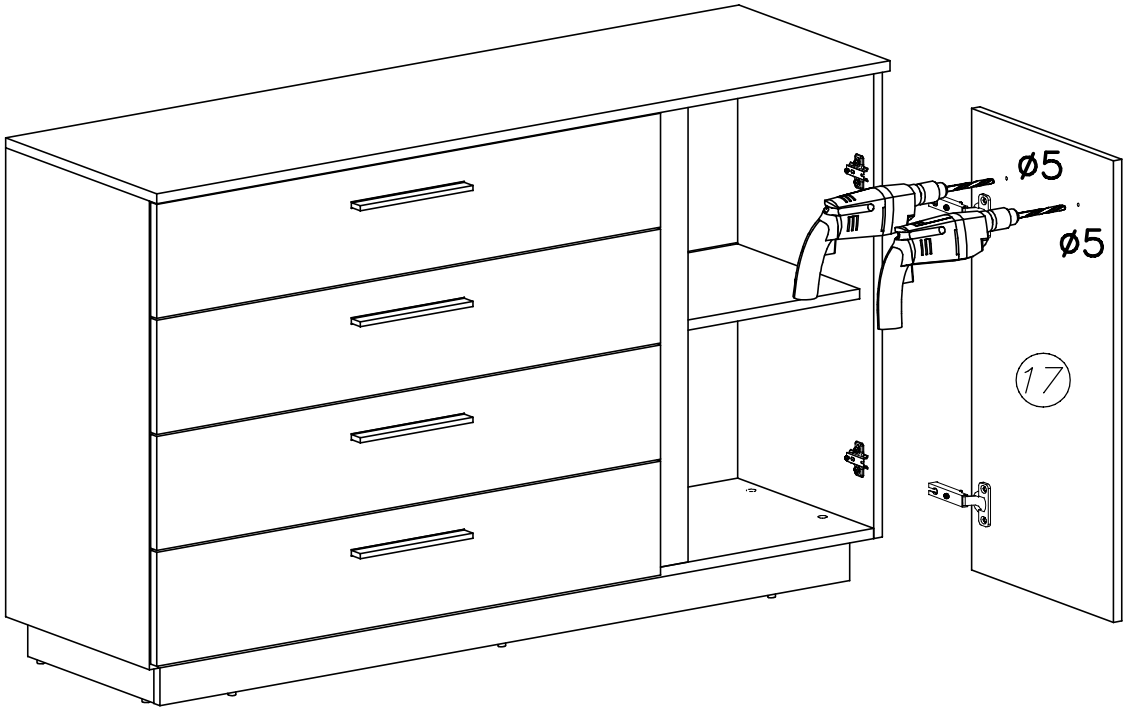

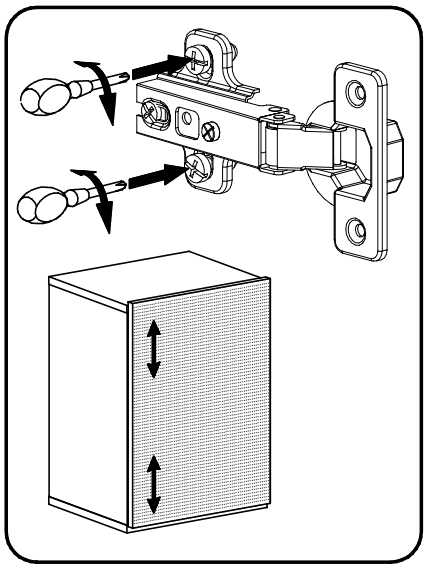

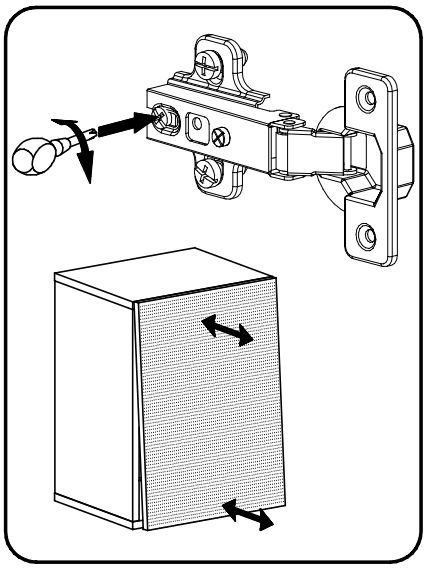

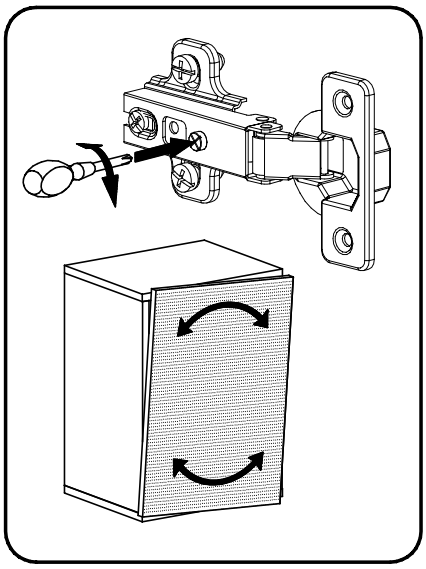

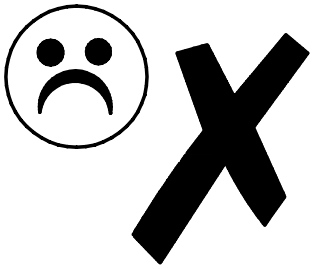

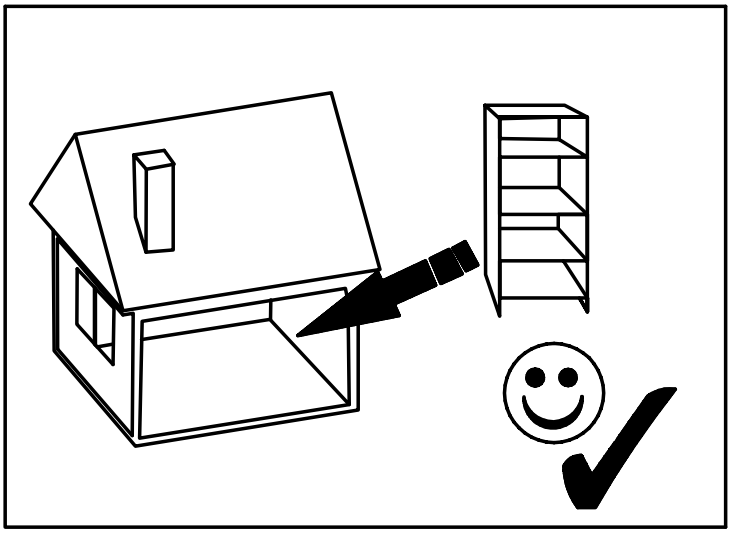

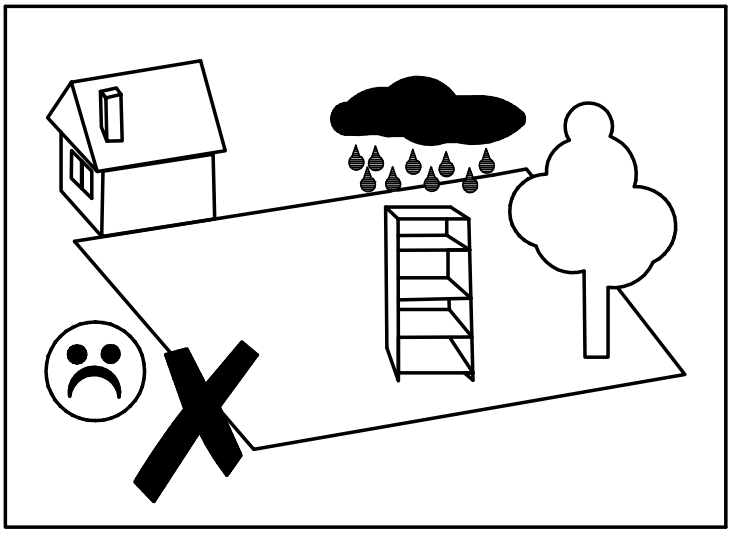

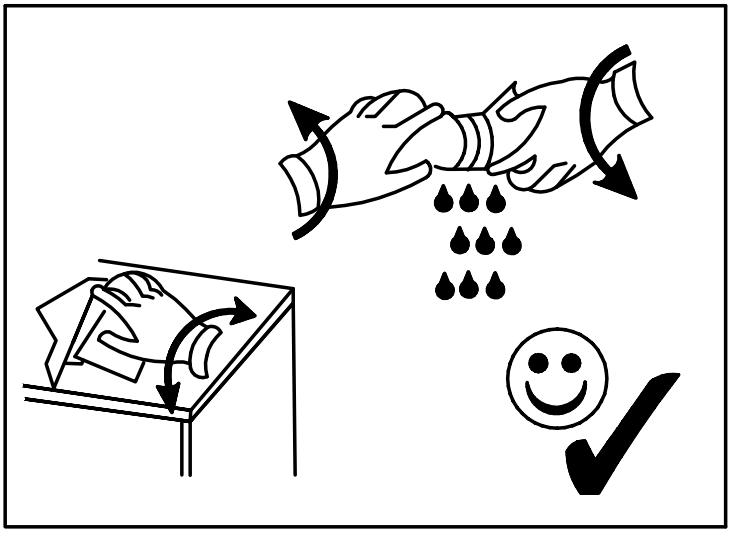

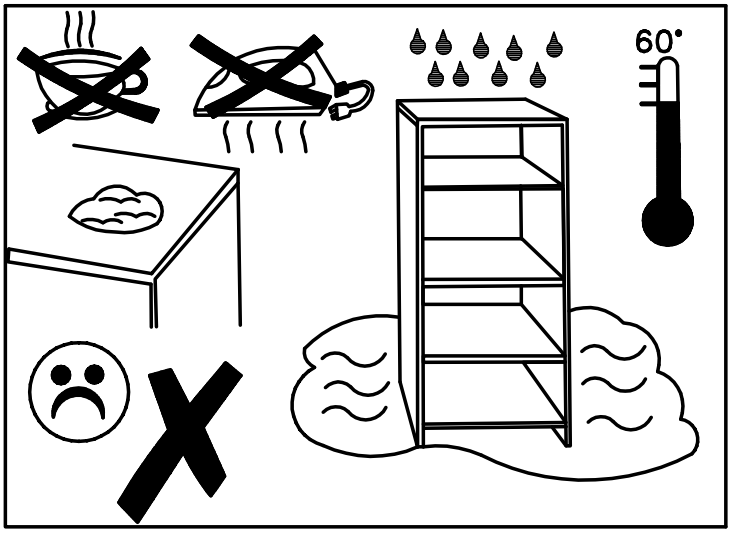
60°

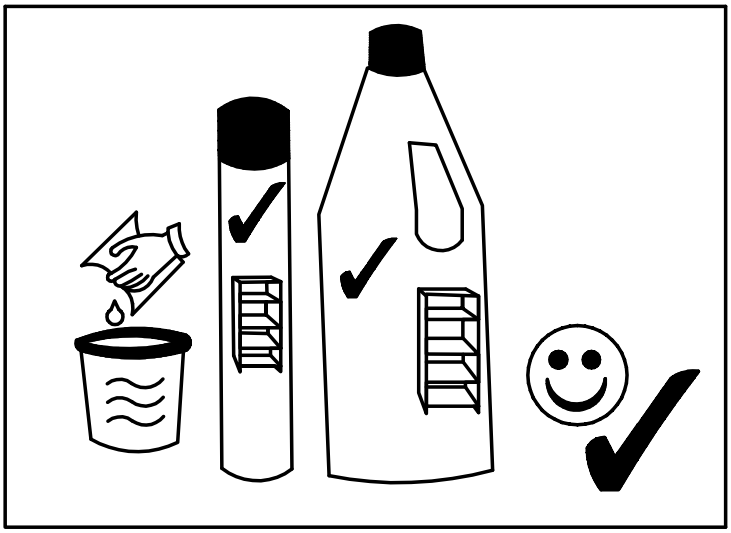

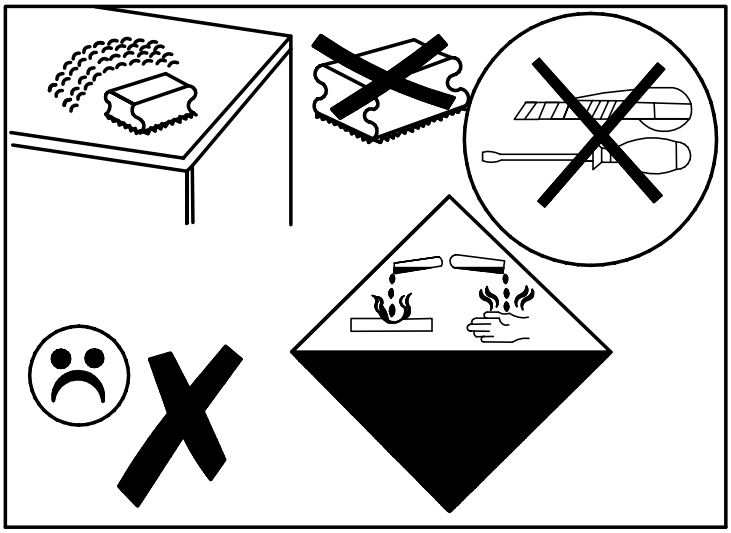

Name •Nom •Nome •Naam • Nazwa •Jméno •Názov •Név • Denumire •Isim •Название

CALIA II

Typ • Type • Tip • Típus • Tipo Tun

WARDROBE 250

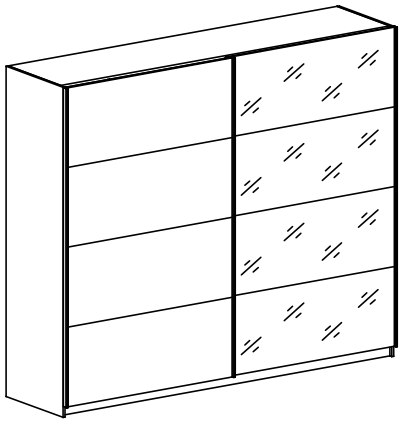

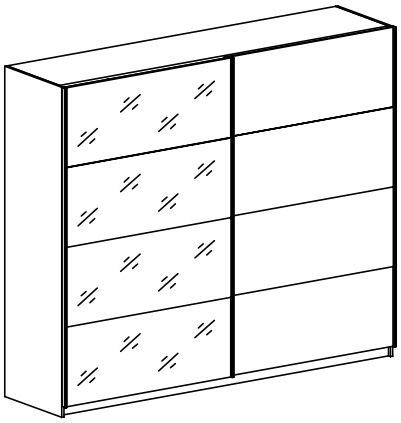

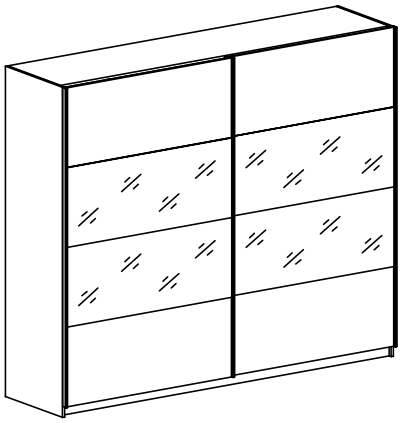

- (D) **Montageanleitung**
- (NL) **Handleiding voor de montage**
- (TR) **Montaj talimati**
- (F) **Notice de montage**
- (CZ) **Montážni návod**
- (HU) **Szerelési útmutató**
- (GB) **Assembly instructions**
- (PL) **Instrukcja montażu**
- (RU) **Инструкция по монтажу**
- (IT) **Istruzioni di montaggio**
- (SK) **Návod na montáž**
- (RO) **Instrucţiuni de montaj**

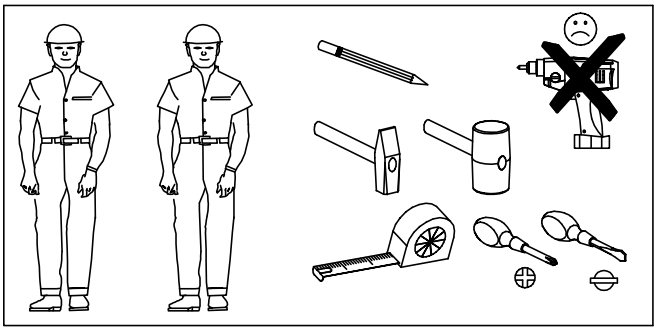

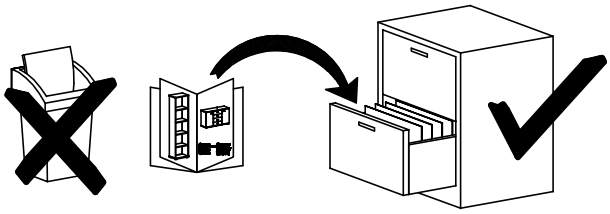

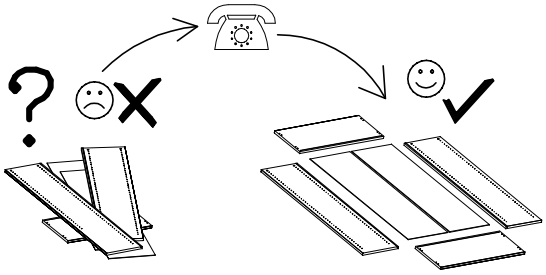

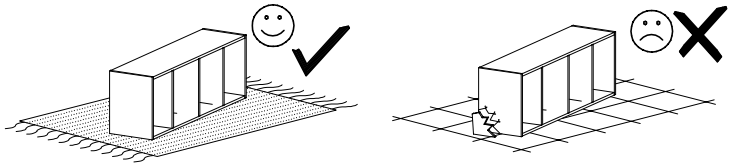

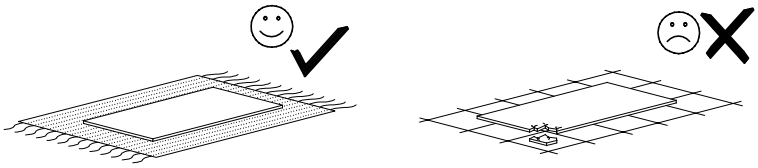

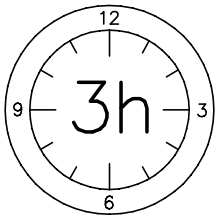

ASSEMBLE DIFFICULTY:

1 2 3 **4** 5

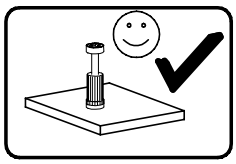

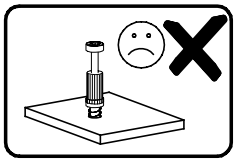

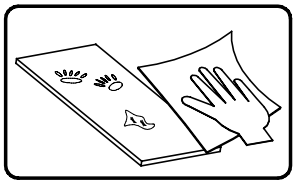

Service • Assistenza • Dienstverlening • Serwis • Servis • Szerviz • Сервисная сиужба

Name •Nom •Nome •Naam • Nazwa •Jméno •Názov •Név • Denumire •Isim • Название

CALIA II

Typ • Type • Tip • Típus • Tipo Tun

WARDROBE 250

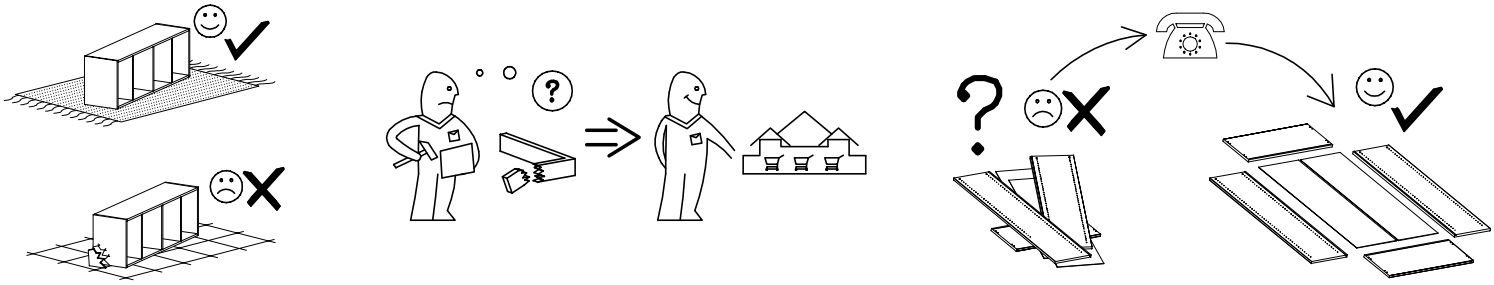

Onderhoud – Entretien – Maintenance

(FR)

L'information générale: Ne mettez jamais des objets chauds sur la surface des meubles. Veuillez utiliser des sous verres.
Entretien: utilisez un chiffon légčrement humide et sčchez aussitôt. Toute trace de liquide doit ętre enlevé immédiatement. Les meubles ne sont pas adaptés aux pičces humides. N'utilisez jamais des éponges abrasives, amoniac, solvant, détergent, diluant, produits chimiques ou cirage ou des produits d'entretien comme Pledge etc...
Notice de montage ƒconserver.
Service aprčs–vente: Pour tout service aprčs–vente, rendez–vous au magasin ou vous avez acheter vos meubles avec cette notice.
Garantie: Nous vous informons qu'en cas de non respect aux prescriptions susmentionnés que la garantie expire immédiatement.

(GB)

General information: Do never put hot items on the table tops!

Maintenance: Clean with slightly wet moistened cloth, wipe dry immediatly. Wipe off wetness at once. Not suited for humid locations. Never use Solvent, cleaner, thinner, chemical products or wax. Retain manual instruction.

For the after sales: For the after sales, go back to the shop with this assembly instructions.

Guarantee: Attention in case of non respect to the above prescriptions the warranty expires immediately.

(NL)

Algemene Informatie: Voor tafels geldt green hete pannen, theeglazen en waxinelichtjes op de ondergrond plaatsen. Gebruik hiervoor altijd een onderzetter.

Onderhoud: Met licht vochtige doek reinigen hierna direct droog wrijven. Vocht op het bovenblad direct opnemen. De meubels zijn niet voor vochtige ruimten bestemd. Gebruik nooit een schuurspons, shuurmiddel, amoniak, oplosmiddel, reinigingsmiddel, verdunner, chemische producten, boenwas of producten als Pledge was of dergelijke. Montage tekening opbergen.

Service na verkoop: Voor Service na verkoop, ga naar uw leverancier met deze montage handleiding.

Garantie: Het niet naleven van deze onderhoudsvoorschriften doet de garantie met onmiddellijke ingang verloren gaan.

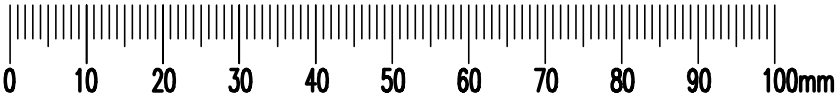

				K12 x..(40)
K11 x..(40)	T29 x..(1)	T28 x..(2)	P4 x..(6)	S8 x..(4)
T19 2088mm x..(2)	T12 2406mm x..(1)		F8 x..(14)	G36 3,5x13 x..(174)
T30 x..(1)	T11 2406mm x..(1)	P3 x..(4)	T31 x..(2)	T15 x..(2)
M9 x..(12)	K5 x..(20)	T17 2088mm x..(1)	S5 821mm x..(2)	T32 x..(2)
K1 ø15x12 x..(20)	B1 ø8x35 x..(30)	I1 x..(36)	T18 2088mm x..(3)	G12 4x25 x..(4)

CALIA II WARDROBE 250

Service • Assistenza • Dienstverlening • Serwis • Servis • Szerviz • Сервисная сиужба

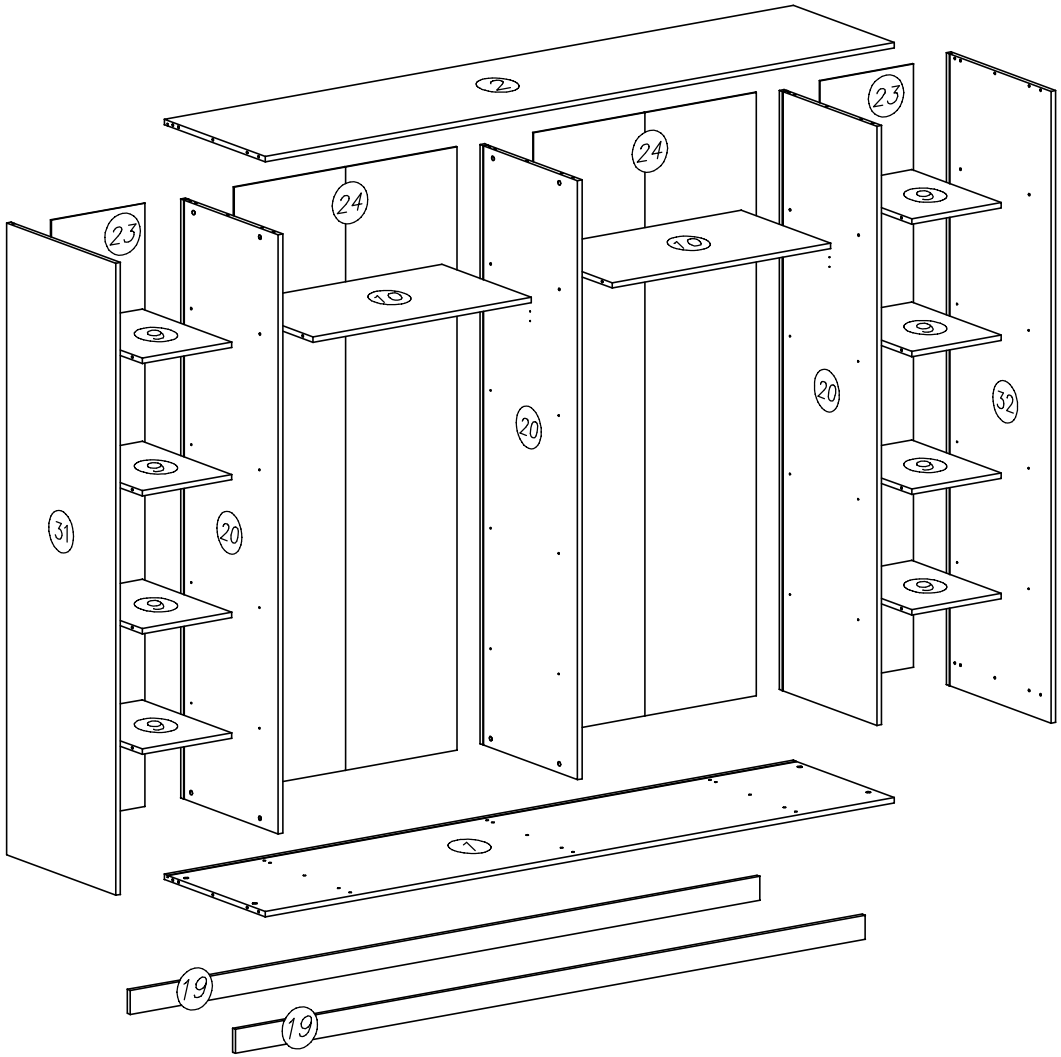

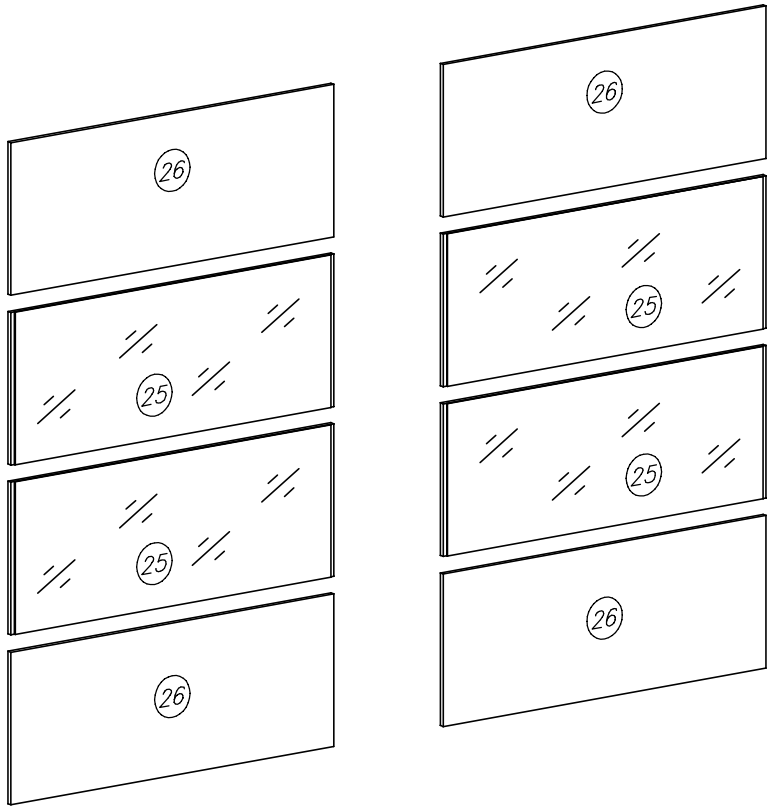

CALIA II Wardrobe 250

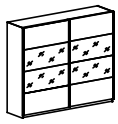

1

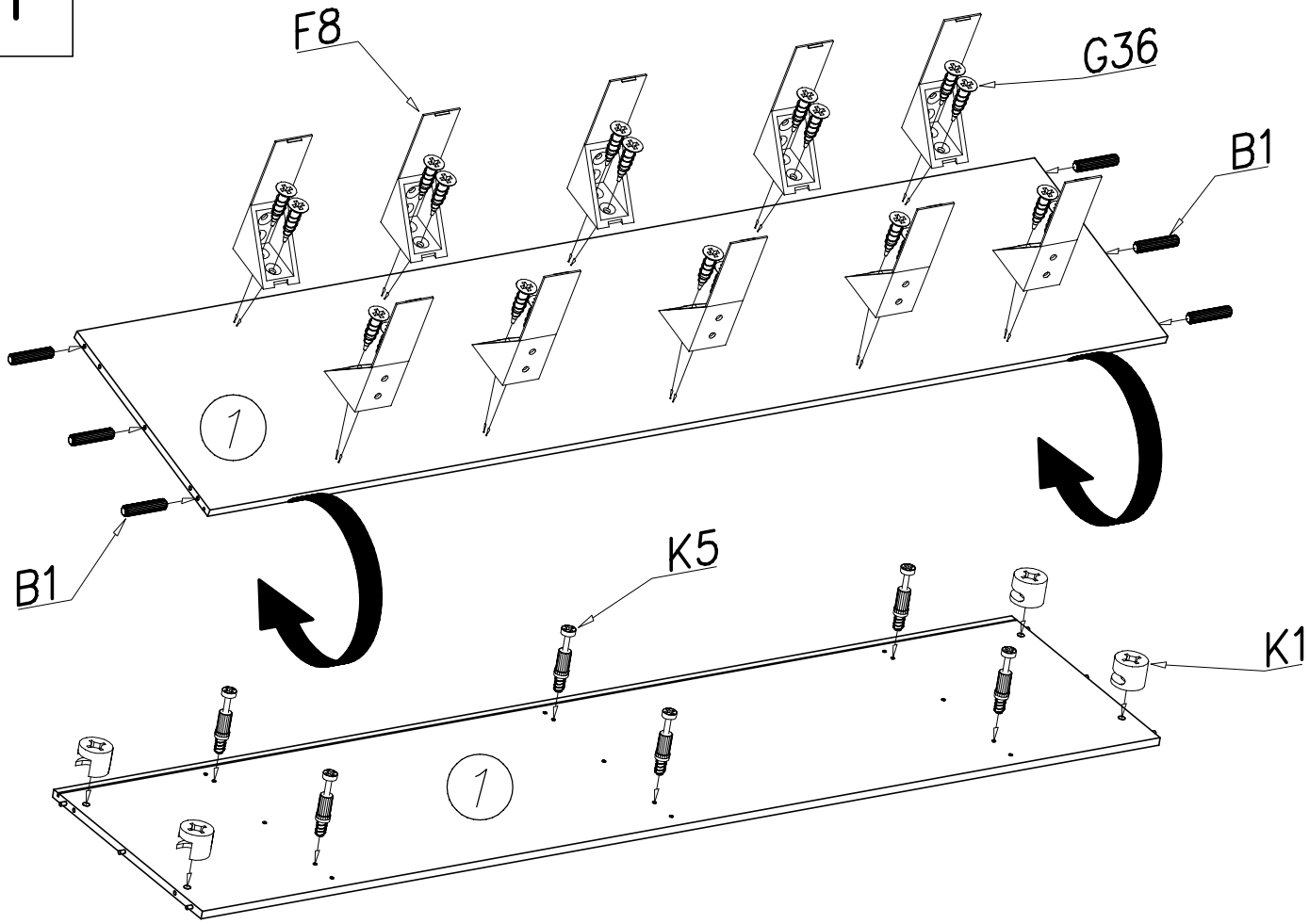

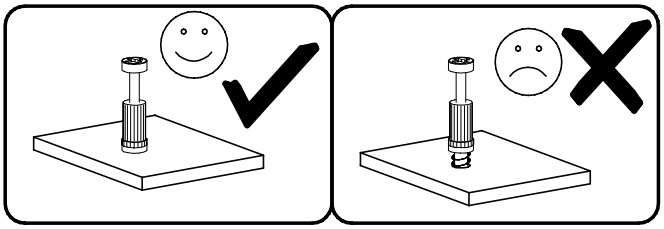

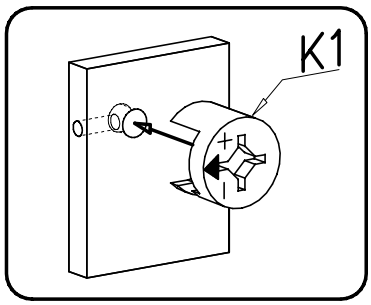

2

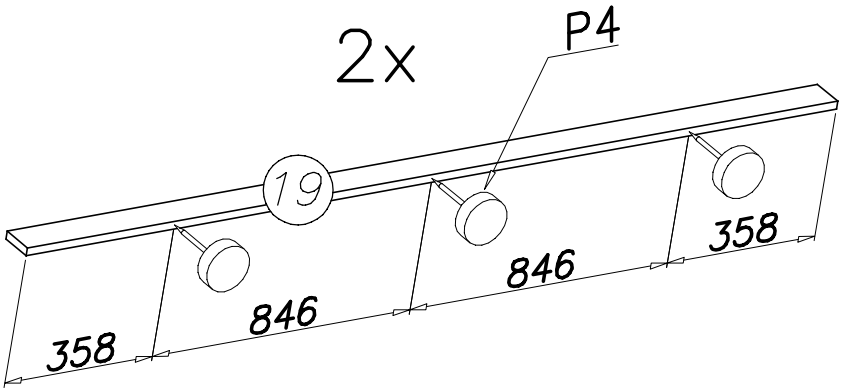

CALIA II Wardrobe 250

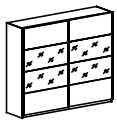

3

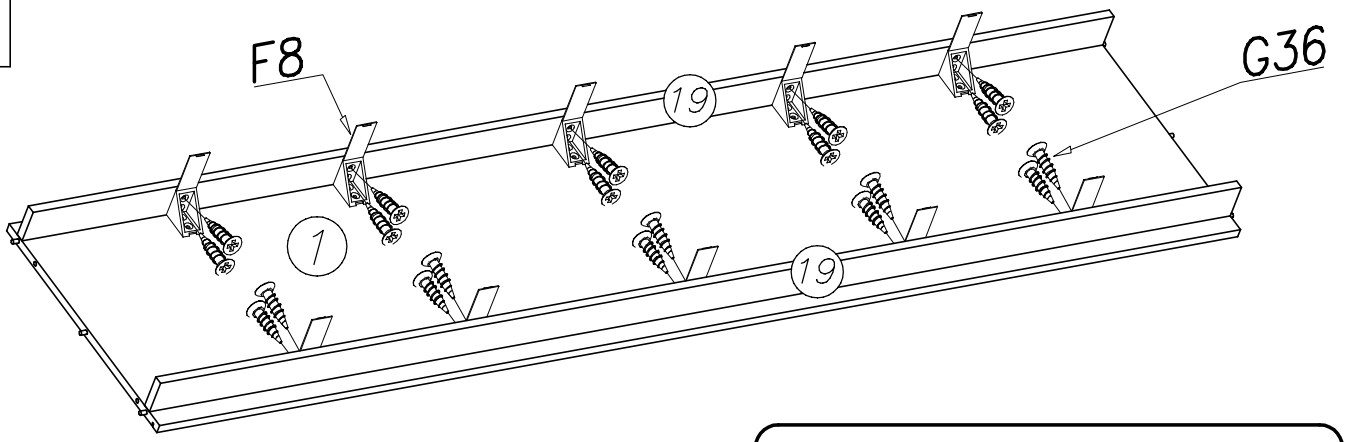

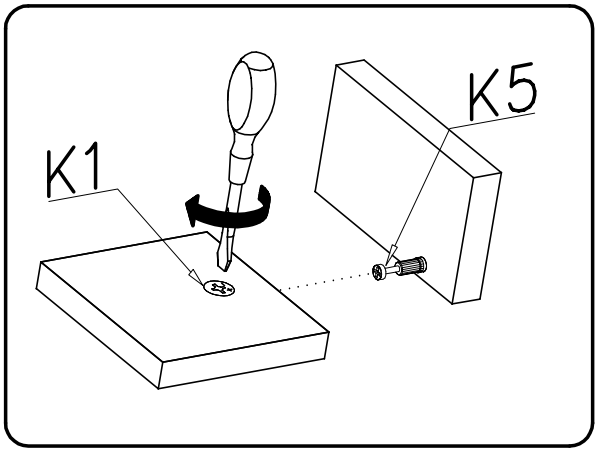

4

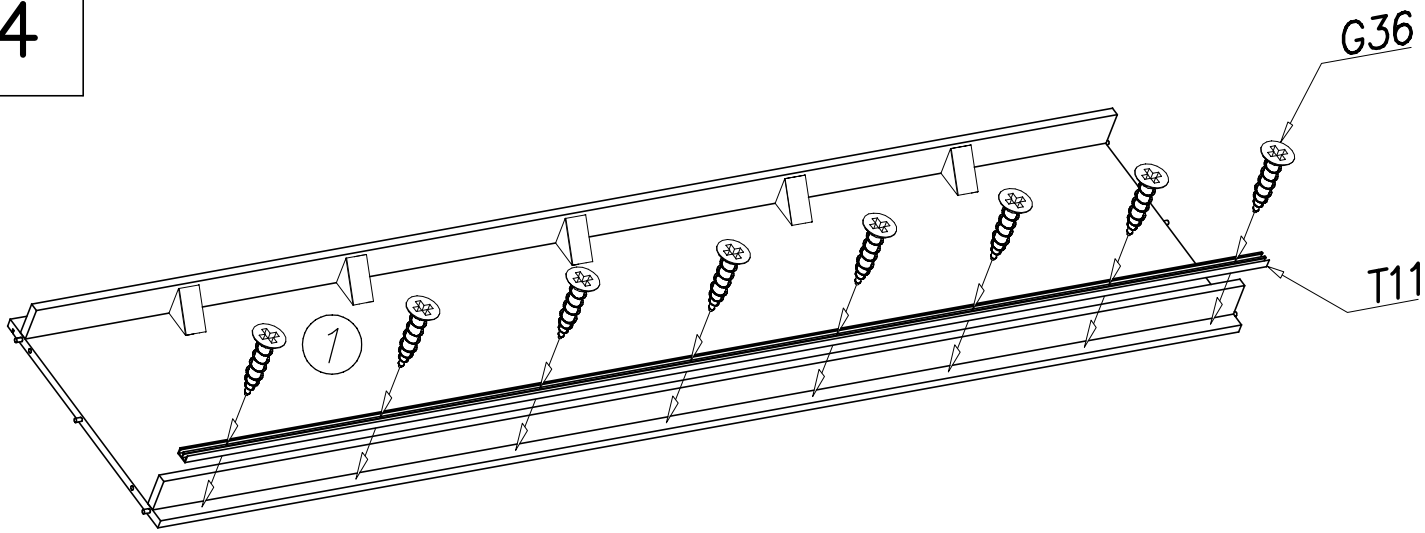

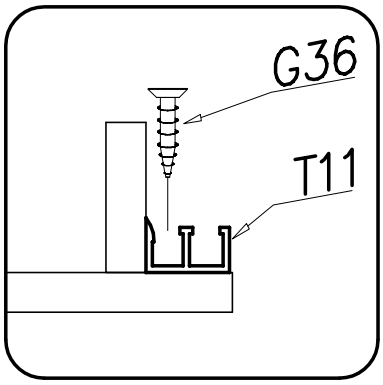

CALIA II Wardrobe 250

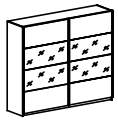

5

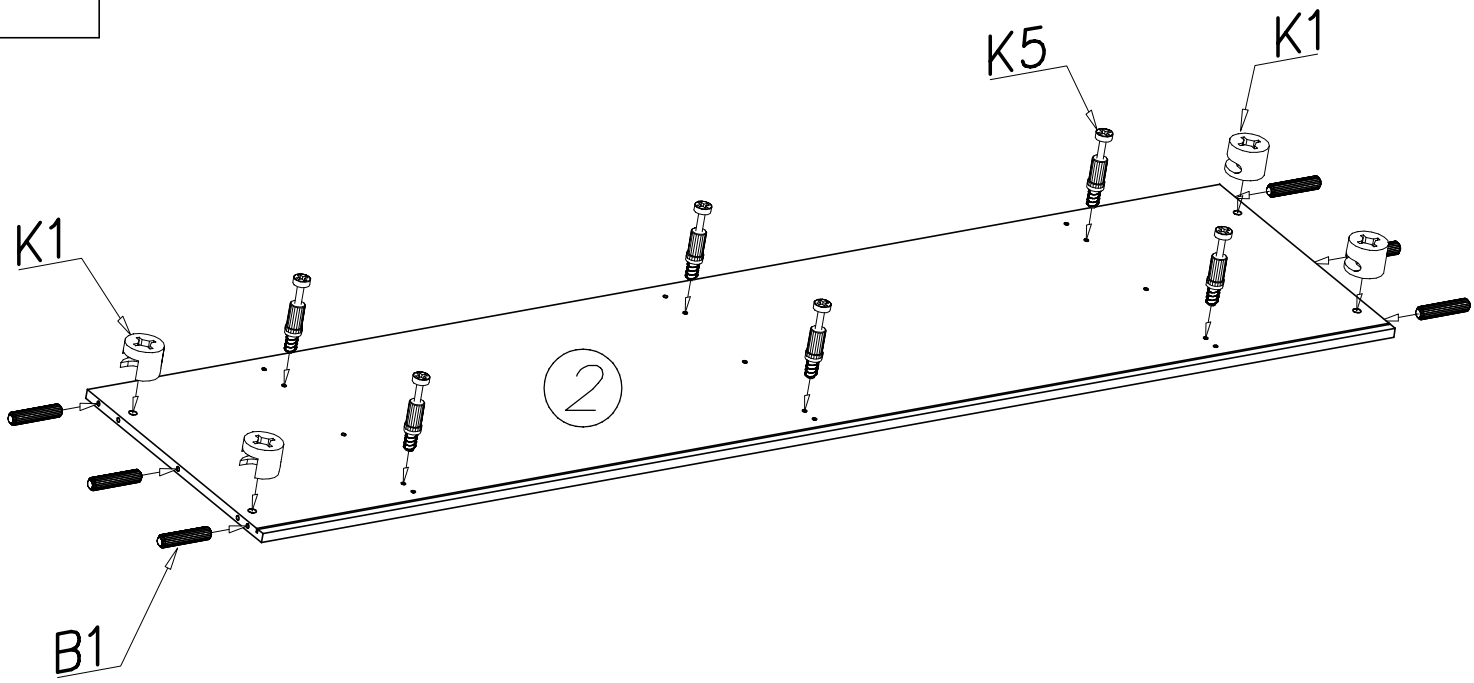

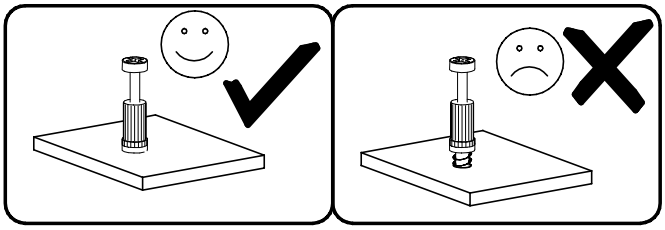

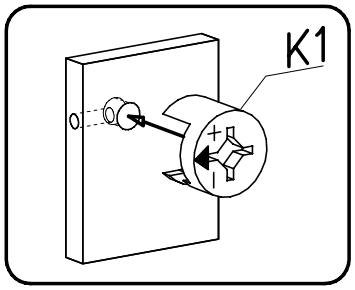

6

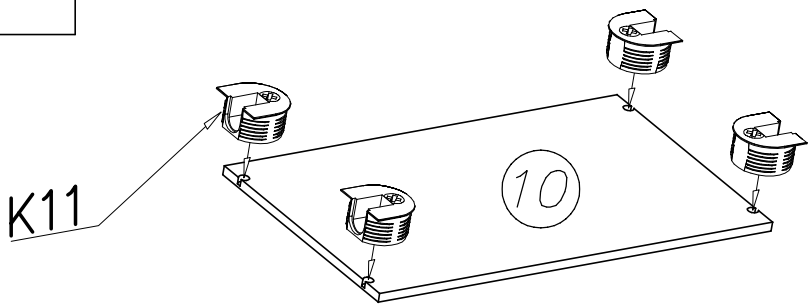

2x

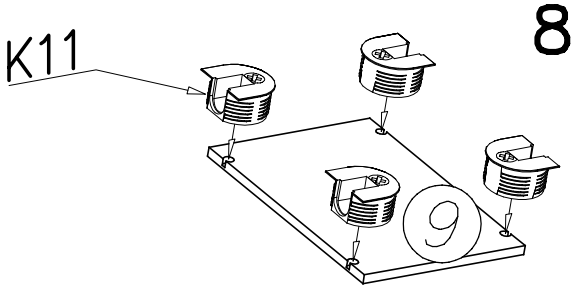

8x

CALIA II Wardrobe 250

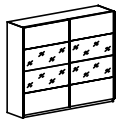

7

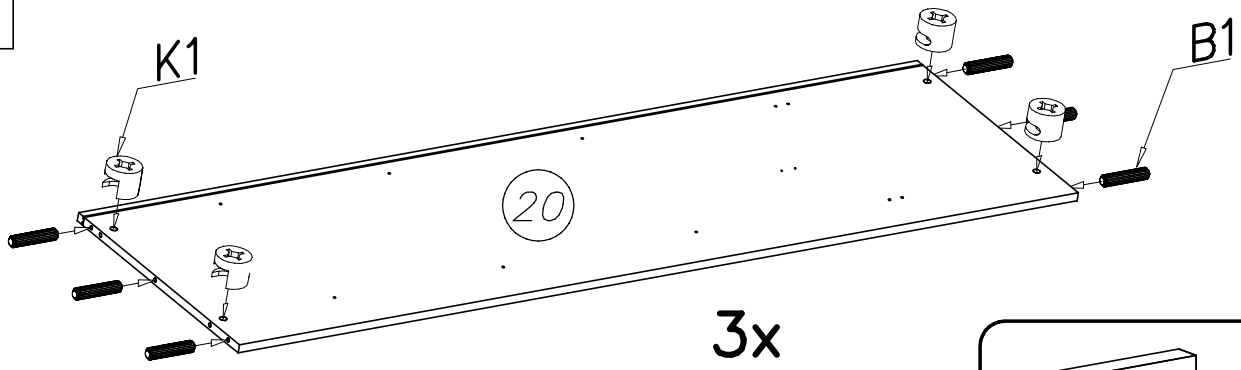

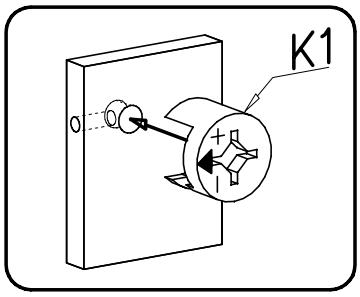

8

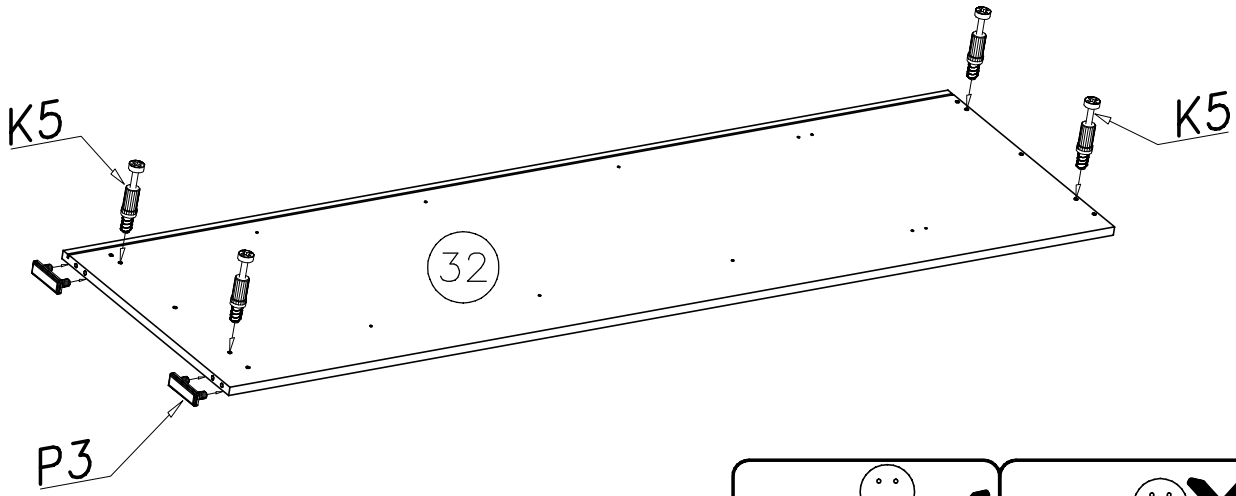

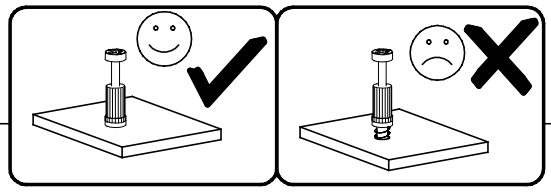

9

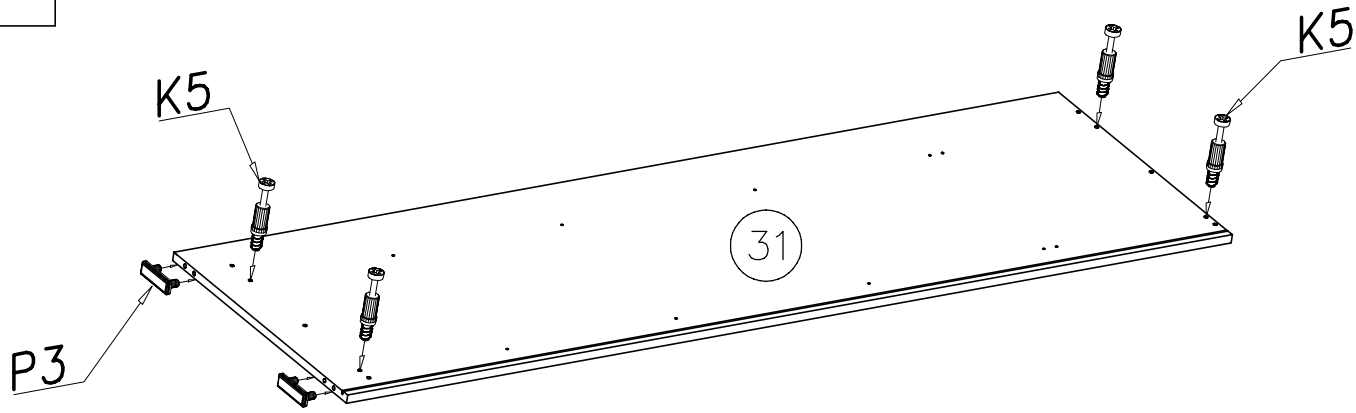

CALIA II Wardrobe 250

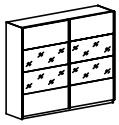

10

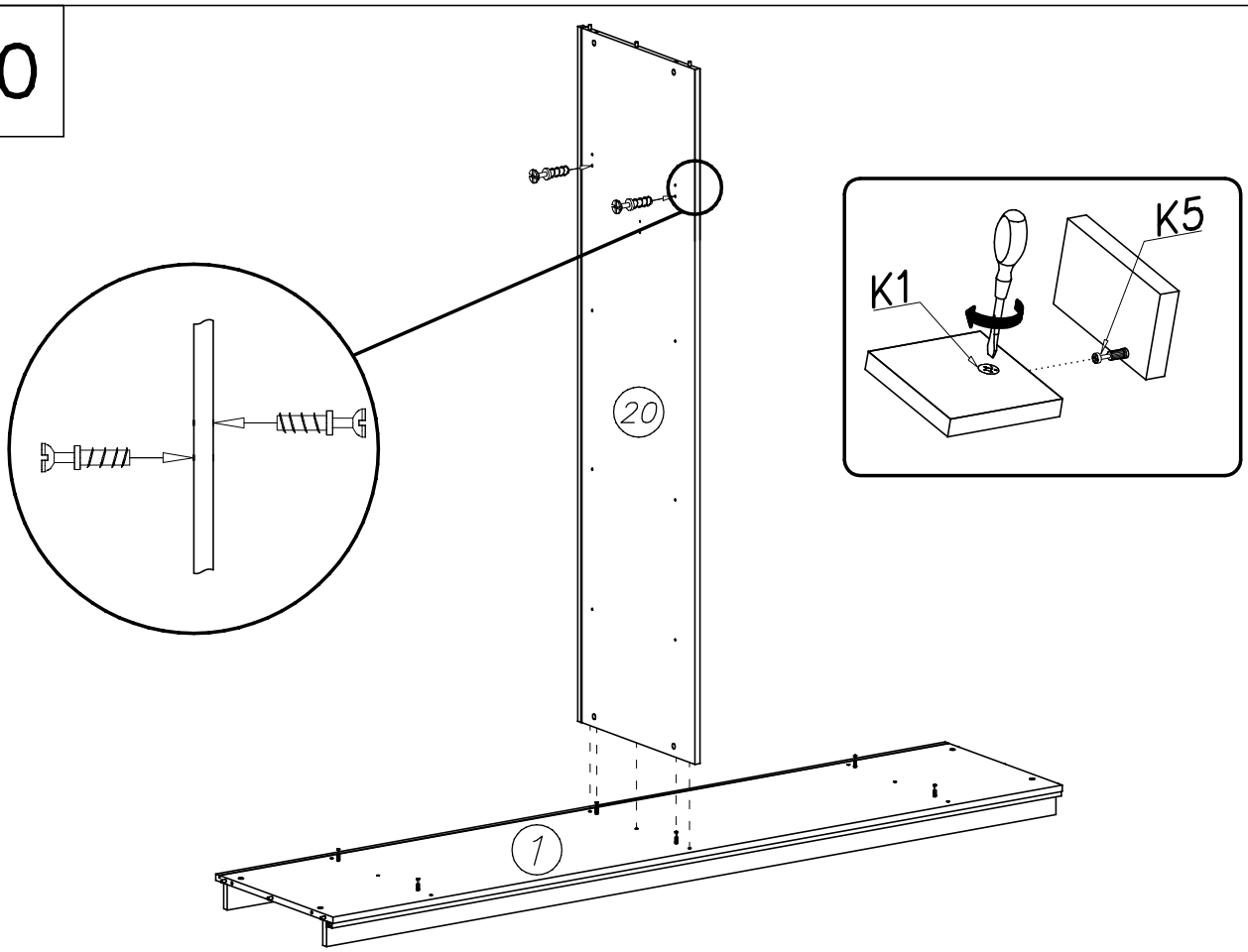

11

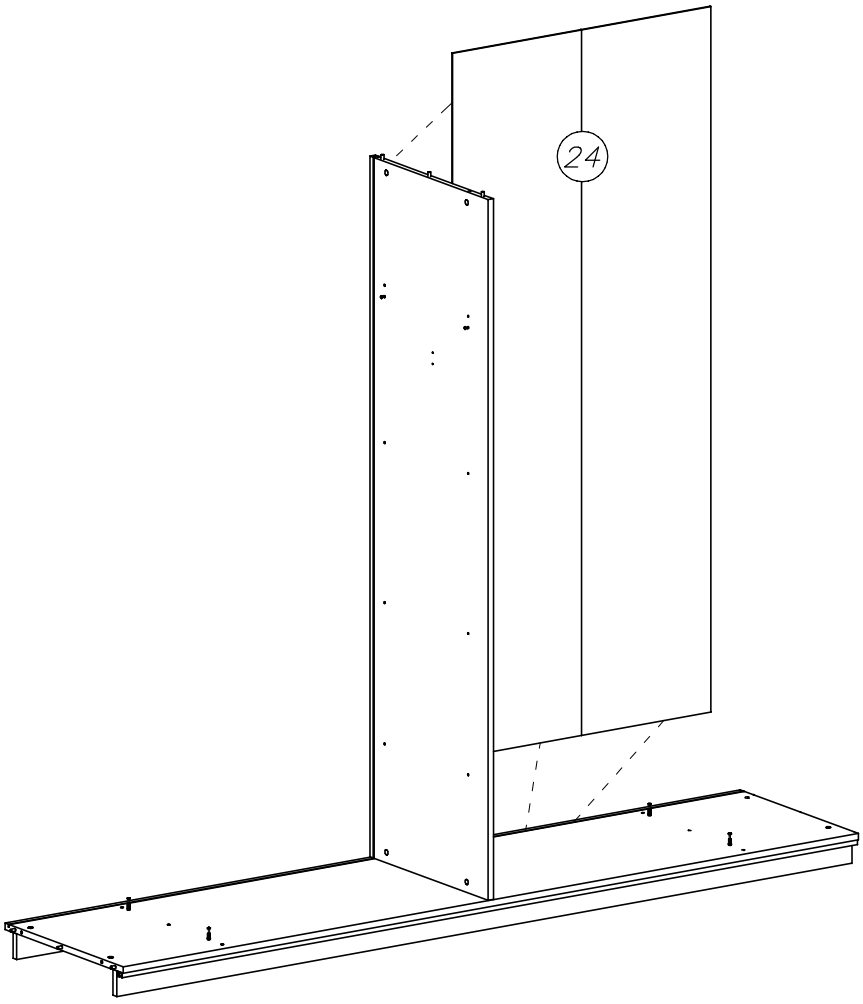

CALIA II Wardrobe 250

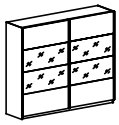

12

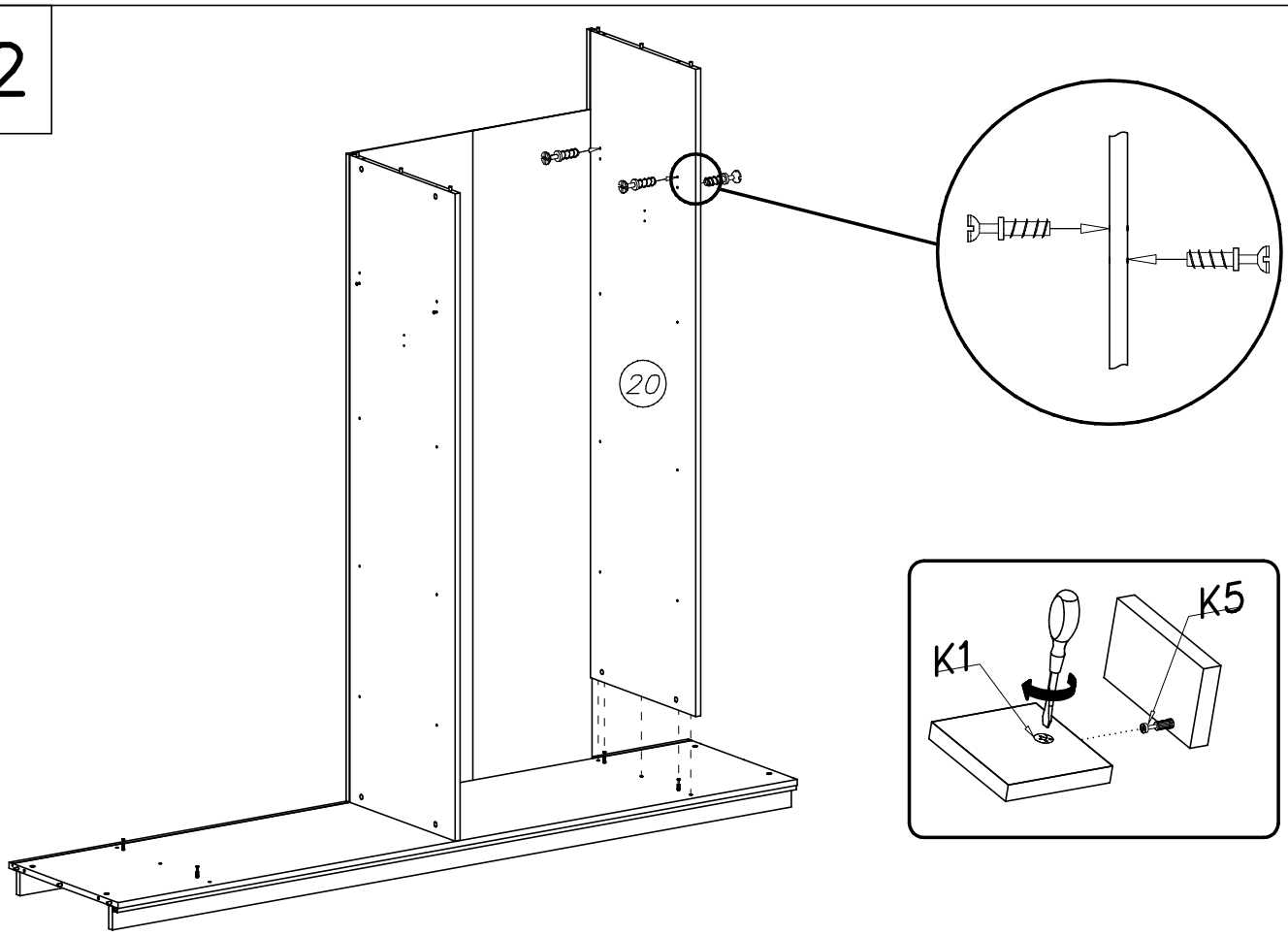

13

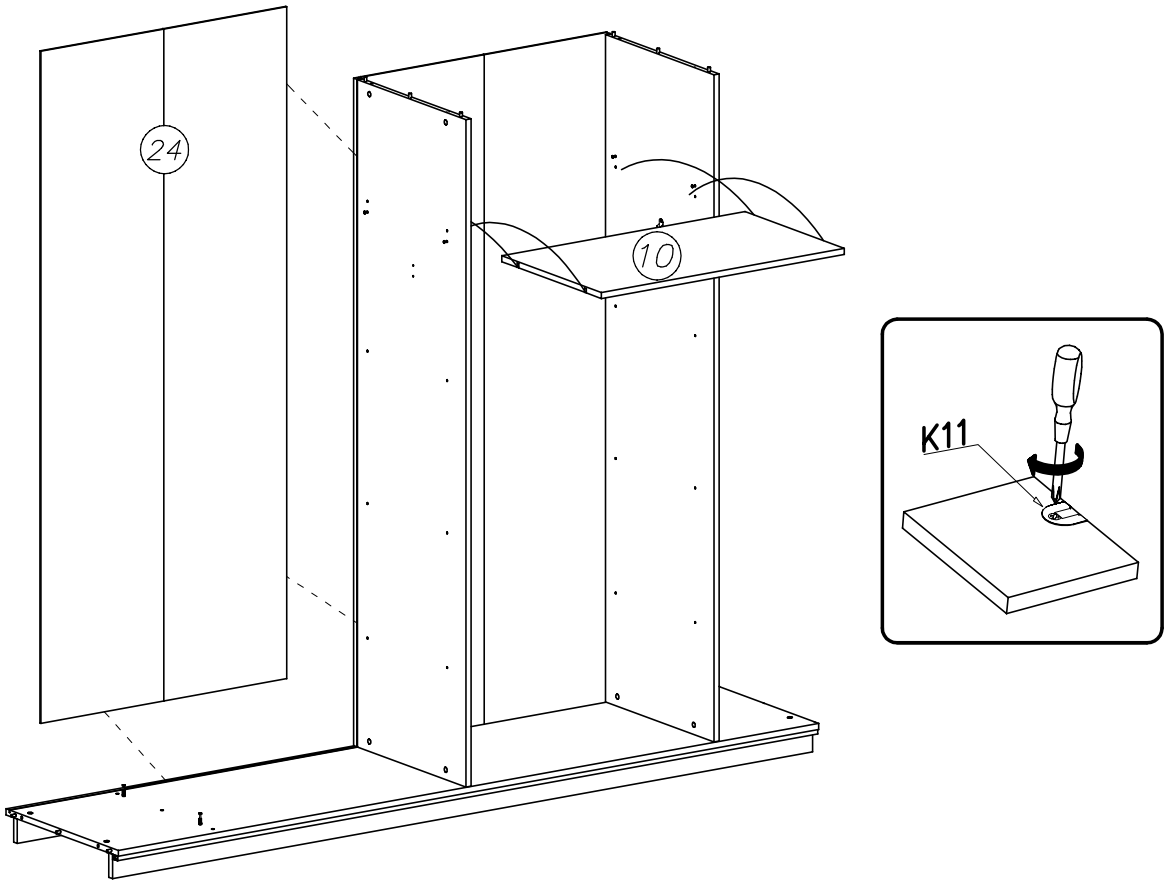

CALIA II Wardrobe 250

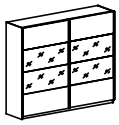

14

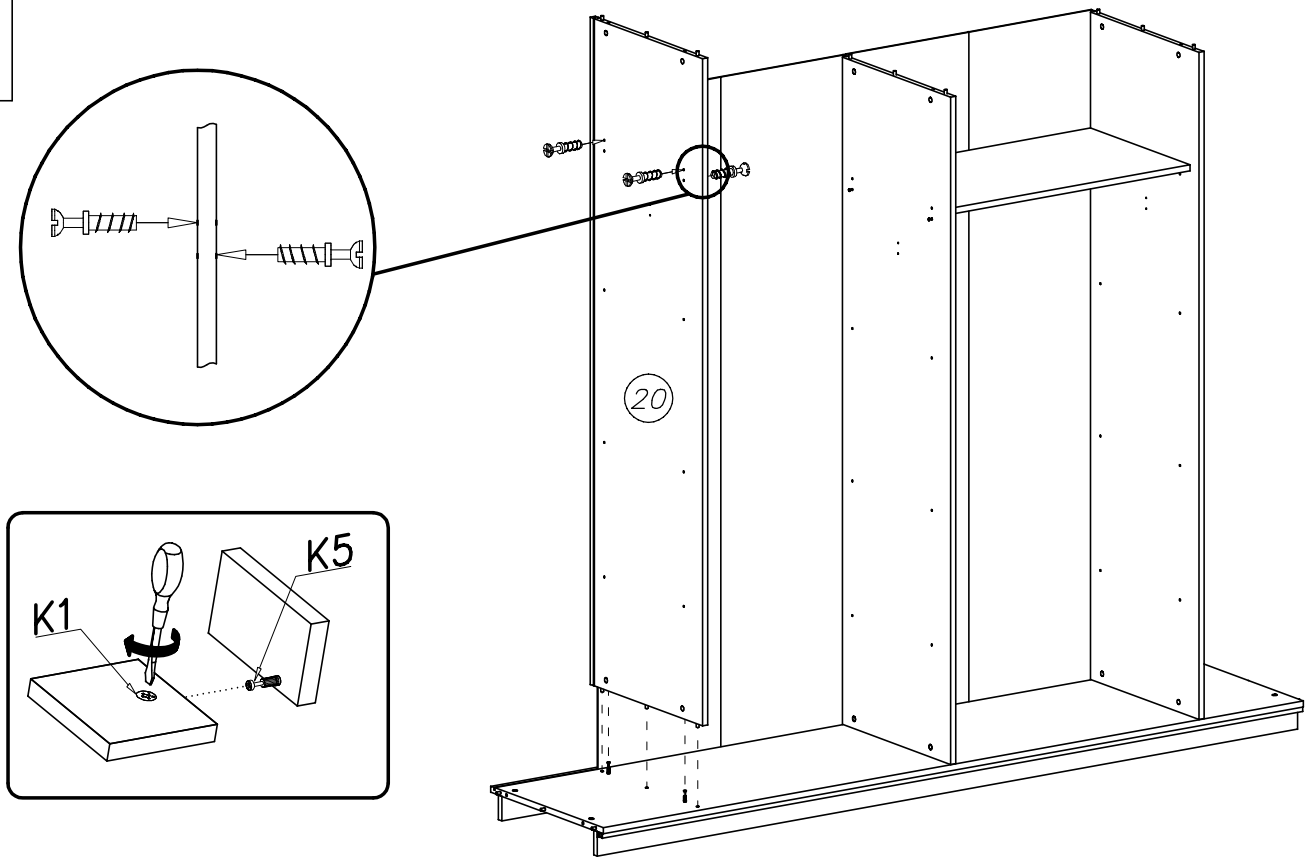

15

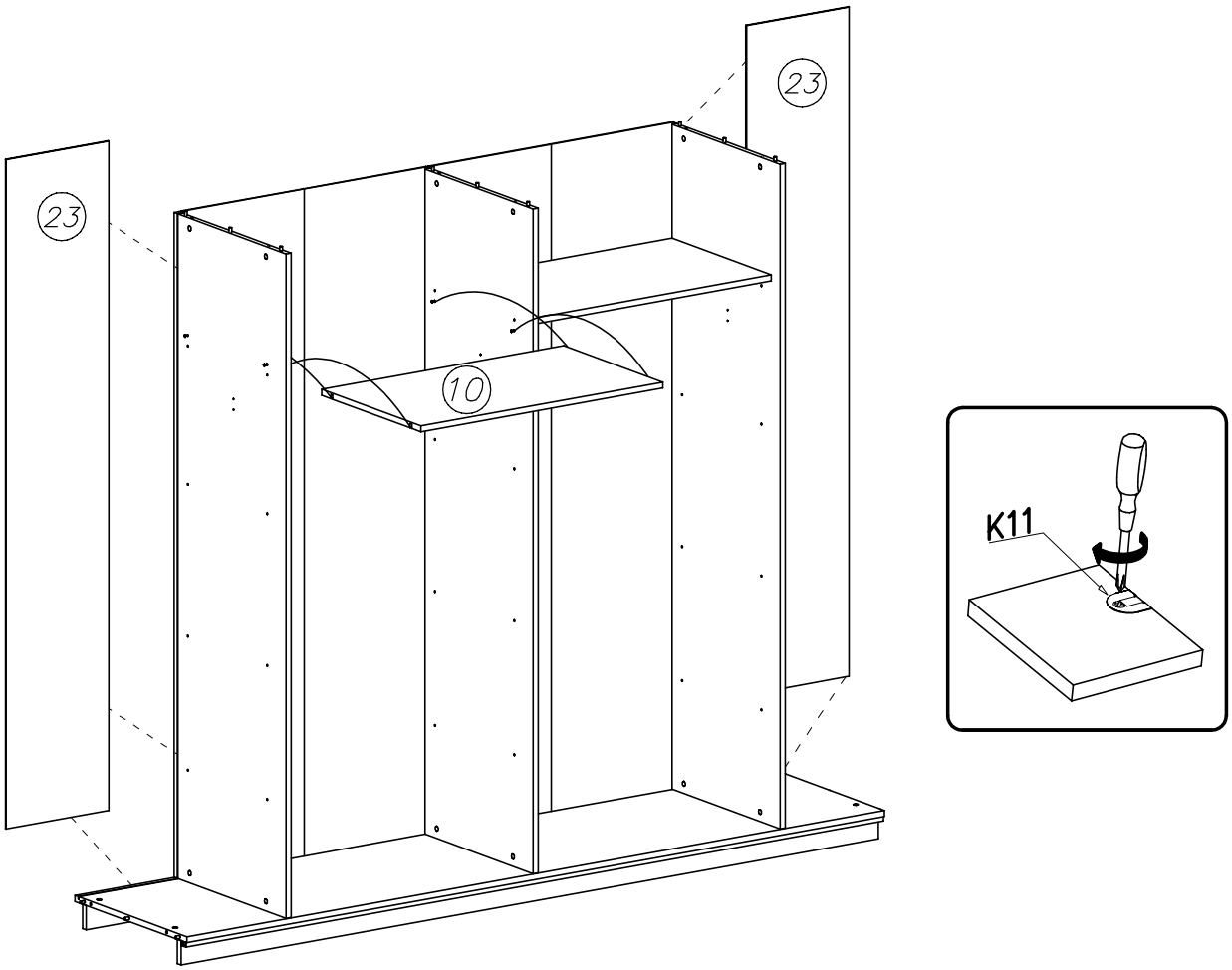

CALIA II Wardrobe 250

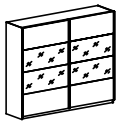

16

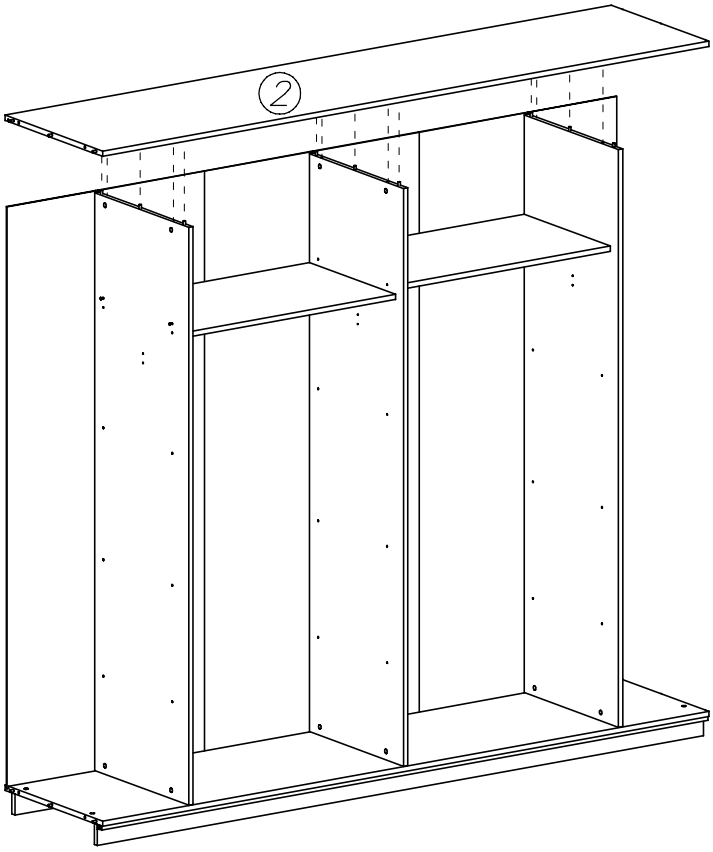

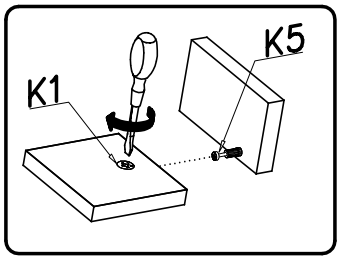

17

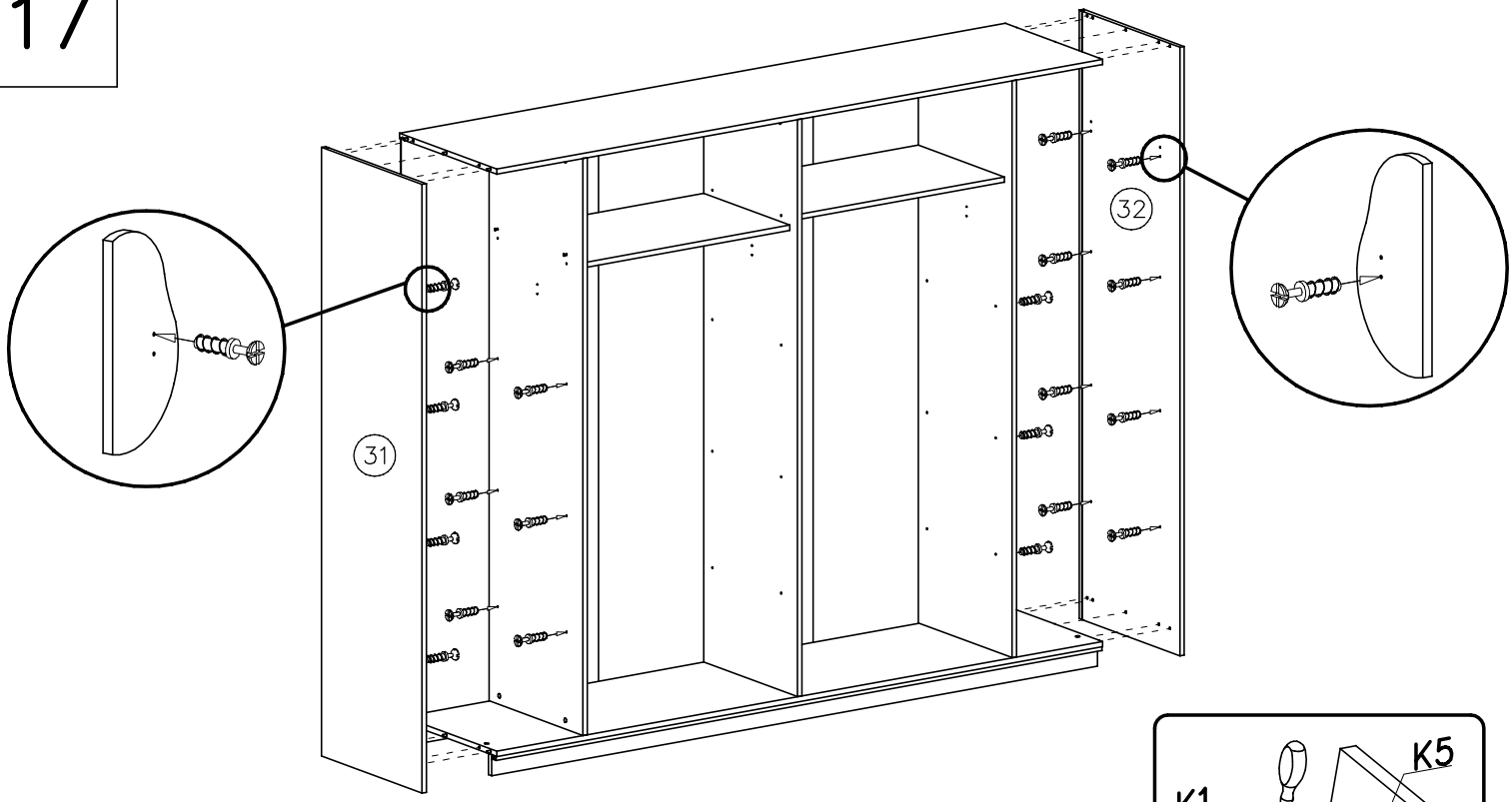

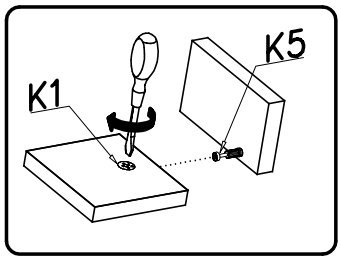

CALIA II Wardrobe 250

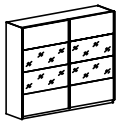

18

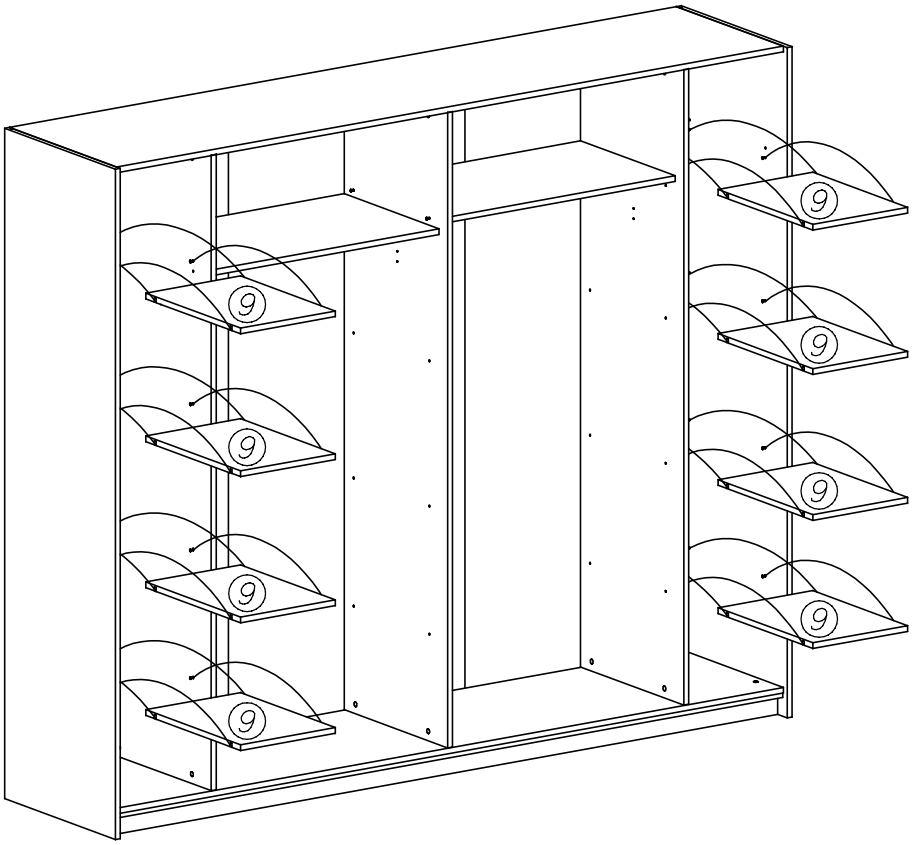

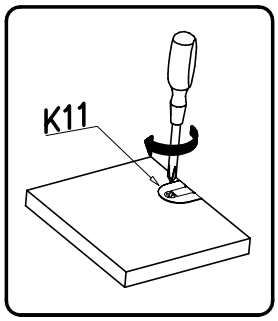

19

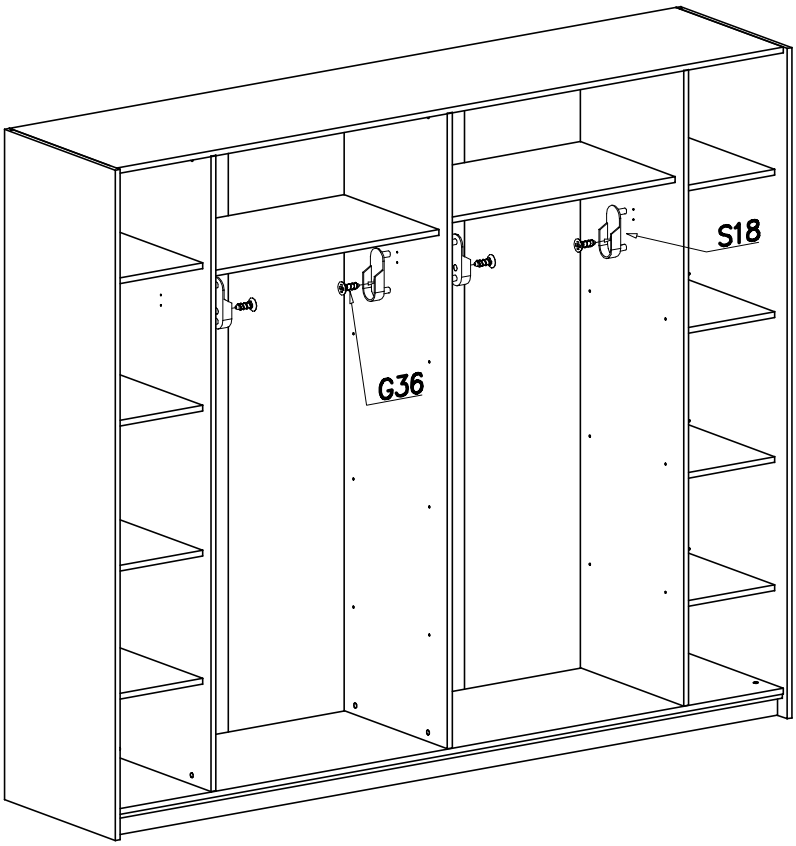

CALIA II Wardrobe 250

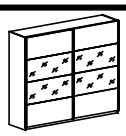

20

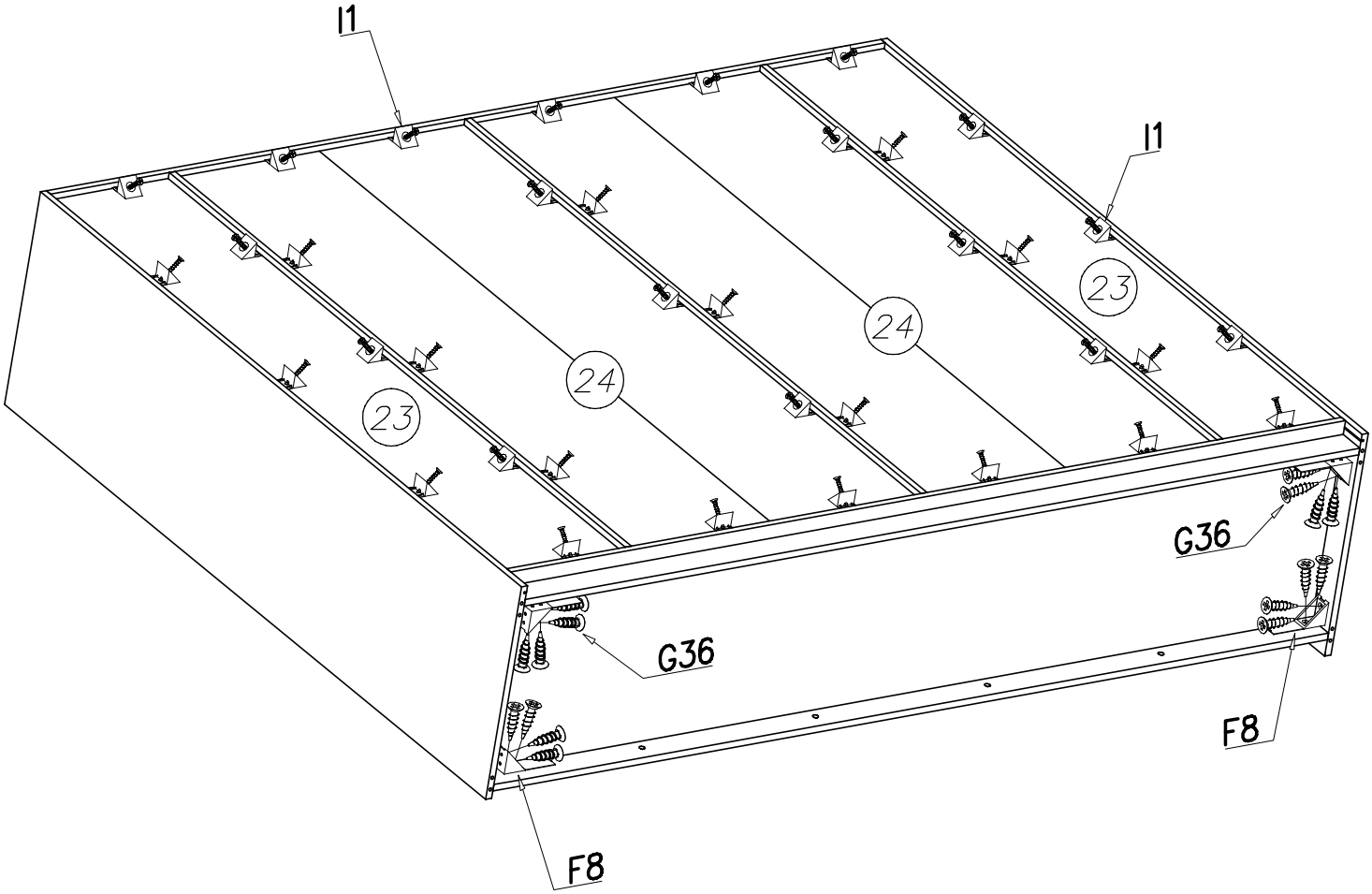

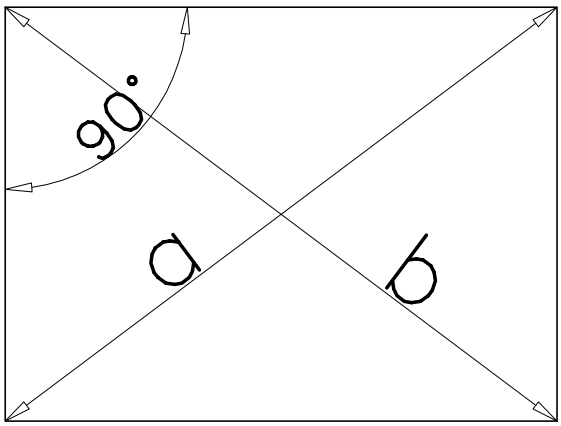

a=b

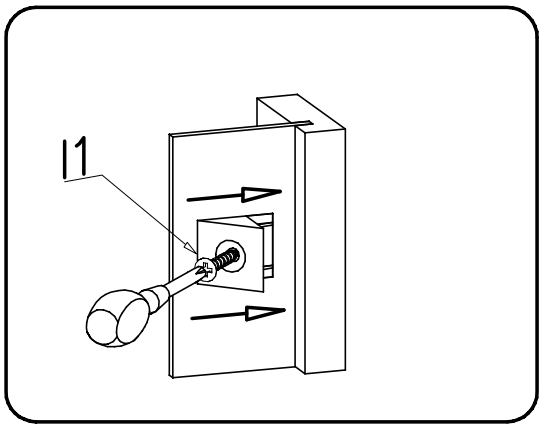

CALIA II Wardrobe 250

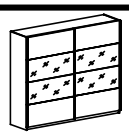

21

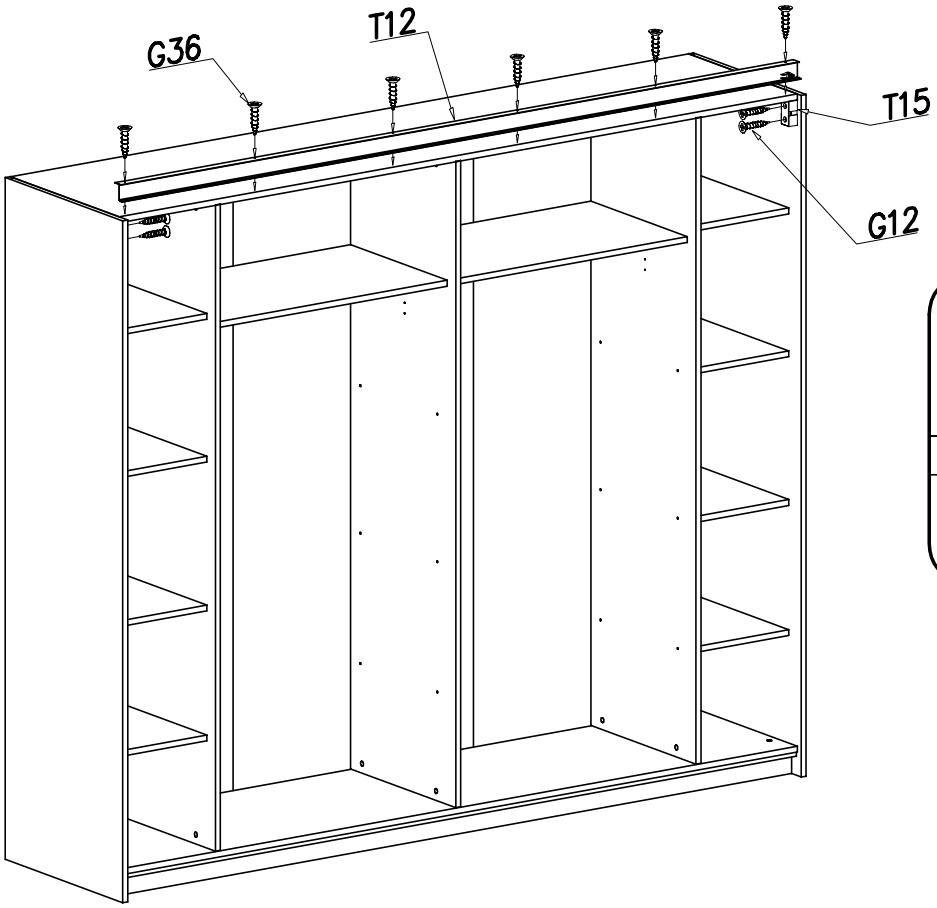

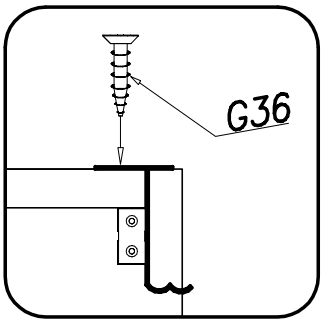

22

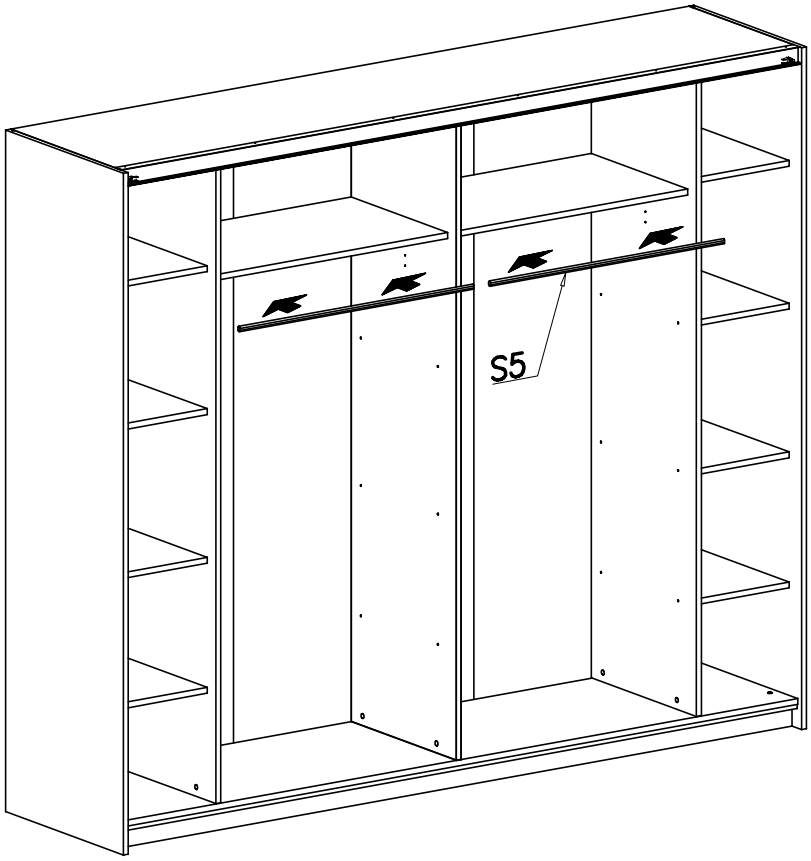

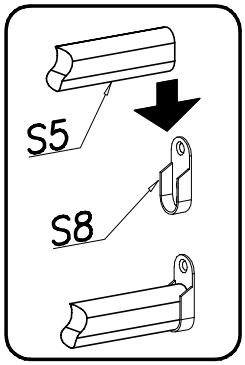

CALIA II Wardrobe 250

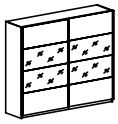

23

2x

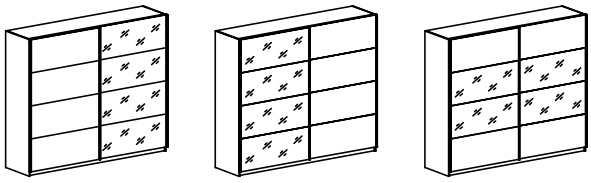

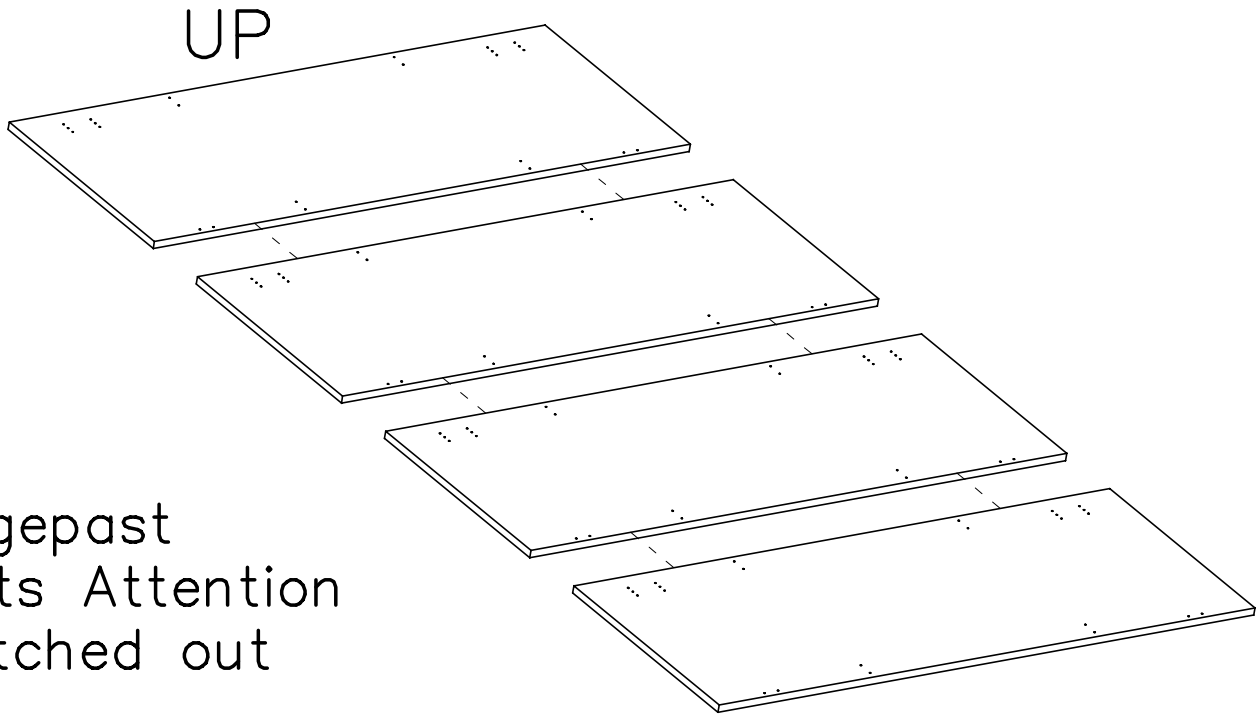

Opgepast
Faits Attention
Watched out

24

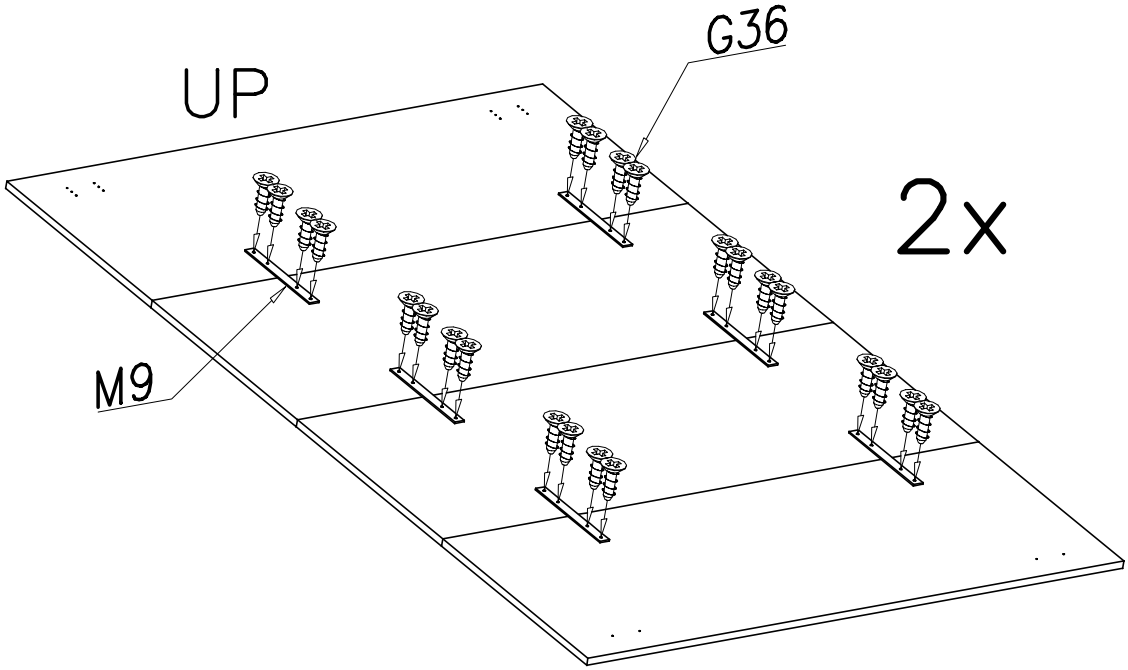

2x

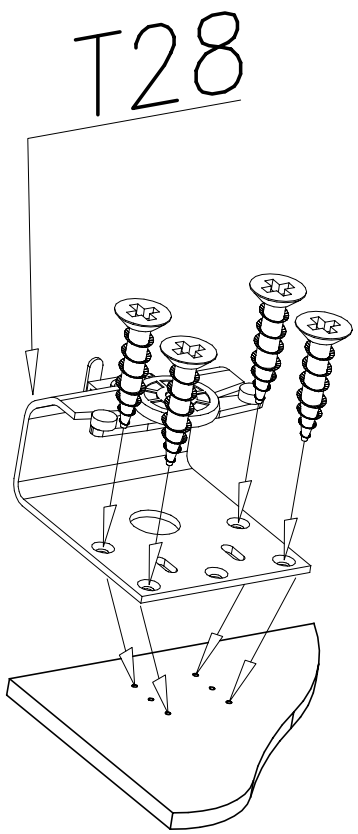

Linkse deur
Porte gauche
Left door

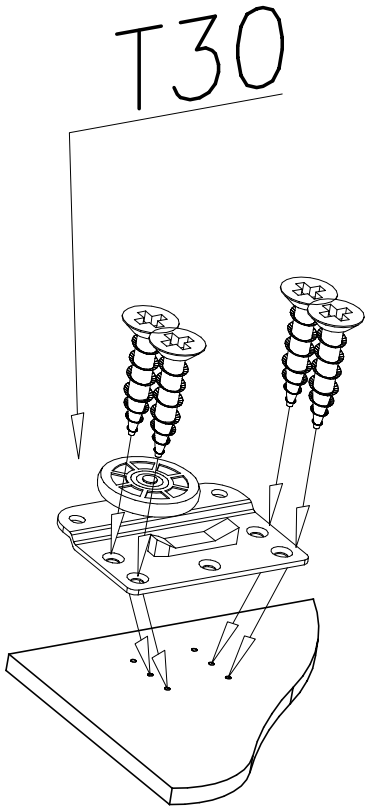

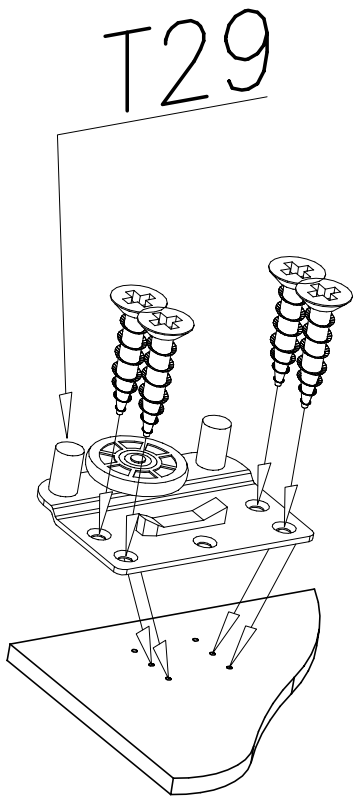

Rechtse deur
Porte droite
Right door

CALIA II Wardrobe 250

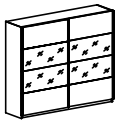

25

Rechtse deur
Porte droite
Right door

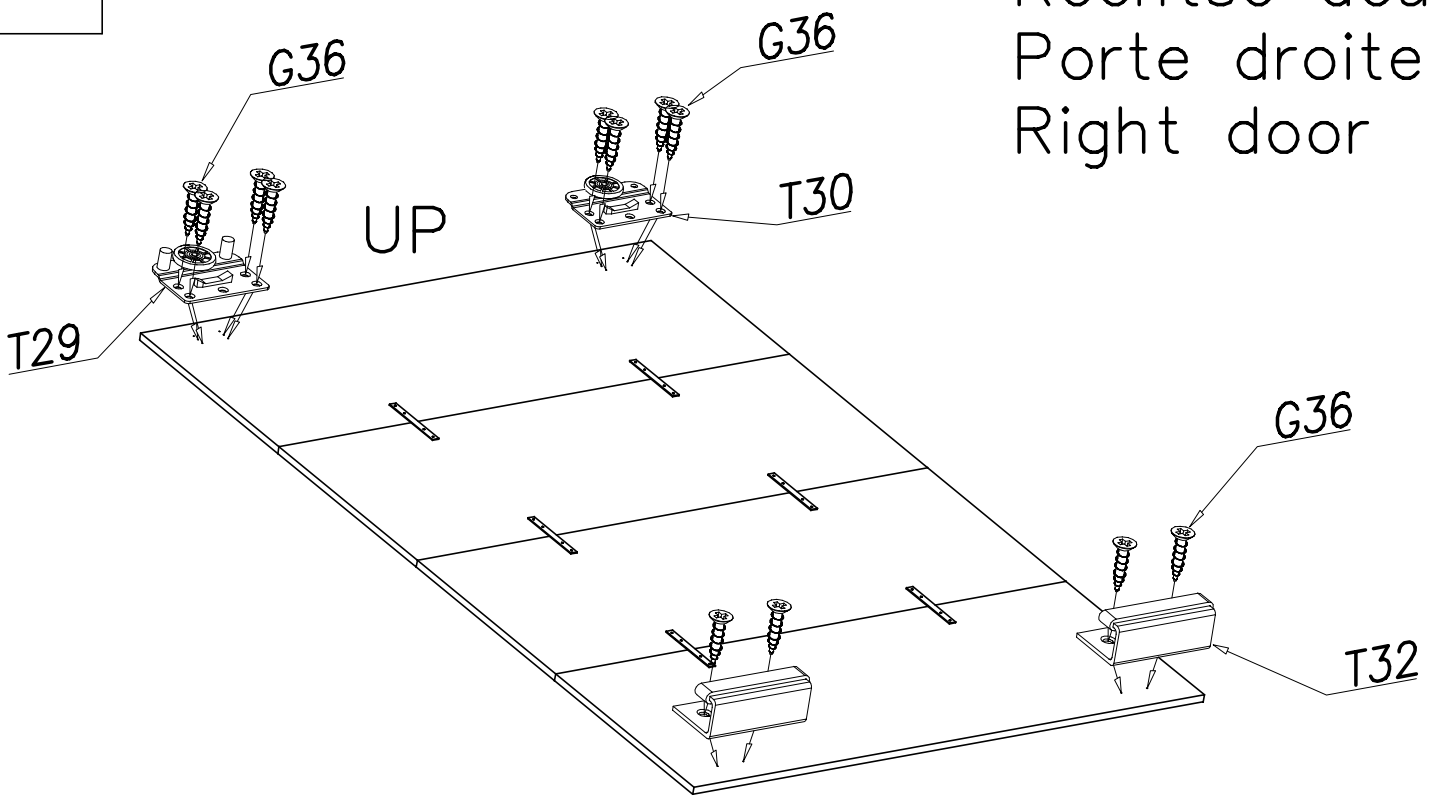

26

Linkse deur
Porte gauche
Left door

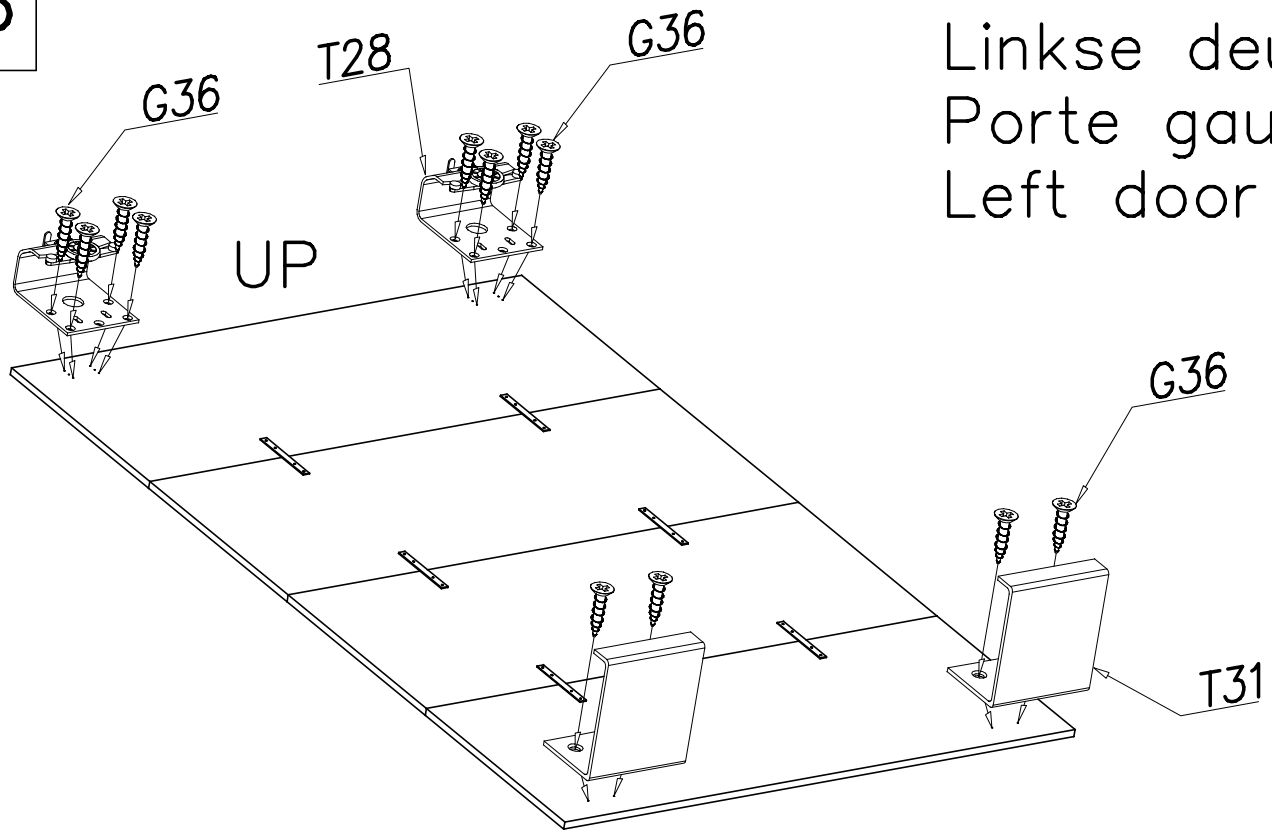

CALIA II Wardrobe 250

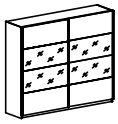

27

Rechtse deur
Porte droite
Right door

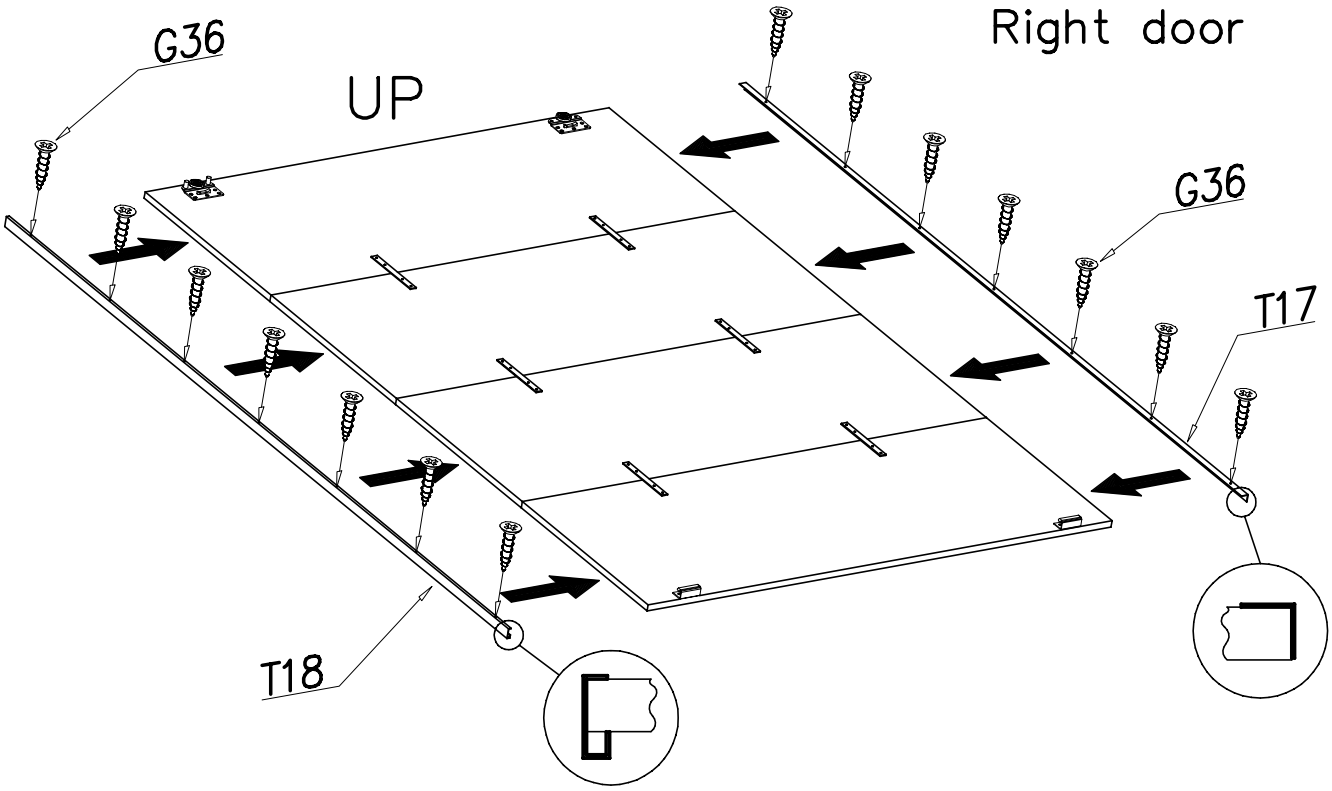

28

Linkse deur
Porte gauche
Left door

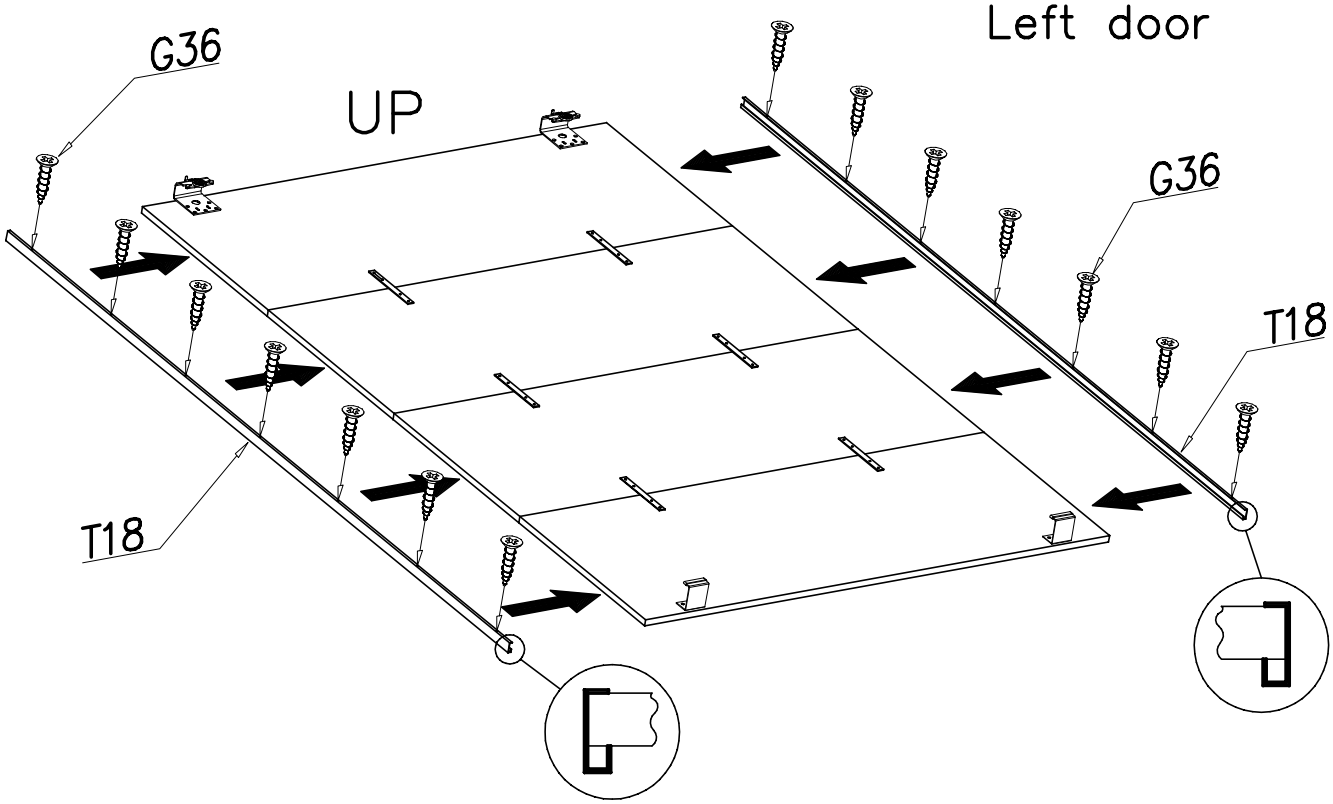

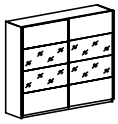

29

Rechtse deur
Porte droite
Right door

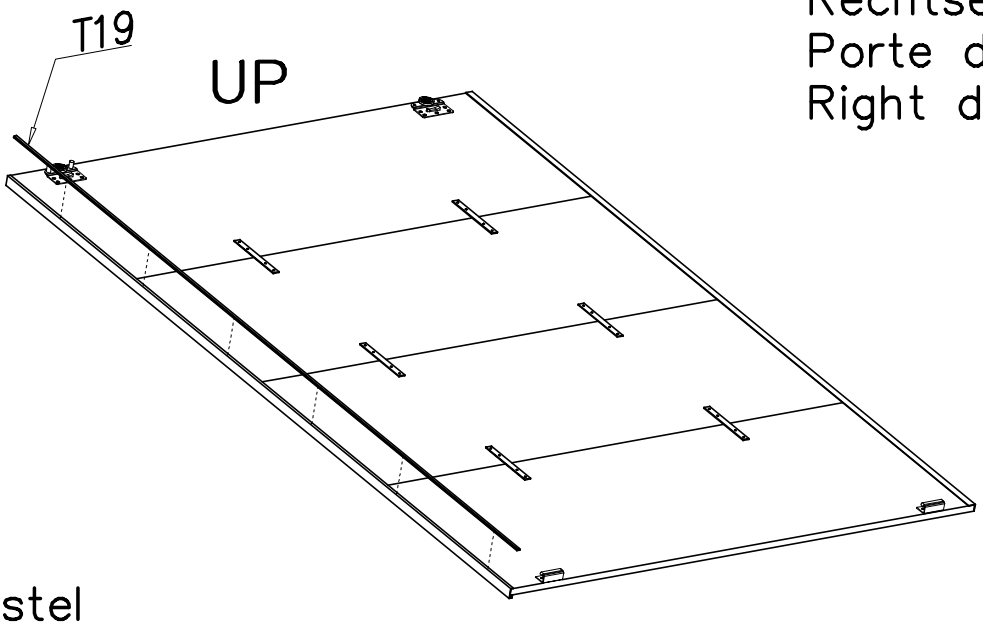

Stofborstel
La brosse de substance
Substance brusch

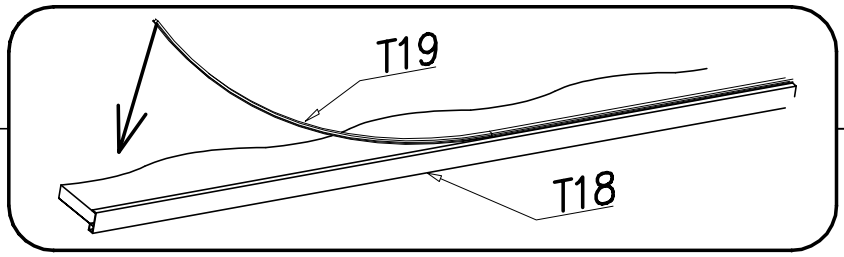

30

Stofborstel
La brosse de substance
Substance brusch

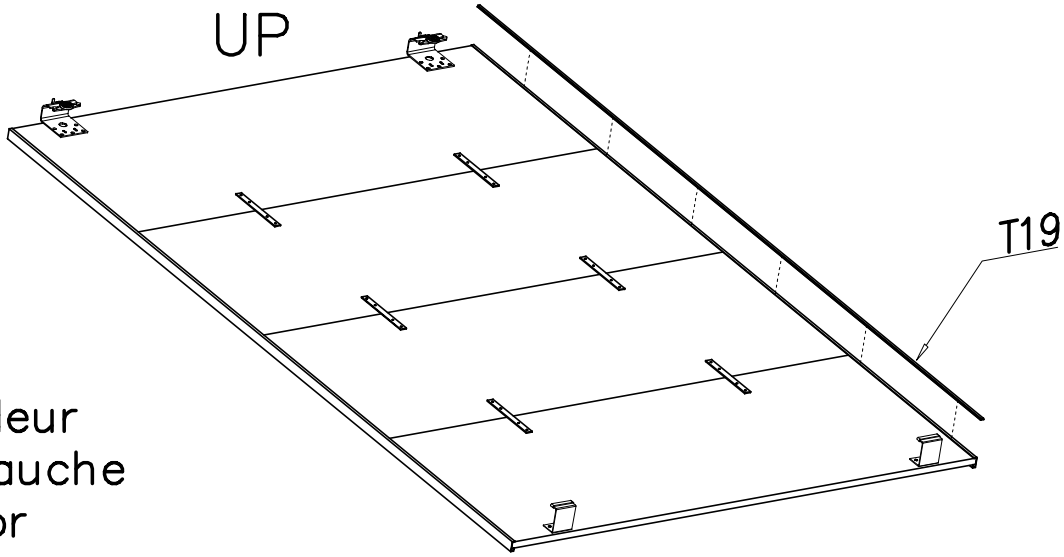

Linkse deur
Porte gauche
Left door

CALIA II Wardrobe 250

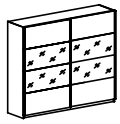

31

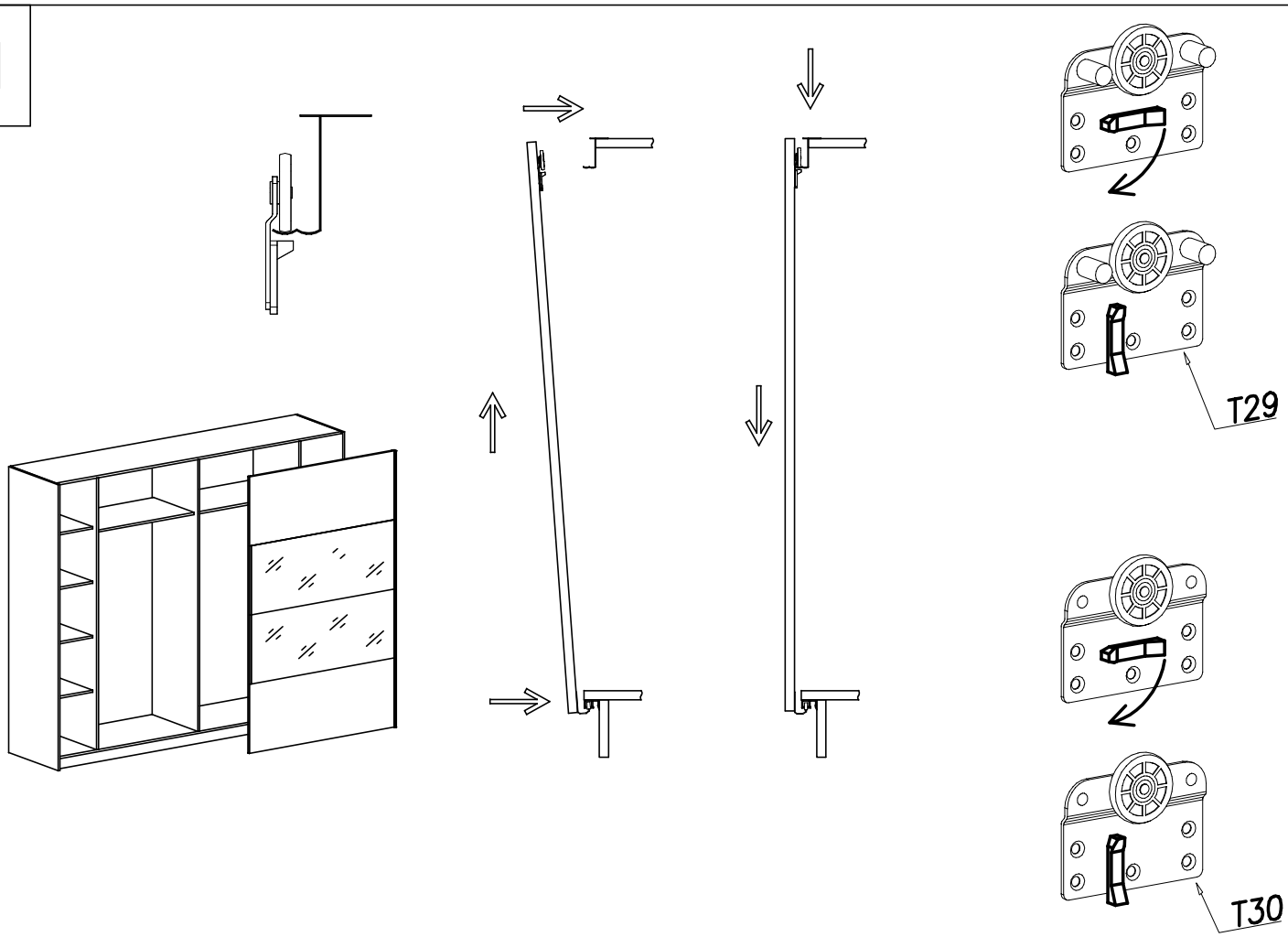
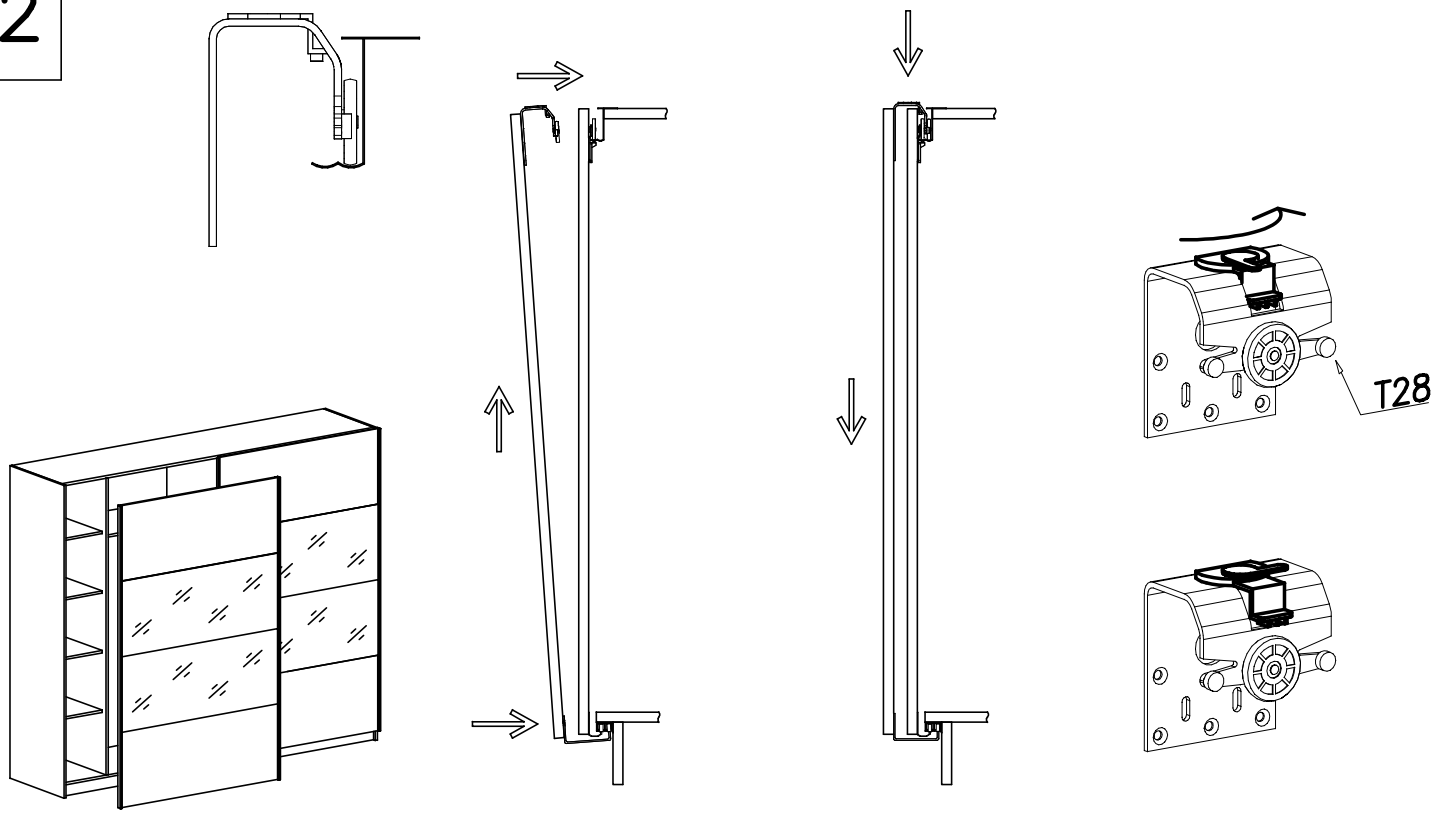
32