lionelo

User manual
Instrukcja obsługi
Bedienungsanleitung
Инструкция по эксплуатации
Manuale d'uso
Manuel de l'Utilisateur
Manual de usuario
Handleiding
Naudojimo instrukcija
Návod k obsluze
Használati utasítás
Manual utilizare
Bruksanvisning
Bruksanvisning
Brugsvejledning
Käyttöopas
Manual de instruções
Οδηγίες χρήσης
Kasutusjuhend
Lietošanas instrukcija

# Megan

High chair
Krzesełko do karmienia
Hochstuhl
Стульчик для кормления
Seggiolone per pappa
Chaise haute
Trona para niños
Kinderstoel
Maitinimo kėdutė
Jídelní židlička
Etetőszék
Scaun de hrănire
Barnmatstol
Matestol
Babystol til fodring
Syöttötuoli
Cadeira de refeição
Καρεκλακι ταϊσματος
Söötmistool
Barošanas krēsliņš



www.lionelo.com

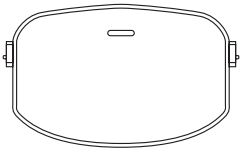

1

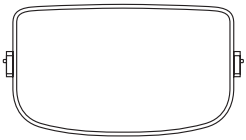

2

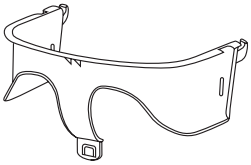

3

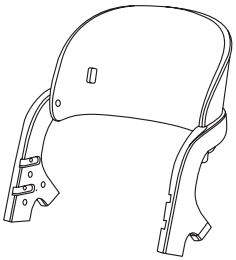

4

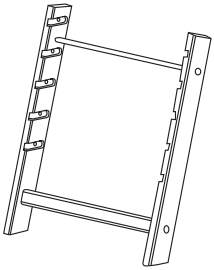

5

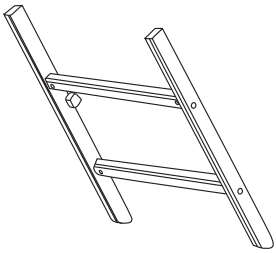

6

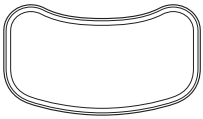

7

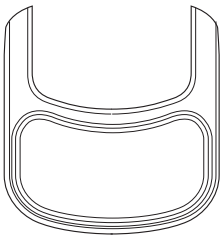

8

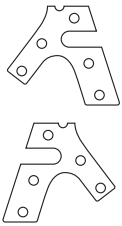

9

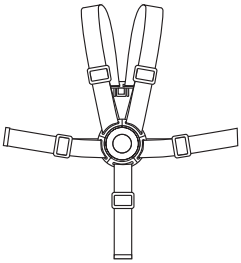

10

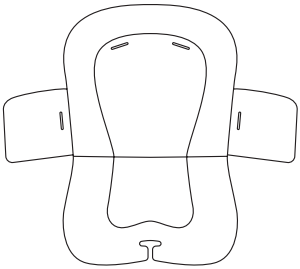

11



12



13

A

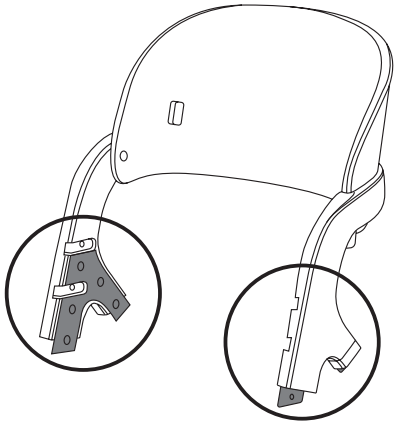

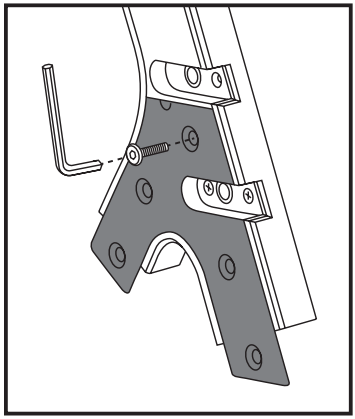

1

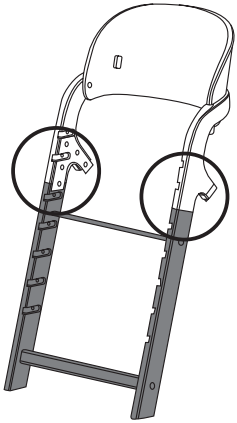

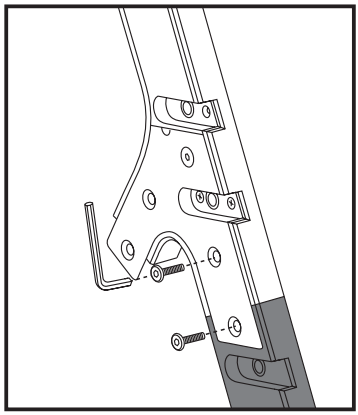

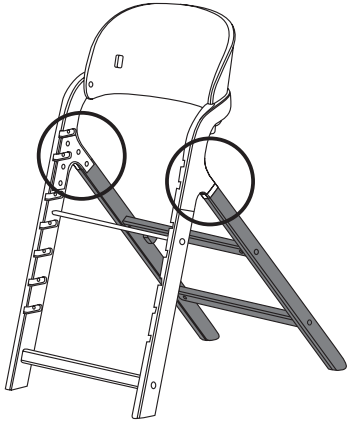

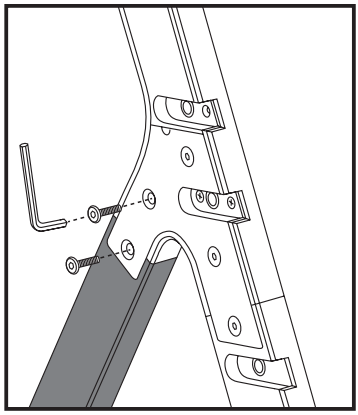

2



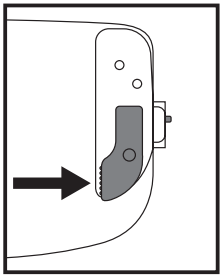

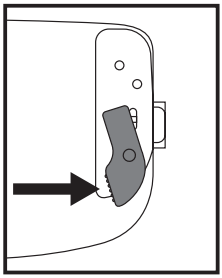

3



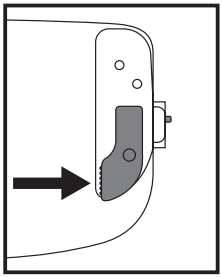

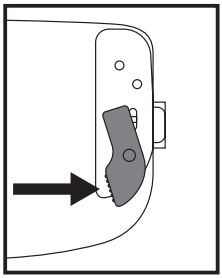

4

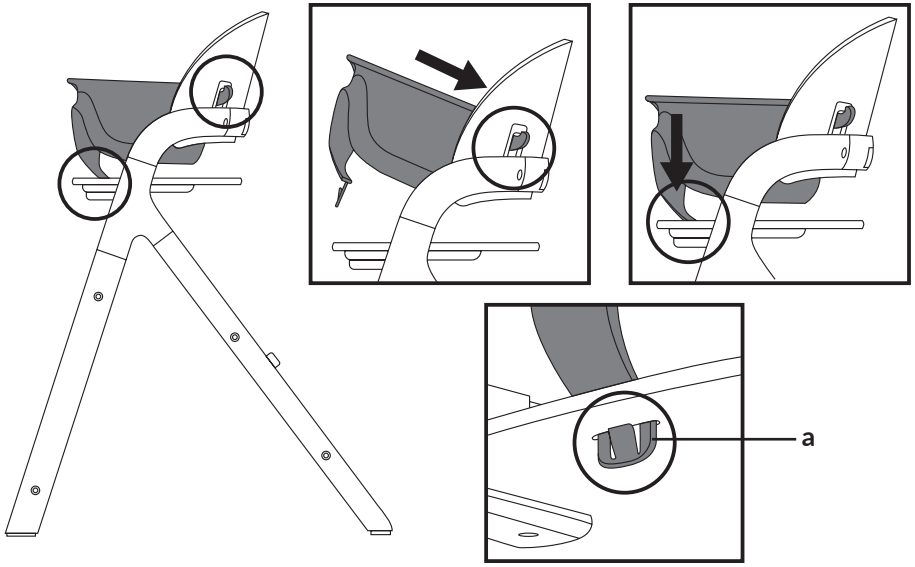


5

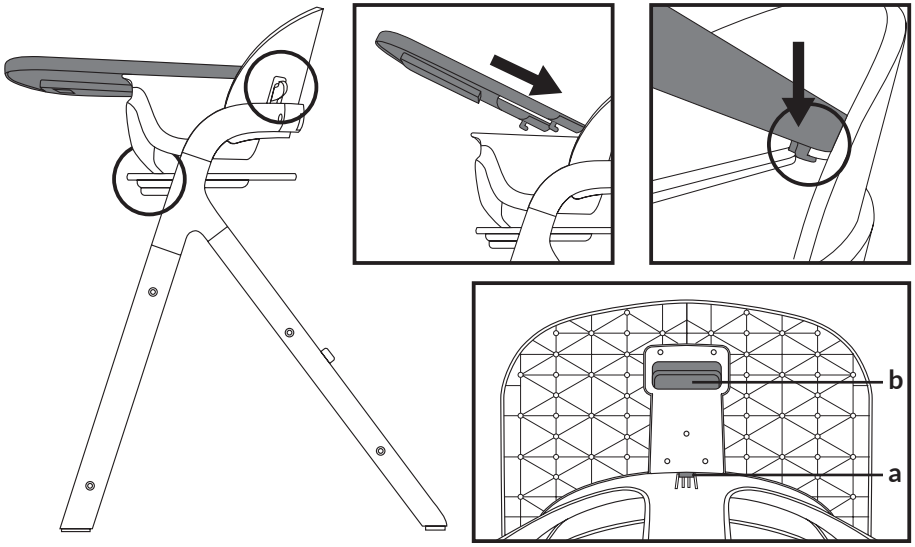


6

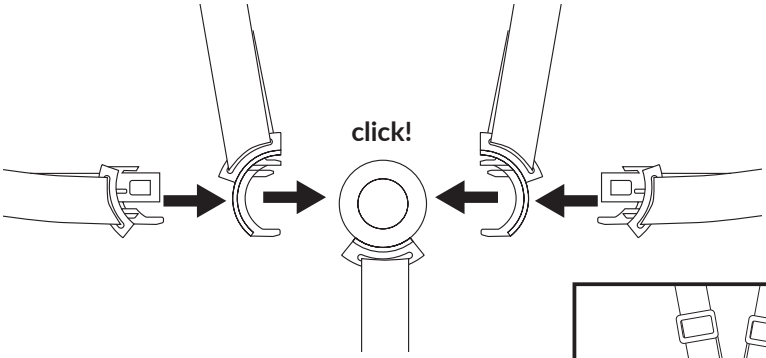


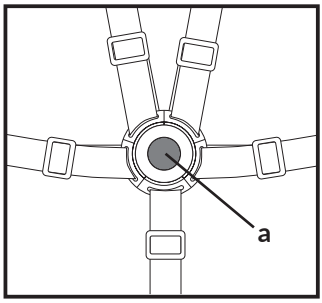


7

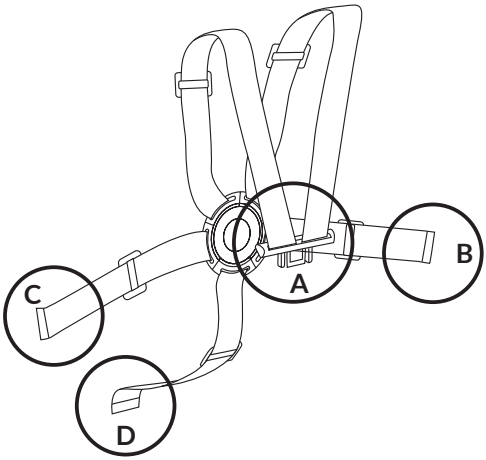


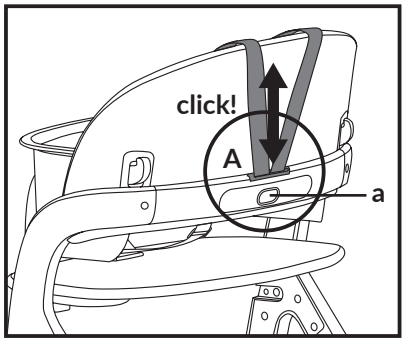


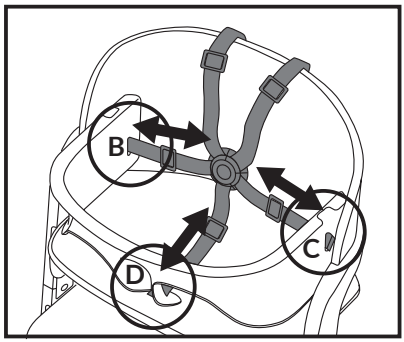


8

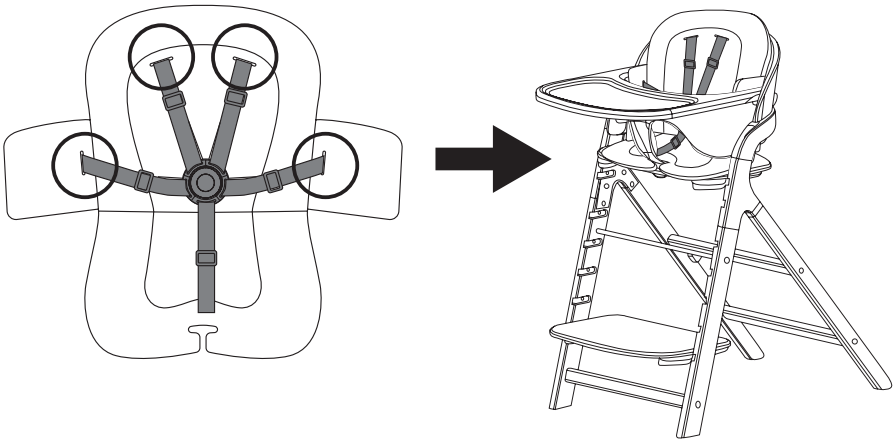

9

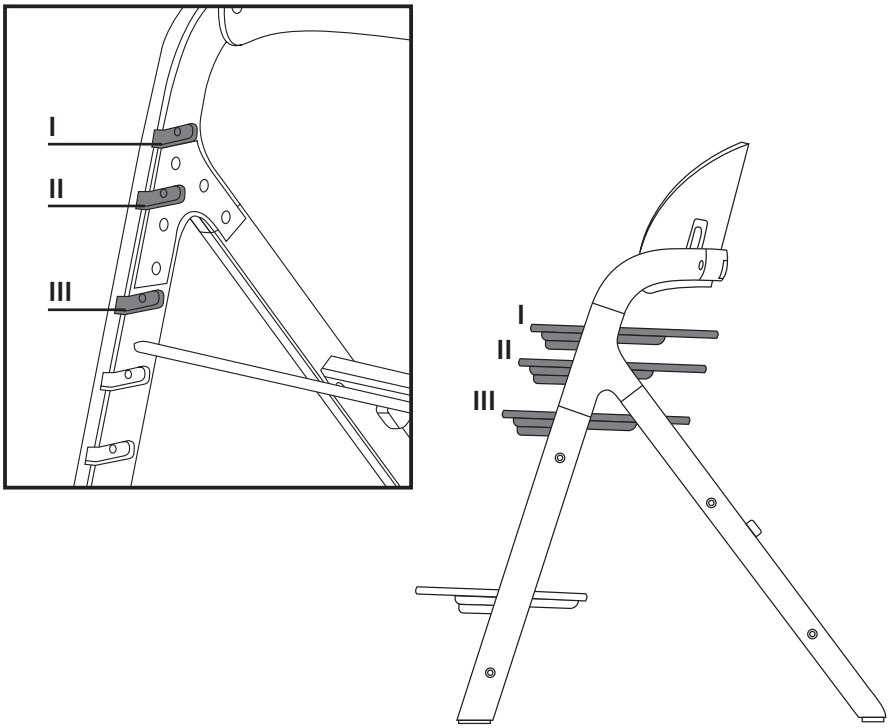


10

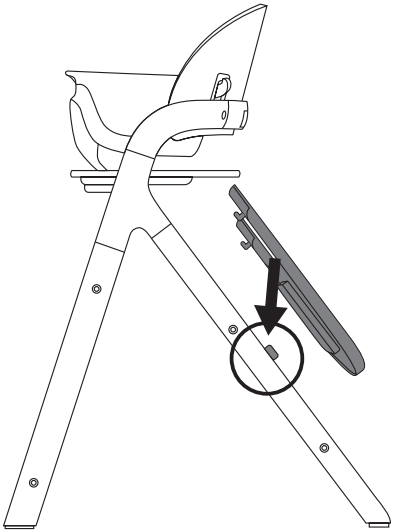

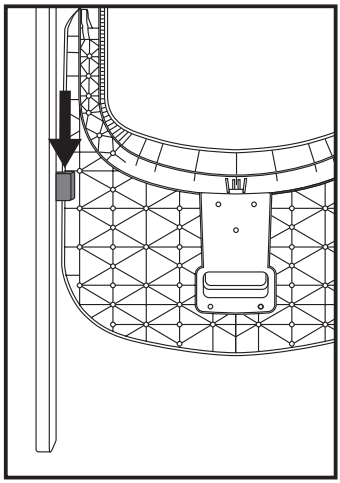

11

**Dear Customer!**
In case of any questions or comments on the purchased product, please contact us: **help@lionelo.com**

**Manufacturer:**
BrandLine Group Sp. z o. o.
A. Kręglewskiego 1, 61-248 Poznań, Poland

## WARNINGS FOR THE CHAIR

# IMPORTANT! READ CAREFULLY AND KEEP FOR FUTURE REFERENCE

### WARNING

1. Never leave the child unattended.
2. Always use the restraint system.
3. Falling hazard: Prevent your child from climbing on the product.
4. Do not use the product unless all components are correctly fitted and adjusted.
5. Be aware of the risk of open fires and other sources of strong heat in the vicinity of the product.
6. Be aware of the risk of tilting when your child can push its feet against a table or any other structure.
7. Do not use the product until the child can sit up unaided.
8. Do not use the product if any part is broken, torn, or missing.
9. Keep children away when unfolding and folding the product to avoid injury.
10. The product is intended for children who can sit up independently, aged between 6 months and 3 years, or with a maximum weight of 15 kg.
11. Always fasten the safety belts.

## WARNINGS FOR THE SEAT

# IMPORTANT! READ CAREFULLY AND KEEP FOR FUTURE REFERENCE

### WARNING

1. DO NOT place this product near a window as it can be used as a step by the child and cause the child to fall out of the window.
2. Be aware of the risk of open fires and other sources of strong heat in the vicinity of the product.
3. DO NOT place this product near a window where cords from blinds or curtains could strangle a child.
4. All mounting components must be securely tightened, correctly installed, and properly adjusted.
5. Do not use the product if any part is broken, torn, or missing. Use only replacement parts recommended by the manufacturer.
6. When using the product as a seat, remove the safety bar and harness, and store them for future use.
7. The product is designed for children aged 3 years and older, and up to a maximum weight of 110 kg.
8. The product is intended for household use only.

### PARTS LIST (FIG. A)

1. Seat
2. Footrest
3. Safety bar
4. Backrest
5. Front legs
6. Back legs
7. Silicone tray cover
8. Tray
9. Connector x2
10. 5-point harness
11. Fabric cover
12. Screws
13. Allen key

### HIGH CHAIR ASSEMBLY

1. Secure the connectors to the back of the chair using screws and an Allen key (Fig. 1).
2. Attach the front and back legs to the connector using screws and an Allen key (Fig. 2).

3. Press down on both lock levers, then slide the seat into the guides (Fig. 3).
4. Press down on both lock levers, select the desired height, and slide the footrest into the guides (Fig. 4).
5. Attach the safety bar (see: SAFETY BAR INSTALLATION).
6. Place the cover material over the chair.

## SAFETY BAR INSTALLATION

To attach the safety bar, ensure the seat is in the highest position, then insert the catches into the openings on the backrest. Place the lower part of the bar into the opening in the seat (Fig. 5). Ensure that the plastic lock has securely clicked into place.
To remove the safety bar, press the plastic lock under the seat (A, Fig. 5) and detach the bar.

## TRAY ASSEMBLY

1. Insert the tray into the corresponding openings on the safety bar. Next, lower the tray (Fig. 6) and press it into place. Ensure the plastic tab on the lever is inserted into the correct opening on the safety bar (A, Fig. 6), and that the tray is securely mounted and does not slide out. Next, place the silicone cover onto the tray.
2. To remove the tray, press the lever, lift it gently upwards, and slide it out of the openings on the safety bar (B, Fig. 6).

## FABRIC COVER

**Important!** The additional side elements of the fabric cover provide extra stability for younger children. To attach them, secure the Velcro strips on both sides of the fabric cover. As the child grows, you can remove the side elements.

## ASSEMBLY OF 5-POINT HARNESS

To fasten the 5-point seat harness, connect the buckles together (Fig. 7), insert them into the central buckle, and then attach them to the safety bar (Fig. 8). To release the harness, press the button on the buckle (A, Fig. 7).
To attach the harness to the seat's fabric cover, thread the harness straps through the designated openings in the cover (Fig. 9), then pass them through the openings in the safety bar and secure them to the chair frame (Fig. 8).

## REMOVAL OF 5-POINT HARNESS

To remove the 5-point harness, press the lock located at the back of the safety bar (A, Fig. 8). Then slide the harness straps out of the openings in the safety bar (Fig. 8) and the fabric cover of the harness (Fig. 9).

## CHAIR FOR OLDER CHILDREN

To convert the high chair into a regular chair for older children, remove the fabric cover, safety bar, and harness (see REMOVAL OF 5-POINT HARNESS). Then, lower the seat to a maximum of level 3 (Fig. 10).

## TRAY HOLDER

To store the tray for future use, secure it onto the holders located on the back legs of the chair (Fig. 11).

## CHAIR DISASSEMBLY

1. Remove the fabric cover and harness (see: REMOVAL OF 5-POINT HARNESS).
2. Detach the tray (see: TRAY ASSEMBLY).
3. Remove the safety bar (see: SAFETY BAR INSTALLATION).
4. Press the lock under the seat and remove the seat from the front leg guides (Fig. 4). Repeat these steps for the footrest.
5. Loosen the screws on the connector with an Allen key, then detach the back legs, front legs, and backrest (Figs. 1 and 2).

## CLEANING AND MAINTENANCE

Do not leave the product exposed to direct sunlight for an extended period. The insert can be machine-washed at temperatures up to 30°C. Do not tumble dry or iron. Clean the product frame using a cloth, water, and a mild detergent. The silicone tray cover is dishwasher safe.

**The product has been tested and meets the requirements of the following standards:**
**EN 17191:2021, EN 14988:2017+A2:2024, EN 12520:2024.**

*The photos are for illustrative purposes only, the actual appearance of the products may differ from that shown in the photos.*

**Drogi Kliencie!**
Jeśli masz jakiekolwiek uwagi lub pytania do zakupionego produktu, skontaktuj się z nami: **help@lionelo.com**

**Producent:**
BrandLine Group Sp. z o. o.
A. Kręglewskiego 1, 61-248 Poznań, Polska

## OSTRZEŻENIA DLA KRZESEŁKA

# WAŻNE! PRZECZYTAJ UWAŻNIE I ZACHOWAJ NA PRZYSZŁOŚĆ JAKO ODNIESIENIE.

### OSTRZEŻENIE

1. Nigdy nie pozostawiaj dziecka bez opieki.
2. Zawsze stosuj system ograniczający.
3. Zagrożenie upadkiem: Nie dopuść, aby dziecko wspinało się na produkt.
4. Nie używaj produktu, jeżeli wszystkie elementy nie są prawidłowo zamontowane i wyregulowane.
5. Miej świadomość ryzyka otwartego ognia i innych źródeł silnego ciepła w pobliżu.
6. Miej świadomość ryzyka przewrócenia, jeżeli dziecko potrafi odepchnąć się stopami od stołu lub jakiekolwiek innej konstrukcji.
7. Nie używaj produktu, dopóki dziecko nie będzie mogło samodzielnie usiąść.
8. Nie używaj produktu, jeśli jakakolwiek część jest zepsuta, rozdarta lub brakuje jej.
9. Podczas rozkładania i składania produktu trzymaj dzieci z dala, aby uniknąć obrażeń.
10. Produkt przeznaczony jest dla dzieci mogących samodzielnie siedzieć i w wieku od 6 miesięcy do 3 lat lub o maksymalnej wadze 15 kg.
11. Zawsze zapinaj pasy bezpieczeństwa.

## OSTRZEŻENIA DLA SIEDZISKA

# WAŻNE! PRZECZYTAJ UWAŻNIE I ZACHOWAJ NA PRZYSZŁOŚĆ JAKO ODNIESIENIE.

### OSTRZEŻENIE

1. NIE umieszczaj produktu w pobliżu okna, ponieważ może on zostać użyty przez dziecko jako stopień i spowodować wypadnięcie dziecka z okna.
2. Miej świadomość ryzyka otwartego ognia i innych źródeł silnego ciepła w pobliżu produktu.
3. NIE umieszczaj produktu w pobliżu okna, gdzie sznurki od żaluzji lub zasłon mogłyby udusić dziecko.
4. Wszystkie elementy montażowe powinny być odpowiednio dokręcone, zamontowane i wyregulowane.
5. Nie używaj produktu, jeśli jakakolwiek część jest zepsuta, rozdarta lub brakuje jej. Korzystaj wyłącznie z części zamiennych, rekomendowanych przez producenta.
6. Kiedy korzystasz z produktu w formie siedziska, zdemontuj barierkę ochroną z pasami bezpieczeństwa i zachowaj je do kolejnego użycia.
7. Produkt przeznaczony jest dla dzieci od 3 lat oraz o maksymalnej wadze 110 kg.
8. Produkt przeznaczony tylko do użytku domowego.

## LISTA CZĘŚCI (RYS. A)

1. Siedzisko
2. Podnóżek
3. Barierka ochronna
4. Oparcie
5. Przednie nogi
6. Tylne nogi
7. Silikonowa nakładka na tackę
8. Tacka
9. Łącznik x2
10. 5-punktowe pasy bezpieczeństwa
11. Materiałowe poszycie
12. Śruby
13. Klucz imbusowy

## MONTAŻ KRZESEŁKA DO KARMIENIA

1. Przykręć łączniki do oparcia krzesełka za pomocą śrub i klucza imbusowego (rys. 1).
2. Przykręć przednie oraz tylne nogi krzesełka do łącznika za pomocą śrub i klucza imbusowego (rys. 2).
3. Naciśnij na obie dźwignie blokady a następnie wsuń siedzisko w prowadnice (rys. 3).
4. Naciśnij na obie dźwignie blokady, wybierz odpowiednią wysokość i wsuń podnóżek w prowadnice (rys. 4).
5. Zamontuj barierkę ochronną (patrz: MONTAŻ BARIERKI OCHRONNEJ).
6. Nałóż materiał poszycia na krzesełko,

## MONTAŻ BARIERKI OCHRONNEJ

Aby zamontować barierkę ochronną należy upewnić się, że siedzisko jest ustawione na najwyższej pozycji, a następnie włożyć zaczepy w otwory znajdujące się w oparciu. Dolną część barierki umieść w otworze w siedzisku (rys. 5). Upewnij się, że plastikowa blokada wskoczyła w odpowiednie miejsce.
W celu zdemontowania barierki ochronnej, należy wcisnąć plastikową blokadę pod siedziskiem (A, rys. 5) i wyjąć barierkę.

## MONTAŻ TACKI

1. Wsuń tackę w odpowiednie otwory na barierce ochronnej. Następnie opuść tackę w dół (rys. 6) i ją dociśnij. Upewnij się, że plastikowa wypustka na dźwigni znajduje się w odpowiednim otworze na barierce ochronnej (A, rys. 6), a taca jest zamontowana stabilnie i nie wysuwa się. Następnie nałóż silikonową nakładkę na tackę.
2. Aby zdemontować tackę, należy nacisnąć dźwignię, podnieść delikatnie tackę do góry i wysunąć z otworów na barierce ochronnej (B, rys. 6).

## MATERIAŁOWE POSZYCIE

**Uwaga!** Dodatkowe boczne elementy materiałowego poszycia zapewniają większą stabilność dla młodszych dzieci. W celu ich zamontowania, należy zapiąć je po obu stronach materiałowego poszycia za pomocą rzepów. Gdy dziecko podrośnie, należy odpiąć boczne elementy.

## MONTAŻ 5 PUNKTOWYCH PASÓW BEZPIECZEŃSTWA

Aby zapiąć 5 punktowe pasy bezpieczeństwa, połącz klamry ze sobą (rys. 7) i umieść je w środkowej klamrze, a następnie zamontuj je na barierce ochronnej (rys. 8). Aby odpiąć pasy bezpieczeństwa naciśnij przycisk na klamrze (A, rys. 7).
W celu założenia pasów na materiałowe poszycie, należy przeprowadzić pasy bezpieczeństwa przez specjalne otwory w poszyciu (rys. 9), a następnie przeprowadzić przez otwory w barierce ochronnej oraz zamontować je na ramie krzesełka (rys. 8).

## DEMONTAŻ 5 PUNKTOWYCH PASÓW BEZPIECZEŃSTWA

W celu demontażu 5 punktowych pasów bezpieczeństwa naciśnij na blokadę z tyłu barierki ochronnej (A, rys. 8). Następnie wysuń pasy bezpieczeństwa z otworów w barierce ochronnej (rys.8) i materiałowego poszycia pasy bezpieczeństwa (rys. 9).

## FUNKCJA KRZESEŁKA DLA STARSZAKA

Aby skorzystać z funkcji krzesełka dla starszaka należy, zdjąć materiałowe poszycie, barierkę ochronną oraz zdemontować pasy bezpieczeństwa (patrz: DEMONTAŻ 5 PUNKTOWYCH PASÓW BEZPIECZEŃSTWA). Następnie opuść siedzisko do maksymalnie 3 poziomu (rys. 10).

## UCHWYT NA TACKĘ

W celu przechowania tacki do późniejszego użycia, należy umieścić ją na uchwytach znajdujących się na tylnych nogach krzesełka (rys. 11)

## DEMONTAŻ KRZESEŁKA

1. Zdejmij materiałowe poszycie i pasy bezpieczeństwa (patrz: DEMONTAŻ 5 PUNKTOWYCH PASÓW BEZPIECZEŃSTWA).
2. Zdejmij tackę (patrz: MONTAŻ TACKI)
3. Zdejmij barierkę ochronną (patrz: MONTAŻ BARIERKI OCHRONNEJ).
4. Naciśnij blokadę pod siedziskiem i wyjmij siedzisko z prowadnic przednich nóg (rys. 4). Powtórz tą czynność z podnóżkiem.
5. Odkręć śruby znajdujące się na łączniku za pomocą klucza imbusowego i oddziel od siebie tylne nogi, przednie nogi oraz oparcie (rys. 1 i 2).

## CZYSZCZENIE I KONSERWACJA

Nie należy pozostawiać produktu na słońcu przez dłuższy czas. Wkładkę można prać w pralce w temperaturze maksymalnie 30°C. Nie należy suszyć mechanicznie i prasować. Ramę produktu należy czyścić za pomocą ściereczki, wody i łagodnego środka czyszczącego. Nakładkę silikonową na tace można myć w zmywarce.

**Produkt był testowany oraz spełnia wymagania norm:**
**EN 17191:2021, EN 14988:2017+A2:2024, EN 12520:2024.**

*Zdjęcia mają charakter poglądowy, rzeczywisty wygląd produktów może się różnić od prezentowanego na zdjęciach.*



**Sehr geehrter Kunde!**
Falls Sie Fragen oder Anmerkungen zu dem gekauften Produkt haben, setzen Sie sich mit uns in Verbindung: **help@lionelo.com**

**Hersteller:**
BrandLine Group Sp. z o. o.
A. Kręglewskiego 1, 61-248 Poznań, Polen

## HOCHSTUHL WARNUNGEN HINSICHTLICH DES PRODUKTS

# WICHTIG! LESEN SIE DIESE INFORMATION SORGFÄLTIG UND BEWAHREN SIE FÜR EINE SPÄTERE VERWENDUNG AUF

## ALLGEMEINE WARNHINWEISE

1. Lassen Sie Ihr Kind niemals unbeaufsichtigt.
2. Verwenden Sie immer ein Begrenzungssystem.
3. Sturzgefahr: Erlauben Sie dem Kind nicht, auf den Stuhl zu klettern.
4. Verwenden Sie das Produkt nur dann, wenn alle Komponenten korrekt montiert und eingestellt sind.
5. Achten Sie auf das Risiko offener Flammen und anderer starker Hitzequellen in der Nähe.
6. Seien Sie sich der Sturzgefahr bewusst, wenn Ihr Kind sich mit den Füßen von einem Tisch oder einer anderen Struktur abstoßen kann.
7. Benutzen Sie das Produkt erst dann, wenn Ihr Kind selbstständig sitzen kann.
8. Benutzen Sie das Produkt nicht, wenn ein Teil davon gebrochen, zerrissen ist oder fehlt.
9. Halten Sie Kinder beim Auf- und Zusammenklappen des Produkts fern, um Verletzungen zu vermeiden.
10. Das Produkt ist für Kinder im Alter von 6 Monaten bis 3 Jahren oder mit einem Maximalgewicht von 15 kg bestimmt, die selbstständig sitzen können.
11. Legen Sie immer die Sicherheitsgurte an.

## WARNHINWEISE HINSICHTLICH DES SITZES

# WICHTIG! LESEN SIE DIESE INFORMATION SORGFÄLTIG UND BEWAHREN SIE FÜR EINE SPÄTERE VERWENDUNG AUF

## ALLGEMEINE WARNHINWEISE

1. Stellen Sie das Produkt NICHT in der Nähe eines Fensters auf, da es von einem Kind als Trittstufe genutzt werden kann und das Kind aus dem Fenster fallen könnte.
2. Achten Sie auf das Risiko offener Flammen und anderer starker Hitzequellen in der Nähe des Produkts.
3. Stellen Sie das Produkt NICHT in der Nähe eines Fensters auf, wo die Schnüre von Jalousien oder Vorhängen ein Kind erdrosseln könnten.

4. Alle Befestigungsteile müssen ordnungsgemäß angezogen, montiert und eingestellt sein.
5. Benutzen Sie das Produkt nicht, wenn ein Teil davon gebrochen, zerrissen ist oder fehlt. Verwenden Sie nur vom Hersteller empfohlene Ersatzteile.
6. Wenn Sie das Produkt als Sitz verwenden, entfernen Sie den Schutzbügel mit Sicherheitsgurt und bewahren Sie ihn für den nächsten Gebrauch auf.
7. Das Produkt ist für Kinder ab 3 Jahren und mit einem Maximalgewicht von 110 kg bestimmt.
8. Das Produkt ist ausschließlich für den Gebrauch im Haushalt bestimmt.

## TEILELISTE (ABB. A)

1. Sitzfläche
2. Fußstütze
3. Schutzvorrichtung
4. Rückenlehne
5. Vorderbeine
6. Hinterbeine
7. Silikontablettabdeckung
8. Tablett
9. Verbindungsstück x2
10. 5-Punkt-Sicherheitsgurt
11. Stoffbezug
12. Schrauben
13. Inbusschlüssel

## MONTAGE DES HOCHSTUHLS

1. Schrauben Sie die Verbindungsstücke mit Schrauben und einem Inbusschlüssel an der Stuhllehne fest (Abb. 1).
2. Verschrauben Sie die Vorder- und Hinterbeine des Stuhls mit Schrauben und einem Inbusschlüssel mit dem Verbindungsstück (Abb. 2).
3. Drücken Sie beide Verriegelungshebel und schieben Sie anschließend den Sitz in die Führungen (Abb. 3).
4. Drücken Sie die beiden Verriegelungshebel, wählen Sie die gewünschte Höhe und schieben Sie die Fußstütze in die Führungen (Abb. 4).
5. Montieren Sie den Schutzbügel (siehe: MONTAGE DES SCHUTZBÜGELS).
6. Bringen Sie das Bezugsmaterial auf dem Stuhl an.

## MONTAGE DES SCHUTZBÜGELS

Um den Schutzbügel zu montieren, stellen Sie sicher, dass sich der Sitz in der höchsten Position befindet, und stecken Sie dann die Verschlüsse in die Löcher in der Rückenlehne. Setzen Sie den unteren Teil des Geländers in das Loch im Sitz (Abb. 5). Stellen Sie sicher, dass der Kunststoffverschluss eingerastet ist.
Um den Schutzbügel zu entfernen, drücken Sie auf die Kunststoffverriegelung unter dem Sitz (A, Abb. 5) und entfernen Sie den Schutzbügel.

## MONTAGE DES TABLETTS

1. Setzen Sie das Tablett in die entsprechenden Öffnungen am Schutzbügel ein. Senken Sie dann das Tablett ab (Abb. 6) und drücken Sie es nach unten. Stellen Sie sicher, dass sich die Kunststofflasche am Hebel in der entsprechenden Öffnung des Schutzbügels befindet (A, Abb. 6) und das Tablett sicher montiert ist und nicht herausrutscht. Setzen Sie dann die Silikonabdeckung auf das Tablett.
2. Um das Tablett zu entfernen, drücken Sie den Hebel, heben Sie das Tablett vorsichtig an und schieben Sie es aus den Öffnungen im Schutzbügel (B, Abb. 6).

## STOFFBEZUG

**Achtung!** Zusätzliche Seitenteile aus Stoff sorgen für mehr Stabilität bei jüngeren Kindern. Um sie anzubringen, befestigen Sie sie mit Klettverschluss an beiden Seiten des Stoffbezugs. Wenn das Kind größer ist, nehmen Sie die Seitenteile ab.

## ANLEGEN VON 5-PUNKT-SICHERHEITSGURTEN

Um die 5-Punkt-Sicherheitsgurte zu befestigen, verbinden Sie die Gurtschnallen miteinander (Abb. 7) und legen Sie sie in die mittlere Gurtschnalle ein, dann befestigen Sie sie am Schutzbügel (Abb. 8). Um den Sicherheitsgurt zu lösen, drücken Sie auf den Knopf an der Gurtschnalle (A, Abbildung 7).
Um die Gurte am Stoffbezug zu befestigen, führen Sie die Sicherheitsgurte durch die speziellen Löcher im Bezug (Abb. 9) und dann durch die Löcher im Schutzbügel und befestigen sie am Stuhlrahmen (Abb. 8).

## ENTFERNUNG DER 5-PUNKT-SICHERHEITSGURTE

Um die 5-Punkt-Sicherheitsgurte zu entfernen, drücken Sie auf die Verriegelung an der Rückseite des Schutzbügels (A, Abb. 8). Schieben Sie dann die Sicherheitsgurte aus den Löchern im Schutzbügel (Abb.8) und Stoffbezug des Sicherheitsgurtes (Abb.9).

## HOCHSTUHLFUNKTION FÜR DAS ÄLTERE KIND

Um die Funktion des Hochstuhls für ältere Kinder nutzen zu können, müssen der Stoffbezug, der Schutzbügel und die Sicherheitsgurte entfernt werden (siehe: ENTFERNUNG DER 5-PUNKT-SICHERHEITSGURTE). Senken Sie dann den Sitz auf maximal Stufe 3 ab (Abb. 10).

## TABLETTHALTERUNG

Um das Tablett für spätere Verwendung aufzubewahren, legen Sie es auf die Halterungen an den Hinterbeinen des Stuhls (Abb. 11).

## DEMONTAGE DES STUHLS

1. Entfernen Sie den Stoffbezug und die Sicherheitsgurte (siehe: ENTFERNUNG DER 5-PUNKT-SICHERHEITSGURTE).
2. Entfernen Sie das Tablett (siehe MONTAGE DES TABLETTS).
3. Entfernen Sie den Schutzbügel (siehe: MONTAGE DES SCHUTZBÜGELS).
4. Drücken Sie die Verriegelung unter dem Sitz und entfernen Sie ihn aus den Führungen der Vorderbeine des Stuhls (Abb. 4). Wiederholen Sie diesen Schritt mit der Fußstütze.
5. Lösen Sie die Schrauben am Verbindungsstück mit einem Inbusschlüssel und trennen Sie die Hinterbeine, die Vorderbeine und die Rückenlehne (Abb. 1 und 2).

## REINIGUNG UND WARTUNG

Lassen Sie das Produkt nicht über einen längeren Zeitraum in der Sonne liegen. Die Sitzeinlage kann bei einer Temperatur von maximal 30°C maschinengewaschen werden. Nicht mechanisch trocknen oder bügeln. Das Produktgestell soll mit einem Tuch, Wasser und einem milden Reinigungsmittel gereinigt werden. Die Silikonabdeckung für das Tablett ist spülmaschinenfest.

**Das Produkt wurde getestet und erfüllt alle Anforderungen der Normen:**
**EN 17191:2021, EN 14988:2017+A2:2024, EN 12520:2024.**

*Die gezeigten Bilder dienen nur zur Veranschaulichung, das tatsächliche Aussehen der Produkte kann von den Abbildungen abweichen.*

**RU**

**Дорогой клиент!**

Если у вас есть какие-либо комментарии или вопросы относительно приобретенного продукта, пожалуйста, свяжитесь с нами: **help@lionelo.com**

**Производитель:**

BrandLine Group Sp. из о. о.
A. Kręglewskiego 1, 61-248 Познань, Польша

## ПРЕДУПРЕЖДЕНИЯ ДЛЯ СТУЛЬЧИКА

# ВАЖНО! ПРОЧИТАЙТЕ ВНИМАТЕЛЬНО И СОХРАНИТЕ ДЛЯ ДАЛЬНЕЙШЕГО ИСПОЛЬЗОВАНИЯ.

## ПРЕДУПРЕЖДЕНИЕ

1. Никогда не оставляйте ребенка без присмотра.
2. Всегда используйте удерживающую систему.
3. Опасность падения: не позволяйте ребенку забираться на изделие.
4. Не используйте продукт, если все компоненты не установлены и не отрегулированы должным образом.
5. Помните о риске наличия поблизости открытого огня и других источников сильного тепла.
6. Помните о риске падения, если ваш ребенок сможет оттолкнуться ногами от стола или любой другой конструкции.
7. Не используйте изделие, пока ваш ребенок не сможет сидеть без посторонней помощи.
8. Не используйте изделие, если какая-либо часть сломана, порвана или отсутствует.
9. При раскладывании и складывании изделия не допускайте детей во избежание травм.
10. Изделие предназначено для детей в возрасте от 6 месяцев до 3 лет или весом до 15 кг, которые могут сидеть без посторонней помощи.
11. Всегда пристёгивайте ремни безопасности.

## ПРЕДУПРЕЖДЕНИЯ ДЛЯ СИДЕНЬЯ

# ВАЖНО! ПРОЧИТАЙТЕ ВНИМАТЕЛЬНО И СОХРАНИТЕ ДЛЯ ДАЛЬНЕЙШЕГО ИСПОЛЬЗОВАНИЯ.

## ПРЕДУПРЕЖДЕНИЕ

1. НЕ размещайте изделие возле окна, так как ребенок может использовать его в качестве ступеньки, что может привести к выпадению ребенка из окна.
2. Помните об опасности наличия открытого огня и других источников сильного тепла рядом с изделием.
3. НЕ размещайте изделие возле окна, где жалюзи или шнуры штор могут задушить ребенка.
4. Все элементы крепления должны быть правильно затянуты, установлены и отрегулированы.
5. Не используйте изделие, если какая-либо часть сломана, порвана или отсутствует. Используйте только запасные части, рекомендованные производителем.
6. При использовании изделия в качестве сиденья снимите защитный барьер с ремнями безопасности и сохраните их для последующего использования.
7. Изделие предназначено для детей от 3 лет и максимальным весом 110 кг.
8. Изделие предназначено только для бытового использования.

## ПЕРЕЧЕНЬ ДЕТАЛЕЙ (РИС. A)

1. Сиденье
2. Подставка для ног
3. Защитный барьер
4. Спинка
5. Передние ноги
6. Задние ноги
7. Силиконовый чехол на лоток.
8. Лоток
9. Разъем x2
10. 5-точечные ремни безопасности.
11. Тканевое покрытие
12. Винты
13. Шестигранный ключ

## УСТАНОВКА СТУЛЬЧИКА ДЛЯ КОРМЛЕНИЯ

1. Прикрутите разъемы к спинке кресла с помощью винтов и шестигранного ключа (рис. 1).
2. Прикрутите переднюю и заднюю ножки кресла к разъему с помощью винтов и шестигранного ключа (рис. 2).
3. Нажмите оба фиксирующих рычага, а затем задвиньте сиденье в направляющие (рис. 3).
4. Нажмите оба фиксирующих рычага, выберите подходящую высоту и вставьте подставку для ног в направляющие (рис. 4).
5. Установите защитный барьер (см.: УСТАНОВКА ЗАЩИТНОГО БАРЬЕРА).
6. Поместите чехол на стул,

## УСТАНОВКА ЗАЩИТНОГО БАРЬЕРА

Чтобы установить защитный барьер, убедитесь, что сиденье установлено в самое верхнее положение, а затем вставьте крючки в отверстия в спинке. Разместите нижнюю часть перил в отверстии сиденья (рис. 5). Убедитесь, что пластиковый замок защелкнулся на месте.

Чтобы демонтировать защитное ограждение, нажмите на пластиковый фиксатор под сиденьем (A, рис. 5) и снимите ограждение.

## УСТАНОВКА ЛОТКА

1. Вставьте лоток в соответствующие отверстия на защитной направляющей. Затем опустите лоток вниз (рис. 6) и нажмите на него. Убедитесь, что пластиковый выступ на рычаге находится в соответствующем отверстии на защитной направляющей (A, рис. 6), а лоток закреплен надежно и не выдвигается. Затем поместите силиконовую крышку на лоток.
2. Чтобы снять лоток, нажмите на рычаг, осторожно поднимите лоток вверх и выдвиньте его из отверстий защитного барьера (B, рис. 6).

## МАТЕРИАЛ ПОКРЫТИЯ

**Внимание!** Дополнительные боковые элементы тканевого чехла обеспечивают большую устойчивость детям младшего возраста. Для их установки закрепите их с обеих сторон тканевого чехла с помощью липучек. Когда ребенок подрастет, отстегните боковые элементы.

## УСТАНОВКА 5-ТОЧНЫХ РЕМНЕЙ БЕЗОПАСНОСТИ

Чтобы пристегнуть 5-точечные ремни безопасности, соедините пряжки между собой (рис. 7) и поместите их в среднюю пряжку, а затем закрепите на защитном барьере (рис. 8). Чтобы отстегнуть ремни безопасности, нажмите кнопку на пряжке (A, рис. 7).

Чтобы надеть ремни на тканевый чехол, пропустите ремни безопасности через специальные отверстия в чехле (рис. 9), затем пропустите их через отверстия в защитном барьере и закрепите на каркасе кресла (рис. 8).

## СНЯТИЕ 5-ТОЧЕЧНЫХ РЕМНЕЙ БЕЗОПАСНОСТИ

Чтобы снять 5-точечные ремни безопасности, нажмите на замок в задней части барьера безопасности (A, рис. 8). Затем вытащите ремни безопасности из отверстий в направляющей безопасности (Рис. 8) и тканевого чехла ремня безопасности (рис. 9).

## ФУНКЦИЯ СТУЛЬЧИКА ДЛЯ ВЗРОСЛОГО РЕБЕНКА

Чтобы использовать функцию детского стульчика для ребенка старшего возраста, снимите тканевый чехол, защитный барьер и ремни безопасности (см.: СНЯТИЕ 5-ТОЧЕЧНЫХ РЕМНЕЙ БЕЗОПАСНОСТИ). Затем опустите сиденье до максимального уровня 3 (рис. 10).

## ДЕРЖАТЕЛЬ ПОДНОСА

Чтобы сохранить поднос для дальнейшего использования, поместите его на ручки на задних ножках стула (рис. 11).

## РАЗБОР КРЕСЛА

1. Снимите тканевый чехол и ремни безопасности (см.: СНЯТИЕ 5-ТОЧЕЧНЫХ РЕМНЕЙ БЕЗОПАСНОСТИ).
2. Снимите лоток (см.: УСТАНОВКА ЛОТКА).
3. Снимите защитный барьер (см.: УСТАНОВКА ЗАЩИТНОГО БАРЬЕРА).
4. Нажмите на фиксатор под сиденьем и снимите сиденье с направляющих передних ножек (рис. 4). Повторите этот шаг с подставкой для ног.
5. Отвинтите винты разъема с помощью шестигранного ключа и отделите задние ножки, передние ножки и спинку (рис. 1 и 2).

## ОЧИСТКА И ОБСЛУЖИВАНИЕ

Не оставляйте изделие на солнце в течение длительного времени. Вставку можно стирать в стиральной машине при максимальной температуре 30°C. Не сушить механическим способом и не гладить. Корпус изделия следует очищать тканью, водой и мягким чистящим средством. Силиконовую крышку лотка можно мыть в посудомоечной машине.

**Продукт протестирован и соответствует требованиям следующих стандартов:**
**EN 17191:2021, EN 14988:2017+A2:2024, EN 12520:2024.**

*Фотографии предназначены только для иллюстрации, реальный внешний вид продукции может отличаться от представленного на фотографиях.*



**Gentile Cliente!**
In caso di un qualsiasi commento o domanda sul prodotto acquistato, non esitate a contattarci **help@lionelo.com**

**Produttore:**
BrandLine Group Sp. z o. o.
A. Kręglewskiego 1, 61-248 Poznań, Polonia

## AVVERTENZE PER IL SEGGIOLONE

# IMPORTANTE! LEGGERE ATTENTAMENTE E CONSERVARE PER LA CONSULTAZIONE IN FUTURO.

## AVVERTENZA

1. Non lasciare mai il bambino incustodito.
2. Utilizzare sempre un sistema di limitazione.
3. Rischio di caduta: Non permettere al bambino di arrampicarsi sul prodotto.
4. Non utilizzare il prodotto se tutti i componenti non sono montati e regolati correttamente.
5. Tenere presente il rischio legato alla presenza di fiamme libere e altre sorgenti di forte calore in prossimità del prodotto.
6. Tenere presente il rischio di ribaltamento qualora il bambino è in grado di respingersi con i piedi dal tavolo o da qualsiasi altra struttura.
7. Non utilizzare il prodotto fino a quando il bambino non è in grado di stare seduto in modo autonomo.
8. Non utilizzare il prodotto se un qualsiasi elemento è rotto, strappato o mancante.
9. Durante l'apertura e la chiusura del prodotto tenere lontani i bambini per evitare lesioni.
10. Il prodotto è destinato a bambini che sono in grado di stare seduti in modo autonomo e di età da 6 mesi a 3 anni o con un peso massimo di 15 kg.
11. Allaccia sempre le cinture di sicurezza.

## AVVERTENZE PER LA SEGGIOLA

# IMPORTANTE! LEGGERE ATTENTAMENTE E CONSERVARE PER LA CONSULTAZIONE IN FUTURO.

## AVVERTENZA

1. NON posizionare il prodotto in prossimità di una finestra, in quanto potrebbe essere utilizzato da un bambino come gradino e provocare la sua caduta dalla finestra.
2. Tenere presente il rischio legato alla presenza di fiamme libere e altre sorgenti di forte calore in prossimità del prodotto.
3. NON posizionare il prodotto in prossimità di una finestra dove le corde delle tende o delle tapparelle potrebbero strangolare un bambino.
4. Tutti i componenti di montaggio devono essere serrati, montati e regolati correttamente.
5. Non utilizzare il prodotto se un qualsiasi elemento è rotto, strappato o mancante. Utilizzare solo i ricambi raccomandati dal produttore.
6. Utilizzando il prodotto come seggiola, smontare la barra di protezione e le cinture di sicurezza e conservarle per un uso futuro.
7. Il prodotto è destinato a bambini da 3 anni e con un peso massimo di 110 kg.
8. Il prodotto è destinato esclusivamente all'uso domestico.

## ELENCO DELI COMPONENTI (FIG. A)

1. Seduta
2. Poggiapiedi
3. Sponda di sicurezza
4. Schienale
5. Gambe anteriori
6. Gambe posteriori
7. Coprivassoio in silicone
8. Vassoio
9. Connettore x2
10. Cinture di sicurezza a 5 punti
11. Rivestimento in tessuto
12. Viti
13. Chiave a brugola

## MONTAGGIO DEL SEGGIOLONE PAPPA

1. Avvitare i connettori allo schienale del seggiolone con le viti e la chiave a brugola (fig. 1).
2. Avvitare le gambe anteriori e posteriori del seggiolone al connettore utilizzando le viti e la chiave a brugola (fig. 2).
3. Premere entrambe le leve di bloccaggio e far scorrere la seduta nelle guide (fig. 3).
4. Premere entrambe le leve di bloccaggio, selezionare l'altezza desiderata e far scorrere il poggiapiedi nelle guide (fig. 4).
5. Montare la barra di protezione (vedere: MONTAGGIO DELLA BARRA DI PROTEZIONE
6. Applicare il materiale di rivestimento al seggiolone,

## MONTAGGIO DELLA BARRA DI PROTEZIONE

Per montare la barra di protezione, assicurarsi che la seduta sia nella posizione più alta, quindi inserire i fermi nei fori dello schienale. Inserire la parte inferiore della barra di protezione nel foro della seduta (fig. 5). Assicurarsi che il blocco di plastica sia scattato in posizione. Per smontare la barra di protezione premere il pulsante sotto la seduta (A, fig. 5) e rimuovere la barra.

## MONTAGGIO DEL VASSOIO

1. Far scorrere il vassoio nei relativi fori della barra di protezione. Abbassare quindi il vassoio (fig. 6) e premerlo verso il basso. Assicurarsi che la linguetta in plastica sulla leva sia posizionata nel foro corrispondente della barra di protezione (A, fig. 6) e che il vassoio sia stabile e non esca dalla sede. Posizionare quindi il tappo di silicone sul vassoio.
2. Per smontare il vassoio premere la leva, sollevare delicatamente il vassoio verso l'alto e rimuoverlo dai fori sulla barra di protezione (B, fig. 6).

## RIVESTIMENTO IN TESSUTO

**Attenzione!** Gli elementi laterali aggiuntivi di rivestimento in tessuto garantiscono una maggiore stabilità per i bambini più piccoli. Per montarli, fissare gli elementi a entrambi i lati del rivestimento in tessuto con il velcro. Quando il bambino diventa più grande, rimuovere gli elementi laterali.

## MONTAGGIO DELLE CINTURE DI SICUREZZA A 5 PUNTI

Per allacciare le cinture di sicurezza a 5 punti, collegare le fibbie tra loro (fig. 7) e inserirle nella fibbia centrale, quindi montarle sulla barra di protezione (fig. 8). Per aprire le cinture di sicurezza premere il pulsante sulla fibbia (A, fig. 7).
Per fissare le cinghie al rivestimento in tessuto, far passare le cinture di sicurezza attraverso gli appositi fori del rivestimento (Figura 9) e poi attraverso i fori del parapetto e inserirle nel telaio della sedia (fig. 8).

## RIMOZIONE DELLE CINTURE DI SICUREZZA A 5 PUNTI

Per rimuovere le cinture di sicurezza a 5 punti, premere il blocco sul retro della barra di protezione (A, fig. 8). Quindi far passare le cinture di sicurezza dai fori della barra di protezionel (fig. 8) e dal rivestimento in tessuto della cintura di sicurezza (fig. 9).

## FUNZIONE SEGGIOLA PER BAMBINI PIÙ GRANDI

Per poter utilizzare la funzione di seggiola per bambini più grandi, è necessario rimuovere il rivestimento in tessuto, la barriera di sicurezza e le cinture di sicurezza (vedere RIMOZIONE DELLE CINTURE DI SICUREZZA A 5 PUNTI). A questo punto abbassare la seduta massimo fino a 3° livello (fig. 10).

## SUPPORTO PER VASSOIO

Per riporre il vassoio per un uso successivo, posizionarlo sui supporti situati sulle gambe posteriori del seggiolone (fig. 11).

## SMONTAGGIO DEL SEGGIOLONE

1. Rimuovere il rivestimento in tessuto e le cinture di sicurezza (vedere: RIMOZIONE DELLE CINTURE DI SICUREZZA A 5 PUNTI).
2. Rimuovere il vassoio (vedere: MONTAGGIO DEL VASSOIO).
3. Rimuovere la barra di protezione (vedere; MONTAGGIO DELLA BARRA DI PROTEZIONE
4. Premere la leva sotto la seduta e rimuovere la seduta dalle guide delle gambe anteriori (fig. 4). Ripetere le stesse operazioni con il poggiapiedi.
5. Allentare le viti del connettore con la chiave a brugola e separare le gambe posteriori, le gambe anteriori e lo schienale (fig. 1 e 2).

## PULIZIA E MANUTENZIONE

Non lasciare il prodotto al sole per un periodo di tempo prolungato. L'inserto può essere lavato a mano ad una temperatura massima di 30°C. Non asciugare meccanicamente o stirare. Pulire il telaio del prodotto con un panno, acqua e un detergente delicato. Il coperchio del vassoio in silicone è lavabile in lavastoviglie.

**Il prodotto è stato testato e soddisfa tutti i requisiti delle norme:**
**EN 17191:2021, EN 14988:2017+A2:2024, EN 12520:2024.**

*Le immagini hanno carattere illustrativo, l'aspetto reale dei prodotti può differire da quello presentato nelle immagini.*

**Cher client!**
Si vous avez des questions ou remarques relatives au produit acheté, n'hésitez pas à nous contacter à l'adresse : **help@lionelo.com**

**Producteur:**
BrandLine Group Sp. z o. o.
A. Kręglewskiego 1, 61-248 Poznań, Pologne

## AVERTISSEMENTS POUR LA CHAISE HAUTE BÉBÉ

# IMPORTANT ! LISEZ ATTENTIVEMENT ET CONSERVEZ POUR TOUTE RÉFÉRENCE FUTURE.

## AVERTISSEMENT

1. Ne laissez jamais votre enfant sans surveillance.
2. Utilisez toujours un système de limitation.
3. Risque de chute : Ne laissez pas l'enfant grimper sur le produit.
4. N'utilisez pas le produit si tous les composants ne sont pas correctement assemblés et réglés.
5. Soyez conscient du risque de flammes nues et d'autres sources de forte chaleur à proximité du produit.
6. Soyez conscient du risque de chute si l'enfant est capable de s'appuyer avec ses pieds sur la table ou toute autre structure.
7. N'utilisez pas le produit avant que l'enfant ne soit capable de s'asseoir sans aide.
8. N'utilisez pas le produit si une pièce est cassée, déchirée ou manquante.
9. Lors du dépliage et du pliage du produit, tenez les enfants à l'écart pour éviter toute blessure.
10. Le produit est conçu pour les enfants qui peuvent s'asseoir seuls et qui ont entre 6 mois et 3 ans ou un poids maximum de 15 kg.
11. Attachez toujours les ceintures de sécurité.

## AVERTISSEMENTS POUR LE SIÈGE

# IMPORTANT ! LISEZ ATTENTIVEMENT ET CONSERVEZ POUR TOUTE RÉFÉRENCE FUTURE.

## AVERTISSEMENT

1. NE positionnez pas le produit près d'une fenêtre, car un enfant pourrait s'en servir comme marchepied et ainsi tomber par la fenêtre.
2. Soyez conscient du risque de flammes nues et d'autres sources de forte chaleur à proximité du produit.
3. NE positionnez pas le produit près d'une fenêtre où les cordons des stores ou des rideaux pourraient étrangler un enfant.
4. Tous les éléments de montage doivent être correctement serrés, ajustés et réglés.
5. N'utilisez pas le produit si une pièce est cassée, déchirée ou manquante. N'utilisez que les pièces de rechange recommandées par le fabricant.
6. Lorsque le produit est utilisé comme siège, retirez la barrière de sécurité avec les ceintures de sécurité et conservez-les pour la prochaine utilisation.
7. Le produit convient aux enfants à partir de 3 ans et d'un poids maximum de 110 kg.
8. Le produit est destiné uniquement à un usage domestique.

### LISTE DES PIÈCES (FIG. A)

1. Siège
2. Repose-pieds
3. Barrière de protection
4. Dossier
5. Pieds avant
6. Pieds arrière

**7.** Couvercle de plateau en silicone
**8.** Plateau
**9.** Connecteur x2
**10.** Ceintures de sécurité 5 points
**11.** Housse en tissu
**12.** Vis
**13.** Clé Allen

## MONTAGE DE LA CHAISE HAUTE

1. Vissez les connecteurs à l'arrière de la chaise à l'aide de vis et d'une clé Allen (fig. 1).
2. Vissez les pieds avant et arrière de la chaise au connecteur à l'aide de vis et d'une clé Allen (fig. 2).
3. Appuyez sur les deux leviers de verrouillage, puis faites glisser le siège dans les guides (fig. 3).
4. Appuyez sur les deux leviers de verrouillage, sélectionnez la hauteur souhaitée et faites glisser le repose-pieds dans les guides (fig. 4).
5. Montez la barrière de sécurité (voir : INSTALLATION DE LA BARRIÈRE DE SÉCURITÉ).
6. Appliquez le matériau de couverture sur la chaise,

## INSTALLATION DE LA BARRIÈRE DE SÉCURITÉ

Pour installer la barrière de sécurité, assurez-vous que le siège est dans sa position la plus haute, puis insérez les attaches dans les trous situés dans le dossier. Placez la partie inférieure de la barrière dans le trou du siège (fig. 5). Assurez-vous que le verrou en plastique est bien en place.
Pour retirer la barrière de sécurité, poussez le verrou en plastique situé sous le siège (A, fig. 5) et retirez la barrière.

## INSTALLATION DU PLATEAU

1. Glissez le plateau dans les trous correspondants de la barrière de sécurité. Abaissez ensuite le plateau (fig. 6) et appuyez dessus. Assurez-vous que la languette en plastique du levier se trouve dans le bon trou de la barrière (A, fig. 6) et que le plateau est monté de manière stable et ne glisse pas. Placez ensuite le capuchon en silicone sur le plateau.
2. Pour retirer le plateau, appuyez sur le levier, soulevez doucement le plateau vers le haut et faites-le glisser hors des trous du rail de protection (B, fig. 6).

## HOUSSE EN TISSU

**Attention !** Des pièces latérales supplémentaires en tissu assurent une meilleure stabilité pour les jeunes enfants. Pour les mettre en place, fixez-les sur les deux côtés de la housse en tissu à l'aide d'une bande Velcro. Lorsque l'enfant grandit, détachez les éléments latéraux.

## INSTALLATION DE CEINTURES DE SÉCURITÉ À 5 POINTS

Pour attacher les ceintures de sécurité à 5 points, reliez les boucles entre elles (fig. 7) et placez-les dans la boucle centrale, puis insérez-les sur la barrière (fig. 8). Pour détacher les ceintures de sécurité, appuyez sur le bouton de la boucle (A, fig. 7).
Pour fixer les sangles à la housse en tissu, faites passer les ceintures de sécurité par les trous spéciaux de la housse (fig. 9), puis par les trous de la barrière et fixez-les au châssis de la chaise (fig. 8).

## RETRAIT DES CEINTURES DE SÉCURITÉ À 5 POINTS

Pour enlever les ceintures de sécurité à 5 points, appuyez sur le verrou situé à l'arrière de la barrière de sécurité (A, fig. 8). Faites ensuite glisser les ceintures de sécurité hors des trous de la barrière (fig. 8) et de la housse en tissu de la ceinture de sécurité (fig. 9).

## FONCTION DE LA CHAISE HAUTE POUR LES ENFANTS PLUS ÂGÉS

Pour utiliser la fonction de la chaise haute pour les enfants plus âgés, la housse en tissu, la barrière de sécurité et les ceintures de sécurité doivent être enlevées. RETRAIT DES CEINTURES DE SÉCURITÉ À 5 POINTS). Abaissez ensuite le siège jusqu'au niveau 3 maximum (fig. 10).

## SUPPORT DE PLATEAU

Pour ranger le plateau en vue d'une utilisation ultérieure, placez-le sur les supports situés sur les pieds arrière de la chaise (fig. 11)

## DÉMONTAGE DE LA CHAISE

1. Retirez la housse en tissu et les ceintures de sécurité (voir : RETRAIT DES CEINTURES DE SÉCURITÉ À 5 POINTS).
2. Retirez le plateau (voir : INSTALLATION DU PLATEAU).
3. Retirez la barrière de sécurité (voir : INSTALLATION DE LA BARRIÈRE DE SÉCURITÉ).
4. Appuyez sur le verrouillage situé sous le siège et retirez-le des guides des pieds avant (fig. 4). Répétez cette opération avec le repose-pieds.
5. Desserrez les vis du connecteur à l'aide d'une clé Allen et séparez les pieds arrière, les pieds avant et le dossier (fig. 1 et 2).

## NETTOYAGE ET ENTRETIEN

Ne laissez pas le produit au soleil pendant de longues périodes. L'insert est lavable en machine à une température maximale de 30°C. Ne le séchez pas mécaniquement et ne le repassez pas. Le cadre du produit doit être nettoyé avec un chiffon, de l'eau et un détergent doux. Le couvercle de plateau en silicone peut être lavé au lave-vaisselle.

**Le produit a été testé et répond aux exigences des normes :**
**EN 17191:2021, EN 14988:2017+A2:2024, EN 12520:2024.**

*Les photos sont fournies à titre d'illustration uniquement, l'aspect réel des produits peut différer de celui présenté sur les photos.*

## ES

**¡Apreciado cliente!**

Si tienes algún comentario o pregunta sobre algún producto que hayas comprado, por favor contacta con nosotros:
**help@lionelo.com**

**Fabricante:**

BrandLine Group Sp. z o. o.
A. Kręglewskiego 1, 61-248 Poznań, Polonia

## ADVERTENCIAS PARA LA TRONA

# ¡IMPORTANTE! LEA ATENTAMENTE ESTAS INSTRUCCIONES Y GUÁRDELAS PARA FUTURAS CONSULTAS.

### ADVERTENCIA

1. Nunca deje al bebé desatendido.
2. Utilice siempre un sistema de retención.
3. Riesgo de caída: No permita que el niño se suba al producto.
4. No utilice el producto si todos los componentes no están correctamente montados y ajustados.
5. Tenga en cuenta el riesgo de llamas abiertas y otras fuentes de calor intenso en las proximidades.
6. Tenga en cuenta el riesgo de vuelco si el niño es capaz de empujar con los pies la mesa o cualquier otra estructura.
7. No utilice el producto hasta que el niño pueda sentarse sin ayuda.
8. No utilice el producto si alguna pieza está rota, desgarrada o falta.
9. Mantenga alejados a los niños al desplegar y plegar el producto para evitar lesiones.
10. El producto está diseñado para niños que puedan sentarse por sí solos y de 6 meses a 3 años de edad o con un peso máximo de 15 kg.
11. Abrocha siempre los cinturones de seguridad.

## ADVERTENCIAS PARA EL ASIENTO

# ¡IMPORTANTE! LEA ATENTAMENTE ESTAS INSTRUCCIONES Y GUÁRDELAS PARA FUTURAS CONSULTAS.

### ADVERTENCIA

1. NO coloque el producto cerca de una ventana, ya que puede ser utilizado por un niño como escalón y provocar su caída por la ventana.
2. Tenga en cuenta el riesgo de llamas abiertas y otras fuentes de calor intenso en las proximidades del producto.

3. NO coloque el producto cerca de una ventana donde los cordones de las persianas o cortinas puedan estrangular al niño.
4. Todos los componentes de montaje deben estar correctamente apretados, encajados y ajustados.
5. No utilice el producto si alguna pieza está rota, desgarrada o falta. Utilice únicamente piezas de repuesto recomendadas por el fabricante.
6. Cuando utilice el producto como asiento, retire la barra de seguridad con los cinturones y guárdela para el siguiente uso.
7. El producto es adecuado para niños a partir de 3 años de edad y con un peso máximo de 110 kg.
8. El producto está destinado únicamente para uso doméstico.

## LISTA DE PIEZAS (FIG. A)

1. Asiento
2. Reposapiés
3. Barra de seguridad
4. Respaldo
5. Patas delanteras
6. Patas traseras
7. Tapa de silicona para bandeja
8. Bandeja
9. Conector x2
10. Cinturones de seguridad de 5 puntos
11. Revestimiento de tela
12. Tornillos
13. Llave Allen

## INSTALACIÓN DE LA TRONA

1. Atornille los conectores al respaldo de la trona con tornillos y una llave Allen (Fig. 1).
2. Atornille las patas delanteras y traseras de la trona al conector con tornillos y una llave Allen (Fig. 2).
3. Presione las dos palancas de bloqueo y, a continuación, introduzca el asiento en las guías (Fig. 3).
4. Presione ambas palancas de bloqueo, seleccione la altura deseada e introduzca el reposapiés en las guías (Fig. 4).
5. Coloque la barra (consulte: INSTALACIÓN DE LA BARRA DE SEGURIDAD).
6. Coloque el revestimiento de tela en la trona.

## INSTALACIÓN DE LA BARRA DE SEGURIDAD

Para colocar la barra, asegúrese de que el asiento esté en la posición más alta y, a continuación, inserte los enganches en los orificios situados en el respaldo. Coloque la parte inferior de la barra en el orificio del asiento (Fig. 5). Asegúrese de que el bloqueo de plástico haya encajado en su sitio.

Para remover la barra, pulse el bloqueo de plástico situado debajo del asiento (A, Fig. 5) y retire la barra.

## INSTALACIÓN DE LA BANDEJA

1. Introduzca la bandeja en los orificios correspondientes de la barra. A continuación, baje la bandeja (Fig. 6) y presiónela. Asegúrese de que la lengüeta de plástico de la palanca se encuentre en el orificio correcto de la barra (A, Fig 6) y de que la bandeja esté montada de forma estable y no salga. A continuación, coloque la tapa de silicona en la bandeja.
2. Para remover la bandeja, presione la palanca, levante suavemente la bandeja y sáquela de los orificios de la barra de seguridad (B, Fig. 6).

## REVESTIMIENTO DE TELA

**¡Atención!** Las piezas laterales adicionales del revestimiento de tela proporcionan más estabilidad para los niños más pequeños. Para colocarlas, sujétalas a ambos lados del revestimiento de tela con velcro. Cuando el niño crezca, separe las piezas laterales.

## NSTALACIÓN DE CINTURONES DE SEGURIDAD DE 5 PUNTOS

Para abrochar los cinturones de seguridad de 5 puntos, conecte las hebillas entre sí (Fig. 7) y colóquelas en la hebilla central, después instálelas en la barra (Fig. 8). Para soltar los cinturones de seguridad, pulse el botón de la hebilla (A, Fig. 7).

Para fijar los cinturones del revestimiento de tela, guíe los cinturones de seguridad a través de los orificios especiales del revestimiento (Fig. 9) y, a continuación, a través de los orificios de la barra e instálelos en el marco de la trona (Fig. 8).

## RETIRADA DE LOS CINTURONES DE SEGURIDAD DE 5 PUNTOS

Para quitar los cinturones de seguridad de 5 puntos, presione el bloqueo situado en la parte trasera de la barra (A, Fig. 8). A continuación, saque los cinturones de seguridad por los orificios de la barra (Fig. 8) y el revestimiento de tela del cinturón de seguridad (Fig. 9).

## FUNCIÓN DE TRONA PARA NIÑOS MAYORES

Para poder utilizar la función de la trona para niños mayores, deben retirarse el revestimiento de tela, la barra de seguridad y los cinturones de seguridad (consulte RETIRADA DE LOS CINTURONES DE SEGURIDAD DE 5 PUNTOS). A continuación, baje el asiento hasta el nivel 3 como máximo (Fig. 10).

## SOPORTE PARA BANDEJA

Para guardar la bandeja para su uso posterior, colóquela en los soportes situados en las patas traseras de la trona (Fig. 11).

## DESMONTAJE DE LA TRONA

1. Desmonte el revestimiento de tela y los cinturones de seguridad (consulte: RETIRADA DE LOS CINTURONES DE SEGURIDAD DE 5 PUNTOS).
2. Retire la bandeja (consulte: INSTALACIÓN DE LA BANDEJA).
3. Retire la barra de seguridad (consulte: INSTALACIÓN DE LA BARRA DE SEGURIDAD).
4. Presione el bloqueo situado debajo del asiento y retírelo de las guías de las patas delanteras (Fig. 4). Repita lo mismo para el reposapiés.
5. Afloje los tornillos del conector con una llave Allen y separe las patas traseras, las delanteras y el respaldo (Fig. 1 y 2).

## LIMPIEZA Y MANTENIMIENTO

No deje el producto al sol durante mucho tiempo. El cojín se puede lavar a máquina a una temperatura máxima de 30°C. No secar mecánicamente ni planchar. El marco del producto debe limpiarse con un paño, agua y un detergente suave. La tapa de silicona de la bandeja se puede lavar en el lavavajillas.

**El producto se ha probado y cumple con los requisitos de las normas:**
**EN 17191:2021, EN 14988:2017+A2:2024, EN 12520:2024.**

*Las fotos son para fines ilustrativos, la apariencia real de los productos puede diferir de la presentada en las fotos.*

# NL

**Beste klant!**

Als u opmerkingen of vragen heeft over een gekocht product, neem dan contact met ons op: **help@lionelo.com**

**Fabrikant:**

BrandLine Group Sp. z o. o.
A. Kręglewskiego 1, 61-248 Poznań, Polen

## WAARSCHUWING VOOR HET KINDERSTOELTJE

# BELANGRIJK! LEES DEZE GEBRUIKSAANWIJZING ZORGVULDIG DOOR EN BEWAAR ALS NASLAGWERK.

## WAARSCHUWING

1. Nooit het kind zonder toezicht laten.
2. Gebruik altijd een begrenzingssysteem.
3. Risico op vallen: Laat het kind niet op het product klimmen.
4. Gebruik het product niet als alle onderdelen niet correct zijn geïnstalleerd en afgesteld.
5. Pas op voor open vuur en andere hittebronnen in de buurt van het product.
6. Houd rekening met het risico van omkantelen als het kind met zijn voeten van de tafel of een andere structuur kan duwen.
7. Gebruik dit product pas als het kind zelfstandig rechtop kan zitten.
8. Gebruik het product niet indien een onderdeel van het product beschadigd is of ontbreekt.
9. Om verwondingen te voorkomen, houd kinderen uit de buurt wanneer u het product uit- en inklapt.
10. Het product is geschikt voor kinderen die zelfstandig kunnen zitten en voor de leeftijd van 6 maanden tot 3 jaar, of met een max. gewicht van 15 kg.
11. Draag altijd de veiligheidsgordels.

## WAARSCHUWING VOOR DE ZITTING

# BELANGRIJK! LEES DEZE GEBRUIKSAANWIJZING ZORGVULDIG DOOR EN BEWAAR ALS NASLAGWERK.

## WAARSCHUWING

1. Als dit product onder een raam wordt geplaatst, kan het door een kind als opstapje worden gebruikt waardoor het kind uit het raam kan vallen.
2. Pas op voor open vuur en andere hittebronnen in de buurt van het product.
3. Gebruik dit product NIET in de buurt van een raam waar de koorden van jaloezieën of gordijnen een kind kan verstrikt raken.
4. Alle onderdelen voor de montage moeten goed worden vastgedraaid, gemonteerd en afgesteld.
5. Gebruik het product niet indien een onderdeel van het product beschadigd is of ontbreekt. Gebruik alleen originele reserveonderdelen die door de fabrikant zijn aanbevolen of goedgekeurd.
6. Verwijder de veiligheidsbeugel als het product als stoeltje wordt gebruikt en bewaar ze voor het volgende gebruik.
7. Het product is geschikt voor kinderen vanaf 3 jaar tot max. 110 kg.
8. Het product is uitsluitend bestemd voor huishoudelijk gebruik.

## LIJST VAN DE ONDERDELEN (AFB. A)

1. Stoel
2. Voetsteun
3. Veiligheidsbeugel
4. Rugleuning
5. Voorste poten
6. Achterste poten
7. Siliconen afdekking
8. Eetblad
9. Verbindstuk x2
10. 5-punten-veiligheidsgordel
11. Textielen hoes
12. Schroeven
13. Imbussteutel

## KINDERSTOEL MONTEREN

1. Bevestig de verbindingsstukken aan de achterkant van de kinderstoel met schroeven en een inbussleutel (afb. 1).
2. Bevestig de voorste en achterste poten aan het verbindstuk met schroeven en een inbussleutel (afb. 2).
3. Druk op beide vergrendelingshendels en schuif de stoel in de geleiders (afb. 3).
4. Druk op beide vergrendelingshendels, kies de gewenste hoogte en schuif de voetsteun in de geleiders (afb. 4).
5. Installeer de veiligheidsbeugel (zie: VEILIGHEIDSBEUGEL MONTEREN)
6. Bekleed de stoel met de hoes,

## VEILIGHEIDSBEUGEL MONTEREN

Zorg ervoor bij het bevestigen van de veiligheidsbeugel dat de stoel op de hoogste stand is ingesteld en zet vervolgens de sluitingen in de gaten in de rugleuning. Plaats het onderste deel van de beiligheidsbeugel in het gat in de stoel (afb. 5). Zorg ervoor dat het kunststof slot vastzit.

Om de veiligheidsbeugel te demonteren het kunststof slot onder de stoel drukken (A, afb. 5) en veiligheidsbeugel verwijderen.

## EETBLAD MONTEREN

1. Schuif het eetbladje in de juiste openingen van de veiligheidsbeugel. Laat de eetblad vervolgens naar beneden (afb. 6) en druk deze. Zorg ervoor dat het kunststof lipje op de hendel zich in de juiste opening van de veiligheidsbeugel bevindt (A, afb. 6) en dat de eetblad stevig is gemonteerd en niet verschuift. Plaats vervolgens de siliconen afdekking op de eetblad.
2. Om de eetblad te demonteren op de hendel drukken, de eetblad voorzichtig omhoog brengen en het uit de openingen in de veiligheidsbeugel trekken (B, afb. 6).

## TEXTIELEN HOES

**Let op!** Aanvullende stukken stof aan de zijkant zorgen voor meer stabiliteit voor jongere kinderen. Om deze aan te brengen, moeten deze met klittenband aan beide zijden van de hoes worden bevestigd. Als het kind groter is, kunnen deze worden verwijderd.

## 5-PUNTS VEILIGHEIDSGORDELS MONTEREN

Om de 5-punts veiligheidsgordels vast te maken de gespen verbinden (afb. 7), deze in de middelste gesp plaatsen en op de veiligheidsgordel installeren (afb. 8) Om de veiligheidsgordels los te maken op de knop op de gesp drukken (A, afb. 7).

Om de gordels aan de hoes te bevestigen, moeten de veiligheidsgordels door de speciale openingen in de hoes (afb. 9) en vervolgens door de openingen in de veiligheidsbeugel worden gestoken en aan het frame van de stoel aangebracht (afb. 8).

## 5-PUNTS VEILIGHEIDSGORDELS DEMONTEREN

Om de 5-punts veiligheidsgordels te verwijderen op de vergrendeling aan de achterkant van de veiligheidsbeugel drukken (A, afb. 8). Haal de veiligheidsgordels uit de gaten in de veiligheidsbeugel (afb.8) en uit de hoes (afb.9).

## FUNCTIE KINDERSTOEL VOOR OUDERE KINDEREN

Om de functie kinderstoel voor oudere kinderen te gebruiken, moeten de hoes, de veiligheidsbeugel en de veiligheidsgordels worden verwijderd. (zie: 5-PUNTS VEILIGHEIDSGORDELS DEMONTEREN). Laat de stoel vervolgens naar beneden tot maximaal stand 3 (afb. 10).

## HOUDER VOOR DE EETBLAD

Om de eetblad voor later gebruikte bewaren, moet er op de houders op de achterpoten van de stoel worden geplaatst (afb. 11).

## KINDERSTOEL DEMONTEREN

1. Verwijder de hoes en veiligheidsgordels (zie: 5-PUNTS VEILIGHEIDSGORDELS DEMONTEREN)
2. Verwijder de eetblad (zie: EETBLAD MONTEREN)
3. Verwijder de veiligheidsbeugel (zie: VEILIGHEIDSBEUGEL MONTEREN)
4. Druk op het slot onder de stoel en haal deze uit de geleiders van de voorste poten (afb. 4). Herhaal deze stappen met de voetensteun.
5. Draai de schroeven op de connector los met een inbussleutel en haal de achterpoten, voorpoten en rugleuning uit elkaar (afb. 1 en 2).

## REINIGING EN ONDERHOUD

Het product niet langdurig in de zon laten staan. Het inzetstuk is machinewasbaar op max.. 30°C. Niet mechanisch drogen of strijken. Reinig het frame met een vochtige doek en een mild schoonmaakmiddel. De siliconen afdekking is geschikt voor de vaatwasser.

**Het product is getest en voldoet aan eisen van de normen:**
**EN 17191:2021, EN 14988:2017+A2:2024, EN 12520:2024.**

*De afbeeldingen dienen alleen ter illustratie, het werkelijke uiterlijk van de producten kan van het uiterlijk op de afbeeldingen verschillen.*

**LT**

**Gerbiamas Kliente!**
Jei turite pastabų ar klausimų apie įsigytą produktą, nedvejodami susisiekite su mumis: **help@lionelo.com**

**Gamintojas:**
BrandLine Group Sp. z o. o.
A. Kręglewskiego 1, 61-248 Poznanė, Lenkija

## ĮSPĖJIMAI DĖL KĖDĖS

# SVARBU! ATIDŽIAI PERSKAITYKITE IR IŠSAUGOKITE, KAD GALĖTUMĖTE PASINAUDOTI ATEITYJE.

## ĮSPĖJIMAS

1. Niekada nepalikite vaiko be priežiūros.
2. Visada naudokite saugos sistemą.
3. Kritimo pavojus: Neleiskite vaikui lipti ant produkto.
4. Nenaudokite produkto, jei visi elementai nėra tinkamai sumontuoti ir sureguliuoti.
5. Saugokite produktą nuo atviros liepsnos ir kitų stiprios šilumos šaltinių.
6. Atkreipkite dėmesį į kritimo pavojų, jei vaikai kojomis atsispirti nuo stalo ar kitos konstrukcijos.

7. Nenaudokite produkto, jei vaikas negali atsisėsti be pagalbos.
8. Nenaudokite produkto, jei kuri nors dalis yra sugadinta, suplyšusi arba jos trūksta.
9. Siekiant išvengtu sužalojimų, išlankstydami ir sulankstydami produktą, įsitikinkite, kad šalia nėra vaikų.
10. Produktas skirtas vaikams, kurie gali sėdėti be pagalbos ir yra nuo 6 mėnesių iki 3 metų amžiaus arba sveria ne daugiau kaip 15 kg.
11. Visada užsisekite saugos diržus.

## ĮSPĖJIMAI DĖL SĖDYNĖS

# SVARBU! ATIDŽIAI PERSKAITYKITE IR IŠSAUGOKITE, KAD GALĖTUMĖTE PASINAUDOTI ATEITYJE.

## ĮSPĖJIMAS

1. NESTATYKITE produkto šalia lango, nes vaikas gali juo pasinaudoti kaip laipteliu ir iškristi pro langą.
2. Saugokite produktą nuo atviros liepsnos ir kitų stiprios šilumos šaltinių.
3. NESTATYKITE produkto šalia lango, kur žaliuzių ar užuolaidų virvelės gali sukelti pasismaugimo grėsmę vaikams.
4. Visi montavimo elementai turi būti tinkamai priveržti, sumontuoti ir sureguliuoti.
5. Nenaudokite produkto, jei kuri nors dalis yra sugadinta, suplyšusi arba jos trūksta. Naudokite tik gamintojo rekomenduojamas atsargines dalis.
6. Naudodami produktą kaip sėdynę, nuimkite apsauginę užtvarą su saugos dirželiais ir išsaugokite juos kitam naudojimui.
7. Šis produktas skirtas vaikams nuo 3 metų ir iki 110 kg svorio.
8. Produktas skirtas naudoti tik buityje.

## DALIŲ SĄRAŠAS (PAV. A)

1. Sėdynė
2. Kojų atrama
3. Apsauginė užtvara
4. Atlošas
5. Priekinės kojos
6. Galinės kojos
7. Silikono padėklo dangtelis
8. Padėklas
9. Jungtis x2
10. 5 taškų saugos dirželiai
11. Medžiaginis užvalkalas
12. Varžtai
13. Šešiabriaunis raktas

## MAITINIMO KĖDUTĖS SURINKIMAS

1. Prisukite jungtis prie kėdutės atlošo varžtais ir šešiabriauniu raktu (pav. 1).
2. Prisukite priekines ir galines kėdutės kojeles prie jungties varžtais ir šešiabriauniu raktu (pav. 2).
3. Paspauskite abi užrakto svirtis ir įstumkite sėdynę į kreipiklius (pav. 3).
4. Paspauskite abi užrakto svirtis, pasirinkite atitinkamą aukštį ir įstumkite kojų atramą į kreipiklius (pav. 4).
5. Sumontuokite apsauginę užtvarą (žr. APSAUGINĖS UŽTVAROS MONTAVIMAS).
6. Uždėkite medžiaginį užvalkalą ant kėdės,

## APSAUGINĖS UŽTVAROS MONTAVIMAS

Norėdami sumontuoti apsauginę užtvarą, įsitikinkite, kad sėdynė yra aukščiausioje padėtyje, tada įkiškite kabliukus į atlošo angas. Apatinę užtvaros dalį įstatykite į sėdynėje esančią angą (pav. 5). Įsitikinkite, kad plastikinis užraktas yra tinkamoje vietoje. Norėdami nuimti apsauginę užtvarą, paspauskite po sėdyne esantį plastikinį užraktą (A, pav. 5) ir išimkite užtvarą.

## PADĖKLO MONTAVIMAS

1. Įstatykite padėklą į atitinkamas apsauginės užtvaros skyles. Tada nuleiskite padėklą žemyn (pav. 6) ir paspauskite žemyn. Įsitikinkite, kad svirties plastikinė iškyša yra tinkamoje apsauginės užtvaros skylėje (A, pav. 6) ir kad padėklas pritvirtintas stabiliai ir neslysta. Tada uždėkite silikoninį dangtelį ant padėklo.
2. Norėdami nuimti padėklą, paspauskite svirtį, švelniai pakelkite padėklą į viršų ir išstumkite jį iš apsauginės užtvaros skylių (B, pav. 6).

## MEDŽIAGINIS UŽVALKALAS

**Dėmesio!** Papildomi šoniniai medžiaginio užvalkalo elementai suteikia didesnį stabilumą mažesniems vaikams. Norėdami juos sumontuoti, prisekite juos iš abiejų medžiaginio užvalkalo pusių naudodami velcro lipukus. Vaikui paaugus, atsekite šoninius elementus.

## 5 TAŠKŲ SAUGOS DIRŽELIŲ MONTAVIMAS

Norėdami užsegti 5 taškų saugos dirželius, sujunkite sagtis (pav. 7) ir įdėkite jas į vidurinę sagtį, tada sumontuokite ant apsauginės užtvaros (pav. 8). Norėdami atsegti saugos dirželius, paspauskite sagties mygtuką (A, pav. 7).
Norėdami uždėti saugos dirželius ant medžiaginio užvalkalo, perkiškite saugos dirželius per specialias užvalkalo angas (pav. 9), tada perkiškite juos per apsauginės užtvaros skyles ir pritvirtinkite prie kėdutės rėmo (pav. 8).

## 5 TAŠKŲ SAUGOS DIRŽELIŲ IŠMONTAVIMAS

Norėdami nuimti 5 taškų saugos dirželius, paspauskite užraktą apsauginės užtvaros gale (A, pav. 8). Tada ištraukite saugos dirželius iš apsauginėje užtvaroje esančių skylių (pav. 8) ir medžiaginio užvalkalo (pav. 9).

## KĖDUTĖ VYRESNIAM VAIKUI

Norėdami naudoti produktą kaip sėdynę vyresniam vaikui,, nuimkite medžiaginį užvalkalą, apsauginę užtvarą ir nuimkite saugos dirželius (žr. 5 TAŠKŲ SAUGOS DIRŽELIŲ IŠMONTAVIMAS). Tada nuleiskite sėdynę ne žemiau kaip iki 3 lygio (pav. 10).

## PADĖKLO LAIKIKLIS

Norėdami nuimti padėklą ir padėti jį laikymui, uždėkite jį ant laikiklių, esančių ant galinių kėdutės kojų (pav. 11)

## KĖDUTĖS IŠARDYMAS

1. Nuimkite medžiaginį užvalkalą ir saugos dirželius (žr.: 5 TAŠKŲ SAUGOS DIRŽELIŲ IŠMONTAVIMAS).
2. Nuimkite padėklą (žr.: PADĖKLO MONTAVIMAS).
3. Nuimkite apsauginę užtvarą (žr.: APSAUGINĖS UŽTVAROS MONTAVIMAS).
4. Paspauskite žemyn po sėdyne esantį užraktą ir nuimkite sėdynę nuo priekinių kojų kreipiklių (pav. 4). Tokiu pačiu būdu nuimkite kojų atramą.
5. Naudodami šešiabriaunį raktą atsukite jungties varžtus ir atskirkite galines kojeles, priekines kojeles ir atlošą (pav. 1 ir 2).

## VALYMAS IR PRIEŽIŪRA

Nepalikite produkto ilgą laiką saulėje. Įdėklą galima skalbti skalbimo mašinoje, ne aukštesnėje kaip 30°C temperatūroje. Nedžiovinkite mechaniškai ir nelyginkite. Produkto rėmą valykite šluoste, vandeniu ir švelniu plovikliu. Silikono padėklo dangtelį galima plauti indaplovėje.

**Produktas buvo išbandytas ir atitinka: EN 17191:2021, EN 14988:2017+A2:2024, EN 12520:2024 reikalavimus.**

*Nuotraukos yra tik iliustracinės, tikroji produktų išvaizda gali skirtis nuo pateiktos nuotraukose.*

**CS**

**Vážení zákazníci!**
Máte-li jakékoli připomínky nebo dotazy týkající se zakoupeného výrobku, kontaktujte nás: **help@lionelo.com**

**Výrobce:**
BrandLine Group Sp. z o. o.
A. Kręglewskiego 1, 61-248 Poznań, Polsko

## VAROVÁNÍ PRO ŽIDLIČKU

# DŮLEŽITÉ! PŘEČTĚTE SI POZORNĚ A USCHOVEJTE PRO BUDOUCÍ POUŽITÍ.

## VAROVÁNÍ

1. Nikdy nenechávejte dítě bez dozoru.
2. Vždy používejte zádržný systém.

3. Nebezpečí pádu: Nedovolte dítěti, aby na výrobek lezlo.
4. Nepoužívejte výrobek, pokud nejsou všechny součásti správně sestaveny a seřízeny.
5. Buďte si vědomi rizika otevřeného ohně a jiných zdrojů silného tepla v blízkosti výrobku.
6. Buďte si vědomi rizika převrácení, pokud se dítě dokáže nohama odstrčit od stolu nebo jakékoli jiné konstrukce.
7. Výrobek nepoužívejte, dokud dítě nedokáže samo sedět.
8. Nepoužívejte výrobek, pokud je některá část poškozená, roztržená nebo chybí.
9. Při rozkládání a skládání výrobku držte děti mimo dosah, aby nedošlo ke zranění.
10. Výrobek je určen pro děti, které umí samy sedět a ve věku od 6 měsíců do 3 let nebo s maximální hmotností 15 kg.
11. Vždy si zapněte bezpečnostní pásy.

## VAROVÁNÍ PRO SEDADLO

# DŮLEŽITÉ! PŘEČTĚTE SI POZORNĚ A USCHOVEJTE PRO BUDOUCÍ POUŽITÍ.

## VAROVÁNÍ

1. Výrobek NEDÁVEJTE do blízkosti okna, protože dítě jej může použít jako schůdek a vypadnout z okna.
2. Buďte si vědomi rizika otevřeného ohně a jiných zdrojů silného tepla v blízkosti výrobku.
3. Výrobek NEDÁVEJTE do blízkosti okna, kde by šňůrky od žaluzií nebo závěsů mohly uškrtit dítě.
4. Všechny montážní součásti musí být řádně utaženy, namontovány a seřízeny.
5. Nepoužívejte výrobek, pokud je některá část poškozená, roztržená nebo chybí. Používejte pouze náhradní díly doporučené výrobcem.
6. Pokud výrobek používáte jako sedadlo, odeberte ochrannou zábranu s bezpečnostními pásy a uschovejte je pro další použití.
7. Výrobek je určen pro děti od 3 let nebo s maximální hmotností 110 kg.
8. Výrobek je určen pouze pro domácí použití.

## SEZNAM ČÁSTÍ (OBR. A)

1. Sedadlo
2. Opěrka nohou
3. Ochranná zábrana
4. Opěradlo
5. Přední nohy
6. Zadní nohy
7. Silikonová podložka na podnos
8. Podnos
9. Konektor 2x
10. Pětibodové bezpečnostní pásy
11. Látkový potah
12. Šrouby
13. Imbusový klíč

## MONTÁŽ JÍDELNÍ ŽIDLIČKY

1. Přišroubujte spojovací prvky k opěradlu židličky pomocí šroubů a imbusového klíče (obr. 1).
2. Přišroubujte přední a zadní nohy židličky ke spojovacímu prvku pomocí šroubů a imbusového klíče (obr. 2).
3. Stiskněte obě zajišťovací páčky a pak zasuňte sedadlo do vodítek (obr. 3).
4. Stiskněte obě zajišťovací páčky, vyberte požadovanou výšku a zasuňte opěrku nohou do vodítek (obr. 4).
5. Namontujte ochrannou zábranu (viz: MONTÁŽ OCHRANNÉ ZÁBRANY).
6. Natáhněte potahovou látku na židličku,

## MONTÁŽ OCHRANNÉ ZÁBRANY

Chcete-li namontovat ochrannou zábranu, ujistěte se, že je sedadlo nastaveno v nejvyšší poloze a pak vložte háčky do otvorů umístěných v opěradle. Spodní část zábrany umístěte do otvoru v sedadle (obr. 5). Ujistěte se, že plastová pojistka zapadla na své místo. Chcete-li odebrat ochrannou zábranu, stiskněte plastovou pojistku pod sedadlem (A, obr. 5) a vyjměte zábranu.

## MONTÁŽ PODNOSU

1. Zasuňte podnos do příslušných otvorů v ochranné zábraně. Pak spusťte podnos dolů (obr. 6) a přitlačte jej. Ujistěte se, že plastový jazýček na páčce je ve správném otvoru v ochranné zábraně (A, obr. 6) a podnos je namontován pevně a nevysouvá se. Pak nasaďte na podnos silikonovou podložku.
2. Chcete-li podnos odebrat, stiskněte páčku, nadzvedněte podnos nahoru a vysuňte jej z otvorů v ochranné zábraně (B, obr. 6).

## LÁTKOVÝ POTAH

**Pozor!** Dodatečné boční prvky látkového potahu zajišťují větší stabilitu pro menší děti. Chcete-li je namontovat, zapněte je na obou stranách látkového potahu pomocí suchých zipů. Jakmile dítě povyroste, odepněte boční prvky.

## MONTÁŽ PĚTIBODOVÝCH BEZPEČNOSTNÍCH PÁSŮ

Chcete-li připevnit pětibodové bezpečnostní pásy, spojte spony k sobě (obr. 7) a vložte je do středové spony a pak je namontujte na ochrannou zábranu (obr. 8). Chcete-li odepnout bezpečnostní pásy, stiskněte tlačítko na sponě (A, obr. 7).
Chcete-li nasadit pásy na látkový potah, veďte bezpečnostní pásy speciálními otvory v potahu (obr. 9) a pak prostrčte otvory v ochranné zábraně a připevněte je na rám židličky (obr. 8).

## ODEBRÁNÍ PĚTIBODOVÝCH BEZPEČNOSTNÍCH PÁSŮ

Chcete-li odebrat pětibodové bezpečnostní pásy, stiskněte pojistku v zadní části ochranné zábrany (A, obr. 8). Pak vysuňte bezpečnostní pásy z otvorů v ochranné zábraně (obr. 8) a látkového potahu (obr. 9).

## FUNKCE ŽIDLIČKY PRO STARŠÍ DÍTĚ

Chcete-li použít funkci židličky pro starší dítě, sejměte látkový potah, ochrannou zábranu a odeberte bezpečnostní pásy (viz: ODEBRÁNÍ PĚTIBODOVÝCH BEZPEČNOSTNÍCH PÁSŮ). Pak spusťte sedadlo maximálně na 3. úroveň (obr. 10).

## DRŽÁK NA PODNOS

Chcete-li uschovat podnos pro pozdější použití, umístěte jej na držáky nacházející se na zadních nohách židličky (obr. 11).

## DEMONTÁŽ ŽIDLIČKY

1. Sejměte látkový potah a bezpečnostní pásy (viz: ODEBRÁNÍ PĚTIBODOVÝCH BEZPEČNOSTNÍCH PÁSŮ).
2. Sejměte podnos (viz: MONTÁŽ PODNOSU).
3. Vyjměte ochrannou zábranu (viz: MONTÁŽ OCHRANNÉ ZÁBRANY).
4. Stiskněte pojistku pod sedadlem a vyjměte sedadlo z vodítek předních noh (obr. 4). Tento postup zopakujte s opěrkou nohou.
5. Vyšroubujte šrouby ze spojovacího prvku pomocí imbusového klíče a oddělte od sebe zadní nohy, přední nohy a opěradlo (obr. 1 a 2).

## ČIŠTĚNÍ A ÚDRŽBA

Nenechávejte výrobek příliš dlouho na slunci. Vložku můžete prát v pračce maximálně na 30°C. Nesušte mechanicky ani nežehlete. Rám výrobku čistěte hadříkem, vodou a jemným čisticím prostředkem. Silikonovou podložku na podnos můžete mýt v myčce nádobí.

**Výrobek byl testován a splňuje požadavky norem:**
**EN 17191:2021, EN 14988:2017+A2:2024, EN 12520:2024.**

*Fotografie jsou pouze orientační, skutečný vzhled výrobků se může lišit od vzhledu prezentovaného na fotografiích.*

# HU

**Kedves Ügyfelünk!**
Ha bármilyen észrevétele vagy kérdése van a vásárolt termékről, lépjen kapcsolatba velünk: **help@lionelo.com**

**Gyártó:**
BrandLine Group Sp. z o. o.
A. Kręglewskiego 1, 61-248 Poznań, Lengyelország

## ETETŐSZÉKRE VONATKOZÓ FIGYELMEZTETÉSEK

# FONTOS! OLVASSA EL FIGYELMESEN ÉS ŐRIZZE MEG KÉSŐBBI FELHASZNÁLÁS CÉLJÁBÓL.

## FIGYELMEZTETÉS

1. Soha ne hagyja a gyermeket felügyelet nélkül.
2. Mindig használja a biztonsági rendszert.
3. Leesés veszélye: Ne engedje, hogy a gyermek felmásszon a termékre.
4. Ne használja a terméket, ha annak nincs minden eleme megfelelően felszerelve és beállítva.
5. Legyen tisztában a közelben lévő nyílt láng és más erős hőforrások kockázatával.
6. Legyen tisztában a felborulás veszélyével, ha a gyermek el tudja magát lökni a lábával az asztaltól vagy bármilyen más szerkezettől.
7. Ne használja a terméket, amíg a gyermek nem tud önállóan ülni.
8. Ne használja a terméket, ha annak bármely eleme elromlott, elszakadt vagy hiányzik.
9. A termék szétnyitása és összecsukása során tartsa távol a gyermeket a sérülések elkerülése érdekében.
10. A termék önállóan ülő gyermeknek lett tervezve 6 hónapos kortól 3 éves korig vagy legfeljebb 15 kg súlyig.
11. Mindig csatolja be a biztonsági öveket.

## ÜLÉSRE VONATKOZÓ FIGYELMEZTETÉSEK

# FONTOS! OLVASSA EL FIGYELMESEN ÉS ŐRIZZE MEG KÉSŐBBI FELHASZNÁLÁS CÉLJÁBÓL.

## FIGYELMEZTETÉS

1. NE helyezze a terméket ablak közelébe, mivel a gyermek lépcsőfokként használhatja a terméket és az ablakon való kiesését eredményezheti.
2. Legyen tisztában a termék közelében lévő nyílt láng és más erős hőforrások kockázatával.
3. NE helyezze a terméket olyan ablak közelébe, ahol a redőnyök vagy függönyök zsinórjai fulladésveszélyt okozhatnak.
4. Minden rögzítőelemet megfelelően meg kell húzni, fel kell szerelni és be kell állítani.
5. Ne használja a terméket, ha annak bármely eleme elromlott, elszakadt vagy hiányzik. Csak a gyártó által ajánlott pótalkatrészeket használja.
6. Ha a terméket ülésként használja, szerelje le a kieségátlót a biztonsági övekkel és tegye el azokat későbbi használatra.
7. A termék 3 éves kortól és legfeljebb 110 kg testsúlyig használható.
8. A termék kizárólag háztartási használatra szolgál.

### ALKATRÉSZLISTA (A. ÁBRA)

1. Ülés
2. Lábtartó
3. Kieségátló
4. Háttámla
5. Első lábak
6. Hátsó lábak
7. Szilikon tálca alátét
8. Tálca
9. Csatlakozó elem x2
10. 5 pontos biztonsági öv
11. Textil huzat
12. Csavarok
13. Imbuszkulcs

### AZ ETETŐSZÉK ÖSSZESZERELÉSE

1. Csavarozza fel a csatlakozó elemeket a szék háttámlájára a csavarok és egy imbuszkulcs segítségével (1. ábra).
2. Csavarozza fel az etetőszék első és hátsó lábát a csatlakozó elemre a csavarokkal és imbuszkulccsal (2. ábra).
3. Nyomja meg mindkét reteszelő kart, majd csúsztassa be az ülést a vezetősínbe (3. ábra).
4. Nyomja meg mindkét reteszelő kart, válassza ki a kívánt magasságot, majd csúsztassa be a lábtartót a vezetősínbe (4. ábra).
5. Szerelje fel a kieségátlót (lásd: A KIESÉSGÁTLÓ FELSZERELÉSE).
6. Húzza fel a huzatot az etetőszékre.

### A KIESÉSGÁTLÓ FELSZERELÉSE

A kieségátló felszereléséhez győződjön meg arról, hogy az ülés a legmagasabb állásba van állítva, majd helyezze a horgokat a háttámlán lévő nyílásokba. Dugja be a kieségátló alsó részét az ülés nyílásába (5. ábra). Győződjön meg róla, hogy a műanyag reteszelő zár a megfelelő helyre került.

A kieségátló eltávolításához nyomja meg az ülés alatt lévő műanyag reteszelő zárat (A, 5. ábra) és vegye ki a kieségátlót.

## AZ ETETŐTÁLCA FELSZERELÉSE

1. Csúsztassa be a tálcát a kieséségátló megfelelő nyílásaiba. Ezután engedje le a tálcát (6. ábra) és nyomja le. Ellenőrizze, hogy a karon lévő műanyag pöcök a kieséségátló megfelelő nyílásába került (A, 6. ábra) és a tálca stabilan rögzül és nem csúszik ki. Ezután helyezze fel a szilikon tálca alátétet.
2. A tálca eltávolításához nyomja meg a kart, óvatosan emelje meg a tálcát és csúsztassa ki a kieséségátló nyílásaiból (B, 6. ábra).

## TEXTIL HUZAT

**Figyelem!** A huzat kiegészítő oldalsó elemei nagyobb stabilitást biztosítanak a kisebb gyermekek számára. Felhelyezésükhöz tépőzárral rögzítse őket a huzat mindkét oldalán. Amikor a gyermek már nagyobb lesz, akassza ki az oldalsó elemeket.

## AZ 5 PONTOS BIZTONSÁGI ÖV FELSZERELÉSE

Az 5 pontos biztonsági öv bekötéséhez csatlakoztassa a csatokat (7. ábra) és helyezze be őket a középső csatba, majd szerelje fel a kieséségátlóra (8. ábra). Az övek kicsatolásához nyomja meg a középső csaton lévő gombot (A, 7. ábra).
Ha fel szeretné tenni az övet a huzatra, vezesse át a biztonsági övet a huzaton lévő speciális nyílásokon (9. ábra), majd a kieséségátló nyílásain és szerelje fel az etetőszék vázára (8. ábra).

## AZ 5 PONTOS BIZTONSÁGI ÖV ELTÁVOLÍTÁSA

Az 5 pontos biztonsági öv eltávolításához nyomja meg a kieséségátló hátsó részén lévő zárat (A, 8. ábra). Ezután csúsztassa ki a biztonsági övet a kieséségátló nyílásain (8. ábra) és a biztonsági öv huzatából (9. ábra).

## ETETŐSZÉK IDŐSEBB GYERMEKEK SZÁMÁRA

Ha idősebb gyermek esetében szeretné használni az etetőszéket, távolítsa el a huzatot, a kieséségátlót és a biztonsági övet (lásd: AZ 5 PONTOS BIZTONSÁGI ÖV ELTÁVOLÍTÁSA. Ezután engedje le az ülést legfeljebb a 3. szintig (10. ábra).

## TÁLCATARTÓ

A tálca későbbi használatra történő tárolásához helyezze a tálcát a szék hátsó lábainál található tartókra (11. ábra).

## AZ ETETŐSZÉK SZÉTSZERELÉSE

1. Távolítsa el a huzatot és a biztonsági övet (lásd: AZ 5 PONTOS BIZTONSÁGI ÖV ELTÁVOLÍTÁSA.
2. Vegye le a tálcát (lásd: AZ ETETŐTÁLCA FELSZERELÉSE)
3. Vegye le a kieséségátlót (lásd: A KIESÉSGÁTLÓ FELSZERELÉSE).
4. Nyomja meg az ülés alatt lévő reteszelő zárat és vegye ki az ülést első lábak vezetősínéből (4. ábra). Ismételje meg a műveletet a lábtartóval.
5. Csavarja ki a csatlakozó elemen lévő csavarokat egy imbuszkulcs segítségével és válassza szét egymástól a hátsó lábakat, az első lábakat és a háttámlát (1. és 2. ábra).

## TISZTÍTÁS ÉS KARBANTARTÁS

Ne hagyja a terméket hosszú ideig a napon. Az ülésbetét mosógépben, legfeljebb 30 fokos hőmérsékleten mosható. Nem szabad szárítógépben szárítani és vasalni. A vázat enyhe tisztítószerrel nedvesített ruhával kell megtisztítani. A szilikon tálca alátét mosogatógépben mosható.

**A termék be lett vizsgálva és teljesíti az**
**EN 17191:2021, EN 14988:2017+A2:2024, EN 12520:2024 szabványok követelményeit.**

*A képek csak tájékoztató jellegűek, a termékek tényleges kinézete eltérhet a képeken látottaktól.*

## RO

**Stimate Client!**
Dacă aveți observații sau întrebări cu privire la produsul achiziționat, vă rugăm să ne contactați: **help@lionelo.com**

**Producător:**
BrandLine Group Sp. z o. o.
A. Kręglewskiego 1, 61-248 Poznań, Polska

## AVERTISMENTE PRIVIND FOTOLIUL

# IMPORTANT! CITIȚI CU ATENȚIE ȘI PĂSTRAȚI PENTRU REFERINȚE VIITOARE.

## AVERTISMENT

1. Nu lăsați niciodată copilul nesupravegheat.
2. Utilizați întotdeauna un sistem de limitare.
3. Pericol de cădere: Nu permiteți copilului să se urce pe produs.
4. Nu utilizați produsul dacă toate componentele nu sunt asamblate și reglate corespunzător.
5. Fiți conștient de riscul de foc deschis și alte surse de căldură puternică în apropiere.
6. Fiți conștienți de riscul de răsturnare în cazul în care copilul își poate împinge picioarele departe de masă sau de orice altă structură.
7. Nu utilizați produsul până când copilul nu se poate ridica singur.
8. Nu utilizați produsul dacă vreo piesă este ruptă, ruptă sau lipsește.
9. Țineți copiii la distanță atunci când desfaceți și pliați produsul pentru a evita rănirea.
10. Produsul este destinat copiilor care pot sta în șezut singuri de la 6 luni până la vârsta de 3 ani sau cu o greutate maximă de 15 kg.
11. Purtați întotdeauna centurile de siguranță.

## AVERTISMENTE PRIVIND SCAUNUL

# IMPORTANT! CITIȚI CU ATENȚIE ȘI PĂSTRAȚI PENTRU REFERINȚE VIITOARE.

## AVERTISMENT

1. NU așezați produsul în apropierea unei ferestre, deoarece poate fi utilizat de către copil ca o treaptă și poate provoca căderea copilului pe fereastră.
2. Aveți în vedere riscul de flăcări deschise și alte surse de căldură puternică în apropierea produsului.
3. NU așezați produsul lângă o fereastră unde șirurile de jaluzele sau perdele ar putea sufoca copilul.
4. Toate componentele de montare trebuie să fie strânse, montate și reglate corespunzător.
5. Nu utilizați produsul dacă vreo piesă este ruptă, ruptă sau lipsește. Utilizați doar piese de schimb recomandate de producător.
6. Când folosești produsul sub formă de scaun, demontează bara de protecție cu centuri de siguranță și păstrează-le pentru utilizare ulterioară.
7. Produsul este destinat copiilor cu vârsta de 3 ani sau cu o greutate maximă de 110 kg.
8. Produsul este destinat exclusiv utilizării în gospodărie.

### LISTA PIESE (FIG. A)

1. Scaun
2. Suport pentru picioare
3. Bară de siguranță
4. Spătar
5. Picioarele din față
6. Picioare spate
7. Husă de silicon pentru tavă
8. Tavă
9. Conector x2
10. Centuri de siguranță în 5 puncte
11. Husă din țesătură
12. Șuruburi
13. Cheie hexagonală

### MONTAREA DE HRĂNIRE

1. Înșurubați elementele de fixare în partea din spate a scaunului folosind șuruburi și o cheie imbus (fig. 1).
2. Înșurubați picioarele din față și din spate ale scaunului pe dispozitivul de fixare folosind șuruburi și o cheie imbus (fig. 2).
3. Apăsați pe ambele pârghii de blocare și apoi glisați scaunul în ghidaje (fig. 3).
4. Apăsați ambele manete de blocare, selectați înălțimea dorită și glisați suportul pentru picioare în ghidaje (fig. 4).
5. Montați bariera de protecție (a se vedea: MONTAREA BARIEREI DE PROTECȚIE).
6. Aplicați materialul de acoperire pe scaun,

## INSTALAREA BALUSTRADEI DE PROTECȚIE

A pentru montarea barierei de protecție, asigurați-vă că scaunul este poziționat la cea mai înaltă poziție și apoi introduceți clemele în orificiile de pe spătar. Așezați partea inferioară a balustradei în orificiul din scaun (fig. 5). Asigurați-vă că blocajul de plastic s-a fixat în locul potrivit.

Acesteia demontați bara de protecție, trebuie să apăsați blocajul de plastic sub scaun (A, fig. 5) și să scoateți bariera.

## ASAMBLAREA TĂVII

1. Glisați tava în orificiile corespunzătoare de pe șina de protecție. Apoi coborâți tava în jos (fig. 6) și apăsați-o în jos. Asigurați-vă că robinetul de plastic de pe manetă se află în orificiul corespunzător de pe bariera de protecție (A, fig. 6), iar tava este montată stabil și nu se desprinde. Apoi puneți husa de silicon pe tavă.
2. Pentru a demonta tava, apăsați maneta, ridicați ușor tava în sus și glisați-o afară din deschiderile de pe parapet (B, fig. 6).

## HUSA DIN MATERIALE

**Atenție!** Elementele laterale suplimentare ale husei din material textil asigură o mai mare stabilitate pentru copiii mai mici. Pentru a le instala, acestea trebuie fixate pe ambele părți ale învelișului materialului cu Velcro. Când copilul crește, detașați elementele laterale.

## INSTALAREA 5 PUNCTE CENTURILOR DE SIGURANȚĂ

Pentru a fixa centurile de siguranță în 5 puncte, conectați cataramele între ele (fig. 7) și introduceți-le în catarama centrală, apoi montați-le pe bara de protecție (fig. 8). A pentru a deschide centura de siguranță, apăsați butonul de pe cataramă (A, fig. 7).

Pentru a instala centurile pe capacul din material, treceți centurile de siguranță prin orificiile speciale din capac (fig. 9), apoi treceți-le prin orificiile din bariera de protecție și instalați-le pe cadrul scaunului (fig. 8).

## ÎNDEPĂRTAREA CENTURILOR DE SIGURANȚĂ ÎN 5 PUNCTE

Pentru a dezasambla centurile de siguranță în 5 puncte, apăsați dispozitivul de blocare de pe partea din spate a balustradei (A, Fig. 8). Apoi glisați centurile de siguranță din deschiderile din parapet (Fig. 8) și capacul din material textil al centurilor de siguranță (Fig. 9).

## FUNCȚIE DE SCAUN PENTRU COPII MAI MARI

Pentru a utiliza funcția de scaun pentru copii mai mari, trebuie îndepărtate husa textilă, bariera de siguranță și centurile de siguranță (consultați ÎNDEPĂRTAREA CENTURILOR DE SIGURANȚĂ ÎN 5 PUNCTE). Apoi coborâți scaunul până la un nivel maxim de 3 (fig. 10).

## STAND PENTRU TAVĂ

Pentru a depozita tava pentru utilizare ulterioară, așezați-o pe suporturile situate pe picioarele din spate ale scaunului (fig. 11)

## DEMONTAREA SCAUNULUI

1. Scoateți husa din material textil și centurile de siguranță (consultați: ÎNDEPĂRTAREA CENTURILOR DE SIGURANȚĂ ÎN 5 PUNCTE).
2. Scoateți tava (consultați MONTAREA TĂVII)
3. Îndepărtați bariera de protecție (a se vedea: MONTAREA BARIEREI DE PROTECȚIE).
4. Apăsați butonul de blocare de sub șezut și scoateți șezutul din ghidajele picioarelor din față (fig. 4). Repetați acest lucru cu suportul pentru picioare.
5. Slăbiți șuruburile de pe conector folosind o cheie Allen și separați picioarele din spate, picioarele din față și spătarul (fig. 1 și 2).

## CURĂȚARE ȘI ÎNTREȚINERE

Nu lăsați produsul la soare pentru o perioadă îndelungată. Husa se poate spăla în mașina de spălat la o temperatură maximă de 30°C. A nu se usca mecanic și a nu se călca. Cadrul produsului trebuie curățat cu o cârpă, apă și detergent delicat. Husa tăvii din silicon poate fi spălată în mașina de spălat vase.

**Produsul a fost testat și îndeplinește cerințele standardelor:**
**EN 17191:2021, EN 14988:2017+A2:2024, EN 12520:2024.**

*Fotografiile sunt doar în scop ilustrativ, aspectul real al produselor poate fi diferit de cel prezentat în imagini.*

**Kära Kund!**
Kontakta oss på: **help@lionelo.com** om du har några kommentarer eller frågor om den inköpta produkten.

**Tillverkare:**
BrandLine Group Sp. z o. o.
A. Kręglewskiego 1, 61-248 Poznań, Polen

## VARNINGAR FÖR STOLEN

# VIKTIGT! LÄS NOGGRANT OCH SPARA FÖR FRAMTIDA REFERENS.

### VARNING

1. Lämna aldrig ditt barn utan uppsikt.
2. Använd alltid begränsningssystem.
3. Fallrisk: Låt inte barnet klättra på produkten.
4. Använd inte produkten om inte alla komponenter är korrekt installerade och justerade.
5. Var uppmärksam på risken för öppen låga och andra starka värmekällor i närheten.
6. Var uppmärksam på risken att falla om ditt barn kan trycka bort sig med fötterna från ett bord eller något annat.
7. Använd inte produkten förrän ditt barn kan sitta upp utan hjälp.
8. Använd inte produkten om någon av delarna är skadad, trasig eller saknas.
9. Håll barn borta när du fäller ut och ihop produkten för att undvika skador.
10. Produkten är avsedd för barn som kan sitta själva, från 6 månader till 3 år gamla och som väger max 15 kg.
11. Använd alltid säkerhetsbälten.

## VARNINGAR FÖR SITTDELEN

# VIKTIGT! LÄS NOGGRANT OCH SPARA FÖR FRAMTIDA REFERENS.

### VARNING

1. Placera INTE produkten nära ett fönster eftersom barnet kan använda den som ett steg och falla ut genom fönstret.
2. Var uppmärksam på risken för öppen låga och andra starka värmekällor nära produkten.
3. Placera INTE produkten nära ett fönster där snören från rullgardiner eller gardiner kan kväva barnet.
4. Alla monteringsdelar ska vara ordentligt åtdragna, monterade och justerade.
5. Använd inte produkten om någon av delarna är skadad, trasig eller saknas. Använd endast ersättningsdelar som rekommenderas av tillverkaren.
6. När du använder produkten som en stol, ta bort säkerhetsräcket med säkerhetsbältena och spara dem för nästa användning.
7. Produkten är avsedd för barn från 3 års ålder eller med en maxvikt på 110 kg.
8. Produkten är endast avsedd för hushållsbruk.

### LISTA ÖVER DELAR (FIG. A)

1. Sits
2. Fotstöd
3. Skyddsräcke
4. Ryggstöd
5. Främre ben
6. Bakre ben
7. Silikonskydd till brickan
8. Bricka
9. Koppling x2
10. 5-punktsäkerhetsbälten
11. Tygöverdrag
12. Skruvar
13. Insexnyckel

## MONTERING AV BARNMATSTOLEN

1. Skruva fast kopplingarna till stolens ryggstöd med skruvar och insexnyckeln (fig. 1).
2. Skruva fast stolens fram- och bakben till kopplingen med skruvar och insexnyckeln (fig. 2).
3. Tryck ned båda låsspakarna och skjut sedan in sitsen i styrningarna (fig. 3).
4. Tryck ned båda låsspakarna, välj önskad höjd och skjut in fotstödet i styrningarna (fig. 4).
5. Montera skyddsräcket (se: MONTERING AV SKYDDSRÄCKET).
6. Sätt överdraget på stolen,

## MONTERING AV SKYDDSRÄCKET

För att montera skyddsräcket, se till att sätet är inställt i det högsta läget och sätt sedan in krokarna i hålen i ryggstödet. Placera den nedre delen av räcket i hålet i sätet (fig. 5). Kontrollera att plastlåset har glidit på plats.
För att ta bort skyddsräcket tryck på knappen under sätet (A, fig. 5) och ta bort räcket.

## MONTERING AV BRICKAN

1. Skjut in brickan i motsvarande hål på säkerhetsräcket. Sänk sedan ned brickan (fig. 6) och tryck ner den. Kontrollera att plastfliken på spaken sitter i rätt hål på skyddsräcket (A, fig. 6) och att brickan är stabilt monterad och inte glider ut. Sätt sedan silikonskyddet på brickan.
2. För att ta bort brickan, tryck på spaken, lyft brickan försiktigt uppåt och skjut ut den ur hålen på skyddsräcket (B, fig. 6).

## TYGÖVERDRAG

**Observera!** Extra sidoelement på tygöverdraget ger större stabilitet för yngre barn. För att montera dem, fäst dem på båda sidor av tygöverdraget med kardborreband. När barnet växer upp tar du bort sidoelementen.

## MONTERING AV 5-PUNKTS SÄKERHETSBÄLTEN

För att spänna fast 5-punktsbältena, koppla ihop spännena (fig. 7) och placera dem i mittspännet och montera dem sedan på skyddsräcket (fig. 8). För att lossa säkerhetsbältena tryck på knappen på spännet (A, fig. 7).
För att sätta bältena på tygöverdraget, för säkerhetsbältena genom speciella hål i överdraget (fig. 9), för dem sedan genom hålen i skyddsräcket och montera dem på stolsramen (fig. 8).

## DEMONTERING AV 5-PUNKTS SÄKERHETSBÄLTEN

För att ta bort 5-punktsbältena tryck på låset på baksidan av skyddsräcket (A, fig. 8). Skjut sedan ut säkerhetsbältena ur hålen i skyddsräcket (fig.8) och tygöverdraget (fig.9).

## BARNSTOL FÖR ÄLDRE BARN

För att kunna använda barnstolen för äldre barn måste tygöverdraget, skyddsräcket och säkerhetsbältena tas bort (se: DEMONTERING AV 5-PUNKTS SÄKERHETSBÄLTEN). Sänk sedan sätet till maximalt nivå 3 (fig. 10).

## BRICKHÅLLARE

För att förvara brickan för senare användning, placera den på hållarna som finns på stolens bakre ben (fig. 11)

## DEMONTERING AV STOLEN

1. Ta bort tygöverdraget och säkerhetsbältena (se: DEMONTERING AV 5-PUNKTS SÄKERHETSBÄLTEN).
2. Ta bort brickan (se: MONTERING AV BRICKAN).
3. Ta bort skyddsräcket (se: MONTERING AV SKYDDSRÄCKET).
4. Tryck ned spaken under sitsen och ta bort den från de främre benstyrningarna (fig. 4). Upprepa detta med fotstödet.
5. Lossa skruvarna på kopplingen med en insexnyckel och ta isär bakre ben, främre ben och ryggstöd (fig. 1 och 2).

## RENGÖRING OCH UNDERHÅLL

Lämna inte produkten i solen under långa perioder. Sätesinsatsen kan tvättas i max 30°C. Torktumla och stryk inte. Produktens ram kan rengöras med en trasa, vatten och milt rengöringsmedel. Brickans silikonskydd tål maskindisk.

**Produkten har provats och uppfyller samtliga krav enligt standarden:**
**EN 17191:2021, EN 14988:2017+A2:2024, EN 12520:2024.**

*Foton är endast för referens, det verkliga produktutseendet kan skilja sig från det som presenteras på foton.*

**Kjære kunde!**
Hvis du har kommentarer eller spørsmål angående det kjøpte produktet, vennligst ta kontakt med oss: **help@lionelo.com**

**Produsent:**
BrandLine Group Sp. z o. o.
A. Kręglewskiego 1, 61-248 Poznań, Polen

## ADVARSLER FOR STOL

# VIKTIG! LES NØYE OG BEHOLD FOR FREMTIDIG BRUK

### ADVARSEL

1. La aldri et barn være uten tilsyn.
2. Bruk alltid et sikringssystem.
3. Fallfare: Ikke la et barn klatre på produktet.
4. Ikke bruk produktet med mindre alle komponentene er riktig installert og justert.
5. Vær oppmerksom på risikoen for åpen ild og andre kilder til sterk varme i nærheten.
6. Vær oppmerksom på risikoen for å falle hvis barnet ditt er i stand til å skyve av et bord eller en annen struktur med føttene.
7. Ikke bruk produktet før barnet ditt kan sitte opp uten hjelp.
8. Ikke bruk produktet hvis noen del er ødelagt, revet eller mangler.
9. Hold barn unna når produktet bretter ut og sammen for å unngå skade.
10. Produktet er beregnet på barn som kan sitte selvstendig og er i alderen fra 6 måneder til 3 år eller som veier maksimalt 15 kg.
11. Bruk alltid sikkerhetsbelte.

## ADVARSLER FOR SETE

# VIKTIG! LES NØYE OG BEHOLD FOR FREMTIDIG BRUK

### ADVARSEL

1. IKKE plasser produktet i nærheten av et vindu, da det kan brukes som et skritt av et barn og få barnet til å falle ut av vinduet.
2. Vær oppmerksom på risikoen for åpen ild og andre kilder til sterk varme i nærheten av produktet.
3. IKKE plasser produktet i nærheten av et vindu der persienner eller gardinsnorer kan kvele et barn.
4. Alle monteringskomponenter skal være riktig strammet, installert og justert.
5. Ikke bruk produktet hvis noen del er ødelagt, revet eller mangler. Bruk kun reservedeler anbefalt av produsenten.
6. Når du bruker produktet som sete, demonter sikkerhetsbarrieren med sikkerhetsbelter og oppbevar dem for neste bruk.
7. Produktet er beregnet for barn fra 3 år og med en maksimal vekt på 110 kg.
8. Produktet er kun beregnet for bruk i hjemmet.

### DELELISTE (FIG. A)

1. Sete
2. Fotstøtte
3. Beskyttelsesbarriere
4. Støtte
5. Fremre ben
6. Bakbena
7. Deksel til brett i silikon
8. Skuff
9. Kobling x2
10. 5-punkts sikkerhetsbelter
11. Stoffbelegg
12. Skruer
13. Umbrakonøkkel

## INSTALLASJON AV MATESTOLEN

1. Skru koblingene til stolryggen med skruer og en unbrakonøkkel (fig. 1).
2. Skru de fremre og bakre bena på stolen til kontakten med skruer og en unbrakonøkkel (fig. 2).
3. Trykk på begge låsespakene og skyv deretter setet inn i føringene (fig. 3).
4. Trykk på begge låsespakene, velg passende høyde og sett fotstøtten inn i føringene (fig. 4).
5. Installer sikkerhetsbarrieren (se: INSTALLASJON AV BESKYTTELSESBARRIEREN).
6. Plasser møbeltrekksmaterialet på stolen,

## INSTALLASJON AV BESKYTTELSESBARRIEREN

For å installere sikkerhetsbarrieren, sørg for at setet er i høyeste posisjon og sett deretter krokene inn i hullene i ryggstøtten. Plasser den nedre delen av skinnen inn i hullet i setet (fig. 5). Pass på at plastlåsen klikker på plass.
For å fjerne sikkerhetsbarrieren, trykk på plastlåsen under setet (A, fig. 5) og fjern barrieren.

## INSTALLASJON AV BRETTET

1. Sett brettet inn i de riktige hullene på det beskyttende rekkverket. Senk deretter skuffen ned (fig. 6) og trykk den ned. Pass på at plasttappen på spaken er i det tilsvarende hullet på sikkerhetsskinnen (A, fig. 6) og at brettet er sikkert montert og ikke glir ut. Legg deretter silikondekselet på brettet.
2. For å fjerne brettet, trykk på spaken, løft brettet litt oppover og skyv det ut av hullene i sikkerhetsskinnen (B, fig. 6).

## STOFFBELEGG

**Merk følgende!** Ytterligere sideelementer på stofftrekket gir større stabilitet for yngre barn. For å installere dem, fest dem på begge sider av stoffbelegget med borrelås. Når barnet ditt vokser, løsne sideelementene.

## INSTALLERING AV 5-PUNKTS SETEBELTER

For å feste 5-punkts sikkerhetsbeltene, koble spennene sammen (fig. 7) og plasser dem i den midterste spennen, og monter dem deretter på sikkerhetsskinnen (fig. 8). For å løsne sikkerhetsbeltene, trykk på knappen på spennen (A, fig. 7).
For å feste sikkerhetsbeltene til stofftrekket, tre sikkerhetsbeltene gjennom de spesielle hullene i polstringen (fig. 9), tre dem deretter gjennom hullene i sikkerhetsskinnen og monter dem på stolrammen (fig. 8).

## FJERNING AV 5-PUNKTS SETEBELTER

For å fjerne 5-punkts sikkerhetsbeltene, trykk på låsen på baksiden av sikkerhetsbarrieren (A, fig. 8). Skyv deretter sikkerhetsbeltene ut av hullene i sikkerhetsbarrieren (fig. 8) og dekselet til sikkerhetsbeltematerialet (fig. 9).

## STOLFUNKSJON FOR ELDRE BARN

For å bruke stolfunksjonen for eldre barn, fjern stofftrekket, beskyttelsesbarrieren og demonter sikkerhetsbeltene (se: FJERNING AV 5-PUNKTS SETEBELTER). Senk deretter setet til maksimalt 3 nivåer (fig. 10).

## SKUFFHOLDER

For å oppbevare skuffen for senere bruk, plasser den på holderne som er plassert på de bakre bena på stolen (fig. 11)

## DEMONTERING AV STOLEN

1. Fjern stoffdekselet og sikkerhetsbeltene (se: FJERNING AV 5-PUNKTS SETEBELTER).
2. Ta ut skuffen (se: INSTALLASJON AV BRETTET).
3. Fjern beskyttelsesbarrieren (se: INSTALLASJON AV BESKYTTELSESBARRIEREN).
4. Trykk på spaken under setet og fjern dem fra de fremre benføringene (fig. 4). Gjenta dette trinnet med fotstøtten.
5. Skru ut skruene på kontakten med en unbrakonøkkel og separer de bakre bena, fremre ben og ryggstøtte (fig. 1 og 2).

## RENGJØRING OG VEDLIKEHOLD

Ikke la produktet ligge i solen over lengre perioder. Innlegget kan vaskes i maskin ved maksimal temperatur på 30°C. Må ikke tørkes mekanisk eller strykes Produktrammen bør rengjøres med en klut, vann og et mildt rengjøringsmiddel. Silikonbrettdekselet tåler oppvaskmaskin.

**Produktet er testet og oppfyller kravene i standardene:**
**EN 17191:2021, EN 14988:2017+A2:2024, EN 12520:2024.**

*Bildene er kun for illustrasjonsformål, det faktiske utseendet til produktene kan avvike fra det som vises på bildene.*

**Kære kunde!**
Hvis du har kommentarer eller spørgsmål om det produkt, du har købt, bedes du kontakte os: **help@lionelo.com**

**Producent:**
BrandLine Group Sp. z o. o.
A. Kręglewskiego 1, 61-248 Poznań, Polen

## ADVARSLER VEDRØRENDE BABYSTOLEN

# VIGTIGT! LÆS OMHYGGELIGT OG GEM FOR FREMTIDIG REFERENCE.

## ADVARSEL

1. Efterlad barnet aldrig uden opsyn.
2. Brug altid fastholdelsessystemet.
3. Fare for fald: Lad ikke barnet klatre op på produktet.
4. Brug ikke produktet, hvis alle komponenter ikke er korrekt monteret og justeret.
5. Vær opmærksom på risikoen for åben ild og andre stærke varmekilder i nærheden af produktet.
6. Vær opmærksom på risikoen for at vælte, hvis barnet er i stand til at skubbe bordet eller andre elementer væk med fødderne.
7. Brug ikke produktet, før barnet kan sidde op uden hjælp.
8. Brug ikke produktet, hvis nogen del er i stykker, revet over eller mangler.
9. Hold børn væk, når produktet foldes ud og sammen, for at undgå skader.
10. Produktet er designet til børn, der kan sidde op selvstændigt og er fra 6 måneder til 3 år gamle eller med en maksimal vægt på 15 kg.
11. Brug altid sikkerhedsseler.

## ADVARSLER VEDRØRENDE SÆDET

# VIGTIGT! LÆS OMHYGGELIGT OG GEM FOR FREMTIDIG REFERENCE.

## ADVARSEL

1. Placer IKKE produktet i nærheden af et vindue, da det kan bruges af et barn som et trin og få barnet til at falde ud af vinduet.
2. Vær opmærksom på risikoen for åben ild og andre stærke varmekilder i nærheden af produktet.
3. Placer IKKE produktet i nærheden af et vindue, hvor snore fra persienner eller gardiner kan kvæle barnet.
4. Alle monteringselementer skal være korrekt spændt, monteret og justeret.
5. Brug ikke produktet, hvis nogen del er i stykker, revet over eller mangler. Brug kun reservedele, der er anbefalet af producenten.
6. Når du bruger produktet som sæde, fjern frontbøjlen med sikkerhedsselerne og gem dem til næste brug.
7. Produktet er egnet til børn fra 3 år og med en maksimal vægt på 110 kg.
8. Produktet er udelukkende beregnet til husholdningsbrug.

### LISTE OVER DELE (FIG. A)

1. Sæde
2. Fodstøtte
3. Frontbøjle
4. Ryglæn
5. Forreste ben
6. Bageste ben
7. Dækkeserviet til bakkebordet i silikone
8. Bakkebord
9. Forbindelseselement x2
10. 5-punkts sikkerhedsseler
11. Stofbetræk
12. Skruer
13. Unbrakonøgle

### MONTERING AF BABYSTOL TIL FODRING

1. Skru forbindelseselementer fast på stolens ryglæn med skruer og en unbrakonøgle (fig. 1).

2. Skru stolens for- og bagben fast på forbindelseselementet med skruer og en unbrakonøgle (fig. 2).
3. Tryk begge låsehåndtag ned, og skub derefter sædet ind i føringer (fig. 3).
4. Tryk begge låsehåndtag ned, vælg den ønskede højde, og skub fodstøtten ind i føringer (fig. 4).
5. Monter frontbøjlen (se: MONTERING AF FRONTBØJLEN).
6. Sæt betrækket på stolen,

## MONTERING AF FRONTBØJLEN

For at montere frontbøjlen sørg for, at sædet er indstillet i den højeste position, sæt derefter krogene i hullerne i ryglænet. Placer den nederste del af frontbøjlen i hullet i sædet (fig. 5). Sørg for, at plastlåsen sidder i den rigtige position.
For at fjerne frontbøjlen tryk på plastlåsen under sædet (A, fig. 5) og fjern frontbøjlen.

## MONTERING AF BAKKEBORDET

1. Skub bakkebordet ind i de tilsvarende huller på frontbøjlen. Sænk derefter bakkebordet ned (fig. 6), og tryk den ned. Sørg for, at plastfligen på håndtaget sidder i det rigtige hul på frontbøjlen (A, fig. 6), og at bakkebordet er monteret stabilt og ikke glider ud. Sæt derefter dækkeserviet i silikone på bakkebordet.
2. For at fjerne bakkebordet tryk på håndtaget, løft bakkebordet forsigtigt opad og træk det ud af hullerne på frontbøjlen (B, fig. 6).

## STOFBETRÆK

**Bemærk!** Ekstra sidestykker af stofbetræk giver mere stabilitet til mindre børn. For at montere dem, fastgør dem på begge sider af stofbetrækket med velcro. Når barnet bliver større, tag sidestykker af.

## MONTERING AF 5-PUNKTSSELEN

For at fastgøre 5-punktsselen forbind selelåser med hinanden (fig. 7) og placere dem i det midterste selelåse. Monter dem derefter på frontbøjlen (fig. 8). For at frigøre sikkerhedsselerne tryk på knappen på selelåsen (A fig. 7).
For at montere selen til stofbetrækket, før sikkerhedsselerne gennem de tilsvarende huller i betrækket (fig. 9) og derefter gennem hullerne i frontbøjlen, og monter dem på stolens ramme (fig. 8).

## AFMONTERING AF 5-PUNKTSSELEN

For at fjerne 5-punktsselen, tryk på låsen på bagsiden af frontbøjlen (A, fig. 8). Skub derefter sikkerhedsseler ud af hullerne i frontbøjlen (fig. 8) og stofbetrækket (fig. 9).

## BABYSTOLENS FUNKTION TIL STØRRE BØRN

For at kunne bruge højstolens funktion til større børn, fjern stofbetrækket, frontbøjlen og sikkerhedsselen (se: AFMONTERING AF 5-PUNKTSSELEN). Sænk derefter sædet til maksimalt niveau 3 (fig. 10).

## HOLDER TIL BAKKEBORDET

For at opbevare bakkebordet til senere brug, placer det på holderne på stolens bagben (fig. 11).

## AFMONTERING AF STOLEN

1. Fjern stofbetræk og sikkerhedsselen (se: AFMONTERING AF 5-PUNKTSSELEN).
2. Fjern bakkebordet (se: MONTERING AF BAKKEBORDET)
3. Fjern frontbøjlen (se: MONTERING AF FRONTBØJLEN).
4. Tryk ned på låsen under sædet, og fjern sædet fra de forreste benføringer (fig. 4). Gentag denne handling med fodstøtten.
5. Løsn skruerne på forbindelseselementet med en unbrakonøgle, og adskil bagben, forben og ryglæn (fig. 1 og 2).

## RENGØRING OG VEDLIGEHOLDELSE

Efterlad ikke produktet i solen i længere tid ad gangen. Indsatsen kan vaskes i maskine ved en temperatur på maks. 30°C. Må ikke maskintørres og stryges. Produktets ramme skal rengøres med en klud, vand og et mildt rengøringsmiddel. Dækkeserviet til bakkebordet i silikone kan vaskes i opvaskemaskinen.

**Produktet er testet og opfylder kravene i standarden:**
**EN 17191:2021, EN 14988:2017+A2:2024, EN 12520:2024.**

*Billederne er kun til illustrationsformål, og produkternes faktiske udseende kan afvige fra de viste billeder.*

**Hyvä asiakas!**
Jos sinulla on kommentteja tai kysymyksiä ostamastasi tuotteesta, ota meihin yhteyttä: **help@lionelo.com**

**Valmistaja:**
BrandLine Group Sp. z o. o. o.
A. Kręglewskiego 1, 61-248 Poznań, Puola

## TUOLIA KOSKEVAT VAROITUKSET:

# TÄRKEÄÄ! LUE HUOLELLISESTI JA SÄILYTÄ VIITTEENÄ TULEVAA KÄYTTÖÄ VARTEN.

## VAROITUS

1. Älä koskaan jätä lasta yksin!
2. Käytä aina rajoitusjärjestelmää.
3. Putoamisvaara: Älä anna lapsen kiivetä tuotteen päälle.
4. Älä käytä tuotetta, ellei kaikkia osia ole asennettu ja säädetty oikein.
5. Varo avotulen ja muiden voimakkaiden lämmönlähteiden vaaraa läheisyydessä.
6. Ole tietoinen kaatumisvaarasta, jos lapsesi pystyy työntämään jalkansa pöydältä tai muun rakenteen päältä.
7. Älä käytä tuotetta ennen kuin lapsi pystyy istumaan itsenäisesti.
8. Älä käytä tuotetta, jos jokin osa on rikki, revennyt tai puuttuu.
9. Älä pura tai taita tuotetta lasten läheisyydessä, jotta vältät loukkaantumiset.
10. Tuote on suunniteltu lapsille, jotka pystyvät istumaan itsenäisesti ja jotka ovat 6 kuukauden ja 3 vuoden ikäisiä tai joiden paino on enintään 15 kg.
11. Käytä aina turvavöitä.

## ISTUINTA KOSKEVAT VAROITUKSET

# TÄRKEÄÄ! LUE HUOLELLISESTI JA SÄILYTÄ VIITTEENÄ TULEVAA KÄYTTÖÄ VARTEN.

## VAROITUS

1. ÄLÄ sijoita tuotetta ikkunan lähelle, koska lapsi voi käyttää sitä askelmana ja pudota ikkunasta.
2. Varo avotulen ja muiden voimakkaiden lämmönlähteiden vaaraa tuotteen läheisyydessä.
3. ÄLÄ sijoita tuotetta ikkunan lähelle, jossa kaihtimien tai verhojen narut voivat kuristaa lasta.
4. Kaikki kiinnitysosat on kiristettävä, asennettava ja säädettävä oikein.
5. Älä käytä tuotetta, jos jokin osa on rikki, revennyt tai puuttuu. Käytä vain valmistajan suosittelemia varaosia.
6. Kun käytät tuotetta istuimena, poista suojakaide turvavöineen ja säilytä ne seuraavaa käyttöä varten.
7. Tuote on tarkoitettu vähintään 3-vuotiaille lapsille sekä lapsille, joiden enimmäispaino on 110 kg.
8. Tuote on tarkoitettu vain kotitalouskäyttöön.

### OSIEN LISTA (KUVA A)

1. Istuin
2. Jalkatuki
3. Turvaeste
4. Selkänoja
5. Etujalat
6. Takajalat
7. Tarjottimen silikonikansi
8. Tarjotin
9. Liitin x2
10. 5-pisteturvavyöt
11. Kangaspäällyste
12. Ruuvit
13. Kuusiokoloavain

### SYÖTTÖTUOLIN ASENTAMINEN

1. Ruuvaa liittimet tuolin takaosaan ruuveilla ja kuusiokoloavaimella (kuva 1).
2. Ruuvaa tuolin etu- ja takajalat liittimeen ruuveilla ja kuusiokoloavaimella (kuva 2).

3. Paina molempia lukitusvipuja alaspäin ja liu'uta istuin sitten ohjaimiin (kuva 3).
4. Paina molemmat lukitusvivut alas, valitse haluttu korkeus ja työnnä jalkatuki ohjaimiin (kuva 4).
5. Asenna suojakaide (katso: SUOJAKAITEEN ASENTAMINEN).
6. Levitä pintamateriaali tuoliin,

## SUOJAKAITEEN ASENNUS

Suojakaiteen asentamiseksi varmista, että istuin on korkeimmassa asennossa, ja aseta sitten salvat selkänojassa oleviin reikiin. Aseta kaiteen alaosa istuimen reikään (kuva 5). Varmista, että muovikielekkeet asettuvat paikoilleen.
Jos haluat irrottaa suojakaiteen, paina istuimen alla olevaa muovilukkoa (A, kuva 5) ja irrota suojakaide.

## TARJOTTIMEN ASENNUS

1. Liu'uta tarjotin suojakiskon vastaaviin reikiin. Laske sitten tarjotin alas (kuva 6) ja paina se alas. Varmista, että vivun muovinen kieleke on oikeassa reiässä suojakaiteessa (A, kuva 6) ja että tarjotin on asennettu vakaasti eikä liu'u ulos. Aseta sitten silikonikansi tarjottimen päälle.
2. Voit poistaa tarjottimen painamalla vipua, nostamalla tarjotinta varovasti ylöspäin ja liu'uttamalla sen ulos suojakiskossa olevista rei'istä (B, kuva 6).

## KANGASPÄÄLLYSTE

**Varoitus!** Kangaspäällysteen lisäsivukappaleet lisäävät vakautta pienemmille lapsille. Kiinnitä ne tarranauhalla kangaspeitteen molemmille puolille. Kun lapsi kasvaa, irrota sivuelementit.

## 5-PISTETURVAVÖIDEN ASENTAMINEN

Kiinnitä 5-pisteturvavyöt yhdistämällä lukot toisiinsa (kuva 7) ja asettamalla ne keskisolkeen ja kiinnittämällä ne sitten suojakaiteeseen (kuva 8). Vapauta turvavyöt painamalla lukossa olevaa painiketta (A, kuva 7).
Kiinnitä hihnat kangaspäällysteeseen ohjaamalla turvavyöt suojuksessa olevien erityisten reikien läpi (kuva 9) ja sen jälkeen suojakaiteen reikien läpi ja kiinnittämällä ne tuolin runkoon (kuva 8).

## 5-PISTETURVAVÖIDEN POISTAMINEN

Irrota 5-pisteturvavyöt painamalla suojakaiteen takaosassa olevaa lukitusta (A, kuva 8). Liu'uta sitten turvavyöt ulos suojakaiteessa olevista rei'istä (kuva 8) ja turvavyön kangaspäällyksestä (kuva 9).

## SYÖTTÖTUOLITOIMINTO VANHEMMILLE LAPSILLE

Jotta isommat lapset voivat käyttää syöttötuolia, kangaspäällyste, turvakaide ja turvavyöt on poistettava (ks. 5-PISTETURVAVÖIDEN POISTAMINEN). Laske sitten istuin enintään tasolle 3 (kuva 10).

## TARJOTTIMEN PIDIKE

Jos haluat säilyttää tarjottimen myöhempää käyttöä varten, aseta se tuolin takajaloissa oleviin pidikkeisiin (kuva 11).

## TUOLIN PURKAMINEN

1. Irrota kangaspäällyste ja turvavyöt (ks: 5-PISTETURVAVÖIDEN POISTAMINEN).
2. Poista tarjotin (katso TARJOTTIMEN ASENNUS)
3. Poista suojakaide (katso SUOJAKAITEEN ASENTAMINEN).
4. Paina istuimen alla olevaa lukitusta ja irrota istuin etujalkojen ohjaimista (kuva 4). Toista tämä toimenpide jalkatuen kanssa.
5. Löysää liittimessä olevat ruuvit kuusiokoloavaimella ja irrota takajalat, etujalat ja selkänoja (kuvat 1 ja 2).

## PUHDISTUS JA HOITO

Älä jätä tuotetta pitkäksi aikaa aurinkoon. Sisäosa voidaan pestä koneessa enintään 30°C:n lämpötilassa. Älä kuivaa tai silitä mekaanisesti. Tuotteen runko on puhdistettava liinalla, vedellä ja miedolla pesuaineella. Tarjottimen silikonikansi kestää pesemistä astianpesukoneessa.

**Tuote on testattu ja täyttää standardivaatimukset:**
**EN 17191:2021, EN 14988:2017+A2:2024, EN 12520:2024.**

*Kuvat ovat vain havainnollistavia, tuotteiden todellinen ulkonäkö voi poiketa kuvissa esitetystä.*

**Prezado cliente!**
Se tiver quaisquer comentários ou perguntas sobre o produto que adquiriu, contacte-nos: **help@lionelo.com**

**Fabricante:**
BrandLine Group Sp. z o. o.
A. Kręglewskiego 1, 61-248 Poznań, Polónia

## AVISOS PARA A CADEIRA

# IMPORTANTE! LEIA CUIDADOSAMENTE E GUARDE PARA REFERÊNCIA FUTURA

## ADVERTÊNCIA

1. Nunca deixe a criança sem supervisão.
2. Utilize sempre um sistema de retenção.
3. Risco de queda: Não permitir que a criança suba no produto.
4. Não utilizar o produto se todos os componentes não estiverem corretamente montados e ajustados.
5. Ter em atenção o risco de chamas abertas e outras fontes de calor forte nas proximidades.
6. Tenha em atenção o risco de capotamento se a criança conseguir empurrar a mesa ou qualquer outra estrutura com os pés.
7. Não utilizar o produto enquanto a criança não se conseguir sentar sem ajuda.
8. Não utilizar o produto se alguma peça estiver partida, rasgada ou em falta.
9. Mantenha as crianças afastadas quando abrir e fechar o produto para evitar ferimentos.
10. O produto foi concebido para crianças que se conseguem sentar sozinhas e que têm entre 6 meses e 3 anos ou um peso máximo de 15 kg.
11. Use sempre os cintos de segurança.

## AVISOS PARA O ASSENTO

# IMPORTANTE! LEIA CUIDADOSAMENTE E GUARDE PARA REFERÊNCIA FUTURA

## ADVERTÊNCIA

1. NÃO colocar o produto perto de uma janela, uma vez que pode ser utilizado por uma criança como um degrau e fazer com que a criança caia da janela.
2. Ter em atenção o risco de chamas abertas e outras fontes de calor forte nas proximidades do produto.
3. NÃO colocar o produto perto de uma janela onde os fios das persianas ou cortinados possam estrangular uma criança.
4. Todos os componentes de montagem devem ser corretamente apertados, montados e ajustados.
5. Não utilizar o produto se alguma peça estiver partida, rasgada ou em falta. Utilizar apenas peças sobresselentes recomendadas pelo fabricante.
6. Quando utilizar o produto como assento, retire a barra de segurança com os cintos de segurança e guarde-os para a utilização seguinte.
7. O produto é adequado para crianças a partir dos 3 anos ou com um peso máximo de 110 kg.
8. O produto destina-se apenas a uso doméstico.

### LISTA DE PEÇAS (FIG. A)

1. Assento
2. Apoio para pés
3. Barra de proteção
4. Encosto
5. Pernas dianteiras
6. Pernas traseiras
7. Cobertura do tabuleiro em silicone
8. Tabuleiro
9. Conector x2
10. Cintos de segurança de 5 pontos
11. Revestimento têxtil
12. Parafusos
13. Chave Allen

## INSTALAÇÃO DE UMA CADEIRA DE REFEIÇÃO

1. Aparafusar os conectores nas costas da cadeira com parafusos e uma chave Allen (fig. 1).
2. Aparafusar as pernas dianteiras e traseiras da cadeira ao conector utilizando parafusos e uma chave Allen (fig. 2).
3. Pressione as duas alavancas de bloqueio e faça deslizar o assento para dentro das guias (fig. 3).
4. Pressionar as duas alavancas de bloqueio, selecionar a altura desejada e deslizar o apoio para os pés para dentro das guias (fig. 4).
5. Montar a barra de proteção (ver: INSTALAÇÃO DA BARRA DE PROTEÇÃO).
6. Aplicar o material de revestimento na cadeira,

## INSTALAÇÃO DE BARRA DE PROTEÇÃO

Para instalar a barra de proteção, certifique-se de que o assento está na posição mais elevada e, em seguida, insira as linguetas nos orifícios situados no encosto. Colocar a parte inferior da barra no orifício do assento (fig. 5). Certifique-se de que o fecho de plástico está colocado no lugar.

Para retirar a barra de proteção, pressione o botão por baixo do assento (A, fig. 5) e retire a barra de proteção.

## MONTAGEM DE TABULEIRO

1. Introduzir o tabuleiro nos orifícios correspondentes da barra de proteção. Em seguida, baixe o tabuleiro (fig. 6) e pressione-o para baixo. Certifique-se de que a patilha de plástico da alavanca se encontra no orifício correto da barra de proteção (A, fig. 6) e que o tabuleiro está montado de forma estável e não desliza para fora. Em seguida, coloque a tampa de silicone no tabuleiro.
2. Para retirar o tabuleiro, pressionar a alavanca, levantar ligeiramente o tabuleiro para cima e deslizá-lo para fora dos orifícios da barra de proteção (B, fig. 6).

## REVESTIMENTO DE TECIDO

**Atenção!** As peças laterais adicionais do revestimento de tecido proporcionam maior estabilidade para as crianças mais pequenas. Para os colocar, prende-os aos dois lados do revestimento de tecido com velcro. Quando a criança crescer, retire os elementos laterais.

## COLOCAÇÃO DE CINTOS DE SEGURANÇA DE 5 PONTOS

Para apertar os cintos de segurança de 5 pontos, ligar as fivelas umas às outras (fig. 7) e colocá-las na fivela central, depois encaixá-las na barra de proteção (fig. 8). Para libertar os cintos de segurança, pressione o botão na fivela (A, fig. 7).

Para fixar os cintos ao revestimento de tecido, passa os cintos de segurança através dos orifícios especiais do revestimento (fig. 9) e, em seguida, através dos orifícios da barra de proteção e encaixa-os na estrutura da cadeira (fig. 8).

## REMOÇÃO DOS CINTOS DE SEGURANÇA DE 5 PONTOS

Para retirar os cintos de segurança de 5 pontos, pressionar o fecho na parte de trás da barra de proteção (A, fig. 8). Em seguida, deslize os cintos de segurança para fora dos orifícios da barra de proteção (fig.8) e do revestimento de tecido do cinto de segurança (fig.9).

## FUNÇÃO DE CADEIRA ALTA PARA CRIANÇAS MAIORES

Para poder utilizar a função de cadeira alta para crianças maiores, é necessário retirar o revestimento de tecido, a barra de segurança e os cintos de segurança (ver: REMOÇÃO DOS CINTOS DE SEGURANÇA DE 5 PONTOS). A seguir, baixar o assento até ao nível 3, no máximo (fig. 10).

## SUPORTE DE TABULEIRO

Para guardar o tabuleiro para utilização posterior, coloque-o nos suportes situados nas pernas traseiras da cadeira (fig. 11)

## DESMONTAGEM DA CADEIRA

1. Retirar o revestimento de tecido e os cintos de segurança (ver: REMOÇÃO DOS CINTOS DE SEGURANÇA DE 5 PONTOS).
2. Retirar o tabuleiro (ver: MONTAGEM DO TABULEIRO).
3. Retirar a barra de proteção (ver: INSTALAÇÃO DA BARRA DE PROTEÇÃO).
4. Pressione a alavanca por baixo do assento e retire-a das guias dos pés dianteiros (fig. 4). Repetir esta ação com o apoio para os pés.
5. Desapertar os parafusos do conetor com uma chave Allen e separar os pés traseiros, os pés dianteiros e o encosto (fig. 1 e 2).

## LIMPEZA E MANUTENÇÃO

Não deixe o produto ao sol por muito tempo. O tecido protetor pode ser lavado à mão a uma temperatura máxima de 30°C. Não secar mecanicamente nem passar a ferro. A estrutura do produto deve ser limpa com um pano, água e um detergente suave. A tampa de silicone do tabuleiro pode ser lavada na máquina de lavar louça.

**O produto foi testado e cumpre todos os requisitos da norma:**
**EN 17191:2021, EN 14988:2017+A2:2024, EN 12520:2024.**

*As fotos são para fins ilustrativos, a aparência real dos produtos pode diferir das apresentadas nas fotos.*



**Αγαπητέ Πελάτη!**
Εάν έχετε οποιαδήποτε σχόλια ή ερωτήσεις σχετικά με το προϊόν που αγοράσατε, παρακαλούμε επικοινωνήστε μαζί μας:
**help@lionelo.com**

**Κατασκευαστής:**
BrandLine Group Sp. z o. o.
A. Kręglewskiego 1, 61-248 Poznań, Πολωνία

## ΠΡΟΕΙΔΟΠΟΙΗΣΕΙΣ ΓΙΑ ΤΟ ΚΑΡΕΚΛΑΚΙ

# ΣΗΜΑΝΤΙΚΟ! ΔΙΑΒΑΣΤΕ ΠΡΟΣΕΚΤΙΚΑ ΚΑΙ ΦΥΛΑΞΤΕ ΓΙΑ ΜΕΛΛΟΝΤΙΚΗ ΑΝΑΦΟΡΑ

## ΠΡΟΕΙΔΟΠΟΙΗΣΗ

1. Μην αφήνετε ποτέ το παιδί σας χωρίς επιτήρηση.
2. Χρησιμοποιείτε πάντα το σύστημα πρόσδεσης.
3. Κίνδυνος πτώσης: Μην αφήνετε το παιδί σας να σκαρφαλώνει στο προϊόν.
4. Μη χρησιμοποιείτε το προϊόν εκτός εάν όλα τα εξαρτήματα έχουν εγκατασταθεί και ρυθμιστεί σωστά.
5. Έχετε επίγνωση του κινδύνου από ανοιχτές φλόγες και άλλες πηγές ισχυρής θερμότητας που ενδέχεται να υπάρχουν κοντά.
6. Λάβετε υπόψη τον κίνδυνο ανατροπής εάν το παιδί είναι σε θέση να ωθήσει τον εαυτό του προς τα πίσω σπρώχνοντας με τα πόδια το τραπέζι ή οποιαδήποτε άλλη κατασκευή.
7. Μην χρησιμοποιείτε το προϊόν μέχρι το παιδί να μπορεί να καθίσει μόνο του.
8. Μην χρησιμοποιείτε το προϊόν εάν οποιοδήποτε μέρος είναι κατεστραμμένο, σκισμένο ή λείπει.
9. Για την αποφυγή τραυματισμών, απομακρύνετε το παιδί σας κατά το δίπλωμα και το ξεδίπλωμα του προϊόντος αυτού
10. Το προϊόν έχει σχεδιαστεί για παιδιά που μπορούν να καθίσουν μόνα τους και είναι ηλικίας μεταξύ 6 μηνών και 3 ετών ή μέγιστου βάρους 15 κιλά.
11. Να φοράτε πάντα τις ζώνες ασφαλείας.

## ΠΡΟΕΙΔΟΠΟΙΗΣΕΙΣ ΓΙΑ ΤΟ ΚΑΘΙΣΜΑ

# ΣΗΜΑΝΤΙΚΟ! ΔΙΑΒΑΣΤΕ ΠΡΟΣΕΚΤΙΚΑ ΚΑΙ ΦΥΛΑΞΤΕ ΓΙΑ ΜΕΛΛΟΝΤΙΚΗ ΑΝΑΦΟΡΑ

## ΠΡΟΕΙΔΟΠΟΙΗΣΗ

1. ΜΗΝ τοποθετείτε το προϊόν κοντά σε παράθυρο, καθώς μπορεί να χρησιμοποιηθεί ως μέσο για να σκαρφαλώσει ένα παιδί και να πέσει από το παράθυρο.
2. Έχετε υπόψη σας τον κίνδυνο από ανοιχτή φλόγα ή άλλες πηγές ισχυρής θερμότητας κοντά στο προϊόν.
3. ΜΗΝ τοποθετείτε το προϊόν κοντά σε παράθυρο όπου τα στόρια ή τα κορδόνια κουρτινών θα μπορούσαν να προκαλέσουν πνιγμό και ασφυξία στο παιδί.
4. Όλα τα εξαρτήματα στερέωσης πρέπει να είναι σωστά βιδωμένα και σφιγμένα, τοποθετημένα και ρυθμισμένα.

5. Μη χρησιμοποιείτε το προϊόν εάν οποιοδήποτε τμήμα του είναι κατεστραμμένο, σκισμένο ή λείπει. Χρησιμοποιείτε μόνο ανταλλακτικά που συνιστώνται από τον κατασκευαστή.
6. Όταν χρησιμοποιείτε το προϊόν ως κάθισμα, αφαιρέστε τη δοκό ασφαλείας με τις ζώνες ασφαλείας και φυλάξτε τη για την επόμενη χρήση.
7. Το προϊόν είναι κατάλληλο για παιδιά από 3 ετών ή με μέγιστο βάρος 110 κιλά.
8. Το προϊόν προορίζεται αποκλειστικά για οικιακή χρήση.

## ΚΑΤΑΛΟΓΟΣ ΤΜΗΜΑΤΩΝ (ΕΙΚ. A)

1. Κάθισμα
2. Υποπόδιο
3. Προστατευτική δοκός
4. Στήριγμα πλάτης
5. Μπροστινά πόδια
6. Πίσω πόδια
7. Κάλυμμα σιλικόνης για τον δίσκο
8. Δίσκος
9. Σύνδεσμος x2
10. Ζώνες ασφαλείας 5-σημείων
11. Υφασμάτινο κάλυμμα
12. Βίδες
13. Κλειδί Άλεν

## ΣΥΝΑΡΜΟΛΟΓΗΣΗ ΚΑΡΕΚΛΑΣ ΤΑΪΣΜΑΤΟΣ

1. Βιδώστε τους συνδέσμους στην πλάτη της καρέκλας με βίδες και ένα κλειδί Allen (εικ. 1).
2. Βιδώστε τα μπροστινά και πίσω πόδια της καρέκλας στον σύνδεσμο χρησιμοποιώντας βίδες και κλειδί Allen (εικ. 2).
3. Πιέστε προς τα κάτω και τους δύο μοχλούς ασφάλισης και έπειτα σύρετε το κάθισμα στους οδηγούς (εικ. 3).
4. Πιέστε και τους δύο μοχλούς ασφάλισης, επιλέξτε το επιθυμητό ύψος και σύρετε το υποπόδιο στους οδηγούς (εικ. 4).
5. Τοποθετήστε την προστατευτική δοκό (βλ: ΤΟΠΟΘΕΤΗΣΗ ΠΡΟΣΤΑΤΕΥΤΙΚΗΣ ΔΟΚΟΥ).
6. οποθετήστε το κάλυμμα στο καρεκλάκι,

## ΤΟΠΟΘΕΤΗΣΗ ΠΡΟΣΤΑΤΕΥΤΙΚΗΣ ΔΟΚΟΥ

Για να τοποθετήσετε την προστατευτική δοκό, βεβαιωθείτε ότι το κάθισμα βρίσκεται στην υψηλότερη θέση και στη συνέχεια τοποθετήστε τα στελέχη στις οπές που βρίσκονται στην πλάτη. Τοποθετήστε το κάτω μέρος της προστατευτικής δοκού στην οπή στο κάθισμα (εικ. 5). Βεβαιωθείτε ότι ο πλαστικός μηχανισμός ασφάλισης έχει ολισθήσει στη θέση του.
Για να αφαιρέσετε την προστατευτική δοκό, πατήστε το πλαστικό μπλοκ κάτω από το κάθισμα (A, εικ. 5) και αφαιρέστε την δοκό.

## ΤΟΠΟΘΕΤΗΣΗ ΤΟΥ ΔΙΣΚΟΥ

1. Σύρετε το δίσκο στις αντίστοιχες οπές της προστατευτικής δοκού. Στη συνέχεια, κατεβάστε το δίσκο προς τα κάτω (εικ. 6) και πιέστε τον. Βεβαιωθείτε ότι η πλαστική γλωττίδα του μοχλού βρίσκεται στη σωστή οπή της προστατευτικής δοκού (A, εικ. 6) και ότι ο δίσκος είναι σταθερά τοποθετημένος και δεν γλιστράει έξω. Στη συνέχεια τοποθετήστε το κάλυμμα σιλικόνης στο δίσκο.
2. Για να αφαιρέσετε το δίσκο, πιέστε το μοχλό, ανασηκώστε το δίσκο απαλά προς τα πάνω και σύρετέ τον έξω από τις οπές της προστατευτικής δοκού (B, εικ. 6).

## ΥΦΑΣΜΑΤΙΝΟ ΚΑΛΥΜΜΑ

**Προσοχή!** Τα πρόσθετα πλευρικά στοιχεία του υφασμάτινου καλύμματος παρέχουν μεγαλύτερη σταθερότητα για τα μικρότερα παιδιά. Για να τα τοποθετήσετε, κουμπώστε τα και στις δύο πλευρές του υφασμάτινου καλύμματος χρησιμοποιώντας Velcro. Όταν το παιδί μεγαλώσει, αποσυνδέστε τα πλευρικά στοιχεία.

## ΕΓΚΑΤΑΣΤΑΣΗ ΖΩΝΩΝ ΑΣΦΑΛΕΙΑΣ 5 ΣΗΜΕΙΩΝ

Για να κουμπώσετε τις ζώνες ασφαλείας 5 σημείων, συνδέστε τις πόρπες μεταξύ τους (εικ. 7) και τοποθετήστε τις στην κεντρική πόρπη, ενώ έπειτα εγκαταστήστε τις στην προστατευτική δοκός (εικ. 8). Για να ξεκουμπώσετε τις ζώνες ασφαλείας πατήστε το κουμπί στην πόρπη (A, εικ. 7).
Για να τοποθετήσετε τις ζώνες στο υφασμάτινο κάλυμμα, πρέπει να περάσετε τις ζώνες μέσα από τις ειδικές οπές στο κάλυμμα (εικ. 9) ενώ στη συνέχεια να τις περάσετε από τα ανοίγματα στην προστατευτική δοκό και τις εγκαταστήσετε στο πλαίσιο της καρέκλας (εικ. 8).

## ΑΦΑΙΡΕΣΗ ΤΩΝ ΖΩΝΩΝ ΑΣΦΑΛΕΙΑΣ 5 ΣΗΜΕΙΩΝ

Για να αφαιρέσετε τις ζώνες ασφαλείας 5 σημείων, πιέστε την κλειδαριά στο πίσω μέρος της προστατευτικής δοκού (A, εικ. 8). Στη συνέχεια, σύρετε τις ζώνες ασφαλείας έξω από τις οπές της προστατευτικής δοκού (εικ. 8) και του υφασμάτινου καλύματος (εικ. 9).

## ΛΕΙΤΟΥΡΓΙΑ ΩΣ ΚΑΡΕΚΛΑΚΙ ΦΑΓΗΤΟΥ ΓΙΑ ΜΕΓΑΛΥΤΕΡΟ ΠΑΙΔΙ

Για να χρησιμοποιήσει το καρεκλάκι ένα μεγαλύτερο παιδί, αφαιρέστε το υφασμάτινο κάλυμμα, την προστατευτική δοκό και απεγκαταστήστε τις ζώνες ασφαλείας (βλ.: ΑΦΑΙΡΕΣΗ ΤΩΝ ΖΩΝΩΝ ΑΣΦΑΛΕΙΑΣ 5 ΣΗΜΕΙΩΝ). Στη συνέχεια, κατεβάστε το κάθισμα το πολύ μέχρι το επίπεδο 3 (εικ. 10).

## ΛΑΒΗ ΤΟΥ ΔΙΣΚΟΥ

Για να αποθηκεύσετε το δίσκο για μεταγενέστερη χρήση, τοποθετήστε τον στις υποδοχές που υπάρχουν στα πίσω πόδια της καρέκλας (εικ. 11).

## ΑΠΟΣΥΝΑΡΜΟΛΟΓΗΣΗ ΤΗΣ ΚΑΡΕΚΛΑΣ

1. Αφαιρέστε το υφασμάτινο κάλυμμα και τις ζώνες ασφαλείας (βλ: ΑΦΑΙΡΕΣΗ ΤΩΝ ΖΩΝΩΝ ΑΣΦΑΛΕΙΑΣ 5 ΣΗΜΕΙΩΝ).
2. Αφαιρέστε τον δίσκο (βλέπε: ΤΟΠΟΘΕΤΗΣΗ ΔΙΣΚΟΥ)
3. Αφαιρέστε την προστατευτική δοκό (βλέπε: ΤΟΠΟΘΕΤΗΣΗ ΠΡΟΣΤΑΤΕΥΤΙΚΗΣ ΔΟΚΟΥ).
4. Πιέστε το μοχλό που βρίσκεται κάτω από το κάθισμα και αφαιρέστε το κάθισμα από τους οδηγούς των μπροστινών ποδιών (εικ. 4). Επαναλάβετε αυτή τη διαδικασία με το υποπόδιο.
5. Χαλαρώστε τις βίδες στον σύνδεσμο χρησιμοποιώντας ένα κλειδί Allen και διαχωρίστε μεταξύ τους τα πίσω πόδια, τα μπροστινά πόδια και την πλάτη (εικ. 1 και 2).

## ΚΑΘΑΡΙΣΜΟΣ ΚΑΙ ΣΥΝΤΗΡΗΣΗ

Μην αφήνετε το προϊόν στον ήλιο για μεγάλα χρονικά διαστήματα. Το κάλυμμα μπορεί να πλυθεί στο πλυντήριο σε μέγιστη θερμοκρασία 30°C. Μη στεγνώνετε μηχανικά και μη σιδερώνετε. Το πλαίσιο του προϊόντος πρέπει να καθαρίζεται με ένα πανί, νερό και ένα ήπιο καθαριστικό. Το κάλυμμα σιλικόνης του δίσκου μπορεί να πλυθεί στο πλυντήριο πιάτων.

**Το προϊόν έχει δοκιμαστεί και πληροί όλες τις απαιτήσεις των προτύπων:**
**EN 17191:2021, EN 14988:2017+A2:2024, EN 12520:2024.**

*Οι φωτογραφίες είναι μόνο για ενδεικτικούς σκοπούς, η πραγματική εμφάνιση των προϊόντων ενδέχεται να διαφέρει από τις εικόνες που απεικονίζονται.*



**Lugupeetud kliendid!**
Kui teil on ostetud toote kohta mis tahes märkusi või küsimusi, võtke meiega ühendust aadressil: **help@lionelo.com**

**Tootja:**
BrandLine Group Sp. z o.o.
A. Kręglewskiego 1, 61-248 Poznań, Poola

## HOIATUSED TOOLI KOHTA

# TÄHTIS! LUGEGE HOOLIKALT JA HOIDKE EDASPIDISEKS KASUTAMISEKS ALLES.

## HOIATUS

1. Ärge kunagi jätke oma last järelevalveta.
2. Kasutage alati piirdesüsteemi.
3. Kukkumisoht: Ärge lubage lapsel toote peal ronida.
4. Ärge kasutage toodet, kui kõik komponendid ei ole õigesti kokku pandud ja reguleeritud.
5. Olge teadlik lahtise tule ja muude tugevate soojusallikate ohust läheduses.
6. Olge teadlik ümbermineku ohust, kui laps on võimeline jalgadega lauast või muust konstruktsioonist end maha tõukama.
7. Ärge kasutage toodet enne, kui laps suudab iseseisvalt istuda.
8. Ärge kasutage toodet, kui mõni osa on katki, rebenenud või puudub.
9. Vigastuste vältimiseks veenduge, et lapsed ei ole toote lahti- ja kokkupaneku ajal läheduses.
10. Toode on mõeldud lastele, kes suudavad iseseisvalt istuda ja on vanuses 6 kuud kuni 3 aastat või kaaluga kuni 15 kg.
11. Kasutage alati turvavööd.

## HOIATUSED ISTME KOHTA

# TÄHTIS! LUGEGE HOOLIKALT JA HOIDKE EDASPIDISEKS KASUTAMISEKS ALLES.

## HOIATUS

1. ÄRGE asetage toodet akna lähedusse, kuna laps võib seda kasutada astmena ja seetõttu aknast välja kukkuda.
2. Olge teadlik lahtise leegi ja muude tugevate soojusallikate ohust toote läheduses.
3. ÄRGE asetage toodet akna lähedusse, kus ruloode või kardinate nöörid võivad last lämmatada.
4. Kõik kinnitusdetailid peavad olema korralikult pingutatud, paigaldatud ja reguleeritud.
5. Ärge kasutage toodet, kui mõni osa on katki, rebenenud või puudub. Kasutage ainult tootja poolt soovitatud varuosasid.
6. Kui kasutate toodet istmena, eemaldage turvatõke koos turvavöödega ja hoidke need alles järgmiseks kasutuseks.
7. Toode sobib lastele alates 3. eluaastast ja maksimaalse kaaluga 110 kg.
8. Toode on mõeldud ainult koduseks kasutamiseks.

## OSADE LOEND (JOONIS A)

1. Iste
2. Jalatoed
3. Kaitsepiire
4. Seljatugi
5. Eesmised jalad
6. Tagumised jalad
7. Silikoonist kandiku kate
8. Kandik
9. Liitmik x2
10. 5-punktiline turvavöö
11. Kangast kate
12. Kruvid
13. Kuuskantvõti

## SÖÖTMISTOOLI PAIGALDAMINE

1. Kruvige ühendused kruvide ja kuuskantvõtme abil tooli tagaküljele (joonis 1).
2. Kruvige tooli eesmised ja tagumised jalad kruvide ja kuuskantvõtme abil ühenduskoha külge (joonis 2).
3. Vajutage mõlemad lukustushoovad alla ja libistage iste seejärel juhikutesse (joonis 3).
4. Vajutage mõlemad lukustushoovad alla, valige soovitud kõrgus ja lükake jalatugi juhikutesse (joonis 4).
5. Paigaldage kaitsepiire (vt: KAITSEPIIRDE PAIGALDAMINE).
6. Asetage kattematerjal toolile,

## KAITSEPIIRETE PAIGALDAMINE

Kaitseraua paigaldamiseks veenduge, et iste on kõige kõrgemas asendis, ja sisestage seejärel sulgurid seljatoes paiknevatesse aukudesse. Asetage reelingi alumine osa istme auku (joonis 5). Veenduge, et plastiklukk on paika libisenud.
Turvatõkke eemaldamiseks lükake istme all olev plastiklukk (A, joonis 5) sisse ja eemaldage tõke.

### LAUAPLAADI PAIGALDAMINE

1. Libistage lauaplaat vastavasse auku kaitsepiirdes. Seejärel laske kandik alla (joonis 6) ja vajutage. Veenduge, et hoova plastikust sang oleks õiges augus kaitsepiirdes (A, joonis 6) ja et kandik oleks stabiilselt paigaldatud ega libiseks välja. Seejärel asetage silikoonkate kandikule.
2. Lauaplaadi eemaldamiseks vajutage hooba, tõstke see ettevaatlikult ülespoole ja libistage seejärel kaitsepiirdes olevatest aukudest välja (B, joonis 6).

### KANGASKATTED

Tähelepanu! Täiendavad külgmised kangakatted tagavad väiksematele lastele parema stabiilsuse. Nende paigaldamiseks kinnitage need takjakinnitusega mõlemale küljele kangakattele. Lapse kasvades eemaldage külgmised elemendid.

### 5-PUNKTILISTE TURVAVÖÖDE PAIGALDAMINE

5-punktiliste turvavööde kinnitamiseks ühendage lukud omavahel (joonis 7) ja asetage need keskmisesse lukku, seejärel paigaldage need kaitsepiirdele (joonis 8). Turvarihmade vabastamiseks vajutage luku nuppu (A, joonis 7).
Rihmade kinnitamiseks kangakattele suunake turvavööd läbi spetsiaalsete aukude kattes (joonis 9) ja seejärel läbi kaitseraamil olevate aukude ning kinnitage need tooli raami külge (joonis 8).

## 5-PUNKTILISTE TURVAVÖÖDE EEMALDAMINE

5-punktiliste turvavööde eemaldamiseks vajutage kaitseraami tagaosas olevale lukule (A, joonis 8). Seejärel libistage turvavööd kaitsepiirdes olevatest aukudest (joonis 8) ja turvavöö riidest kattest (joonis 9) välja.

## SUUREMA LAPSE TOOLIFUNKTSIOON

Selleks, et kasutada suuremale laspsele mõeldud tooli funktsiooni, tuleb eemaldada kangakate, turvatõke ja turvavööd (vt. 5-PUNKTILISTE TURVAVÖÖDE EEMALDAMINE). Seejärel laske iste maksimaalselt tasemele 3 (joonis 10).

KANDIKU HOIDIKU

Hilisemaks kasutamiseks asetage kandik tooli tagumistel jalgadel asuvatele hoidikutele (joonis 11).

## TOOLI DEMONTEERIMINE

1. Eemaldage riidest kate ja turvavööd (vt: 5-PUNKTILISTE TURVAVÖÖDE EEMALDAMINE).
2. Eemaldage lauaplaat (vt LAUAPLAADI PAIGALDAMINE)
3. Eemaldage kaitsepiire (vt: KAITSEPIIRDE PAIGALDAMINE).
4. Vajutage istme all olevale lukustusele ja eemaldage iste esijalgade juhikutest (joonis 4). Korrake seda toimingut jalgade toega.
5. Lõdvendage kuuskantvõtme abil ühenduskohal olevad kruvid ja eraldage tagumised jalad, esijalad ja seljatugi (joonised 1 ja 2).

## PUHASTAMINE JA HOOLDUS

Ärge jätke toodet pikaks ajaks päikese kätte. Ümbrist võib pesta pesumasinas temperatuuril kuni 30°C. Ärge kuivatage mehaaniliselt ega triikige. Puhastage toote raam lapiga, vee ja pehme pesuvahendiga. Silikoonist kandiku kate on nõudepesumasinas pestav.

**Toode on testitud ja vastab normide nõuetele:**
**EN 17191:2021, EN 14988:2017+A2:2024, EN 12520:2024.**

*Fotod on illustratiivsed, toodete tegelik välimus võib erineda fotodel kujutatust.*

**LV**

**Cienījamais klient!**

Ja jums ir kādas atsauksmes vai jautājumi par produktu, sazinieties ar mums: **help@lionelo.com**

**Ražotājs:**

BrandLine Group Sp. z o. o.
A. Kręglewskiego 1, 61-248 Poznań, Polija

## BRĪDINĀJUMI KRĒSLIŅAM

# SVARĪGI! UZMANĪGI IZLASIET UN SAGLABĀJIET TURPMĀKAI UZZIŅAI.

## BRĪDINĀJUMS

1. Nekad neatstājiet bērnu bez uzraudzības.
2. VIENMĒR IZMANTOJIET IEROBEŽOTĀJSISTĒMAS.
3. Kritiena risks: Neļaujiet bērnam kāpt uz produkta.
4. Nelietojiet produktu, ja visas sastāvdaļas nav pareizi samontētas un noregulētas.
5. Ņemiet vērā atklātas liesmas un citu stipra karstuma avotu risku tuvumā.
6. Ņemiet vērā apgāšanās risku, ja jūsu bērns ar kājām var nostumt no galda vai citas konstrukcijas.
7. Neizmantojiet produktu, kamēr bērns nespēj patstāvīgi sēdēt.
8. Neizmantojiet produktu, ja kāda daļa ir bojāta, saplēsta vai tās trūkst.
9. Lai izvairītos no savainojumiem, neļaujiet bērnam tuvoties, kad atlokāt un salokāt produktu.
10. Produkts ir paredzēts bērniem, kas spēj patstāvīgi sēdēt, vecumā no 6 mēnešiem līdz 3 gadiem, kuru svars nepārsniedz 15 kg.
11. Vienmēr piesprādzējiet drošības jostas.

## BRĪDINĀJUMI SĒDEKLIM

# SVARĪGI! UZMANĪGI IZLASIET UN SAGLABĀJIET TURPMĀKAI UZZIŅAI.

## BRĪDINĀJUMS

1. NENOVIETOJIET produktu pie loga, jo bērns to var izmantot kā pakāpienu un izkrist no loga.
2. Ņemiet vērā atklātas liesmas un citu stipra karstuma avotu risku produkta tuvumā.
3. NENOVIETOJIET šo produktu pie loga, kur žalūzijas vai aizkaru auklas var nožņaugt bērnu.
4. Visām montāžas sastāvdaļām jābūt pareizi pievilktām, uzstādītām un noregulētām.
5. Neizmantojiet produktu, ja kāda daļa ir bojāta, saplēsta vai tās trūkst. Izmantojiet tikai ražotāja ieteiktās rezerves daļas.
6. Lietojot produktu kā sēdekli, noņemiet drošības barjeru ar drošības siksnām un saglabājiet tās nākamajai lietošanai.
7. Produkts ir piemērots bērniem no 3 gadu vecuma vai ar maksimālo svaru līdz 110 kg.
8. Produkts paredzēts tikai lietošanai mājsaimniecībā.

## DAĻU SARAKSTS (A ATT.)

1. Sēdeklis
2. Kāju balsts
3. Drošības barjera
4. Atzveltne
5. Priekšējās kājas
6. Aizmugurējās kājas
7. Silikona pārklājs paplātei
8. Paplāte
9. Savienotājs x2
10. 5 punktu drošības jostas
11. Auduma pārvalks
12. Skrūves
13. Sešstūru atslēga

## BAROŠANAS KRĒSLIŅA UZSTĀDĪŠANA

1. Pieskrūvējiet savienotājus pie krēsliņa atzveltnes, izmantojot skrūves un sešstūra atslēgu (1. att.).
2. Pieskrūvējiet krēsliņa priekšējo un aizmugurējo kāju savienotājam, izmantojot skrūves un sešstūra atslēgu (2. att.).
3. Nospiediet abas bloķēšanas sviras un pēc tam iebīdiet sēdekli vadotnēs (3. att.).
4. Nospiediet abas bloķēšanas sviras, izvēlieties atbilstošo augstumu un ievietojiet kāju balstu vadotnēs (4. att.).
5. Uzstādiet drošības barjeru (skat. DROŠĪBAS BARJERAS UZSTĀDĪŠANA).
6. Uzklājiet pārvalka audumu uz krēsliņa,

## DROŠĪBAS BARJERAS UZSTĀDĪŠANA

Lai uzstādītu drošības barjeru, pārliecinieties, vai sēdeklis ir visaugstākajā pozīcijā, un pēc tam ievietojiet āķus atzveltnes atverēs. Ievietojiet barjeras apakšējo daļu sēdekļa atverē (5. att.). Pārliecinieties, vai plastmasas slēdzene nofiksējas vietā.
Lai noņemtu drošības barjeru, nospiediet plastmasas slēdzeni zem sēdekļa (A, 5. att.) un noņemiet barjeru.

## PAPLĀTES UZSTĀDĪŠANA

1. Iebīdiet paplāti attiecīgajās atverēs drošības barjerā. Pēc tam nolaidiet paplāti uz leju (6. att.) un nospiediet. Pārliecinieties, vai sviras plastmasas tapa atrodas attiecīgajā drošības barjeras atverē (A, 6. att.) un ka paplāte ir droši uzstādīta un neizkrīt. Pēc tam uz paplātes novietojiet silikona pārklāju.
2. Lai noņemtu paplāti, nospiediet sviru, viegli paceliet paplāti uz augšu un izvelciet to no drošības barjerā esošajām atverēm (B, 6. att.).

## AUDUMA PĀRVALKS

**Uzmanību!** Auduma pārvalka papildu sānu elementi nodrošina lielāku stabilitāti mazākiem bērniem. Lai tos uzstādītu, piestipriniet tos abās auduma pārsega pusēs, izmantojot Velcro saites. Bērnam augot, atsprādzējiet sānu elementus.

## 5 PUNKTU DROŠĪBAS JOSTU UZSTĀDĪŠANA

Lai piesprādzētu 5 punktu drošības jostas, savienojiet sprādzes kopā (7. att.) un ievietojiet tās vidējā sprādzē, pēc tam uzstādiet uz drošības barjeras (8. att.). Lai atsprādzētu drošības jostas, nospiediet pogu uz sprādzes (A, att. 7).
Lai piestiprinātu drošības jostas pie auduma pārvalka, drošības jostas jāpavada caur īpašām atverēm pārvalkā (9. att.), pēc tam jāizvada caur atverēm drošības barjerā un jāuzstāda uz krēsliņa rāmja (8. att.).

## 5 PUNKTU DROŠĪBAS JOSTU IZJAUKŠANA

Lai noņemtu 5 punktu drošības jostas, nospiediet slēdzeni drošības barjeras aizmugurē (A, 8. att.). Pēc tam izbīdiet drošības jostas no drošības barjeras (8. att.) un drošības jostas auduma pārvalka (9. att.) atverēm.

## KRĒSLIŅA VECĀKIEM BĒRNIEM FUNKCIJA

Lai izmantotu krēsla funkciju vecākiem bērniem, noņemiet auduma pārsegu, drošības barjeru un demontējiet drošības jostas (sk. 5 PUNKTU DROŠĪBAS JOSTU IZJAUKŠANA). Pēc tam nolaidiet sēdekli līdz maksimāli līdz 3. līmenim (10. att.).

## PAPLĀTES TURĒTĀJS

Lai paliktni uzglabātu vēlākai lietošanai, novietojiet to uz turētājiem, kas atrodas uz krēsliņa aizmugurējām kājām (11. att.)

## KRĒSLIŅA IZJAUKŠANA

1. Noņemiet auduma pārvalku un drošības jostas (sk. 5 PUNKTU DROŠĪBAS JOSTU IZJAUKŠANA).
2. Noņemiet paplāti (sk.: PAPLĀTES UZSTĀDĪŠANA).
3. Noņemiet drošības barjeru (sk.: DROŠĪBAS BARJERAS UZSTĀDĪŠANA).
4. Nospiediet sviru zem sēdekļa un izņemiet tās no priekšējo kāju vadotnēm (4. att.). Tajā pašā veidā uzstādiet kāju balstu.
5. Atskrūvējiet skrūves savienotājā, izmantojot sešstūra atslēgu, un atdaliet aizmugurējās kājas, priekšējās kājas un atzveltni (1. un 2. attēls).

## TĪRĪŠANA UN KOPŠANA

Neatstājiet produktu ilgu laiku saulē. Ieliktni var mazgāt veļas mašīnā maksimāli 30°C temperatūrā. Nežāvējiet mehāniski un negludiniet. Produkta rāmis jātīra, izmantojot drānu, ūdeni un maigu mazgāšanas līdzekli. Silikona pārklāju paplātei var mazgāt trauku mazgājamā mašīnā.

**Produkts ir pārbaudīts un atbilst šādu standartu prasībām:**
**EN 17191:2021, EN 14988:2017+A2:2024, EN 12520:2024.**

*Fotoattēliem ir tikai ilustratīvs raksturs, patiesais produktu izskats var atšķirties no attēlos redzamā.*

**Szczegółowe warunki gwarancji dostępne są na stronie:**
**Detailed warranty conditions are available on the website:**
**Detaillierte Garantiebedingungen finden Sie auf der Website:**
**Подробные условия гарантии доступны на сайте:**
**Le condizioni di garanzia dettagliate sono disponibili sul sito web:**
**Les conditions de garantie détaillées sont disponibles sur le site:**
**Las condiciones de garantía detalladas están disponibles en el sitio web:**
**Gedetailleerde garantievoorwaarden zijn beschikbaar op de website:**
**Išsamias garantijos sąlygas rasite svetainėje:**
**Podrobné záruční podmínky jsou k dispozici na webových stránkách:**
**A részletes garanciális feltételek elérhetők a weboldalon:**
**Condiții detaliate de garanție sunt disponibile pe site:**
**Detaljerade garantivillkor finns tillgängliga på hemsidan:**
**Detaljerte garantibetingelser er tilgjengelige på hjemmesiden:**
**Detajerede garantibetingelser kan ses på hjemmesiden:**
**Yksityiskohtaiset takuuehdot on luettavissa verkkosivuilla:**
**As condições de garantia detalhadas estão disponíveis em:**
**Οι λεπτομερείς όροι εγγύησης είναι διαθέσιμοι στη σελίδα:**
**Üksikasjalikud garantiitingimused on kättesaadavad veebilehel:**
**Detalizēti garantijas nosacījumi ir pieejami tīmekļa vietnē:**

**www.lionelo.com**

lionelo

www.lionelo.com