# Karta Katalogowa

| | |
|---|---|
| KOD: | ART.2461 |
| NAZWA: | KUREK KULOWY STANDARD Z DŁAWIKIEM WZ |
| INFORMACJE: | - Do instalacji wodociągowej i centralnego ogrzewania w budynkach<br>- Materiały korpusu: mosiądz,<br>- Materiał uszczelnienia kuli: PTFE<br>- Wyposażone w dławik i stalową rączkę w kolorze czerwonym<br><br>Wysokiej jakości kurki kulowe TYP 2400 do instalacji wodociągowej i centralnego ogrzewania w budynkach, wykonane z mosiądzu z uszczelnieniem kuli PTFE, wyposażone w dławik w wersji ze stalową rączką lub aluminiowym motylkiem w kolorze czerwonym. Wszystkie kurki są piaskowane i po tej operacji niklowane. Kurki charakteryzują się solidnym wykonaniem i trwałym oznaczeniem na korpusach, zgodnie z europejskimi normami. Kurki przystosowane do wody pitnej. |

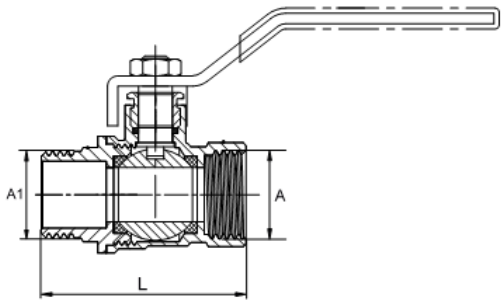


TOWARY:

| KOD | EAN | KARTON | PUDEŁKO |
|---|---|---|---|
| ART.2461-15.WZ | 5907547640308 | 216 | 24 |
| ART.2461-20.WZ | 5907547640315 | 135 | 15 |
| ART.2461-25.WZ | 5907547640322 | 81 | 9 |

PARAMETRY:

| KOD | MINIMALNA ŚREDNICA OTWORU KULI | WYMIAR L | WYMIAR A/A1 | | | |
|---|---|---|---|---|---|---|
| ART.2461-15.WZ | ≥ 10 | 49,5 | G 1/2, G 1/2 B | | | |
| ART.2461-20.WZ | ≥ 15 | 54 | G 3/4, G 3/4 B | | | |
| ART.2461-25.WZ | ≥ 20 | 68,5 | G 1, G 1 B | | | |



**PPHU DIAMOND Spółka z o.o.**
adres korespondencyjny: Aleja Beliny Prażmowskiego 24-26, PL 31-514 Kraków
tel. +48 12 442 00 59; fax. +48 12 378 35 66; e-mail. serwis@diamond.pl; www.diamond.pl

| | |
|---|---|
| WŁAŚCIWOŚCI: | Reakcja na ogień Klasa A1<br>Klasa ciśnieniowa ≤ 16 bar<br>Klasa temperaturowa ≤ 120°C<br>Medium: woda; woda/glikol (50/50%)<br>System 3<br>System 4<br>Znak: B |

MATERIAŁY:

| ELEMENT | MATERIAŁ |
|---|---|
| KORPUS, CZOP, TRZPIEŃ, DŁAWIK | MOSIĄDZ |
| KULA | MOSIĄDZ CHROMOWANY |
| UCHWYT RĄCZKA, NAKRĘTKA | STAL |
| USZCZELNIENIE KULI I DŁAWIKA | PTFE |

| | |
|---|---|
| NORMY: | INSTYTUT TECHNIKI BUDOWLANEJ ITB-KOT-2020/1412 wydanie 1, 2020 r |
| ATEST: | B-BK-60210-1583/19 |
| DEKLARACJA: | 9 |
| TYP PRODUKTU: | 2461 |
| GWARANCJA: | 5 lat |


PPHU DIAMOND Spółka z o.o.
adres korespondencyjny: Aleja Beliny Prażmowskiego 24-26, PL 31-514 Kraków
tel. +48 12 442 00 59; fax. +48 12 378 35 66; e-mail. serwis@diamond.pl; www.diamond.pl