Nr kat./Nr fabr. .....

Data produkcji .....

KJ

Galmet®

tworzymy rzeczy mądre

Instrukcja obsługi i montażu

Zbiornika buforowego **SG(B)**

Typ:

- ☐ 40
- ☐ 60
- ☐ 80
- ☐ 100
- ☐ 120
- ☐ 140
- ☐ 200
- ☐ 300
- ☐ 400
- ☐ 500
- ☐ 800
- ☐ 1000
- ☐ 1500
- ☐ 2000
- ☐ 3000
- ☐ 4000
- ☐ 5000

Wężownica:

- ☐ Jedna wężownica spiralna
- ☐ Dwie wężownice spiralne (biwalentny)
- ☐ Z maksymalnie dużą wężownicą spiralną
- ☐ Bez wężownicy

Ocieplenie:

- ☐ Rozbieralne
- ☐ Nierozbieralne
- ☐ Bez ocieplenia

(!) Prosimy o uważne przeczytanie instrukcji przed rozpoczęciem wykonania instalacji i użytkowaniem produktu.

Spis treści

1. Eksploatacja i obsługa 3
   1.1. Charakterystyka zbiornika 3
   1.2. Opis konstrukcji 3
   1.3. Zapamiętaj 3

2. Ogólne zasady eksploatacji 4
   2.1. Instalowanie 4
   2.2. Uruchomienie 4
   2.3. Wyłączenie ogrzewacza z ruchu 4

3. Przykładowy schemat instalacji 5

4. Dane techniczne 6
   4.1. Schemat zbiorników buforowych SG(B) 40, 60, 80, 100, 120, 140 wiszących, bez wężownicy 6
   4.2. Parametry techniczne zbiorników buforowych SG(B) 40, 60, 80, 100, 120, 140 wiszących, bez wężownicy 7
   4.3. Schemat zbiornika buforowego SG(B) 200 bez wężownicy 8
   4.4. Parametry techniczne zbiornika buforowego SG(B) 200 bez wężownicy 9
   4.5. Schemat zbiorników buforowych SG(B) 300-2000 bez wężownicy 10
   4.6. Parametry techniczne zbiorników buforowych SG(B) 300-2000 bez wężownicy 11
   4.7. Schemat zbiorników buforowych SG(B) 3000, 4000, 5000 bez wężownicy 12
   4.8. Parametry techniczne zbiorników buforowych SG(B) 3000, 4000, 5000 bez wężownicy 13
   4.9. Schemat zbiornika buforowego SG(B) 200 z jedną wężownicą 14
   4.10. Parametry techniczne zbiornika buforowego SG(B) 200 z jedną wężownicą 15
   4.11. Schemat zbiorników buforowych SG(B) 300-2000 z jedną wężownicą 16
   4.12. Parametry techniczne zbiorników buforowych SG(B) 300-2000 z jedną wężownicą 17
   4.13. Schemat zbiorników buforowych SG(B) 400-2000 z dwiema wężownicami 18
   4.14. Parametry techniczne zbiorników buforowych SG(B) 400-2000 z dwiema wężownicami 19
   4.15. Schemat zbiorników buforowych SG(B) 300 z maksymalnie dużą wężownicą spiralną 20
   4.16. Parametry techniczne zbiorników buforowych SG(B) 300 z maksymalnie dużą wężownicą spiralną 21
   4.17. Schemat zbiorników buforowych SG(B) 400 z maksymalnie dużą wężownicą spiralną 22
   4.18. Parametry techniczne zbiorników buforowych SG(B) 400 z maksymalnie dużą wężownicą spiralną 23
   4.19. Schemat zbiorników buforowych SG(B) 500 z maksymalnie dużą wężownicą spiralną 24
   4.20. Parametry techniczne zbiorników buforowych SG(B) 500 z maksymalnie dużą wężownicą spiralną 25

5. Karty produktów 26

6. Deklaracja zgodności 27

© Wszelkie prawa zastrzeżone - Galmet Sp. z o.o. Sp. K.

1. Eksploatacja i obsługa

1.1. Charakterystyka zbiornika

Zbiorniki buforowe wykorzystuje się jako akumulatory, które magazynują energię cieplną (przygotowaną przez kocioł na paliwa stałe), która jest następnie przekazywana w sposób ciągły do instalacji grzewczej centralnego ogrzewania lub wymiennika ciepłej wody użytkowej.

Zbiorniki buforowe nie są emaliowane, więc przystosowane są do magazynowania tylko i wyłącznie medium neutralnego (np. zdemineralizowanej wody kotłowej, glikolu itp.). Maksymalne dopuszczalne ciśnienie pracy bufora to 3 bary (0,3 MPa), w przypadku wężownic jest to 6 bar (0,6 MPa).

Zasobniki buforowe są uzupełnieniem do układów z pompą ciepła; układów solarnych; czy kotłów na paliwa stałe.

Bufory mogą być dostarczone bez izolacji termicznej lub z izolacją wysokiej jakości wykonanej z pianki poliuretanowej, która redukuje do minimum straty ciepła. Zbiornik może posiadać ocieplenie stałe z twardej pianki poliuretanowej lub rozbieralne z miękkiej pianki poliuretanowej.

1.2. Opis konstrukcji

Główna częścią podgrzewacza jest zbiornik, w którym podgrzewany jest czynnik grzewczy. Wykonany z blachy stalowej, od zewnątrz malowany farbą podkładową. Bufory posiadają 9 przyłączy hydraulicznych Gw 6/4", co umożliwia połączenie ich w różnych wariantach. W standardzie są również 3 mufy Gw ½" pod montaż osłon czujnika oraz spust wody Gw 1" (Gw 5/4" od 3000 l) w dolnej części zbiornika.

1.3. Zapamiętaj

1. Instalowanie zbiornika buforowego należy rozpocząć od zapoznania się z instrukcją obsługi i montażu dołączoną do urządzenia.
2. Nie wolno eksploatować zbiornika bez sprawnego zaworu bezpieczeństwa (dotyczy układu zamkniętego).
3. Firma nie odpowiada za nieprawidłowe działanie zaworu bezpieczeństwa spowodowane błędnie zamontowanym zaworem i błędami w instalacji.
4. Usterki ujawnione w okresie gwarancji należy zgłaszać do serwisu producenta.
5. Przed rozpoczęciem sezonu grzewczego odpowietrzyć instalację grzewczą.
6. Okresowo należy kontrolować stan napełnienia instalacji grzewczej.
7. W przypadku zainstalowania zbiornika w systemie zamkniętym konieczne jest zamontowanie naczynia przeponowego. W przypadku kiedy naczynie jest już zamontowane należy odpowiednio zwiększyć jego pojemność.
8. Nie wolno zapobiegać kapaniu wody z zaworu bezpieczeństwa - nie zatykać otworu wypływowego zaworu bezpieczeństwa. Jeśli z zaworu bezpieczeństwa cały czas wycieka woda oznacza to, że ciśnienie w instalacji wodociągowej jest za wysokie lub zawór bezpieczeństwa jest niesprawny. Wypust odprowadzający zaworu powinien być skierowany w dół. Pod zaworem zaleca się umieścić lejek odprowadzający wodę. Można również na wypust nałożyć wężyk odprowadzający wycieki wody powstające przy otwarciu zaworu bezpieczeństwa. Wężyk powinien być odporny na temperaturę +80°C, o średnicy wewnętrznej 9 mm i maks. długości 1,2 m, prowadzony do odpływu ze spadkiem w dół (min. 3%) w otoczeniu, w którym temp. nie spada poniżej 0°C. Wężyk należy zabezpieczyć przed zmniejszeniem powierzchni przelotu (zagnieceniem, zatkaniem), a jego wylot powinien być widoczny (dla sprawdzenia działania zaworu).
9. Galmet Sp. z o.o. Sp. K. zastrzega sobie prawo wprowadzania wszelkich modyfikacji i zmian technicznych.
10. Przed rozpoczęciem pracy ogrzewacza, użytkownik zobowiązany jest do zapoznania się z niniejszą instrukcją obsługi. Dokument ten musi stale znajdować się w miejscu użytkowania zbiornika, jest każdorazowo wymagany do wglądu serwisu.
11. Zbiornik posiada obudowę zewnętrzną wykonaną ze sztucznej skóry (skay, folia PVC), natomiast izolacja termiczna wykonana jest z pianki poliuretanowej lub polistyrenowej. Bezpośrednio przy zbiorniku nie wolno manipulować otwartym ogniem, ponieważ grozi to uszkodzeniem obudowy zewnętrznej, jak i izolacji termicznej.
12. Wszystkie prace konserwacyjne i instalacyjne należy wykonywać zgodnie z obowiązującymi zasadami BHP.

© Wszelkie prawa zastrzeżone - Galmet Sp. z o.o. Sp. K.

2. Ogólne zasady eksploatacji

2.1. Instalowanie

- Zbiorniki buforowe należy montować w suchym pomieszczeniu. Nie wolno montować zbiornika w pomieszczeniach, w których temperatura otoczenia może spaść poniżej 0°C.
- Podłączenia zbiornika powinien dokonać instalator posiadający odpowiednie uprawnienia. Wymagane jest potwierdzenie montażu w karcie gwarancyjnej.
- Ze względu na konstrukcję zbiornika należy montować go tylko w pozycji pionowej.
- Zbiorniki buforowe zaleca się montować blisko głównego źródła ciepła. Aby uniknąć niepotrzebnych strat ciepła na rurociągu.
- Zbiorniki buforowe mogą być podłączenie do instalacji w systemie otwartym i zamkniętym. Ciśnienie instalacji grzewczej (system zamknięty) nie może przekraczać maksymalnego ciśnienia pracy zbiornika (0,3 MPa).
- Zbiorniki buforowe wykorzystywane w instalacji otwartej powinny być podłączone do naczynia otwartego zabezpieczonego zgodnie z normą PN-B02413.
- Zbiorniki buforowe wykorzystywane w instalacji zamkniętej powinny być zabezpieczone odpowiednio dobranym zaworem bezpieczeństwa o ciśnieniu nie wyższym niż maksymalne ciśnienie pracy zbiornika. Instalację dodatkowo należy wyposażyć w naczynie przeponowe o odpowiedniej pojemności.

2.2. Uruchomienie

Po podłączeniu całej instalacji c.o. należy:

1. Napełnić instalację c.o. czynnikiem grzewczym.
2. Sprawdzić szczelność połączeń hydraulicznych.
3. Zaizolować rurociągi razem z przyłączami zbiornika.
4. Odpowietrzyć instalację.

Po wykonaniu wszystkich czynności instalacja c.o. jest gotowa do pracy. Pierwsze nagrzanie zbiornika powinno być przeprowadzone w obecności instalatora w celu sprawdzenia poprawności działania instalacji.

Przed przeprowadzeniem odpowietrzenia zbiornika buforowego należy upewnić się, że urządzenie grzewcze jest wyłączone i instalacja c.o. jest wychłodzona.

Przed pierwszym uruchomieniem lub po dłuższej przerwie w eksploatacji należy sprawdzić, czy cała instalacja c.o. jest napełniona czynnikiem grzewczym.

2.3. Wyłączenie ogrzewacza z ruchu

W przypadku przerwy w użytkowaniu i możliwości wystąpienia niebezpieczeństwa zamarznięcia czynnika grzewczego w zbiorniku, należy opróżnić zbiornik i cały związany z nim system grzewczy.

Uwaga!

- Zabrania się uruchamiania obiegu czynnika grzewczego, jeżeli zbiornik buforowy nie jest wypełniony czynnikiem grzewczym.
- Zabrania się użytkowania zbiornika buforowego, jeżeli stwierdzi się nieprawidłowe działanie zaworu bezpieczeństwa.
- Zabrania się instalowania urządzeń (np. zaworu odcinającego, zwrotnego itp. pomiędzy zbiornikiem a zaworem bezpieczeństwa, lub otwartym naczyniem wzbiorczym (wyjątek stanowi jedynie trójnik).
- Zabrania się dokonywania samodzielnych napraw zbiornika.
- Niedozwolone jest tamowanie wycieku wody z zaworu bezpieczeństwa.

© Wszelkie prawa zastrzeżone - Galmet Sp. z o.o. Sp. K.

3. Przykładowy schemat instalacji

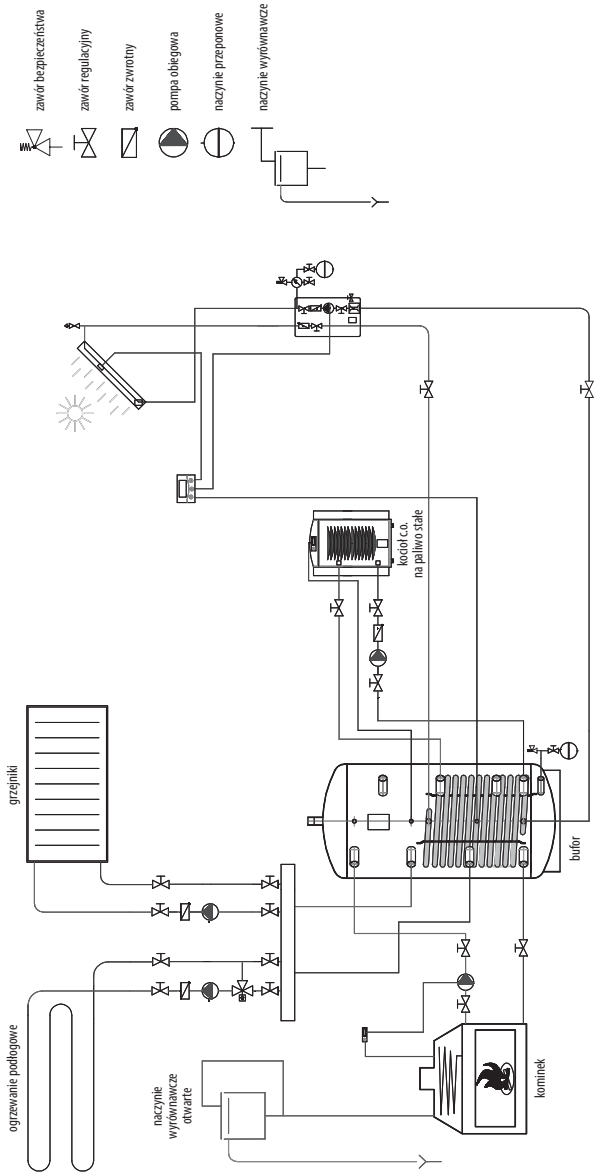

© Wszelkie prawa zastrzeżone - Galmet Sp. z o.o. Sp. K.

4. Dane techniczne

4.1. Schemat zbiorników buforowych SG(B) 40, 60, 80, 100, 120, 140 wiszących, bez wężownicy

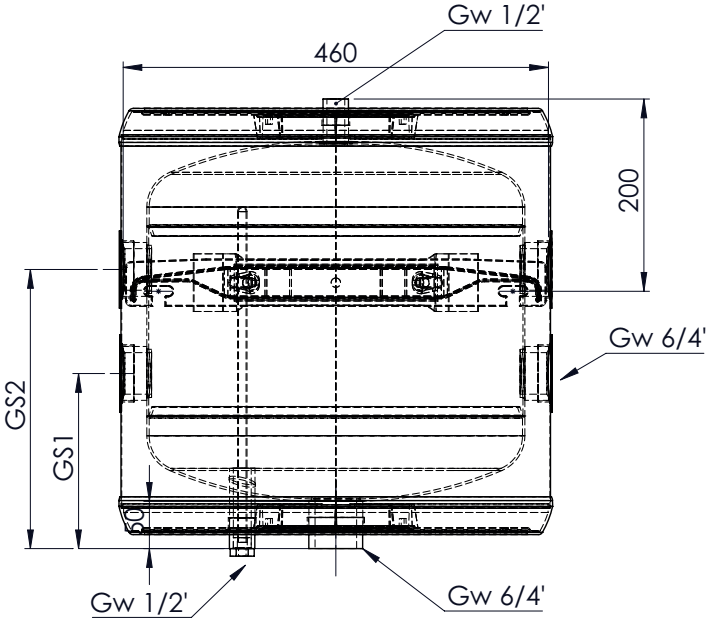

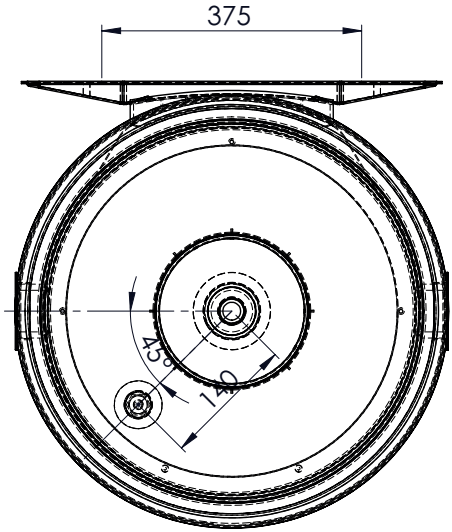

© Wszelkie prawa zastrzeżone - Galmet Sp. z o.o. Sp. K.

4.2. Parametry techniczne zbiorników buforowych SG(B) 40, 60, 80, 100, 120, 140 wiszących, bez wężownicy

Typ SG(B)		J.m.	SG(B) 40	SG(B) 60	SG(B) 80	SG(B) 100	SG(B) 120	SG(B) 140
Pojemność magazynowa		l	40	63	75	106	118	136
Maksymalna dopuszczalna temperatura		°C	95	95	95	95	95	95
Minimalna dopuszczalna temperatura		°C	30	30	30	30	30	30
Maksymalne dopuszczalne ciśnienie		bar	3	3	3	3	3	3
Wymiary								
Wysokość przyłącza wody kotłowej	GS1	mm	175	175	175	175	175	175
Wysokość przyłącza wody kotłowej	GS2	mm	305	505	690	840	940	1090
Wysokość urządzenia	L	mm	480	680	865	1015	1115	1265
Średnica zbiornika (bez izolacji)	d	Ø	400	400	400	400	400	400
Średnica z izolacją	D	Ø	460	460	460	460	460	460
Izolacja		-	pianka poliuretanowa					
Obudowa zewnętrzna		-	płaszcz metalowy; pokrywy ABS					
Przyłącza hydrauliczne								
Przyłącza wody kotłowej - boczne		Gw	6/4"	6/4"	6/4"	6/4"	6/4"	6/4"
Przyłącze wody kotłowej - dolne		Gw	1 ½"	1 ½"	1 ½"	1 ½"	1 ½"	1 ½"
Przyłącze górne - odpowietrzenie		Gw	½"	½"	½"	½"	½"	½"
Przyłącze dolne - osłona czujnika		Gw	½"	½"	½"	½"	½"	½"
Waga (pusty)		kg	25	31	35	40	49	55

© Wszelkie prawa zastrzeżone - Galmet Sp. z o.o. Sp. K.

4.3. Schemat zbiornika buforowego SG(B) 200 bez wężownicy

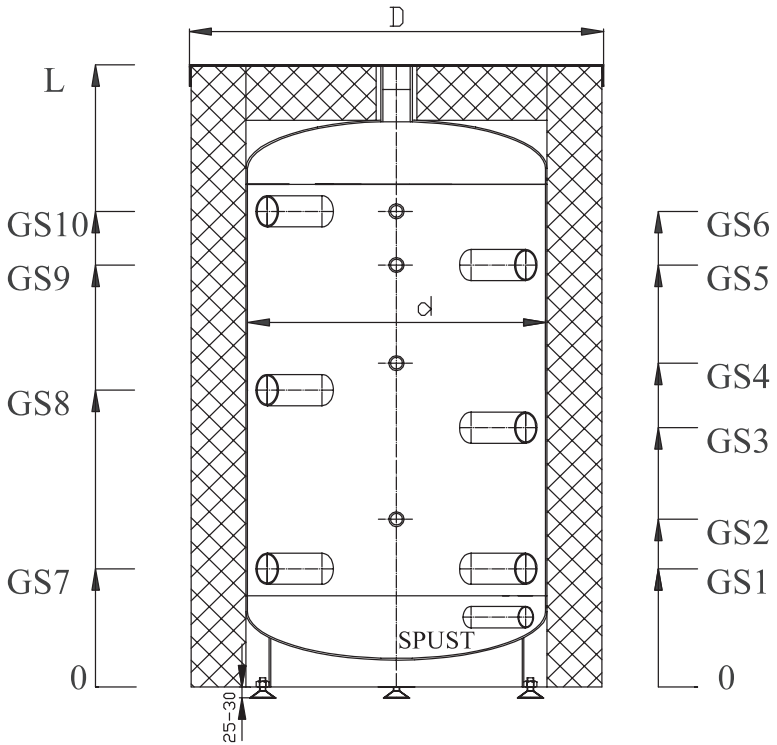

© Wszelkie prawa zastrzeżone - Galmet Sp. z o.o. Sp. K.

4.4. Parametry techniczne zbiornika buforowego SG(B) 200 bez wężownicy

Typ SG(B)		J.m.	SG(B) 200
Pojemność magazynowa		l	223
Maksymalna dopuszczalna temperatura		°C	95
Maksymalne dopuszczalne ciśnienie		bar	3
Wymiary			
Wysokość przyłącza wody kotłowej	GS1	mm	220
Wysokość przyłącza pod czujnik lub termometr	GS2	mm	312
Wysokość przyłącza wody kotłowej	GS3	mm	483
Wysokość przyłącza pod czujnik lub termometr	GS4	mm	603
Wysokość przyłącza wody kotłowej	GS5	mm	785
Wysokość przyłącza pod czujnik lub termometr	GS6	mm	885
Wysokość przyłącza wody kotłowej	GS7	mm	220
Wysokość przyłącza wody kotłowej	GS8	mm	553
Wysokość przyłącza pod czujnik lub termometr	GS9	mm	785
Wysokość przyłącza wody kotłowej	GS10	mm	885
Wysokość urządzenia	L	mm	1105
Średnica zbiornika (bez izolacji)	d	Ø	550
Średnica z izolacją	D	Ø	670
Izolacja		mm	55
Obudowa zewnętrzna		-	skay
Przyłącza hydrauliczne			
Zasilanie woda kotłowej / powrót wody kotłowej		Gw	1 ½"
Przyłącza pod czujnik lub termometr		Gw	½"
Spust wody		Gw	1"
Waga bez ocieplenia (pusty)		kg	60

© Wszelkie prawa zastrzeżone - Galmet Sp. z o.o. Sp. K.

4.5. Schemat zbiorników buforowych SG(B) 300, 400, 500, 800, 1000, 1500, 2000 bez wężownicy

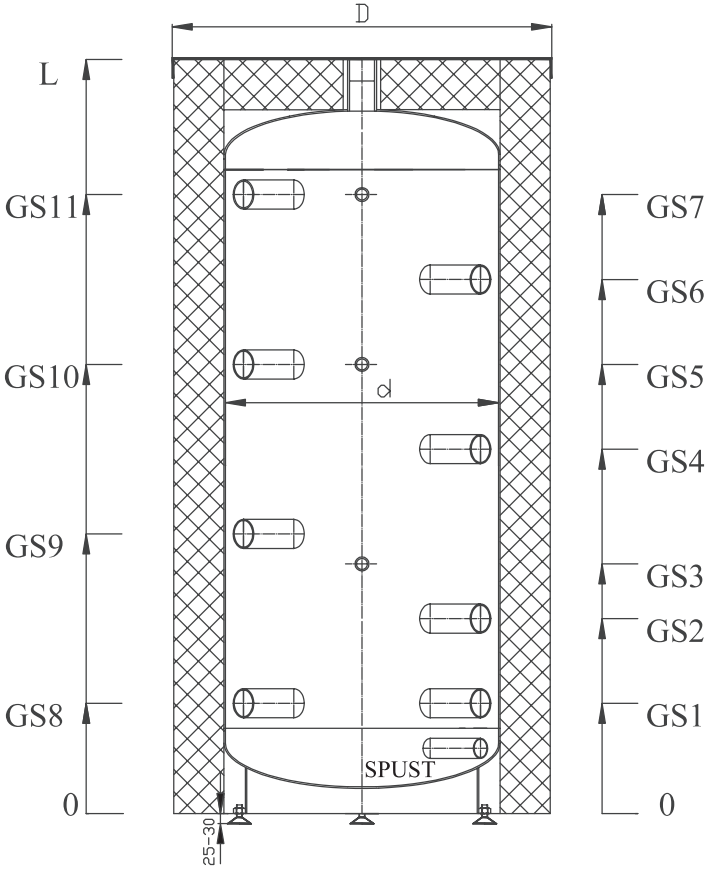

© Wszelkie prawa zastrzeżone - Galmet Sp. z o.o. Sp. K.

4.6. Parametry techniczne zbiorników buforowych SG(B) 300, 400, 500, 800, 1000, 1500, 2000 bez wężownicy

Typ SG(B)		J.m.	SG(B) 300	SG(B) 400	SG(B) 500	SG(B) 800	SG(B) 1000	SG(B) 1500	SG(B) 2000
Pojemność magazynowa		l	322	396	467	728	883	1479	2023
Maksymalna dopuszczalna temperatura		°C	95	95	95	95	95	95	95
Maksymalne dopuszczalne ciśnienie		bar	3	3	3	3	3	3	3
Wymiary									
Wysokość przyłącza wody kotłowej	GS1	mm	220	250	250	250	250	330	385
Wysokość przyłącza wody kotłowej	GS2	mm	410	445	485	500	500	705	660
Wysokość przyłącza pod czujnik lub termometr	GS3	mm	500	565	565	570	570	915	800
Wysokość przyłącza wody kotłowej	GS4	mm	790	825	945	820	980	1325	1205
Wysokość przyłącza pod czujnik lub termometr	GS5	mm	980	1015	1180	1020	1240	1640	1480
Wysokość przyłącza wody kotłowej	GS6	mm	1170	1210	1410	1215	1485	1950	1755
Wysokość przyłącza pod czujnik lub termometr	GS7	mm	1355	1400	1640	1410	1730	2260	2025
Wysokość przyłącza wody kotłowej	GS8	mm	220	250	250	250	250	330	385
Wysokość przyłącza wody kotłowej	GS9	mm	600	635	715	620	740	1015	930
Wysokość przyłącza wody kotłowej	GS10	mm	980	1015	1180	1020	1240	1640	1480
Wysokość przyłącza wody kotłowej	GS11	mm	1355	1400	1640	1410	1730	2260	2025
Wysokość urządzenia	L	mm	1615	1685	1925	1730	2050	2700	2500
Średnica zbiornika (bez izolacji)	d	Ø	550	600	600	790	790	900	1100
Średnica z izolacją	D	Ø	670	700	700	950	950	1100	1300
Izolacja		mm	55	45	45	80	80	100	100
Obudowa zewnętrzna		-	skay						
Przyłącza hydrauliczne									
Zasilanie woda kotłowej / powrót wody kotłowej		Gw	1 ½"	1 ½"	1 ½"	1 ½"	1 ½"	1 ½"	1 ½"
Przyłącza pod czujnik lub termometr		Gw	½"	½"	½"	½"	½"	½"	½"
Spust wody		Gw	1"	1"	1"	1"	1"	1"	1 1/4″
Waga bez ocieplenia (pusty)		kg	75	90	105	125	150	210	235

© Wszelkie prawa zastrzeżone - Galmet Sp. z o.o. Sp. K.

4.7. Schemat zbiorników buforowych SG(B) 3000, 4000, 5000 bez wężownicy

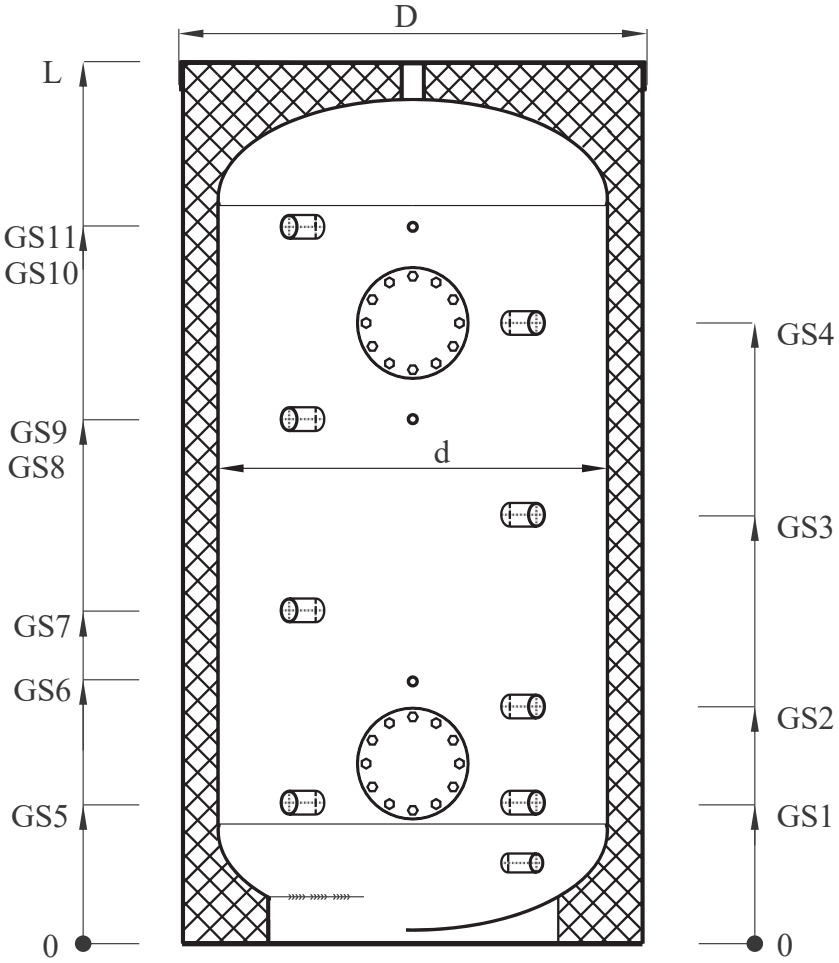

© Wszelkie prawa zastrzeżone - Galmet Sp. z o.o. Sp. K.

4.8. Parametry techniczne zbiorników buforowych SG(B) 3000, 4000, 5000 bez wężownicy

Typ SG(B)		J.m.	SG(B) 3000	SG(B) 4000	SG(B) 5000
Pojemność magazynowa		l	2941	3985	4981
Maksymalna dopuszczalna temperatura		°C	95	95	95
Maksymalne dopuszczalne ciśnienie		bar	3	3	3
Wymiary					
Wysokość przyłącza wody kotłowej	GS1	mm	425	445	445
Wysokość przyłącza wody kotłowej	GS2	mm	730	675	760
Wysokość przyłącza wody kotłowej	GS3	mm	1365	1140	1390
Wysokość przyłącza wody kotłowej	GS4	mm	2000	1605	2020
Wysokość przyłącza wody kotłowej	GS5	mm	425	445	445
Wysokość przyłącza pod czujnik lub termometr	GS6	mm	830	790	920
Wysokość przyłącza wody kotłowej	GS7	mm	1045	910	1075
Wysokość przyłącza wody kotłowej	GS8	mm	1685	1365	1705
Wysokość przyłącza pod czujnik lub termometr	GS9	mm	1685	1365	1705
Wysokość przyłącza wody kotłowej	GS10	mm	980	1840	2335
Wysokość przyłącza pod czujnik lub termometr	GS11	mm	2250	1840	2335
Wysokość urządzenia	L	mm	2750	2355	2855
Średnica zbiornika (bez izolacji)	d	Ø	1250	1600	1600
Średnica z izolacją	D	Ø	1450	1800	1800
Izolacja		mm	100	100	100
Obudowa zewnętrzna		-	skay		
Przyłącza hydrauliczne					
Zasilanie woda kotłowej / powrót wody kotłowej		Gw	1 ½"	1 ½"	1 ½"
Przyłącza pod czujnik lub termometr		Gw	½"	½"	½"
Kołnierz		Ø	280/205	280/205	280/205
Spust wody		Gw	1¼"	1 ¼"	1 ¼"
Waga bez ocieplenia (pusty)		kg	300	380	440

© Wszelkie prawa zastrzeżone - Galmet Sp. z o.o. Sp. K.

4.9. Schemat zbiornika buforowego SG(B) 200 z jedną wężownicą

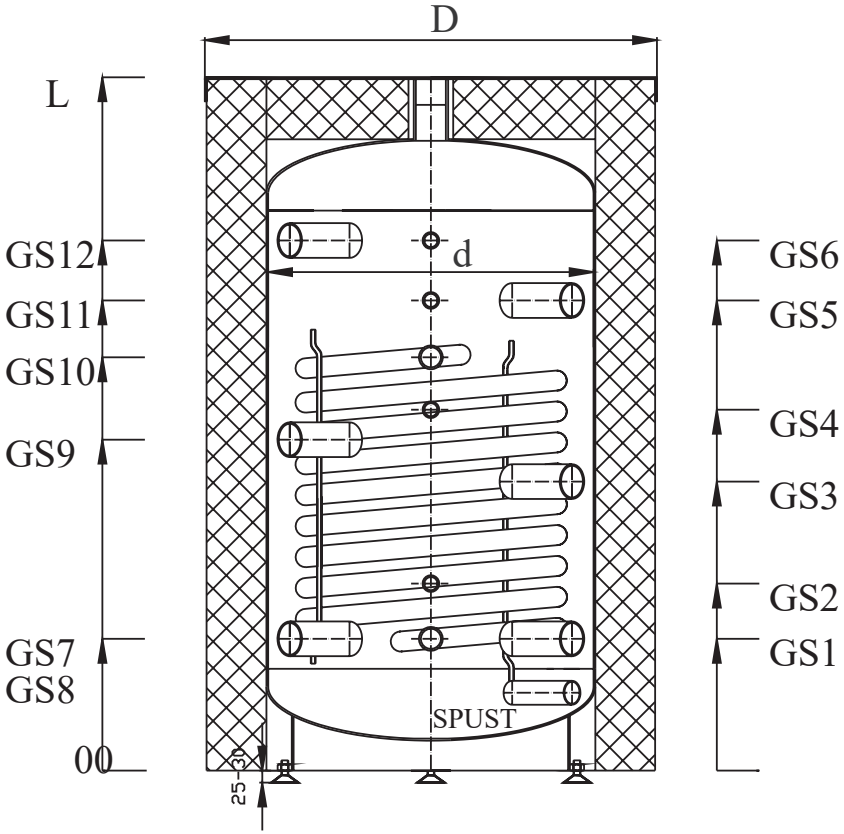

© Wszelkie prawa zastrzeżone - Galmet Sp. z o.o. Sp. K.

4.10. Parametry techniczne zbiornika buforowego SG(B) 200 z jedną wężownicą

Typ SG(B)		J.m.	SG(B) 200
Pojemność magazynowa *		l	212
Maksymalna dopuszczalna temperatura		°C	95
Maksymalne dopuszczalne ciśnienie zbiornika		bar	3
Maksymalne dopuszczalne ciśnienie wężownicy		bar	6
Powierzchnia wężownicy		m^2	1,4
Wymiary			
Wysokość przyłącza wody kotłowej	GS1	mm	220
Wysokość przyłącza pod czujnik lub termometr	GS2	mm	312
Wysokość przyłącza wody kotłowej	GS3	mm	483
Wysokość przyłącza pod czujnik lub termometr	GS4	mm	603
Wysokość przyłącza wody kotłowej	GS5	mm	785
Wysokość przyłącza pod czujnik lub termometr	GS6	mm	885
Wysokość przyłącza wody kotłowej	GS7	mm	220
Wysokość przyłącza powrotu wężownicy	GS8	mm	220
Wysokość przyłącza wody kotłowej	GS9	mm	553
Wysokość przyłącza zasilania wężownicy	GS10	mm	690
Wysokość przyłącza pod czujnik lub termometr	GS11	mm	785
Wysokość przyłącza wody kotłowej	GS12	mm	885
Wysokość urządzenia	L	mm	1105
Średnica zbiornika (bez izolacji)	d	Ø	550
Średnica z izolacją	D	Ø	670
Izolacja		mm	55
Obudowa zewnętrzna		-	skay
Przyłącza hydrauliczne			
Zasilanie woda kotłowej / powrót wody kotłowej		Gw	1 ½"
Przyłącza pod czujnik lub termometr		Gw	½"
Przyłącza zasilania /powrotu wężownicy		Gw	1"
Spust wody		Gw	1"
Waga bez ocieplenia (pusty)		kg	440

* Pojemność zbiornika po odjęciu wężownic.

© Wszelkie prawa zastrzeżone - Galmet Sp. z o.o. Sp. K.

4.11. Schemat zbiorników buforowych SG(B) 300, 400, 500, 800, 1000, 1500, 2000 z jedną wężownicą

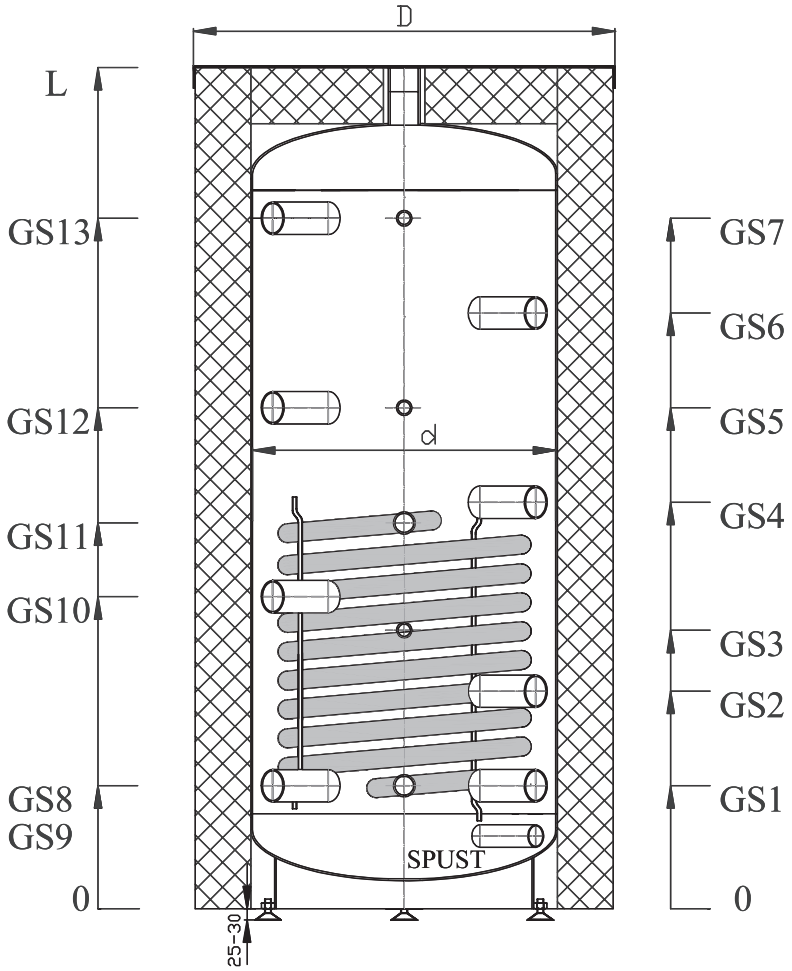

© Wszelkie prawa zastrzeżone - Galmet Sp. z o.o. Sp. K.

4.12. Parametry techniczne zbiorników buforowych SG(B) 300, 400, 500, 800, 1000, 1500, 2000 z jedną wężownicą

Typ SG(B)		J.m.	SG(B) 300	SG(B) 400	SG(B) 500	SG(B) 800	SG(B) 1000	SG(B) 1500	SG(B) 2000
Pojemność magazynowa *		l	311	372	444	702	853	1444	1985
Maksymalna dopuszczalna temperatura		°C	95	95	95	95	95	95	95
Maksymalne dopuszczalne ciśnienie zbiornika		bar	3	3	3	3	3	3	3
Maksymalne dopuszczalne ciśnienie wężownicy		bar	6	6	6	6	6	6	6
Maksymalne dopuszczalne ciśnienie		m^2	1,4	1,8	2,5	3	3,5	4	4,5
Wymiary									
Wysokość przyłącza wody kotłowej	GS1	mm	220	250	250	250	250	330	385
Wysokość przyłącza wody kotłowej	GS2	mm	410	445	485	435	500	705	660
Wysokość przyłącza pod czujnik lub termometr	GS3	mm	500	565	565	570	570	915	800
Wysokość przyłącza wody kotłowej	GS4	mm	790	825	945	820	980	1325	1205
Wysokość przyłącza pod czujnik lub termometr	GS5	mm	980	1015	1180	1020	1240	1640	1480
Wysokość przyłącza wody kotłowej	GS6	mm	1170	1210	1410	1215	1485	1950	1755
Wysokość przyłącza pod czujnik lub termometr	GS7	mm	1355	1400	1640	1410	1730	2260	2025
Wysokość przyłącza wody kotłowej	GS8	mm	220	250	250	250	250	330	385
Wysokość przyłącza powrotu wężownicy	GS9	mm	220	250	250	250	250	330	385
Wysokość przyłącza wody kotłowej	GS10	mm	600	635	715	620	740	1015	930
Wysokość przyłącza zasilania wężownicy	GS11	mm	690	850	1050	900	1100	1230	1285
Wysokość przyłącza wody kotłowej	GS12	mm	980	1015	1180	1020	1240	1640	1480
Wysokość przyłącza wody kotłowej	GS13	mm	1355	1400	1640	1410	1730	2260	2025
Wysokość urządzenia	L	mm	1615	1660	1925	1730	2050	2700	2500
Średnica zbiornika (bez izolacji)	d	Ø	550	600	600	790	790	900	1100
Średnica z izolacją	D	Ø	670	700	700	950	950	1100	1300
Izolacja		mm	55	45	45	80	80	100	100
Obudowa zewnętrzna		-	skay						
Przyłącza hydrauliczne									
Zasilanie woda kotłowej / powrót wody kotłowej		Gw	1 ½"	1 ½"	1 ½"	1 ½"	1 ½"	1 ½"	1 ½"
Przyłącza pod czujnik lub termometr		Gw	½"	½"	½"	½"	½"	½"	½"
Przyłącza zasilania /powrotu wężownicy		Gw	1"	1"	1"	1"	1"	1"	1"
Spust wody		Gw	1"	1"	1"	1"	1"	1"	1 ¼"
Waga bez ocieplenia (pusty)		kg	97	120	145	173	205	275	310

* Pojemność zbiornika po odjęciu wężownic.

© Wszelkie prawa zastrzeżone - Galmet Sp. z o.o. Sp. K.

4.13. Schemat zbiorników buforowych SG(B) 400, 500, 800, 1000, 1500, 2000 z dwiema wężownicami

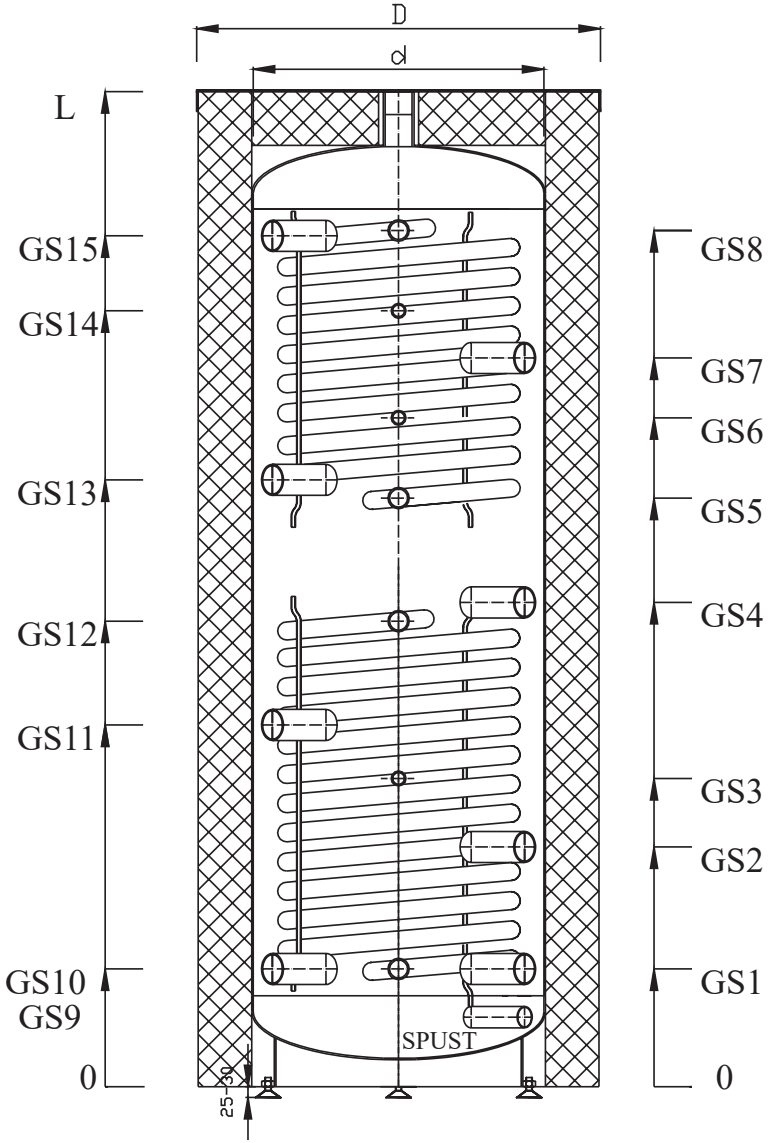

© Wszelkie prawa zastrzeżone - Galmet Sp. z o.o. Sp. K.

4.14. Parametry techniczne zbiorników buforowych SG(B) 400, 500, 800, 1000, 1500, 2000 z dwiema wężownicami

Typ SG(B)		J.m.	SG(B) 400	SG(B) 500	SG(B) 800	SG(B) 1000	SG(B) 1500	SG(B) 2000
Pojemność magazynowa *		l	361	433	688	835	1421	1960
Maksymalna dopuszczalna temperatura		°C	95	95	95	95	95	95
Maksymalne dopuszczalne ciśnienie zbiornika		bar	3	3	3	3	3	3
Maksymalne dopuszczalne ciśnienie wężownicy		bar	6	6	6	6	6	6
Powierzchnia wężownicy solamej		m^2	1,8	2,5	3	3,5	4	4,5
Powierzchnia wężownicy górnej		m^2	1,4	1,4	1,8	2,1	2,5	2,7
Wymiary								
Wysokość przyłącza wody kotłowej	GS1	mm	250	250	250	250	330	385
Wysokość przyłącza wody kotłowej	GS2	mm	445	485	435	500	705	660
Wysokość przyłącza pod czujnik lub termometr	GS3	mm	565	645	570	570	915	800
Wysokość przyłącza wody kotłowej	GS4	mm	825	945	820	980	1325	1205
Wysokość przyłącza powrotu wężownicy górnej	GS5	mm	1010	1150	1000	1200	1565	1415
Wysokość przyłącza pod czujnik lub termometr	GS6	mm	1150	1300	1150	1240	1715	1565
Wysokość przyłącza wody kotłowej	GS7	mm	1210	1410	1215	1485	1950	1755
Wysokość przyłącza zasilania wężownicy górnej	GS8	mm	1420	1650	1420	1740	2260	2035
Wysokość przyłącza wody kotłowej	GS9	mm	250	250	250	250	330	385
Wysokość przyłącza powrotu wężownicy	GS10	mm	250	250	250	250	330	385
Wysokość przyłącza wody kotłowej	GS11	mm	635	715	620	740	1015	930
Wysokość przyłącza zasilania wężownicy	GS12	mm	850	1050	900	1100	1230	1285
Wysokość przyłącza wody kotłowej	GS13	mm	1015	1180	1020	1240	1640	1480
Wysokość przyłącza pod czujnik lub termometr	GS14	mm	1410	1550	1320	1640	2110	1885
Wysokość przyłącza wody kotłowej	GS15	mm	1410	1640	1410	1730	2260	2025
Wysokość urządzenia	L	mm	1685	1925	1730	2050	2700	2500
Średnica zbiornika (bez izolacji)	d	Ø	600	600	790	790	900	1100
Średnica z izolacją	D	Ø	700	700	950	950	1100	1300
Izolacja		mm	45	45	80	80	100	100
Obudowa zewnętrzna		-	skay					
Przyłącza hydrauliczne								
Zasilanie woda kotłowej / powrót wody kotłowej		Gw	1 ½"	1 ½"	1 ½"	1 ½"	1 ½"	1 ½"
Przyłącza pod czujnik lub termometr		Gw	½"	½"	½"	½"	½"	½"
Przyłącza zasilania /powrotu wężownicy		Gw	1"	1"	1"	1"	1"	1"
Spust wody		Gw	1"	1"	1"	1"	1"	1 ¼"
Waga bez ocieplenia (pusty)		kg	145	170	205	240	320	370

* Pojemność zbiornika po odjęciu wężownic.

© Wszelkie prawa zastrzeżone - Galmet Sp. z o.o. Sp. K.

4.15. Schemat zbiorników buforowych SG(B) 300 z maksymalnie dużą wężownicą spiralną

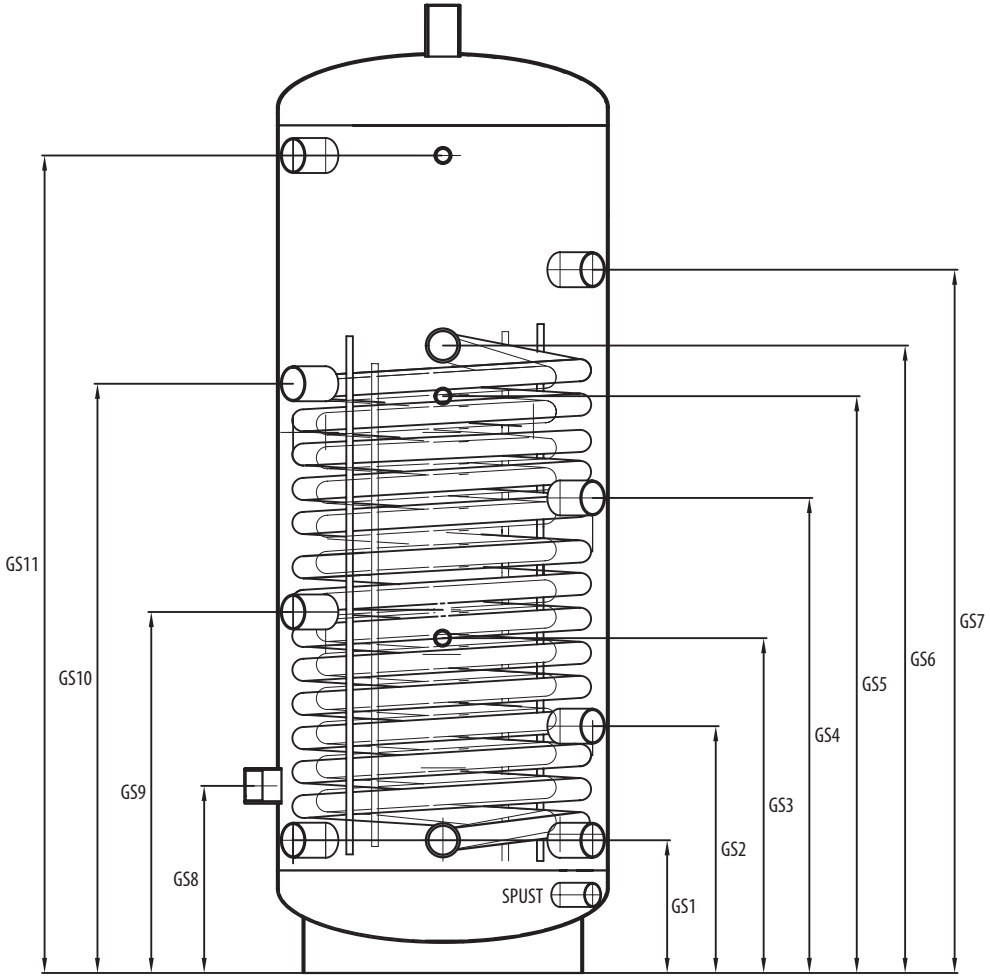

© Wszelkie prawa zastrzeżone - Galmet Sp. z o.o. Sp. K.

4.16. Parametry techniczne zbiorników buforowych SG(B) 300 z maksymalnie dużą wężownicą spiralną

Typ SG(B)		J.m.	SG(B) 300
Pojemność magazynowa *		l	284
Maksymalna dopuszczalna temperatura		°C	95
Maksymalne dopuszczalne ciśnienie zbiornika		bar	3
Maksymalne dopuszczalne ciśnienie wężownicy		bar	6
Powierzchnia wężownicy		m^2	3,8
Wymiary			
Wysokość przyłącza wody kotłowej	GS1	mm	220
Wysokość przyłącza powrotu wężownicy	GS1	mm	220
Wysokość przyłącza wody kotłowej	GS2	mm	410
Wysokość przyłącza pod czujnik lub termometr	GS3	mm	555
Wysokość przyłącza wody kotłowej	GS4	mm	785
Wysokość przyłącza pod czujnik lub termometr	GS5	mm	955
Wysokość przyłącza zasilania wężownicy	GS6	mm	1040
Wysokość przyłącza wody kotłowej	GS7	mm	1165
Wysokość przyłącza grzałki	GS8	mm	310
Wysokość przyłącza wody kotłowej	GS9	mm	600
Wysokość przyłącza wody kotłowej	GS10	mm	975
Wysokość przyłącza wody kotłowej	GS11	mm	1355
Wysokość przyłącza pod czujnik lub termometr	GS11	mm	1355
Wysokość urządzenia	L	mm	1615
Średnica zbiornika (bez izolacji)	d	Ø	550
Średnica z izolacją	D	Ø	670
Izolacja (pianka poliuretanowa)		mm	55
Obudowa zewnętrzna		-	skay
Przyłącza hydrauliczne			
Zasilanie woda kotłowej / powrót wody kotłowej		Gw	6/4"
Przyłącza pod czujnik lub termometr		Gw	½"
Przyłącza zasilania / powrotu wężownicy		Gw	5/4"
Przyłącze grzałki		Gw	6/4"
Odpowietrzenie		Gw	6/4"
Spust wody		Gw	1"
Waga netto		kg	185

* Pojemność zbiornika po odjęciu wężownic.

© Wszelkie prawa zastrzeżone - Galmet Sp. z o.o. Sp. K.

4.17. Schemat zbiorników buforowych SG(B) 400 z maksymalnie dużą wężownicą spiralną

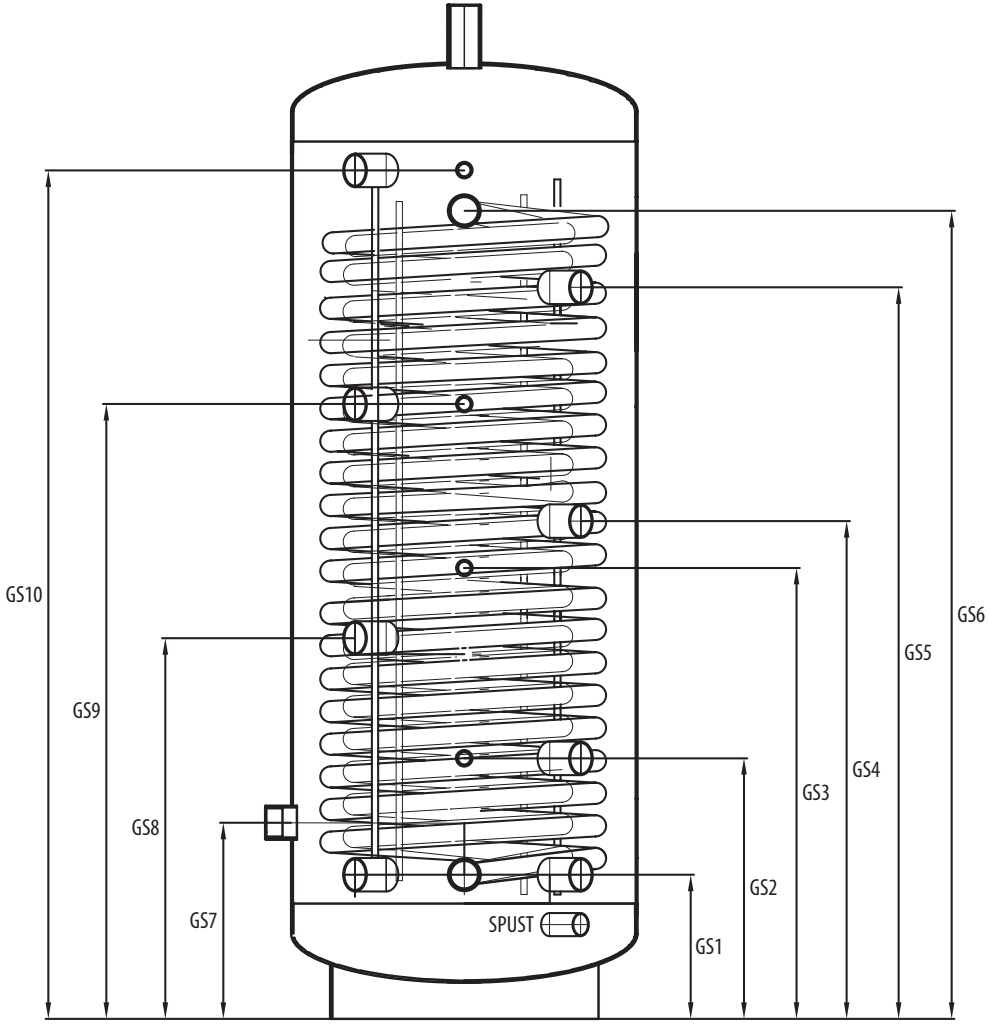

© Wszelkie prawa zastrzeżone - Galmet Sp. z o.o. Sp. K.

4.18. Parametry techniczne zbiorników buforowych SG(B) 400 z maksymalnie dużą wężownicą spiralną

Typ SG(B)		J.m.	SG(B) 400
Pojemność magazynowa *		l	366
Maksymalna dopuszczalna temperatura		°C	95
Maksymalne dopuszczalne ciśnienie zbiornika		bar	3
Maksymalne dopuszczalne ciśnienie wężownicy		bar	6
Powierzchnia wężownicy		m^2	6,0
Wymiary			
Wysokość przyłącza wody kotłowej	GS1	mm	250
Wysokość przyłącza powrotu wężownicy	GS1	mm	250
Wysokość przyłącza wody kotłowej	GS2	mm	450
Wysokość przyłącza pod czujnik lub termometr	GS3	mm	780
Wysokość przyłącza wody kotłowej	GS4	mm	865
Wysokość przyłącza wody kotłowej	GS5	mm	1270
Wysokość przyłącza zasilania wężownicy	GS6	mm	1400
Wysokość przyłącza grzałki	GS7	mm	340
Wysokość przyłącza wody kotłowej	GS8	mm	660
Wysokość przyłącza wody kotłowej	GS9	mm	1065
Wysokość przyłącza pod czujnik lub termometr	GS9	mm	1065
Wysokość przyłącza wody kotłowej	GS10	mm	1470
Wysokość przyłącza pod czujnik lub termometr	GS10	mm	1470
Wysokość urządzenia	L	mm	1750
Średnica zbiornika (bez izolacji)	d	Ø	600
Średnica z izolacją	D	Ø	700
Izolacja (pianka poliuretanowa)		mm	45
Obudowa zewnętrzna		-	skay
Przyłącza hydrauliczne			
Zasilanie woda kotłowej / powrót wody kotłowej		Gw	6/4"
Przyłącza pod czujnik lub termometr		Gw	½"
Przyłącza zasilania / powrotu wężownicy		Gw	5/4"
Przyłącze grzałki		Gw	6/4"
Odpowietrzenie		Gw	6/4"
Spust wody		Gw	1"
Waga netto		kg	238

* Pojemność zbiornika po odjęciu wężownic.

© Wszelkie prawa zastrzeżone - Galmet Sp. z o.o. Sp. K.

4.19. Schemat zbiorników buforowych SG(B) 500 z maksymalnie dużą wężownicą spiralną

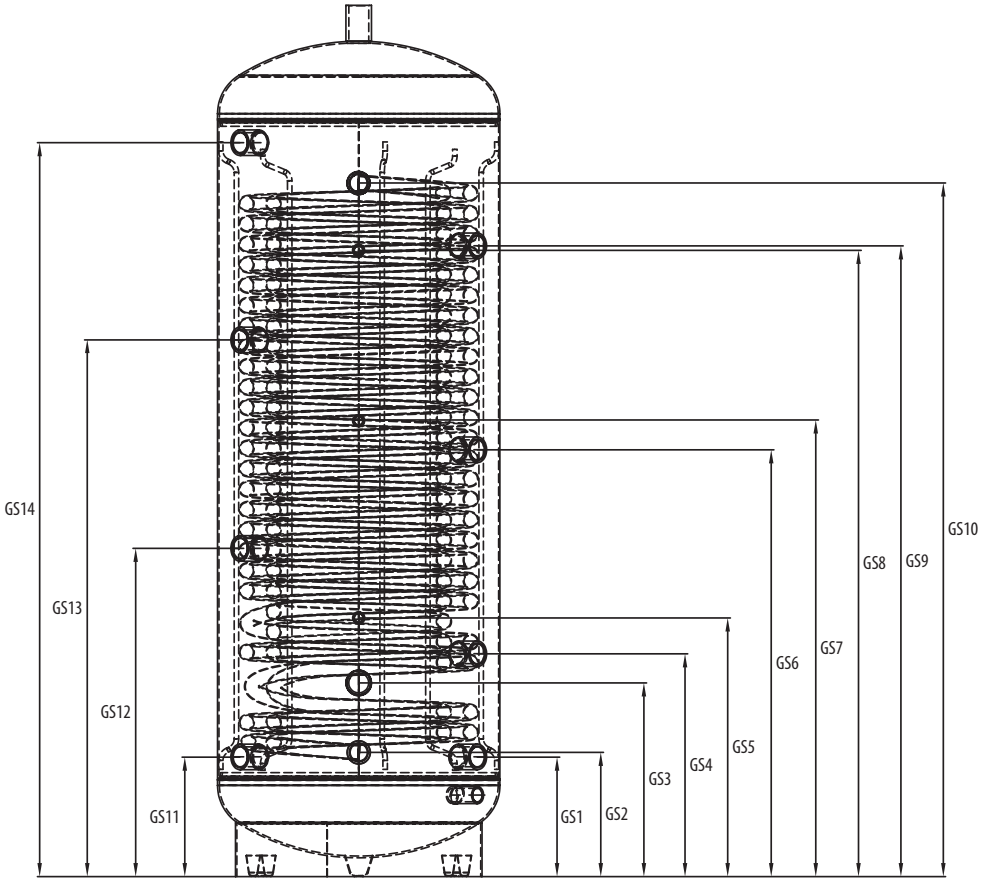

© Wszelkie prawa zastrzeżone - Galmet Sp. z o.o. Sp. K.

4.20. Parametry techniczne zbiorników buforowych SG(B) 500 z maksymalnie dużą wężownicą spiralną

Typ SG(B)		J.m.	SG(B) 500
Pojemność magazynowa *		l	459
Maksymalna dopuszczalna temperatura		°C	95
Maksymalne dopuszczalne ciśnienie zbiornika		bar	3
Maksymalne dopuszczalne ciśnienie wężownicy		bar	6
Powierzchnia wężownicy		m^2	7,5
Wymiary			
Wysokość przyłącza wody kotłowej	GS1	mm	265
Wysokość przyłącza powrotu wężownicy	GS2	mm	275
Wysokość przyłącza grzałki	GS3	mm	430
Wysokość przyłącza wody kotłowej	GS4	mm	495
Wysokość przyłącza pod czujnik lub termometr	GS5	mm	575
Wysokość przyłącza wody kotłowej	GS6	mm	950
Wysokość przyłącza pod czujnik lub termometr	GS7	mm	1015
Wysokość przyłącza pod czujnik lub termometr	GS8	mm	1395
Wysokość przyłącza wody kotłowej	GS9	mm	1405
Wysokość przyłącza zasilania wężownicy	GS10	mm	1545
Wysokość przyłącza wody kotłowej	GS11	mm	265
Wysokość przyłącza wody kotłowej	GS12	mm	730
Wysokość przyłącza wody kotłowej	GS13	mm	1195
Wysokość przyłącza wody kotłowej	GS14	mm	1635
Wysokość urządzenia	L	mm	1950
Średnica zbiornika (bez izolacji)	d	Ø	630
Średnica z izolacją	D	Ø	755
Izolacja (pianka poliuretanowa)		mm	60
Obudowa zewnętrzna		-	skay
Przyłącza hydrauliczne			
Zasilanie woda kotłowej / powrót wody kotłowej		Gw	6/4"
Przyłącza pod czujnik lub termometr		Gw	½"
Przyłącza zasilania / powrotu wężownicy		Gw	5/4"
Przyłącze grzałki		Gw	6/4"
Odpowietrzenie		Gw	6/4"
Spust wody		Gw	1"
Waga netto		kg	280

* Pojemność zbiornika po odjęciu wężownic.

© Wszelkie prawa zastrzeżone - Galmet Sp. z o.o. Sp. K.

5. Karty produktów (według Rozporządzenia UE nr 812/2013)

5.1. SG(B) bez wężownicy wiszące

1	PL - Nazwa dostawcy lub znak towarowy	Galmet					
2	PL - Identyfikator modelu dostawcy	SG(B) 40	SG(B) 60	SG(B) 80	SG(B) 100	SG(B) 120	SG(B) 140
3	PL - Klasa efektywności energetycznej	C	C	C	C	C	C
4	PL - Straty postojowe [W]	50	56	61	66	72	75
5	PL - Pojemność magazynowa [L]	40	63	75	106	118	136

5.2. SG(B) bez wężownicy

1	PL - Nazwa dostawcy lub znak towarowy	Galmet							
2	PL - Identyfikator modelu dostawcy	SG(B) 200 poliur.	SG(B) 300 poliur.	SG(B) 400 poliur.	SG(B) 500 poliur.	SG(B) 800 rozb.	SG(B) 1000 rozb.	SG(B) 1500 rozb.	SG(B) 2000 rozb.
3	PL - Klasa efektywności energetycznej	B	B	C	C	C	C	C	C
4	PL - Straty postojowe [W]	60	65	93	98	111	133	155	186
5	PL - Pojemność magazynowa [L]	223	322	387	467	728	883	1479	2023

5.3. SG(B) z 1 wężownicą

1	PL - Nazwa dostawcy lub znak towarowy	Galmet							
2	PL - Identyfikator modelu dostawcy	SG(B) 200 poliur. 1w	SG(B) 300 poliur. 1w	SG(B) 400 poliur. 1w	SG(B) 500 poliur. 1w	SG(B) 800 rozb. 1w	SG(B) 1000 rozb. 1w	SG(B) 1500 rozb. 1w	SG(B) 2000 rozb. 1w
3	PL - Klasa efektywności energetycznej	B	B	C	C	C	C	C	C
4	PL - Straty postojowe [W]	60	65	93	98	111	133	155	186
5	PL - Pojemność magazynowa [L]	212	311	372	444	702	853	1444	1985

5.4. SG(B) z 2 wężownicami

1	PL - Nazwa dostawcy lub znak towarowy	Galmet					
2	PL - Identyfikator modelu dostawcy	SG(B) 400 poliur. 2w	SG(B) 500 poliur. 2w	SG(B) 800 rozb. 2w	SG(B) 1000 rozb. 2w	SG(B) 1500 rozb. 2w	SG(B) 2000 rozb. 2w
3	PL - Klasa efektywności energetycznej	C	C	C	C	C	C
4	PL - Straty postojowe [W]	93	98	111	133	155	186
5	PL - Pojemność magazynowa [L]	361	433	688	835	1421	1960

5.5. SG(B) z maksymalnie dużą wężownicą spiralną

1	PL - Nazwa dostawcy lub znak towarowy	Galmet		
2	PL - Identyfikator modelu dostawcy	SG(B) 300 poliur. z maks. dużą węż. spir.	SG(B) 400 poliur. z maks. dużą węż. spir.	SG(B) 500 poliur. z maks. dużą węż. spir.
3	PL - Klasa efektywności energetycznej	B	C	B
4	PL - Straty postojowe [W]	67	93	82
5	PL - Pojemność magazynowa [L]	284	366	459

© Wszelkie prawa zastrzeżone - Galmet Sp. z o.o. Sp. K.

DEKLARACJA ZGODNOŚCI

„GALMET Sp. z o.o." Sp. K.
48-100 Głubczyce, Raciborska 36

Oświadcza, że zbiorniki buforowe naszej produkcji typu:

SG(B) 40; SG(B) 50; SG(B) 60; SG(B) 80; SG(B) 100; SG(B) 120; SG(B) 140

Do których odnosi się niniejsza deklaracja są wytwarzane zgodnie z niżej wymienionymi dyrektywami:

Dyrektywa dot. urządzeń ciśnieniowych 2014/68/UE;

Zbiorniki przeznaczone są do magazynowania medium neutralnego (zdemineralizowana woda kotłowa, roztwór glikolu itp.). Grubość ścianek płaszcza i dennicy oraz materiał, z którego został wykonany zbiornik

Typ	Średnica [Ø]	Dennice	Materiał	Płaszcza	Materiał
		Grubość materiału		Grubość materiału	
SG(B) 40	400	2,0	S235JR	1,6	S235JR
SG(B) 50	400	2,0		1,6	
SG(B) 60	400	2,0		1,6	
SG(B) 80	400	2,0		1,8	
SG(B) 100	400	2,0		2,0	
SG(B) 120	400	2,0		2,0	
SG(B) 140	400	2,0		2,0	

Głubczyce 19.07.2016
.....
(Miejscowość i data)

PREZES ZARZĄDU
Stanisław Galara
.....
(Podpis osoby upoważnionej)

© Wszelkie prawa zastrzeżone - Galmet Sp. z o.o. Sp. K.

DEKLARACJA ZGODNOŚCI

„GALMET Sp. z o.o." Sp. K.
48-100 Głubczyce, Raciborska 36

Oświadcza, że zbiorniki buforowe naszej produkcji typu:

SG(B) 200; SG(B) 300; SG(B) 400; SG(B) 500; SG(B) 800; SG(B) 1000; SG(B) 1500; SG(B) 2000; SG(B) 3000; SG(B) 4000; SG(B) 5000;

Do których odnosi się niniejsza deklaracja są wytwarzane zgodnie z niżej wymienionymi dyrektywami:

Dyrektywa dot. urządzeń ciśnieniowych 2014/68/UE;

Zbiorniki przeznaczone są do magazynowania medium neutralnego (zdemineralizowana woda kotłowa, roztwór glikolu itp.). Grubość ścianek płaszcza i dennicy oraz materiał, z którego został wykonany zbiornik

Typ	Średnica [Ø]	Dennice	Materiał	Płaszcza	Materiał
		Grubość materiału		Grubość materiału	
SG(B) 200	550	3,0	S235JR	2,0	S235JR
SG(B) 300	550	3,0		2,0	
SG(B) 400	550	3,0		2,0	
SG(B) 500	600	3,0		2,0	
SG(B) 800	790	2,5		2,5	
SG(B) 1000	790	2,5		2,5	
SG(B) 1500	900	3,0		3,0	
SG(B) 2000	1100	3,0		3,0	
SG(B) 3000	1250	3,0		3,0	
SG(B) 4000	1600	4,0		3,0	
SG(B) 5000	1600	4,0		3,0	

Głubczyce 19.07.2016

.....
(Miejscowość i data)

PREZES ZARZĄDU
Stanisław Galara

.....
(Podpis osoby upoważnionej)

© Wszelkie prawa zastrzeżone - Galmet Sp. z o.o. Sp. K.

Notatki

© Wszelkie prawa zastrzeżone - Galmet Sp. z o.o. Sp. K.

Notatki

© Wszelkie prawa zastrzeżone - Galmet Sp. z o.o. Sp. K.

Notatki

© Wszelkie prawa zastrzeżone - Galmet Sp. z o.o. Sp. K.

„Galmet Sp. z o.o." Sp. K.
48-100 Głubczyce,
ul. Raciborska 36
tel.: +48 77 403 45 00
fax: +48 77 403 45 99

serwis: +48 77 403 45 30
serwis@galmet.com.pl

pomoc techniczna: +48 77 403 45 64
zbiorniki@galmet.com.pl

08/01/2020 © „Galmet Sp. z o.o." Sp. K.