ORIGINAL INSTRUCTIONS 2/3 Installation and user manual
INSTRUKCJA ORYGINALNA 2/3 Zasady montażu i użytkowania
ORIGINALANLEITUNG 2/3 Montage- und Nutzungsregeln

FAKRO®

ARZ Electro 230

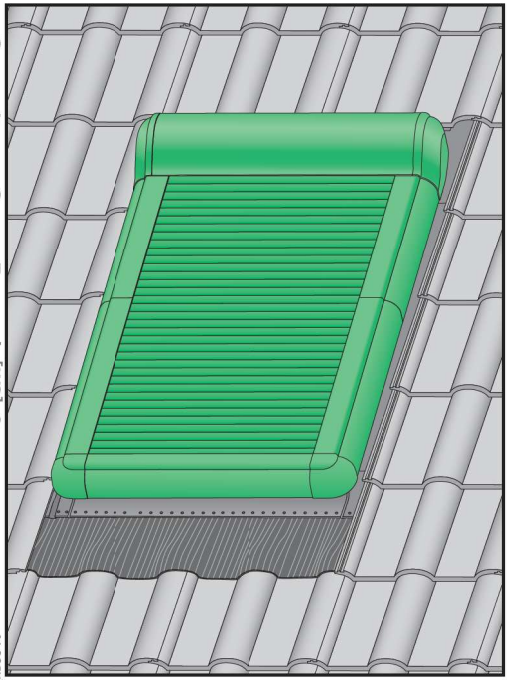

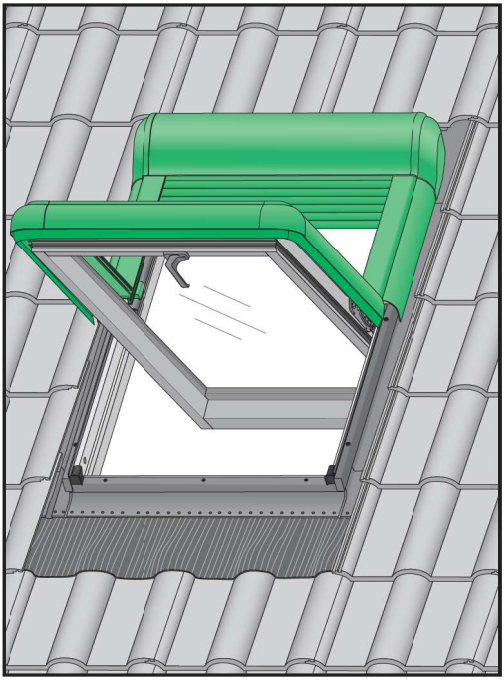

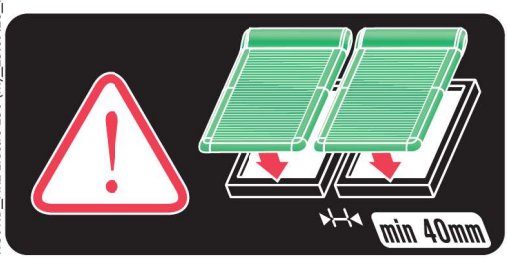

EN	Before installation, it is compulsory to read the NC9ND „ORIGINAL INSTRUCTIONS 2/3 Installation and user manual".
1	Slide out the casing pins and then remove the mounting profile unit from the shutter.
2	Prepare the mounting profile unit depending on the window hood type.
3	Stick sealing blocks in the places shown in the picture. Use additional mounting washers if there is a low hood or a wide gutter hood.
4	Fix the mounting profile unit to the window hood using the screws included in the shutter installation kit.
5	Check the corrugation type for screws in the window profiles (type A or type B).
6	Install the shutter bottom sliders to the trapezoidal

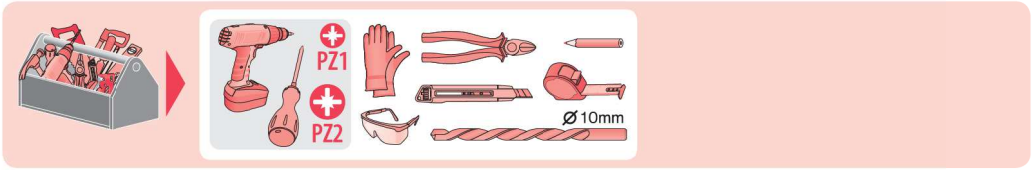
PZ1
PZ2
Ø10mm

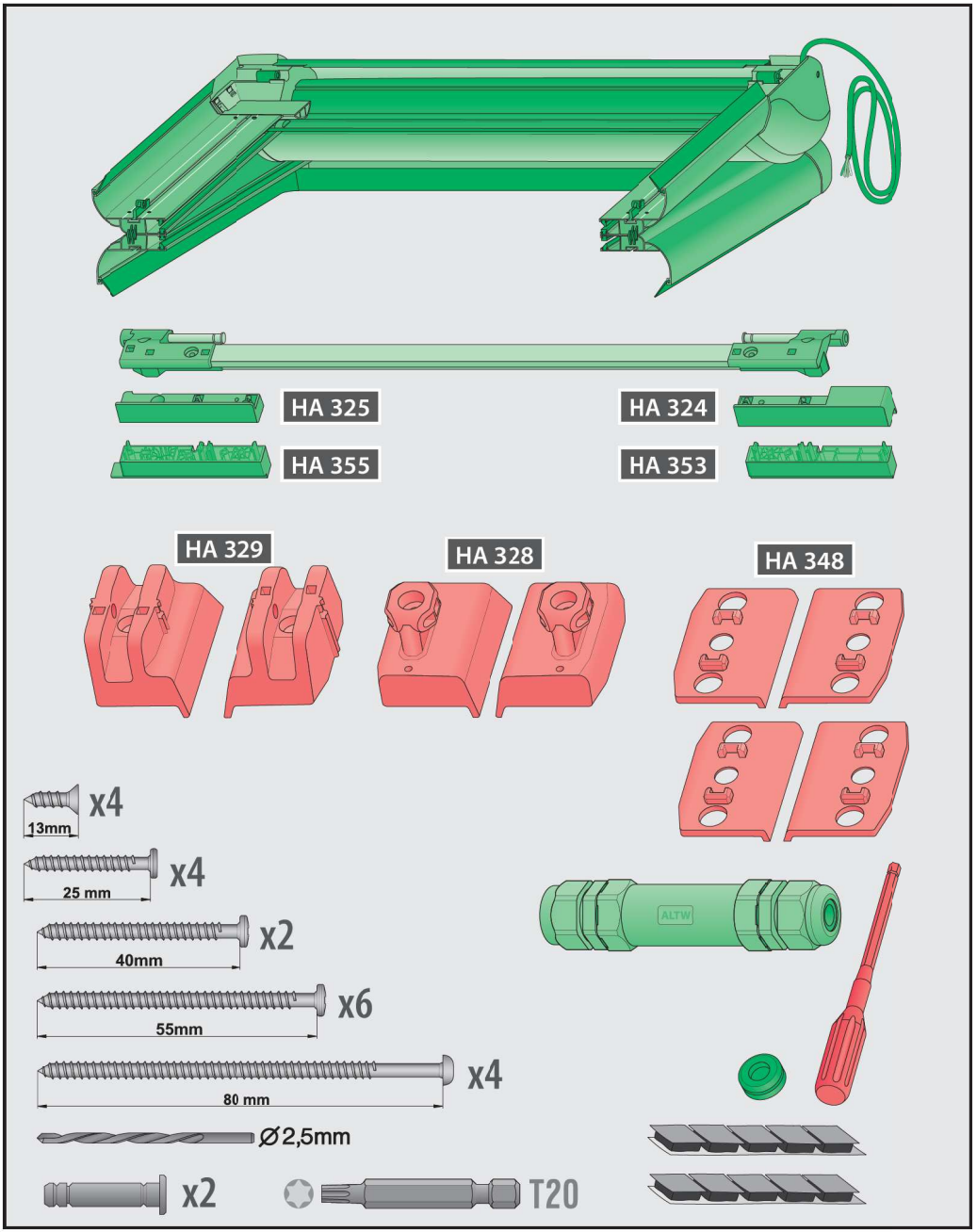
HA 325
HA 324
HA 355
HA 353
HA 329
HA 328
HA 348
x4
13mm
x4
25 mm
x2
40mm
x6
55mm
x4
80 mm
Ø2,5mm
x2
T20
ALTW

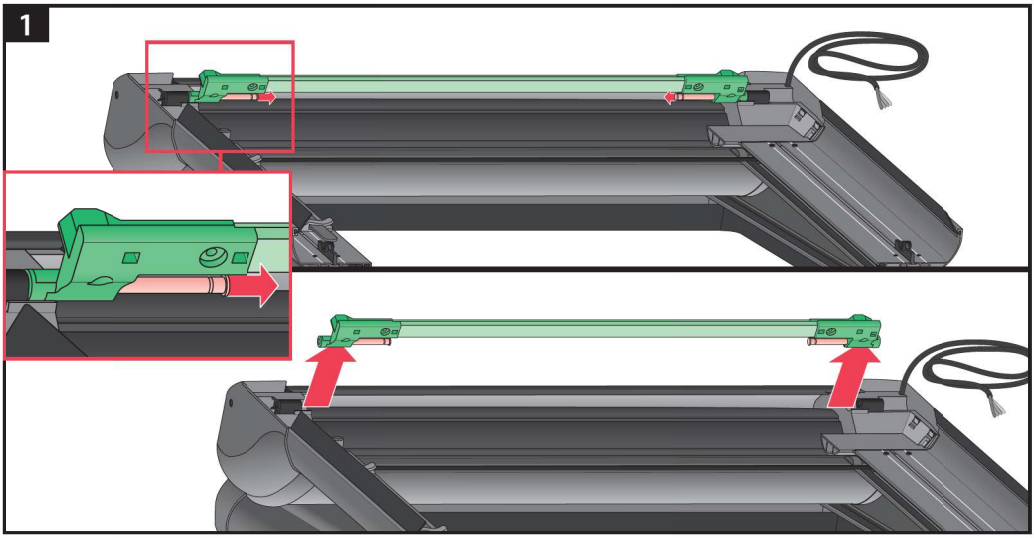
1

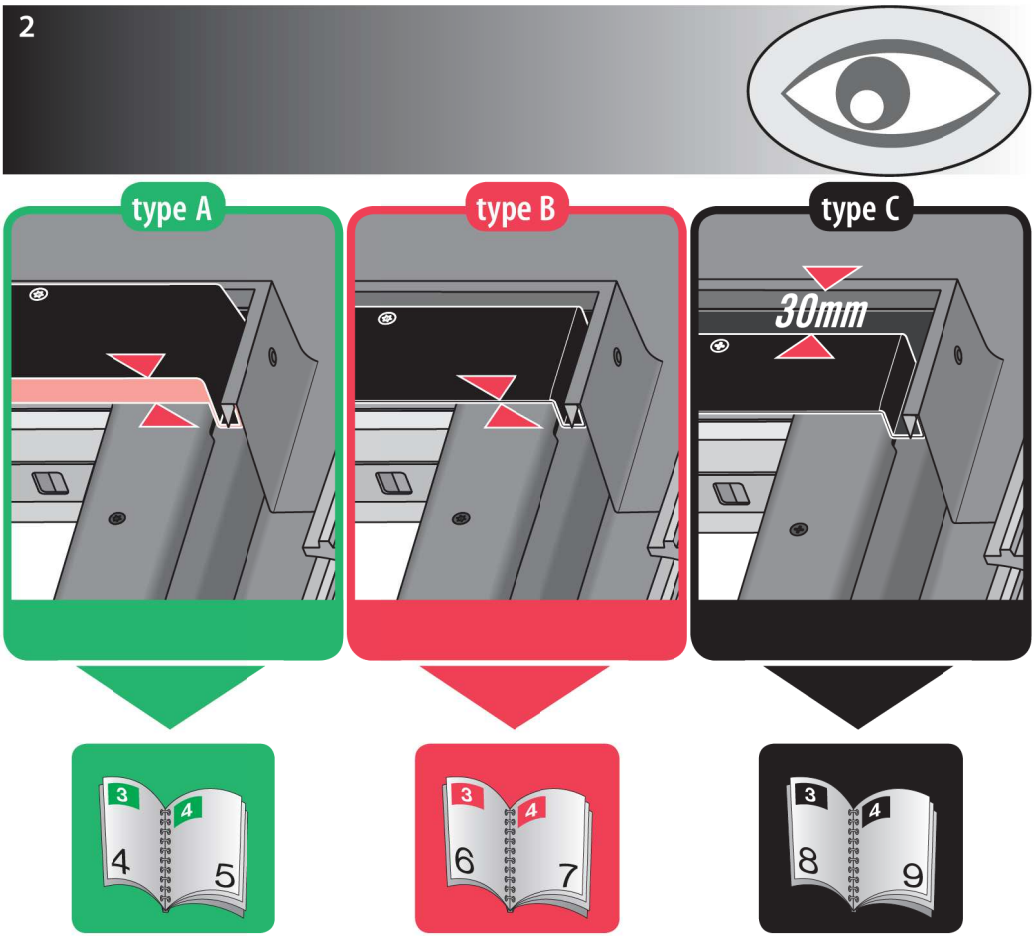
2
type A
type B
type C
30mm
3
4
4
5
3
4
6
7
3
4
8
9

3

type A

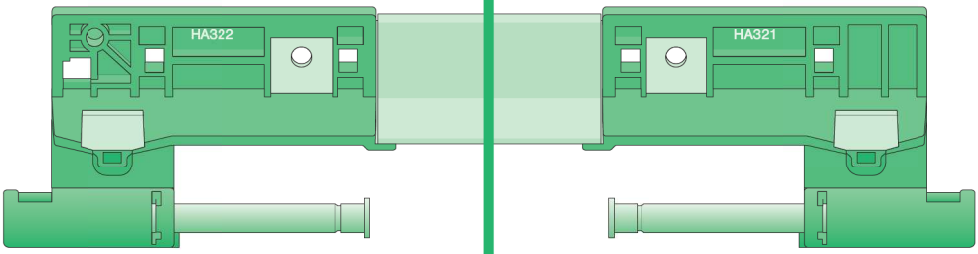

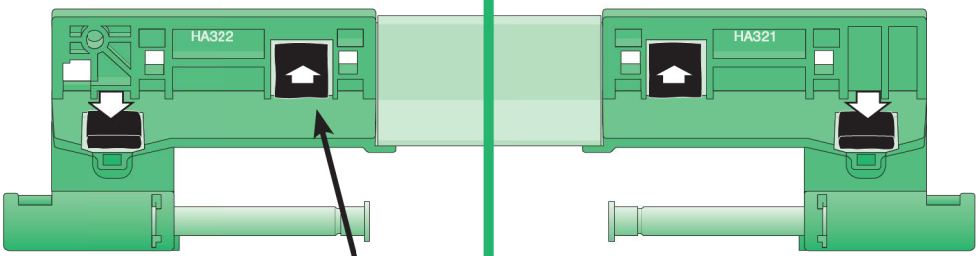

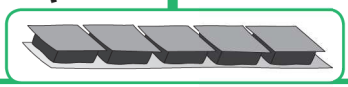

type A

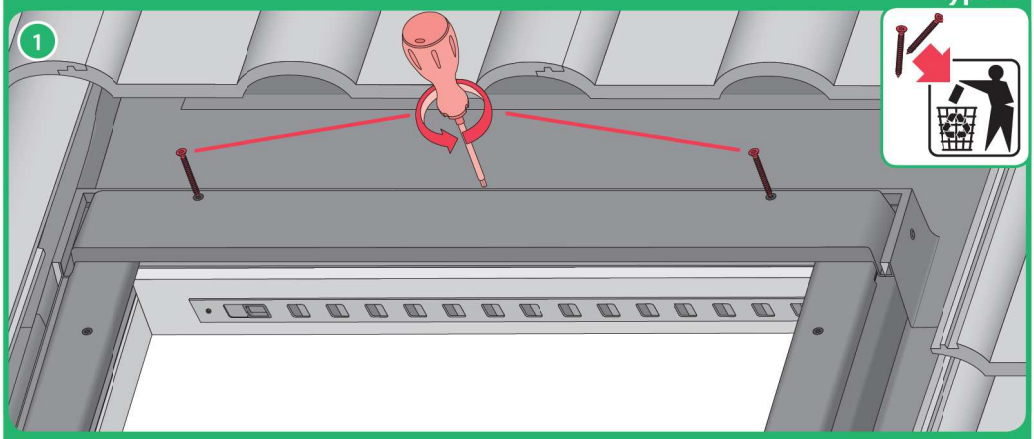

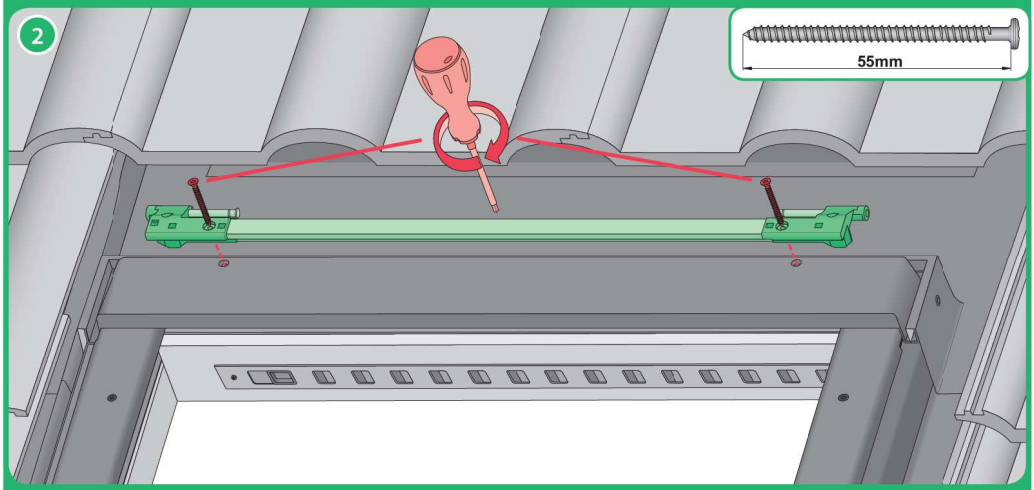

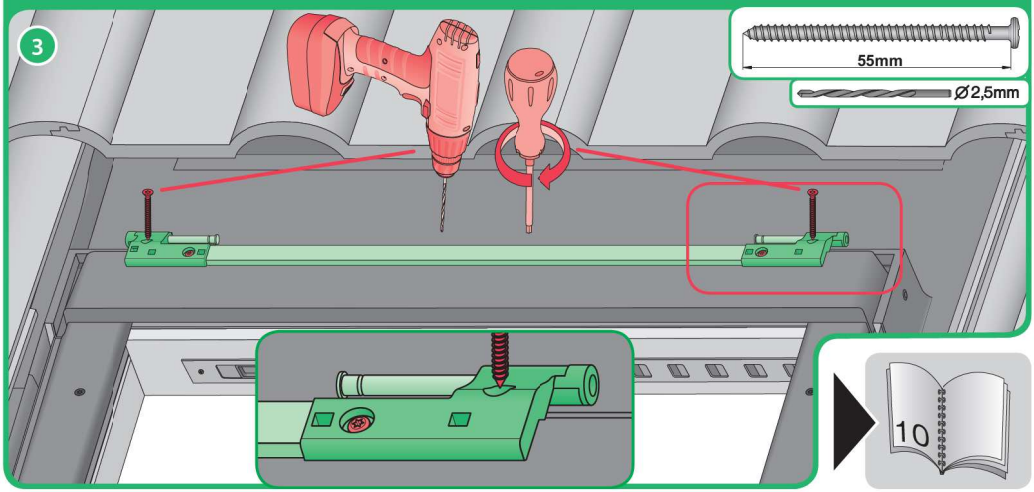

3

type B

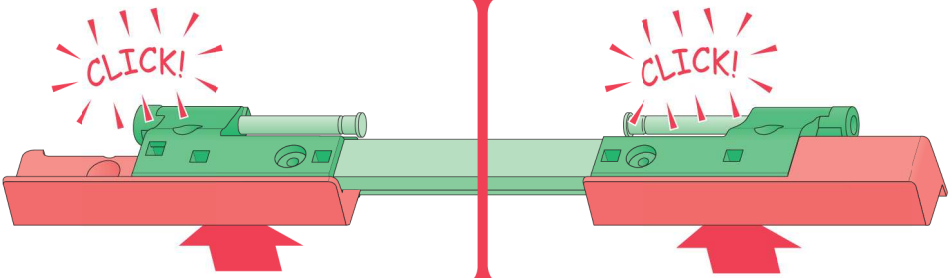

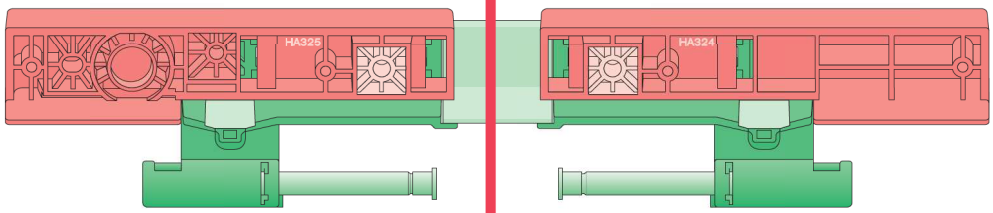

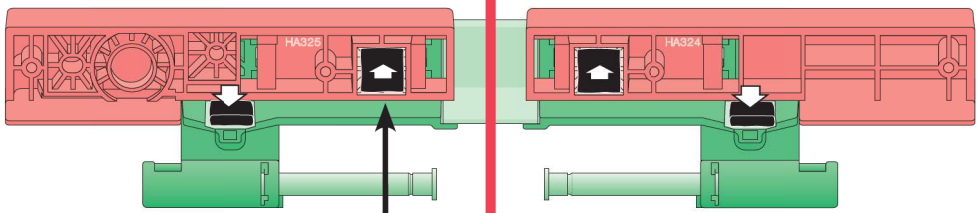

type B

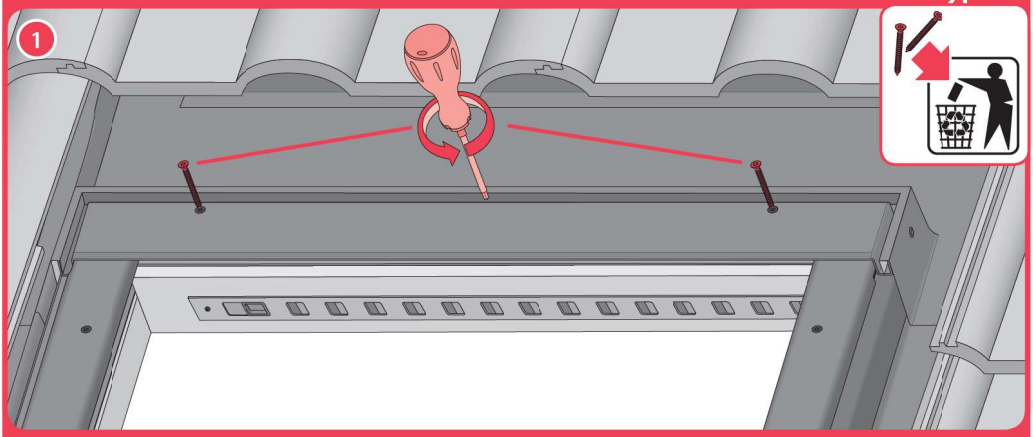

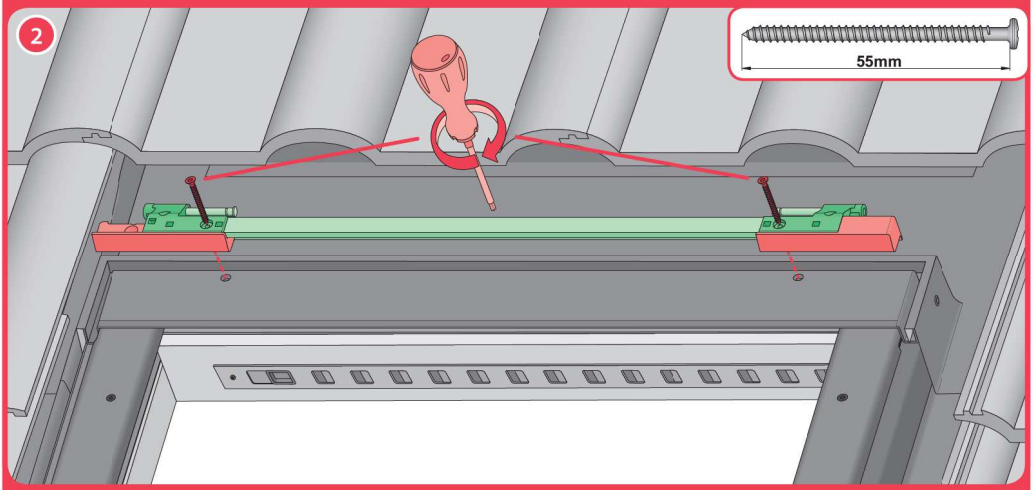

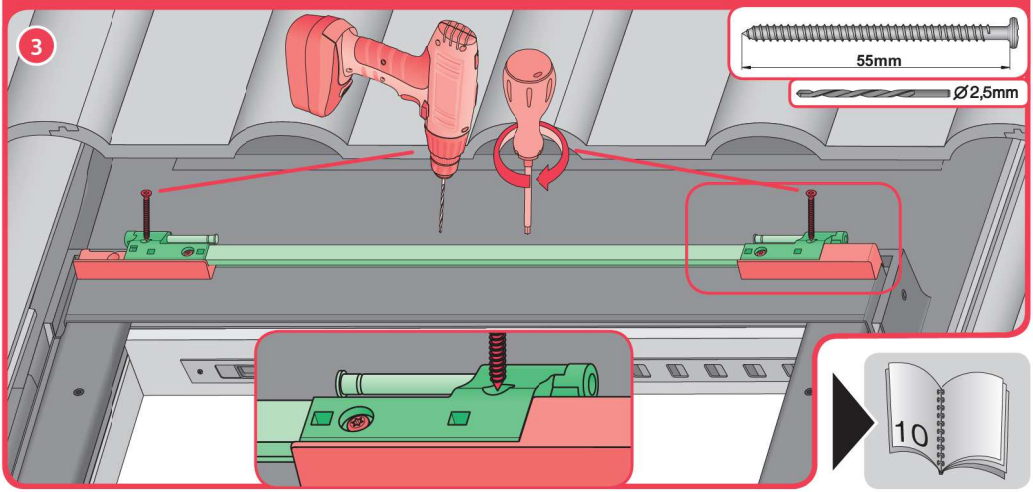

3

type C

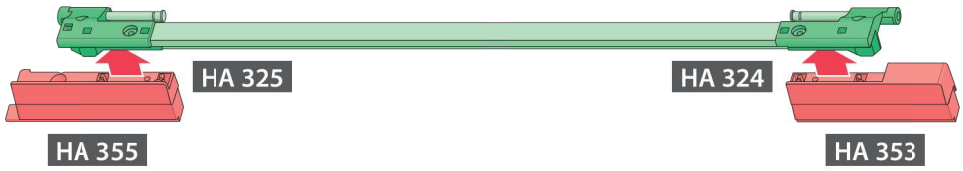
HA 325
HA 324
HA 355
HA 353

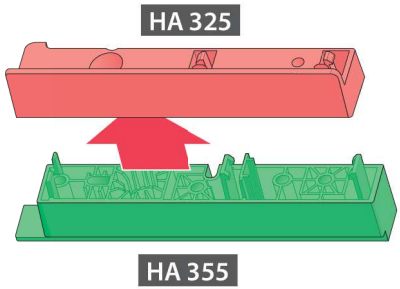
HA 325
HA 355

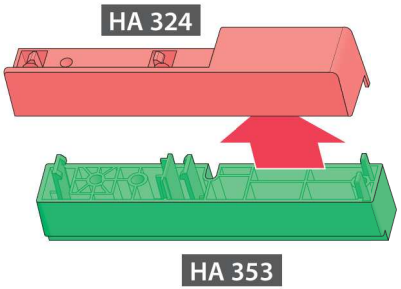
HA 324
HA 353

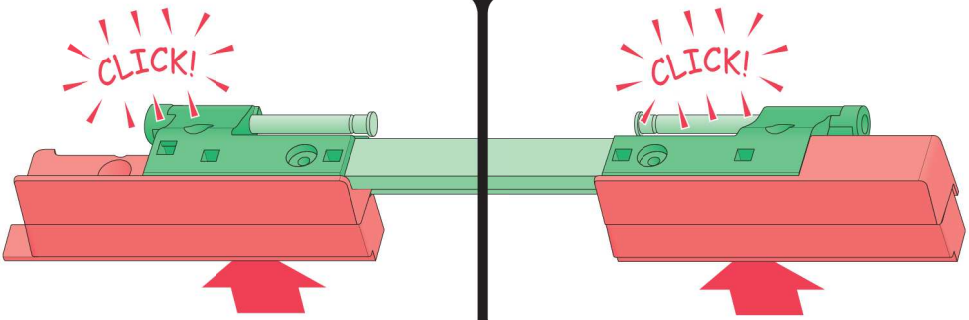
CLICK!
CLICK!

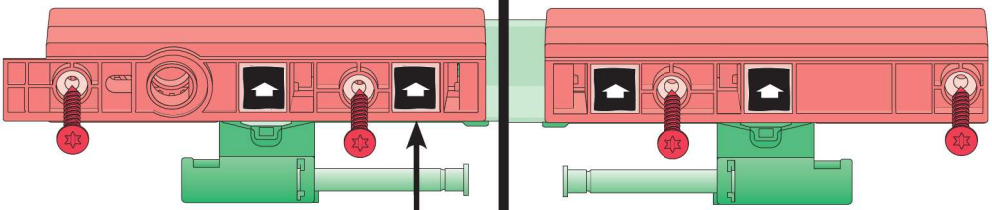

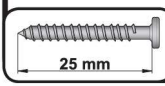
25 mm

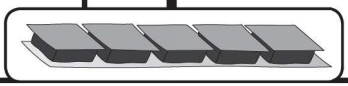

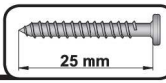
25 mm

type C

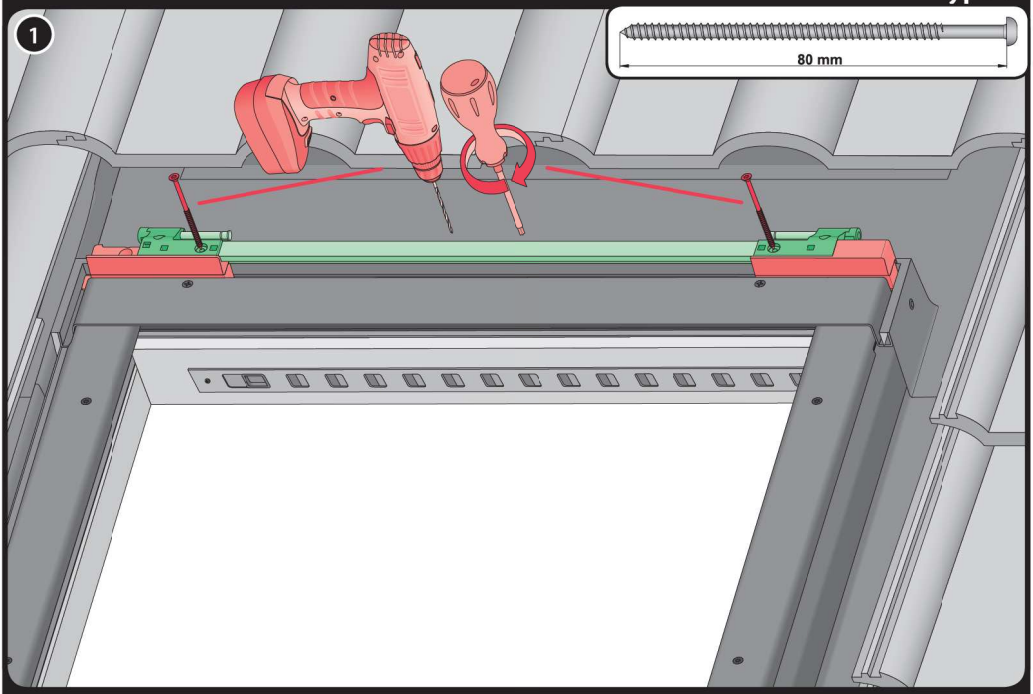

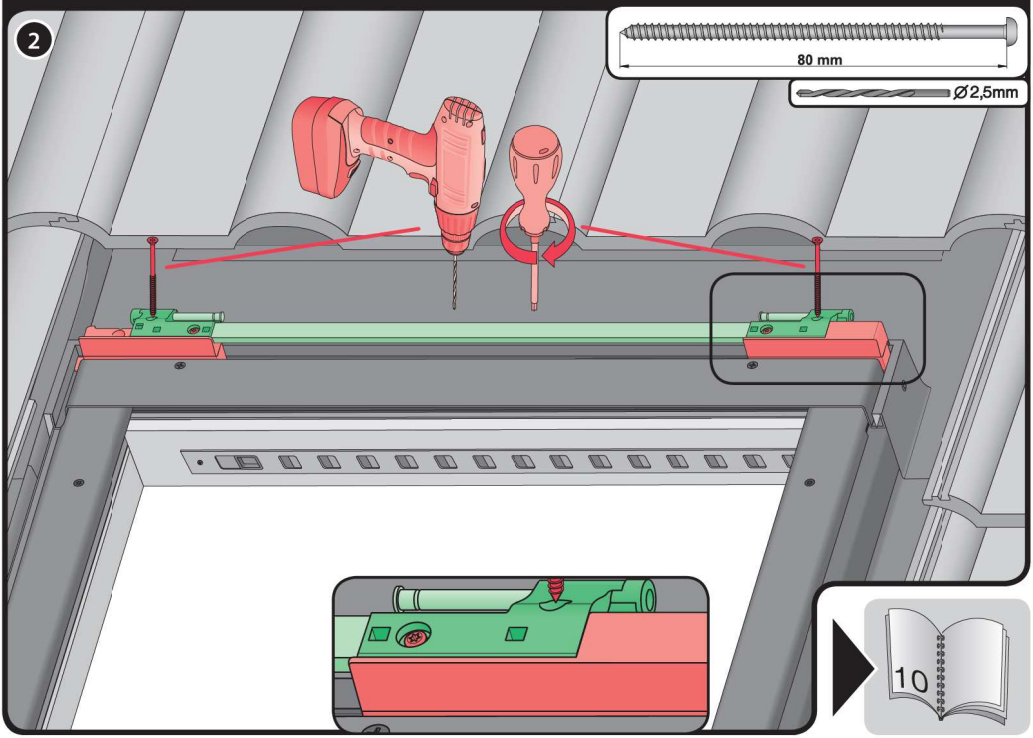

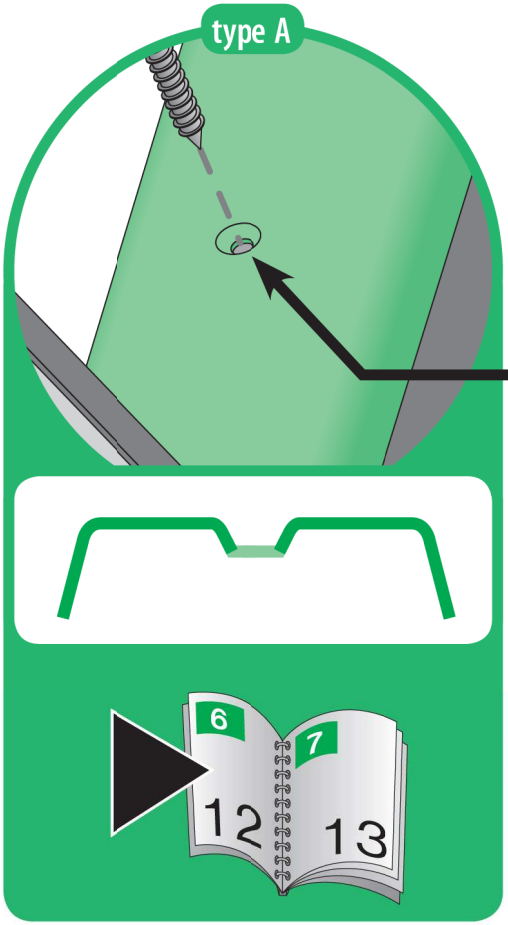
type A
6
7
12
13

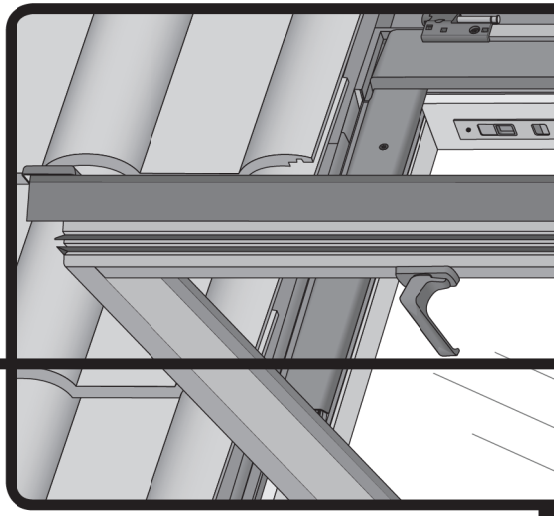

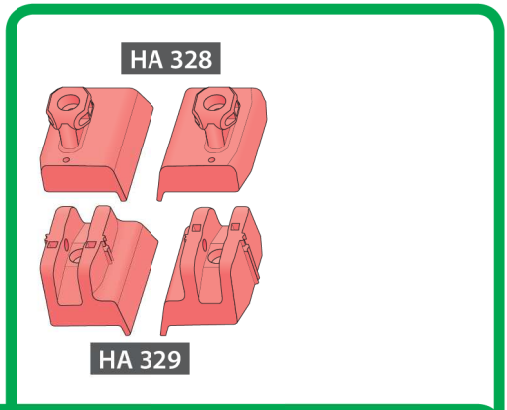
HA 328
HA 329

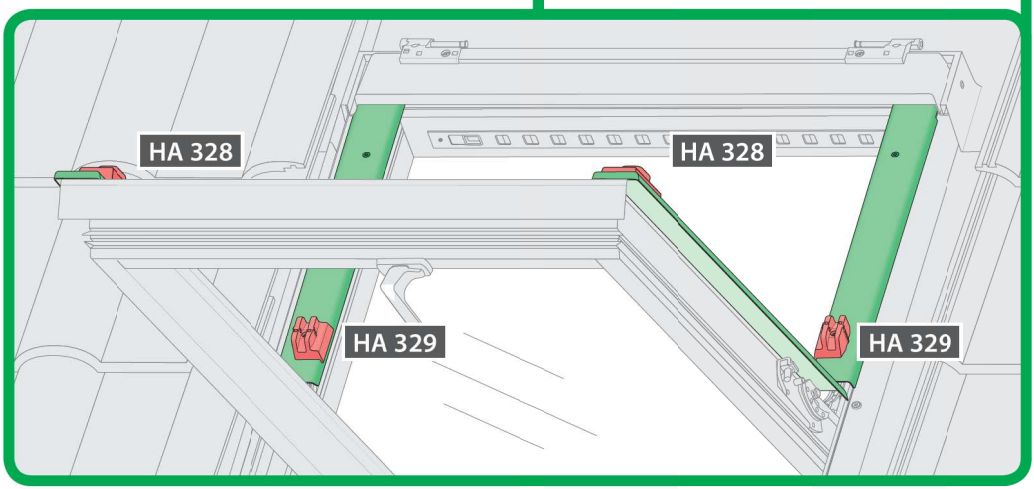
HA 328
HA 328
HA 329
HA 329

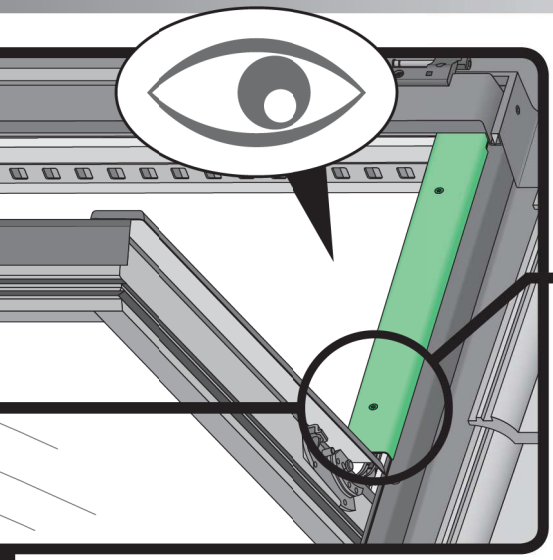

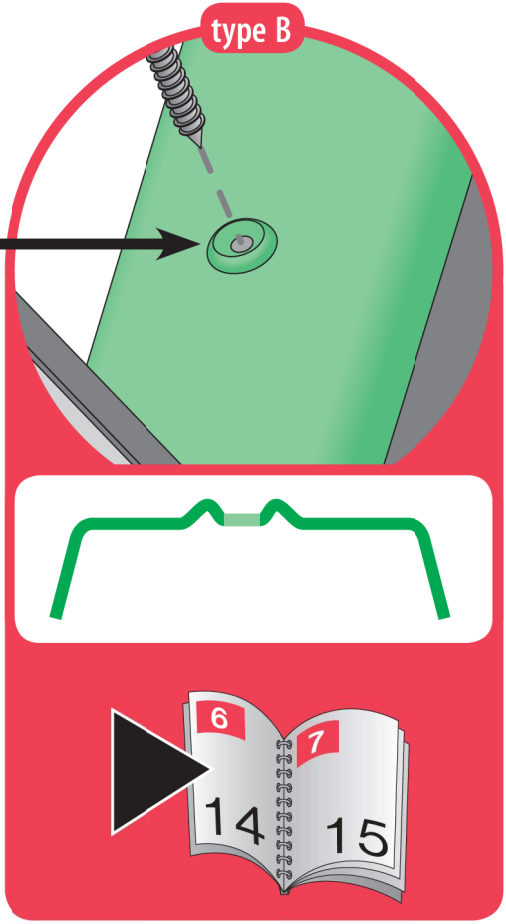
type B
6
7
14
15

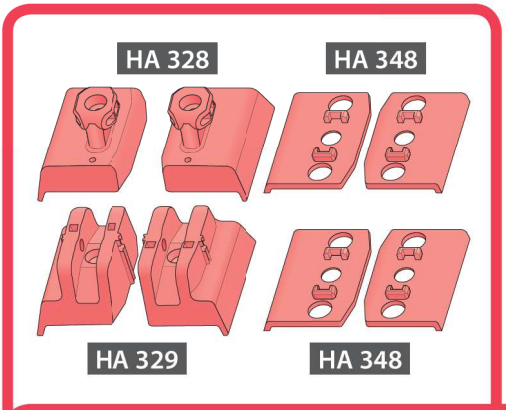
HA 328
HA 348
HA 329
HA 348

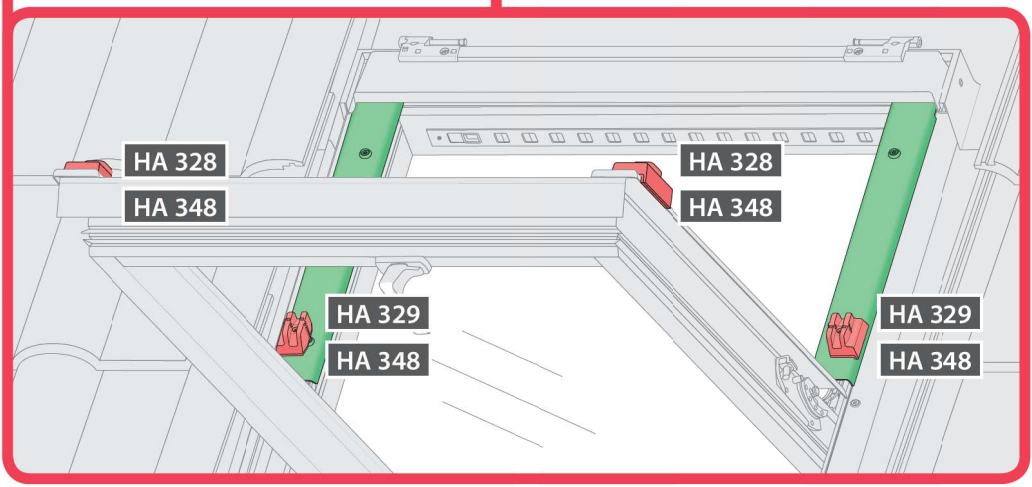
HA 328
HA 348
HA 328
HA 348
HA 329
HA 348
HA 329
HA 348

type A

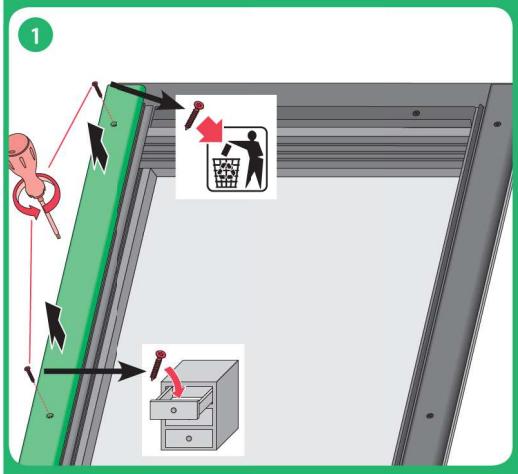

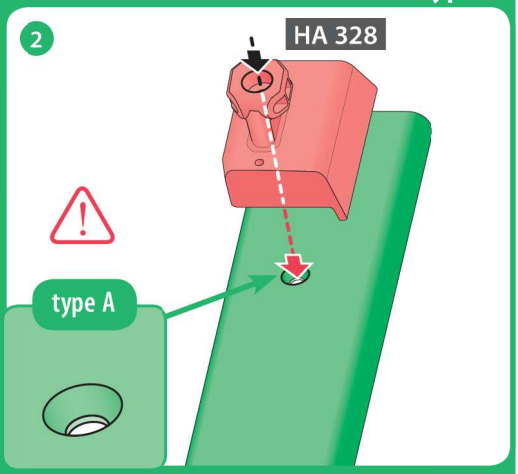

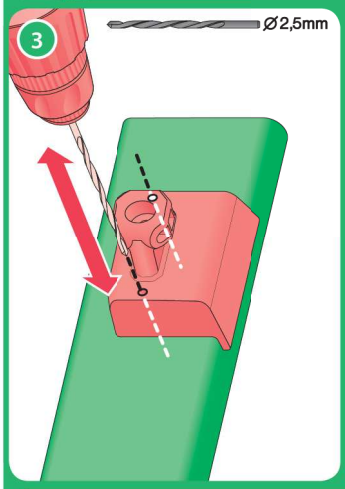

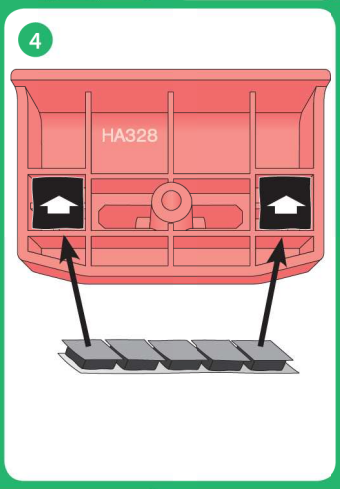

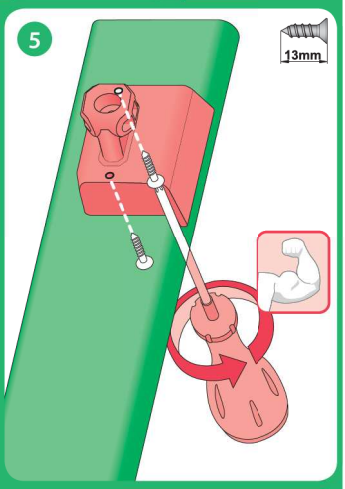

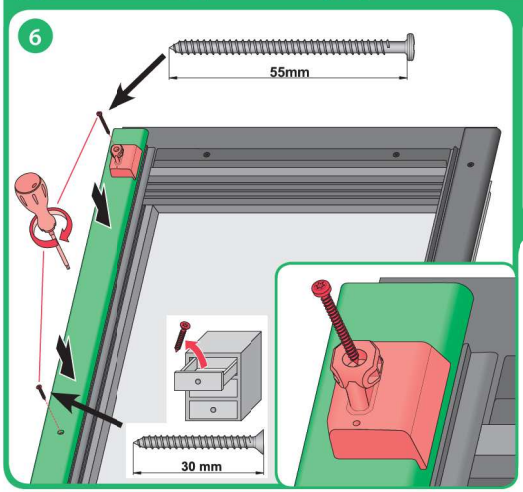

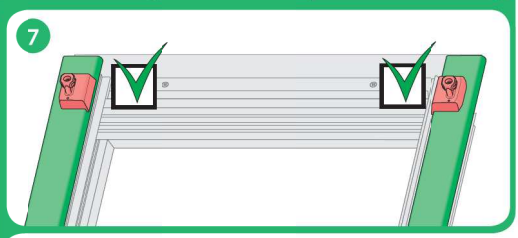

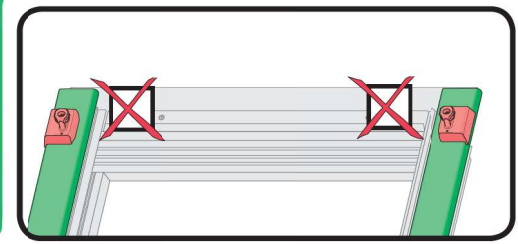

7

type A

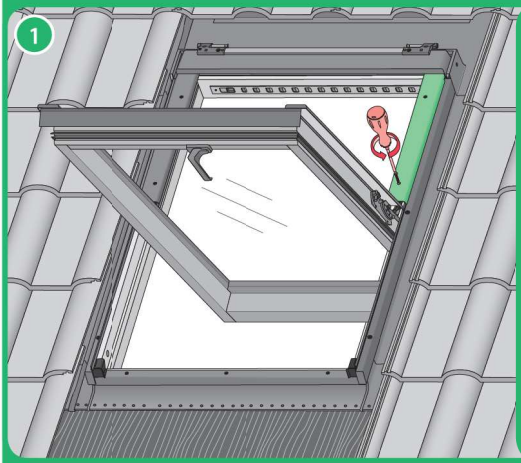

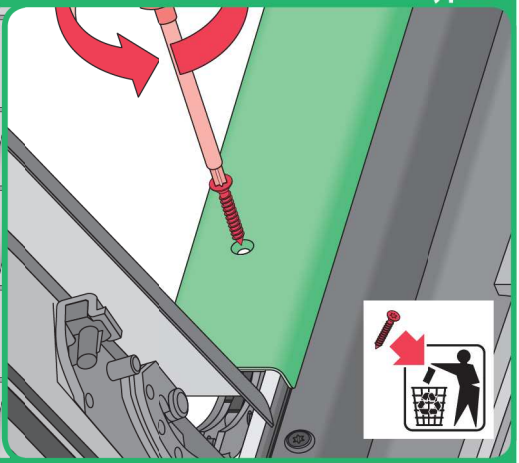

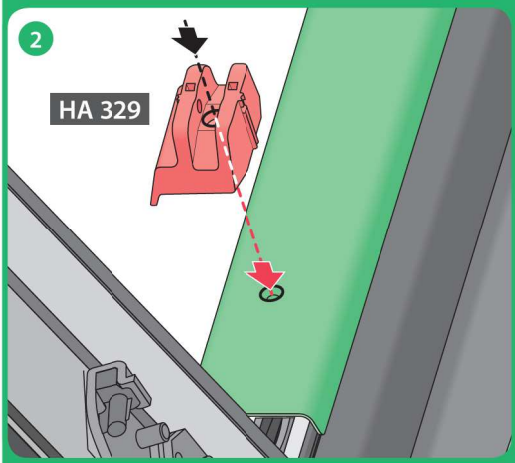

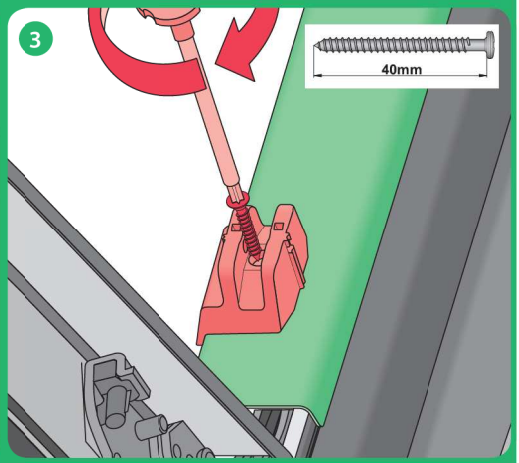

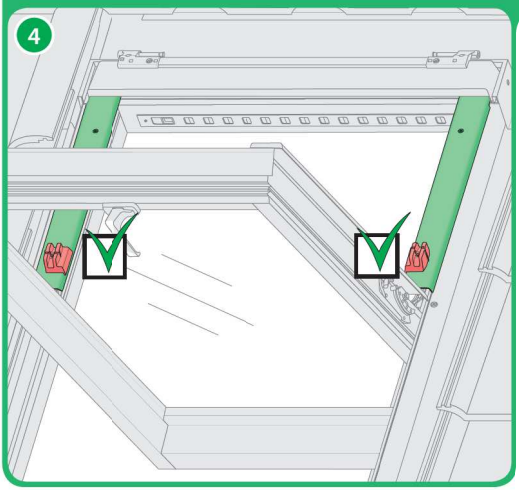

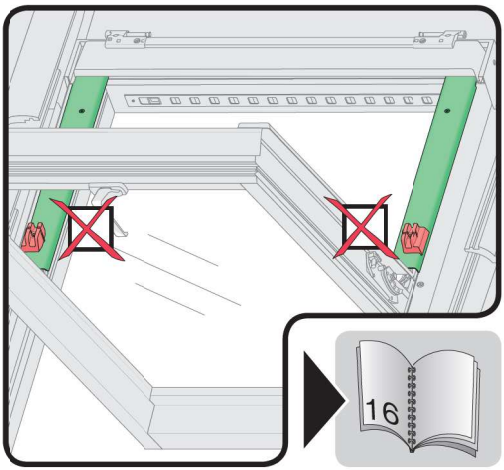

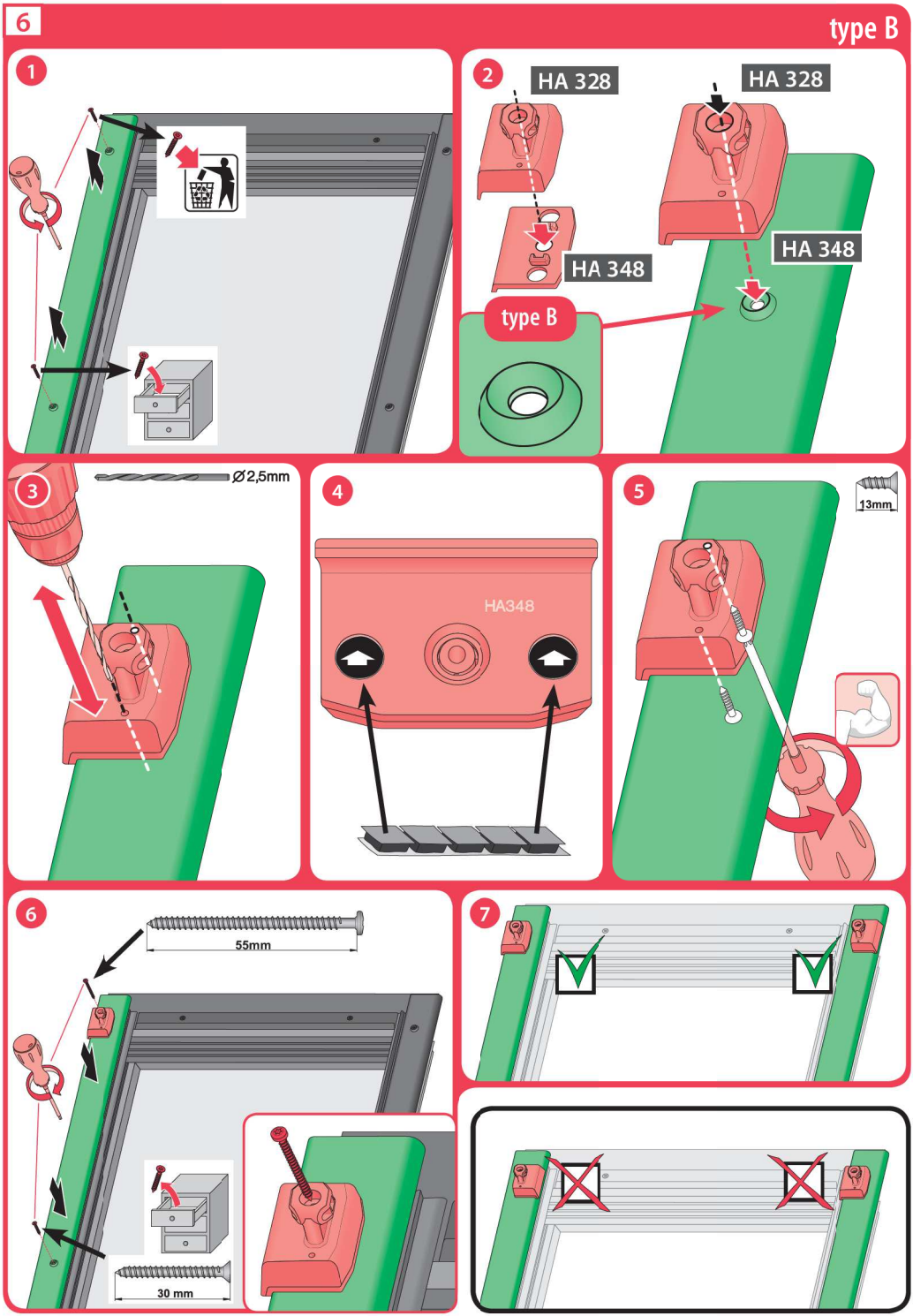
6
type B
1
2
HA 328
HA 328
HA 348
HA 348
type B
3
Ø2,5mm
4
HA348
5
13mm
6
55mm
30 mm
7

7

type B

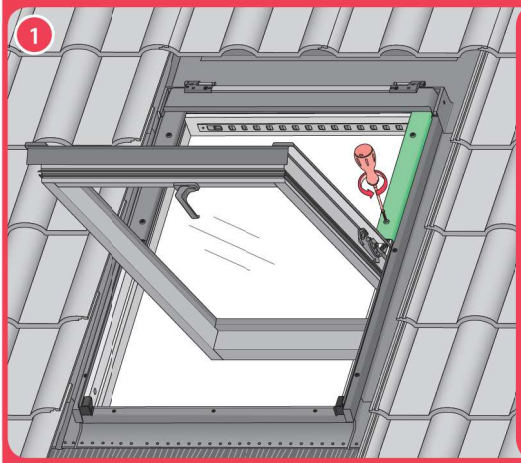

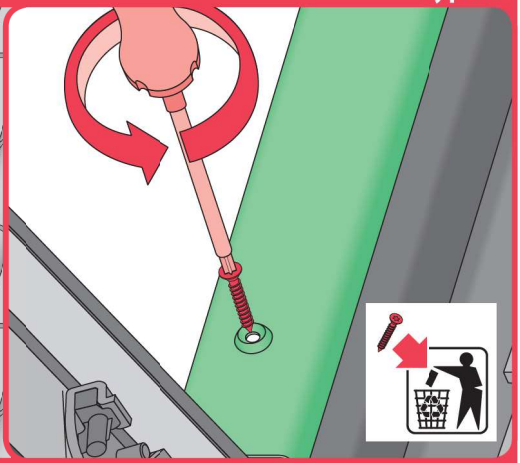

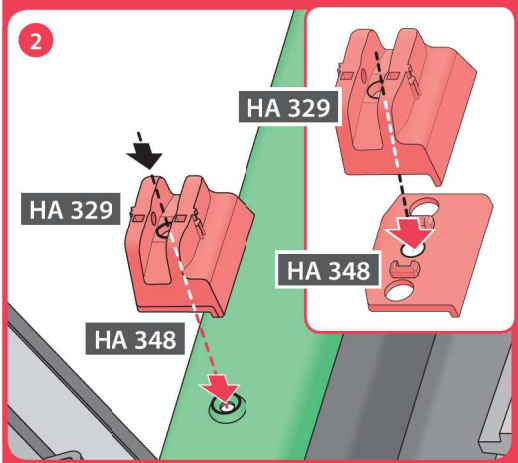

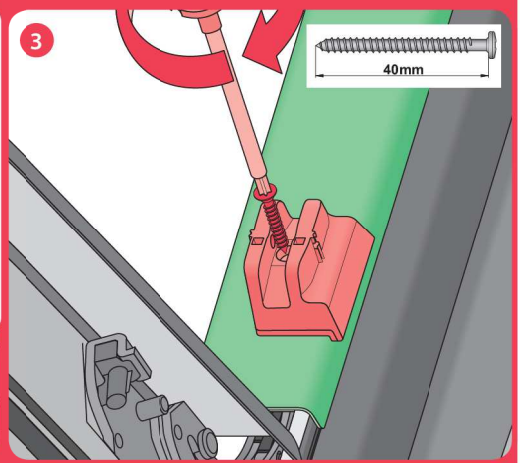

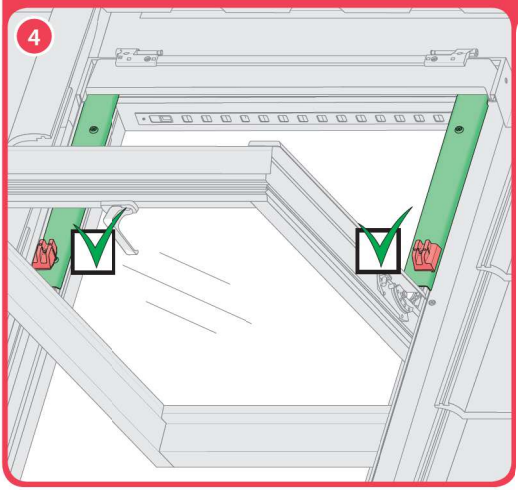

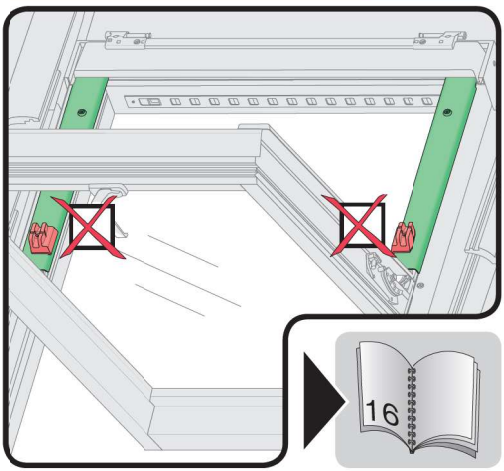

8

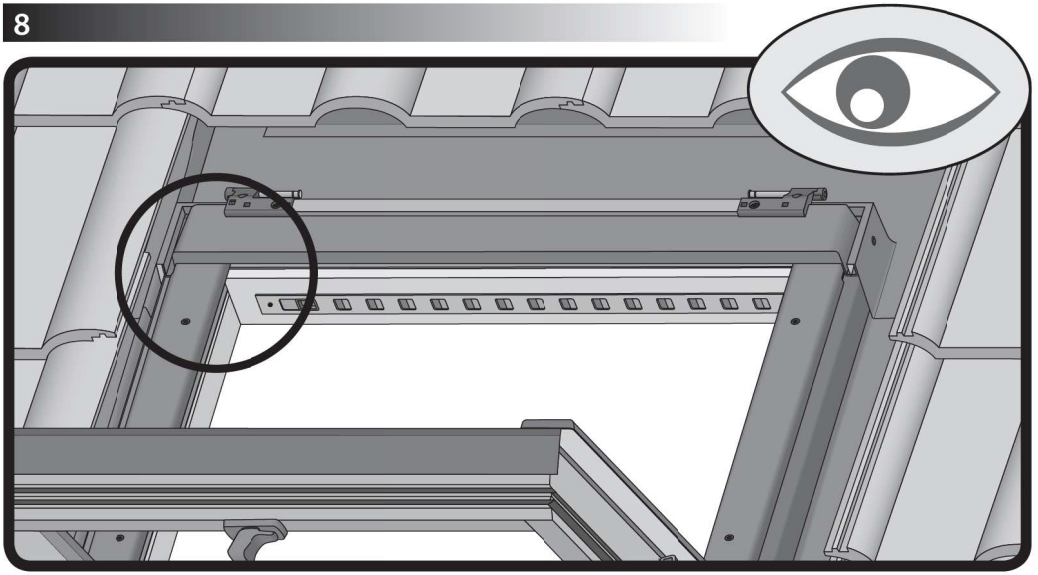

type A

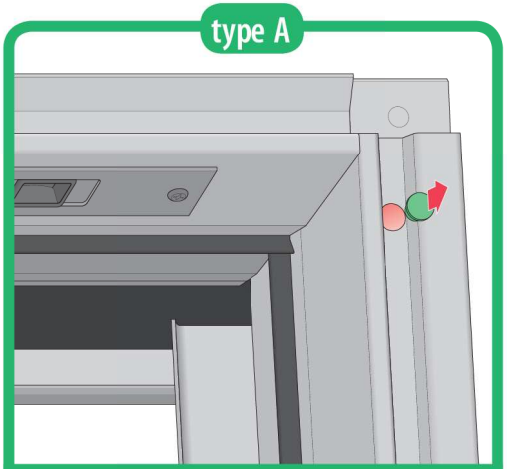

FTS, FTS-V, FTP, FTP-V, FYP, FYP-V
FTT, FDY-V, FPP preSelect 2
PTP, PTP-V, PYP, PYP-V

typeB

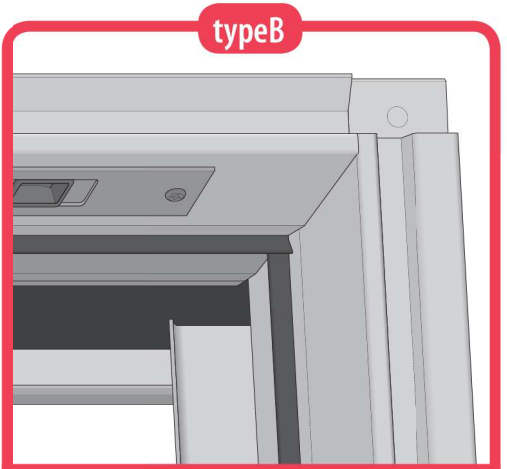

FTS, FTS-V, FTP, FTP-V, FYP, FYP-V
FTT, FDY-V, FPP preSelect
PTP, PTP-V, PYP, PYP-V

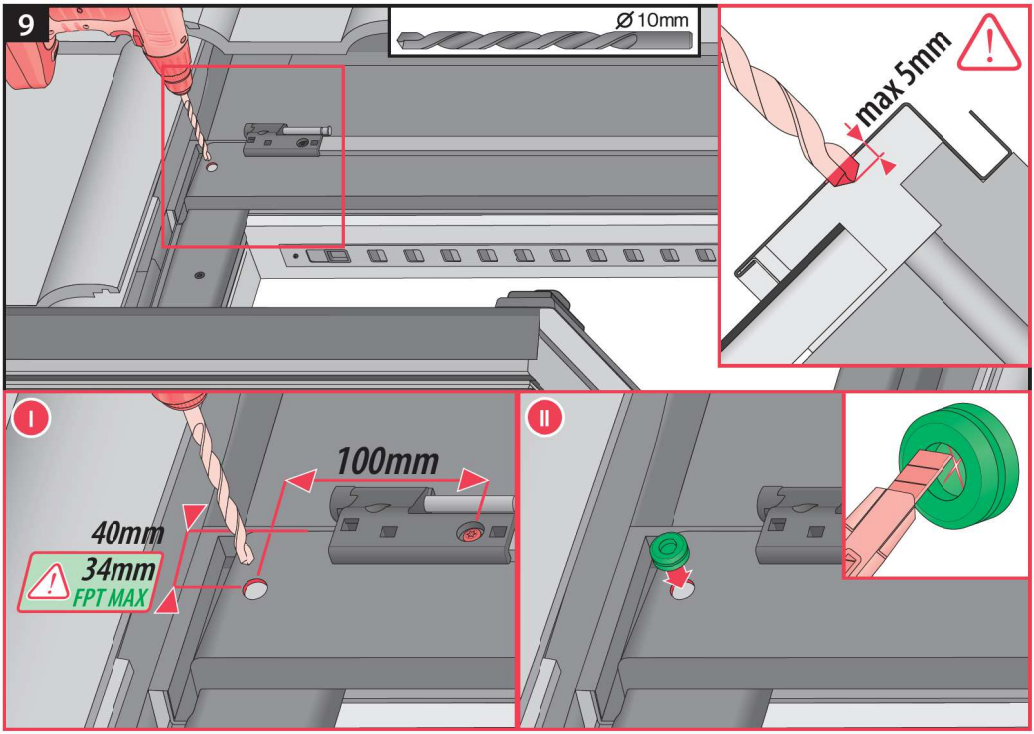
9
Ø 10mm
max 5mm
I
100mm
40mm
34mm
FPT MAX
II

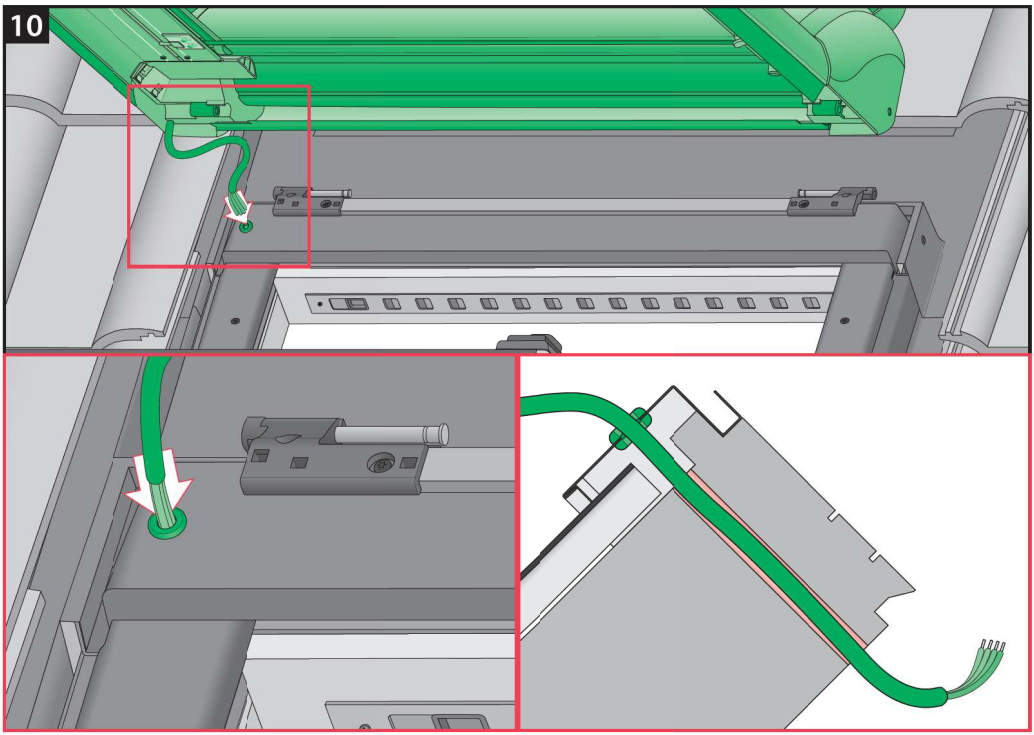
10

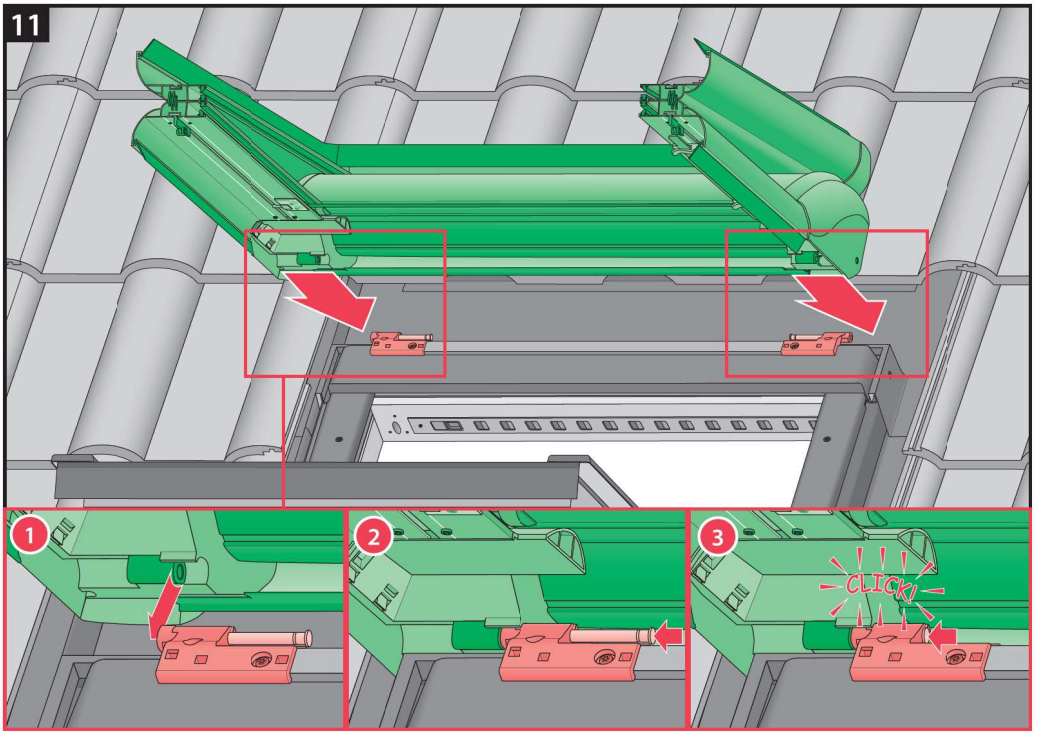
11
1
2
3
CLICK!

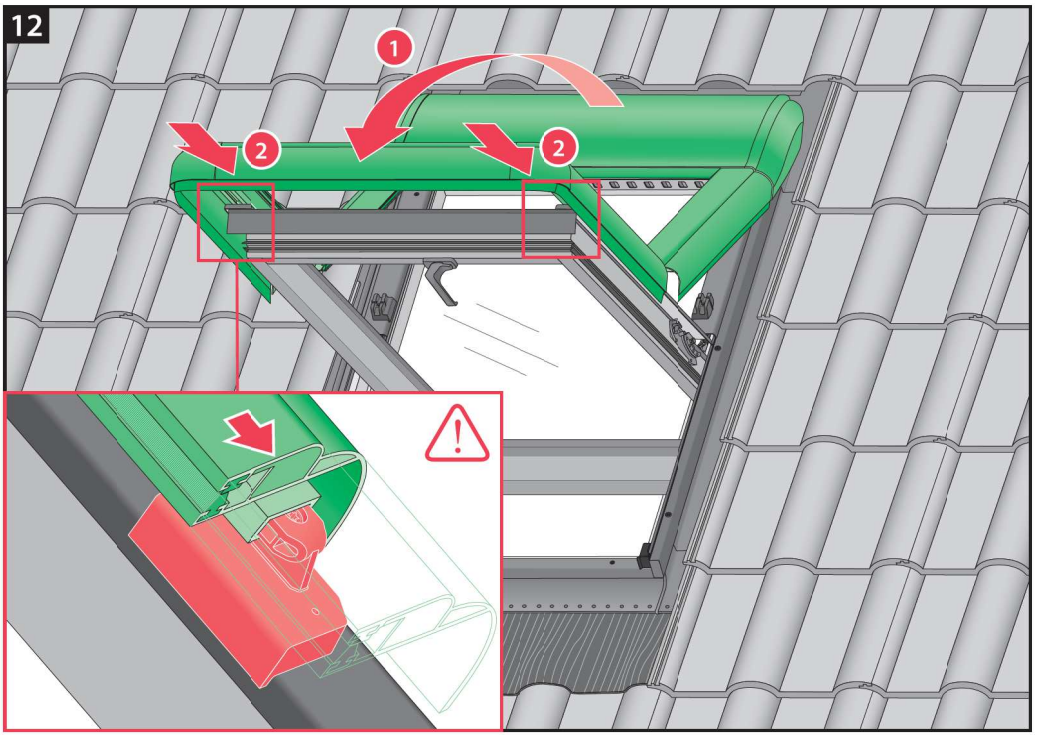
12
1
2
2

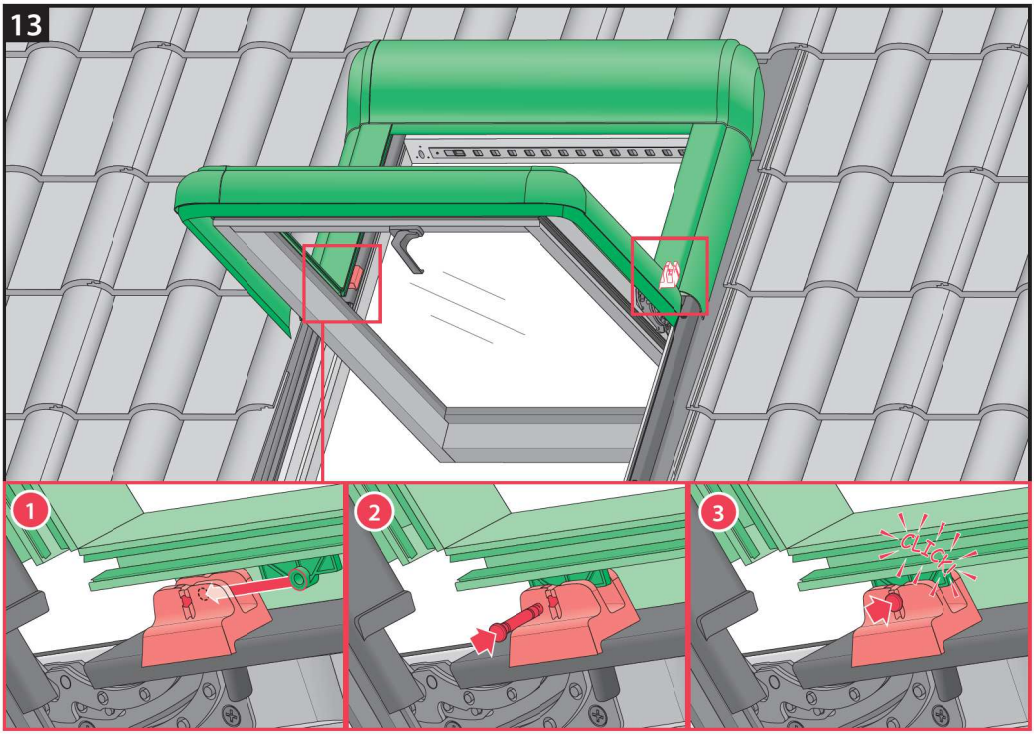
13
1
2
3
CLICK

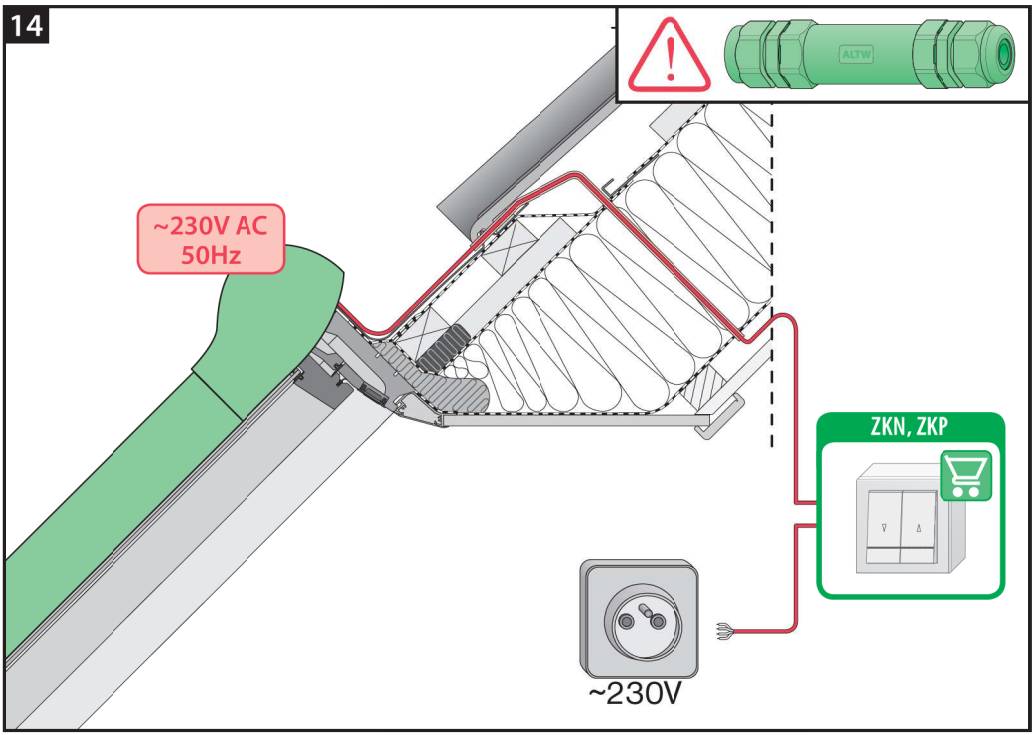
14
ALTW
~230V AC
50Hz
ZKN, ZKP
~230V

15

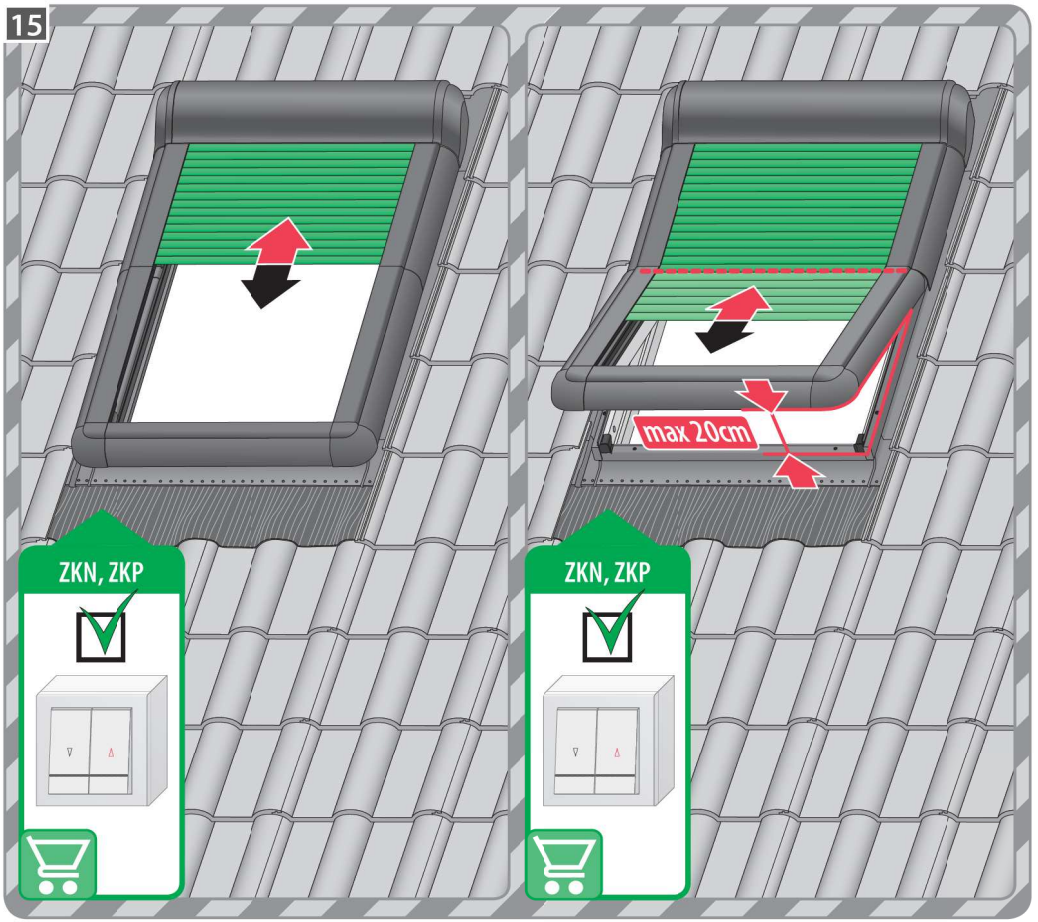
max 20cm
ZKN, ZKP
ZKN, ZKP

16

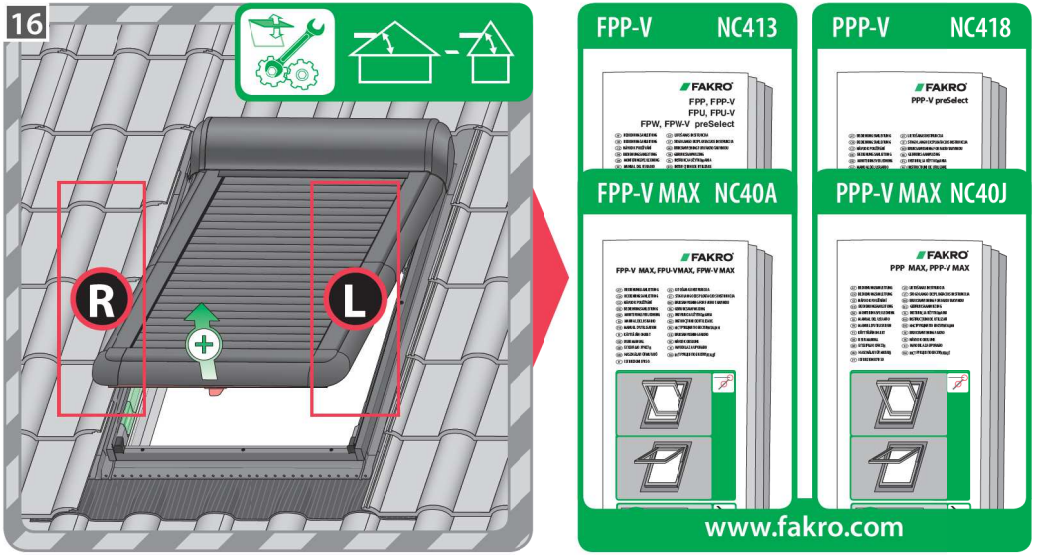
R
L
FPP-V NC413
FAKRO
FPP, FPP-V
FPU, FPU-V
FPW, FPW-V preSelect
PPP-V NC418
FAKRO
PPP-V preSelect
FPP-V MAX NC40A
FAKRO
FPP-V MAX, FPU-V MAX, FPW-V MAX
PPP-V MAX NC40J
FAKRO
PPP MAX, PPP-J MAX
www.fakro.com

17

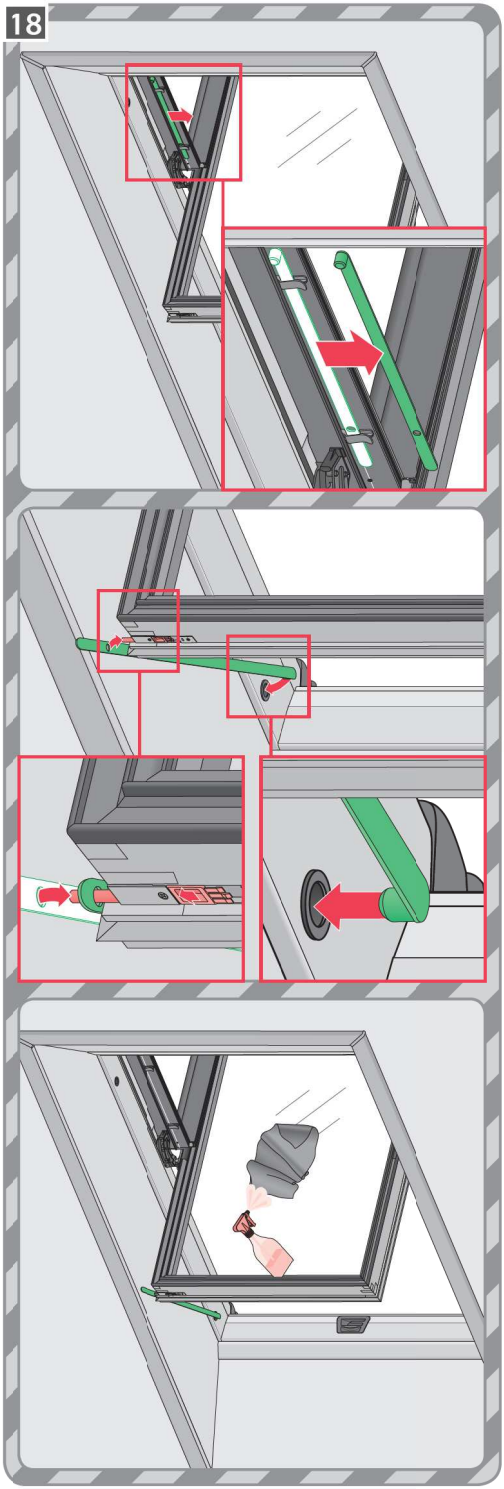
18

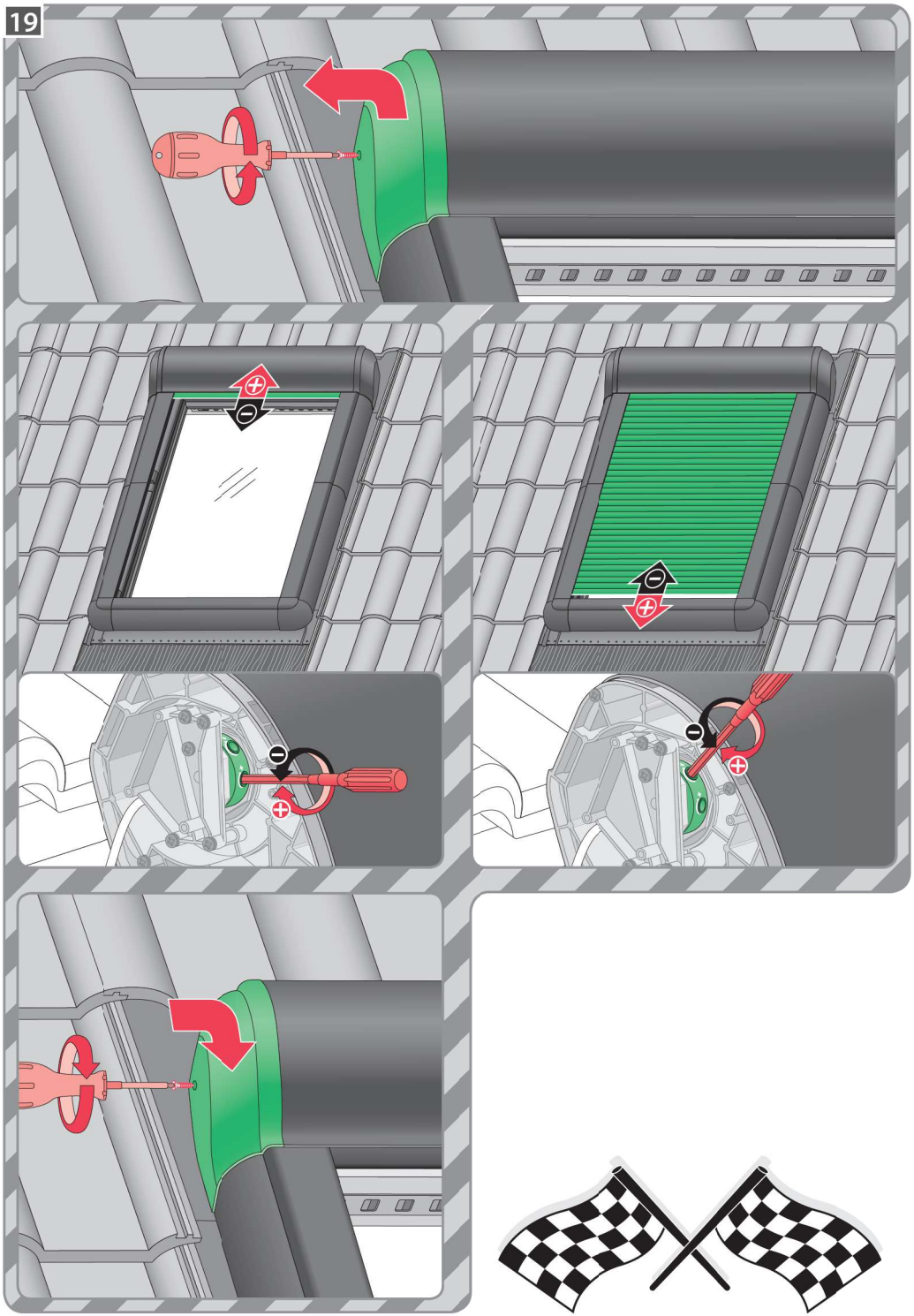
19

DE	Lesen Sie vor der Montage die Anweisungen NC9ND „ORIGINALANLEITUNG 2/3 Montage- und Nutzungsregeln”
1	Schieben Sie die Gehäusestifte heraus und entfernen Sie dann die Baugruppenprofilbaugruppe aus dem Verschluss.
2	Bereiten Sie die Baugruppenprofilbaugruppe je nach Art des Abdeckbleches vor.
3	Bringen Sie die Dichtstoffwürfel an den in der Zeichnung gezeigten Stellen an. Wenn ein niedriges Abdeckblech oder eine Haube mit breiter Rinne vorhanden ist, verwenden Sie zusätzliche Montagescheiben.
4	Schrauben Sie die Baugruppenprofilbaugruppe mit den im Verschlussbaugruppen-Kit enthaltenen Schrauben ans Abdeckblech.
5	Überprüfen Sie die Art der Schraubenprägung in den Fensterprofilen (Typ A oder Typ B).
6	Installieren Sie die unteren Gleitbügel des Rollladens an den Trapezprofilen des Fensters. Verwenden Sie gegebenenfalls zusätzliche Unterlegscheiben.
7	Installieren Sie die Schiebergriffe an den oberen Trapezprofilen. Verwenden Sie gegebenenfalls zusätzliche Unterlegscheiben.
8	Überprüfen Sie, ob das Fenster eine Öffnung fürs Netzkabel für Zubehör hat.
9	Machen Sie eien Öffnung im Abdeckblech und setzen Sie dann eine Gummitülle ein.
10	Stecken Sie das Netzkabel in die Öffnung.
11	Setzen Sie den Rollladen auf das Montageprofil und setzen Sie die Sicherungsstifte ein.
12	Setzen Sie den unteren Teil des Rollladens auf untere Gleitbügel.
13	Stecken Sie die Sicherheitsnadeln in den Schiebegriff.
14	Schließen Sie den Verschluss an die Stromversorgung an.
15	Steuern Sie den Rollladen mit dem Schalter. Die maximale Neigung eines Fensters mit einem Rollladen bei heraufgezogenem Vorhang beträgt 20 cm.
16	Wenn das Produkt auf einem Klapp-Schwingfenster montiert wird, ist das Fenster erforderlichenfalls entsprechend der Gebrauchsanweisung einzustellen.
17	Lassen Sie keinen Schnee auf dem Rollladen ansammeln. Zu diesem Zweck wird empfohlen, Geräte zu verwenden, die verhindern, dass der Schnee auf den Rollladen rutscht. Entfernen Sie regelmäßig Schmutz, der den Betrieb des Rollladens behindern könnte.
18	Sichern Sie das Fenster mit der Sicherungsklinke in der Position "Reinigung".
19	If required, adjust the end positions of the shutter.

PL	Przed montażem należy zapoznać się z treścią instrukcji NC9ND „INSTRUKCJA ORYGINALNA 2/3 Zasady montażu i użytkowania”.
1	Wysunąć sworznie korpusu a następnie wyjąć zespół profilu montażowego z rolety.
2	Przygotować zespół profilu montażowego w zależności od rodzaju kaptura okna.
3	Nakleić kostki masy uszczelniającej w miejscach pokazanych na rysunku. W przypadku występowania niskiego kaptura lub kaptura z szeroką rynną zastosować dodatkowe podkładki montażowe.
4	Przykręcić zespół profilu montażowego do kaptura okna za pomocą wkrętów dołączonych do zestawu montażowego rolety.
5	Sprawdzić rodzaj przetłoczeń pod wkręty w profilach okna (type A lub type B).
6	Zamontować ślizgi dolne rolety do profili trapezowych okna. W razie potrzeby użyć dodatkowych podkładek.
7	Zamontować uchwyty suwaka do górnych profili trapezowych. W razie potrzeby użyć dodatkowych podkładek.
8	Sprawdzić, czy okno wyposażone jest w otwór pod przewód zasilający dodatek.
9	Wykonać otwór w kapturze a następnie umieścić w nim gumowy przepust.
10	Wsunąć przewód zasilający w otwór.
11	Nałożyć roletę na profil montażowy a następnie wsunąć sworznie zabezpieczające.
12	Nasunąć dolną część rolety na ślizgi dolne.
13	Wsunąć sworznie zabezpieczające w uchwyt suwaka.
14	Podłączyć roletę do zasilania.
15	Sterować roletą za pomocą przełącznika. Maksymalny uchył okna z roletą przy rozwiniętym pancerzu to 20 cm.
16	W przypadku montażu produktu na oknie uchylno-obrotowym, w razie konieczności przeprowadzić regulację okna zgodnie z jego instrukcją użytkowania.
17	Nie dopuszczać do nagromadzenia śniegu na rolecie, w tym celu zaleca się stosowanie urządzeń zapobiegających zsuwaniu się śniegu na roletę. Regularnie usuwać zanieczyszczenia, które mogłyby utrudniać pracę rolety.
18	Do zabezpieczenia okna w pozycji „do mycia” używać zaczepu zabezpieczającego.
19	W razie potrzeby przeprowadzić regulację pozycji krańcowych rolety.

EN	Before installation, it is compulsory to read the NC9ND „ORIGINAL INSTRUCTIONS 2/3 Installation and user manual”.
1	Slide out the casing pins and then remove the mounting profile unit from the shutter.
2	Prepare the mounting profile unit depending on the window hood type.
3	Stick sealing blocks in the places shown in the picture. Use additional mounting washers if there is a low hood or a wide gutter hood.
4	Fix the mounting profile unit to the window hood using the screws included in the shutter installation kit.
5	Check the corrugation type for screws in the window profiles (type A or type B).
6	Install the shutter bottom sliders to the trapezoidal profiles of the window. If required, use additional washers.
7	Install the silder holders to the upper trapezoidal profiles. If required, use additional washers.
8	Check whether the window is equipped with an opening for the power cable for the accessory.
9	Make an opening in the hood and then place a rubber cable penetration.
10	Slide the power cable into the opening.
11	Place the shutter on the mounting profile and then insert the safety pins.
12	Place the bottom shutter part on the bottom sliders.
13	Slide the safety pins into the slider holder.
14	Connect the shutter to the power supply.
15	Operate the shutter using the switch. The maximum window opening with the shutter having the armour unfolded is 20cm.
16	When installing the product on a top hung and pivot window, if necessary, adjust the window in compliance with its instructions for use.
17	Do not allow accumulation of snow on the shutter. For this purpose it is recommended to use devices preventing snow from sliding onto the shutter. Regularly remove any dirt that might obstruct operation of the shutter.
18	Use the safety catch to secure the window in the position for cleaning.
19	If required, adjust the end positions of the shutter.

BG	Производителят Продавач не носят отговорност за неспазване на съответните закони, строителни норми и изисквания за безопасност от потребителя на продукта, архитекта, монтажника или собственика на сграда.
CZ	Výrobce ani prodejce nenesou žádnou odpovědnost za nedodržení příslušných platných zákonů, stavebních předpisů a bezpečnostních požadavků uživatelem výrobku, architektem, montážníkem nebo vlastníkem budovy.
DE	Hersteller und Verkäufer übernehmen keine Haftung für Nichtbeachtung entsprechender Rechts- und Bauvorschriften sowie Sicherheitsanforderungen seitens Produktbenutzers, Architekten, Monteurs oder Gebäudebesitzers.
ES	El fabricante y el vendedor no tienen ninguna responsabilidad por el incumplimiento de la ley vigente, normas de construcción y exigencias de seguridad por parte del usuário del producto, arquitecto, instalador o el propietario del edificio.
FR	Le fabricant et le revendeur ne prend aucune responsabilité de ne pas respecter les lois applicables, les règlements sur les bâtiments et les exigences de sécurité par l'utilisateur du produit, l'architecte, l'installateur ou le propriétaire du bâtiment.
GB	Manufacturer and Seller shall bear no liability for failure to comply with the applicable laws, building codes and safety requirements by the user of the product, architect, fitter or owner of the building.
HU	A Gyártó és a Forgalmazó nem vállal semmiféle felelősséget a vonatkozó törvényi, építőipari és biztonsági előírások termékfelhasználó, építész, beépítőmester vagy épülettulajdonos általi be nem tartásáért.
IT	Il Produttore e il Rivenditore non potranno essere ritenuti responsabili per il mancato rispetto, da parte dell'utente del prodotto, del progettista, dell'Installatore o del proprietario dell'edificio, delle leggi vigenti, nonchè dei regolamenti edilizi e di quelli relativi alla sicurezza.
NL	De fabrikant en verkoper zijn niet aansprakelijk voor gevolgen bij het niet opvolgen van toepasselijke wetten, bouwbesluiten en veiligheidsvoorschriften door de gebruiker van het product, de architect, de installateur of de eigenaar van het gebouw.
PL	Producent i Sprzedawca nie ponoś żadnej odpowiedzialności za nieprzestrzeganie stosownych przepisów prawa, przepisów budowlanych i wymogów bezpieczeństwa przez użykownika produktu, architekta, montażystę lub właściciela budynku.
PT	O fabricante e o vendedor não tem nenhuma responsabilidade pelo o não cumprimento da lei, códigos de construção e as exigências de segurança por parte do usuário do produto, arquiteto, instalador ou proprietário do edifício.
RO	Nici producătorul, nici distribuitorul nu îsi vor asuma niciun fel de răspundere pentru nerespectarea legilor în vigoare a legilor din domeniul construcțiilor sau a măsurilor de siguranță impuse utilizatorilor produsului, arhitecților, montatorilor sau proprietarilor clădirii.
RU	В случае несоблюдения архитектором, монтажником или владельцем здания строительных правил и норм безопасности ответственность с производителя и продавца снимается.
SK	Výrobca a predajca nenesú žiadnu zodpovednosť za nedodržanie príslušných ustanovení zákona, stavebných predpisov a bezpečnostných požiadaviek užívateľom výrobku, architektom, montérom alebo majiteľom objektu.