EX-6670 Miękki start transformatora toroidalnego - moduł do wbudowania.

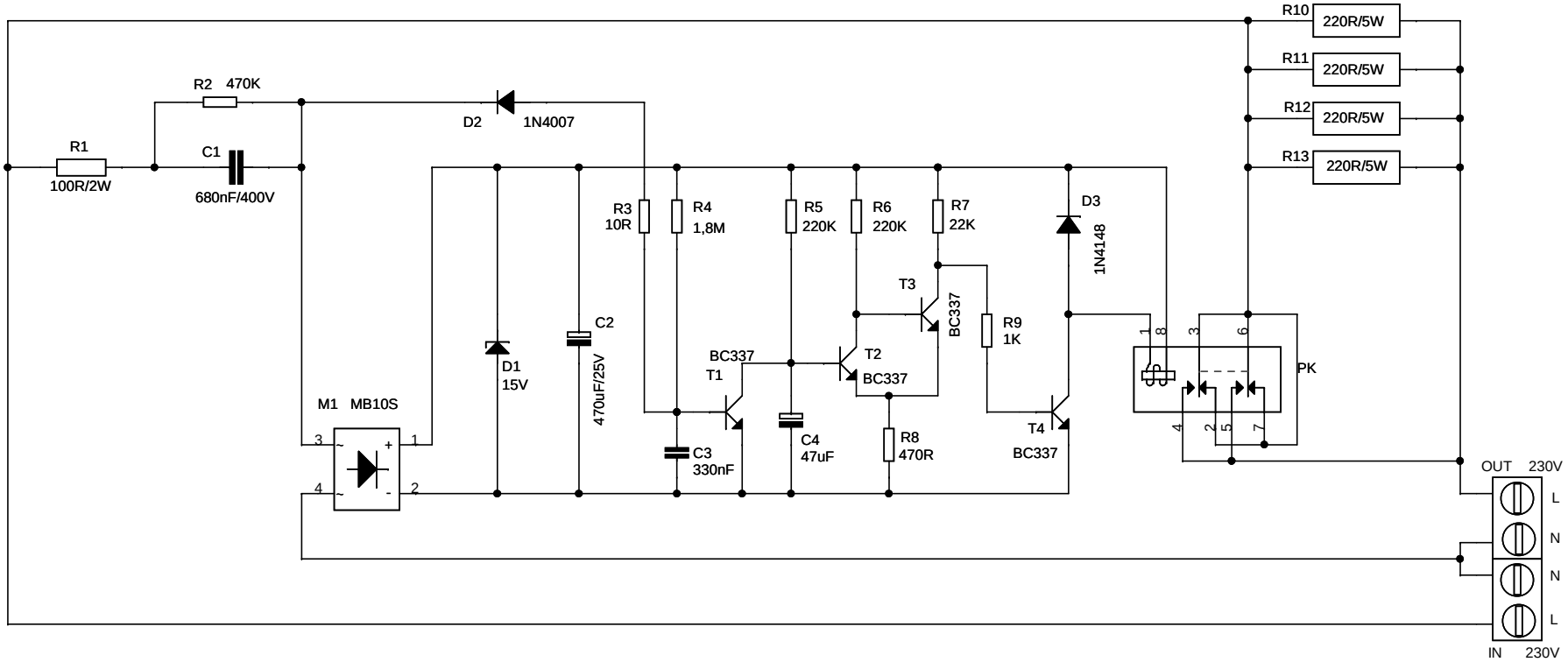

Spis elementów

R1 ..... 100R/2W	1 szt.	C2 .....470uF/25V	1 szt.
R2 ..... 470K/0,6W	1 szt.	C3 ..... 330nF	1 szt.
R3 .....10R	1 szt.	C4 .....47uF/25V	1 szt.
R4 ..... 1,8M	1 szt.	T1,T2 .... BC337-40	2 szt.
R5,R6 ..... 220K	1 szt.	T3,T4 .... BC337-40	2 szt.
R7 ..... 22K	1 szt.	M1 mostek 1A.. DIP4	1 szt.
R8 ..... 470R	1 szt.	D1 ..... zenera 15V	1 szt.
R9 ..... 1K	1 szt.	D2 ..... 1N4007	1 szt.
R10,R11 ... 220R/5W	2 szt.	D3 ..... 1N4148	1 szt.
R12,R13 ... 220R/5W	2 szt.	Przekaźnik 12V/16A	1 szt.
C1 ..... 680nF/400V	1 szt.	Złącze DG-128	2 szt.