Serie 4, Pralka ładowana od frontu, 8 kg, maks. 1200 obr./min. WAN2405GPL

Energooszczędna pralka Bosch z trwałym silnikiem EcoSilence oraz programem parowym usuwającym zagniecenia.

- **Program parowy**: redukuje zagniecenia nawet o 50%*[6]
- **ActiveWater Plus**: do 50%***oszczędności, dzięki dostosowaniu ilości pobieranej wody do wielkości załadunku.**[7]
- **Silnik EcoSilence Drive™**: z opcją dodatkowej, 10-letniej, bezpłatnej gwarancji*.[4]
- **SpeedPerfect**: perfekcyjna czystość w czasie krótszym nawet do 65%*.[8]
- **Start/Pauza**: jakieś zapomniane rzeczy? Po prostu dodaj je do pralki.

Dane techniczne

Klasa efektywności energetycznej[1]: ..... A
Ważony pobór energii w kWh na 100 cykli prania programu Eco 40-60: ..... 46 kWh/100 cykli
Wielkość w kg dla programu eco przy pełnym załadunku (UE 2017/1369): ..... 8.0 kg
Zużycie wody w litrach na cykl programu Eco[2]: ..... 47 l
Czas trwania w godzinach i minutach cyklu Eco 40-60 przy znamionowym załadunku: ..... 3:33 h
Klasa wydajności wirowania dla programu Eco 40-60: ..... B
Klasa emisji hałasu: ..... A
Poziom hałasu: ..... 71 dB(A) re 1pW
Typ budowy: ..... Wolnostojące
Wymiary urządzenia (WxSxG): ..... 845x598x590 mm
Masa netto: ..... 66.4 kg
Moc przyłączeniowa: ..... 2300 W
Natężenie (A): ..... 10 A
Napięcie (V): ..... 220-240 V
Częstotliwość (Hz): ..... 50 Hz
Długość kabla przyłączeniowego: ..... 160 cm
Zawiasy: ..... Lewostronnie
Kółka: ..... Nie
Kod EAN: 4242005531639
Sposób zabudowy: ..... Wolnostojące

4 242005 531639

Wyposażenie dodatkowe

WMZ2200	Zestaw do mocowania pralki na podłodze
WMZ2381	Przedłużenie węża z Aqua Stop
WMZMPF10	Filtr mikroplastiku
WMZPW20W :	

1 Klasa efektywności energetyczne w skali od A do G
2 w programie Eco 40-60
6 Test Nr. E-0323-PT-22 niemieckiego instytutu do badań tekstyliów i włókien w Denkendorf (DITF) z 12.07.22, odnośnie redukcji zagnieceń w ubraniach bawełnianych (koszulki i koszule) wprogramie IronAssist i bez niego, zgodnie z DIN EN ISO 15487.
7 Active Water Plus automatycznie dobiera ilość wody do załadunku. Porównanie zużycia wody na cykl, przy praniu ćwierci i całości załadunku w programie Eco 40-60.
8 Różnica między czasem trwania programu Syntetyki 40°C a czasem trwania tego samego programu w połączeniu z opcją SpeedPerfect.

Serie 4, Pralka ładowana od frontu, 8 kg, maks. 1200 obr./min. WAN2405GPL

Energooszczędna pralka Bosch z trwałym silnikiem EcoSilence oraz programem parowym usuwającym zagniecenia.

- WAN2405GPL

Wydajność i zużycie

- Klasa efektywności energetycznej[1]: A
- Zużycie energii2 : 46 kWh na 100 cykli
- Ważone zużycie wody na jeden cykl prania[3]47 litrów
- Pojemność: 1 - 8 kg
- Czas trwania programu[4]: 3:33 godz:min
- Klasa efektywności wirowania: B
- Wirowanie**: 0 - 1200 obr/min
- Poziom hałasu: 71 dB (A) re 1 pW
- Klasa emisji hałasu: A

Programy i funkcje

- Programy standardowe: Bawełna, Syntetyki, Delikatne, Wełna/pranie ręczne
- Iron Assist: Program parowy redukujący zagniecenia na suchych ubraniach.
- Programy specjalne: Program parowy Iron Assist , Odpompowanie / Wirowanie, Mix, Płukanie, Szybki 15'/30', delikatne/jedwab, wełna/pranie ręczne

Opcje

- Opcja dołożenia prania: elastyczność i wygoda, dołóż zapomniane pranie nawet po rozpoczęciu cyklu prania
- Opcja SpeedPerfect: perfekcyjnie czyste pranie nawet o 65% szybciej. ***
- Przyciski TouchControl: Gotowe za, Start/Pauza z opcją dołożenia prania, SpeedPerfect, Zmiana prędkości wirowania/Wstrzymanie wirowania

Komfort i bezpieczeństwo

- EcoSilence Drive: cichy, energooszczędny oraz niezwykle trwały silnik bezszczotkowy
- Silnik EcoSilence Drive może zostać objęty 10-letnią, bezpłatną gwarancją (lista modeli i szczegóły gwarancji na https://www.bosch-home.pl/promocje/10-lat-gwarancji-pralki) *
- ActiveWater Plus: oszczędność i optymalne dostosowanie pobieranej ilości wody nawet do małych załadunków, dzięki automatycznemu rozpoznawaniu wielkości wsadu.
- Duży wyświetlacz LED z przebiegiem programu, wyborem obrotów wirowania, 24 h opóźnieniem końca programu oraz rekomendacją załadunku
- Wskaźnik użytkowania: podaje liczbę zakończonych programów
- Pojemność bębna 65 l
- Wielostopniowa ochrona przed zalaniem
- W pełni elektroniczne sterowanie za pomocą jednego pokrętła dla wszystkich programów
- AntiVibration Design: wyjątkowa budowa płyty bocznej, redukująca głośność wirowania i wibracji
- Kontrola nadmiaru piany: Kontrola ilości piany
- System kontroli wyważenia: Kontrola wyważenia urządzenia
- Sygnał akustyczny informujący o zakończeniu programu
- Zabezpieczenie przed zmianą ustawień przez dzieci (blokada panelu): tak
- Wskaźnik ułatwiający dozowanie detergentu w płynie: tak
- Metalowy hak przy drzwiach
- Komfortowa blokada

Informacje techniczne

- Średnica otworu wsadowego pralki 32 cm. Okno "Kolor i design drzwiczek: biało-czarny" z kątem otwarcia 160°
- Blat urządzenia nie daje się zdemontować.
- Wymiary (Wys. x Szer.): 84.5 cm x 59.8 cm
- Głębokość: 59.0 cm
- Głębokość razem z drzwiami: 63.2 cm
- Głębokość przy otwartych drzwiach: 104.9 cm

[1] Klasa efektywności energetycznej w skali od A do G

[2] Zużycie energii w kWh na 100 cykli (w programie Eco 40-60)

[3] Ważone zużycie wody w litrach na jeden cykl prania (w programie Eco 40-60)

[4] Czas trwania programu Eco 40-60

**Maksymalna prędkość wirowania zostaje automatycznie zmniejszona w przypadku wykrycia nierównomiernego rozłożenia prania.

*** Porównanie pomiędzy czasem trwania programu Syntetyki 40°C a czasem trwania tego samego programu z opcją SpeedPerfect.

Serie 4, Pralka ładowana od frontu, 8 kg, maks. 1200 obr./min.
WAN2405GPL

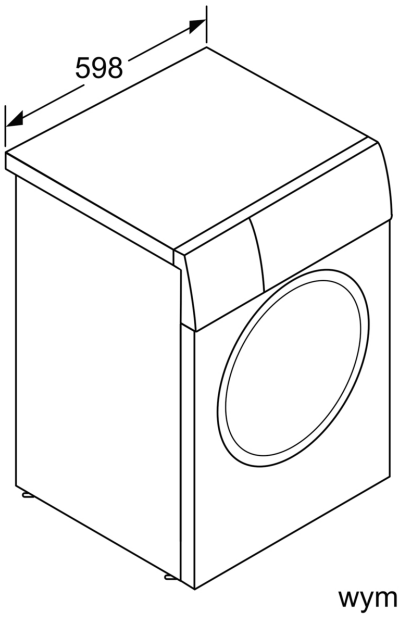

wymiary w mm

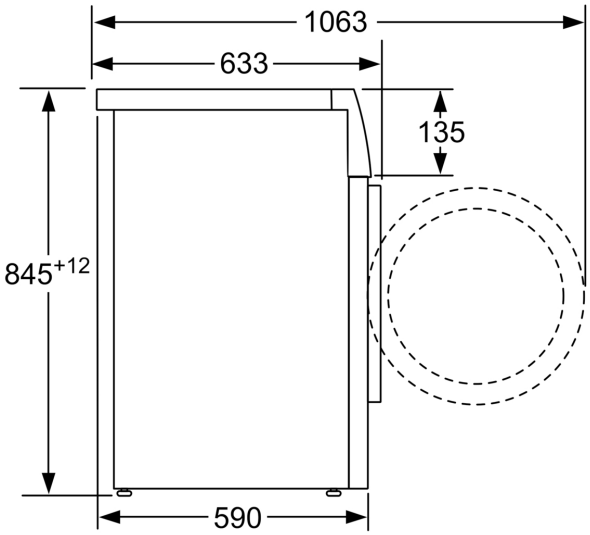

wymiary w mm