hillvert

HT-TWIN 300
HT-TWIN 550

FOLDING GARDEN CART

BEDIENUNGSANLEITUNG
USER MANUAL
INSTRUKCJA OBSŁUGI
NÁVOD K POUŽITÍ
MANUEL D´UTILISATION
ISTRUZIONI PER L'USO
MANUAL DE INSTRUCCIONES

expondo.com

INHALT | CONTENU | CONTENT | CONTENUTO | CONTENIDO | TREŚĆ | OBSAH

DEUTSCH	**3**
ENGLISH	**7**
POLSKI	**10**
ČESKY	**14**
FRANÇAIS	**17**
ITALIANO	**21**
ESPAÑOL	**25**

PRODUKTNAME PRODUCT NAME NAZWA PRODUKTU NÁZEV VÝROBKU NOM DU PRODUIT NOME DEL PRODOTTO NOMBRE DEL PRODUCTO	BOLLERWAGEN FOLDING GARDEN CART WÓZEK OGRODOWY SKŁADANY SKLÁDACÍ VOZÍK CHARIOT DE TRANSPORT À MAIN CARRETTO A MANO CARRO DE JARDÍN PLEGABLE
MODELL PRODUCT MODEL MODEL PRODUKTU MODEL VÝROBKU MODÈLE MODELLO MODELO	HT-TWIN 300 HT-TWIN 550
HERSTELLER MANUFACTURER PRODUCENT VÝROBCE FABRICANT PRODUTTORE FABRICANTE	EXPONDO POLSKA SP. Z O.O. SP. K.
ANSCHRIFT DES HERSTELLERS MANUFACTURER ADDRESS ADRES PRODUCENTA ADRESA VÝROBCE ADRESSE DU FABRICANT INDIRIZZO DEL PRODUTTORE DIRECCIÓN DEL FABRICANTE	UL. NOWY KISIELIN-INNOWACYJNA 7, 66-002 ZIELONA GÓRA | POLAND, EU

TECHNISCHE DATEN

Parameter	Werte	
Produktname	BOLLERWAGEN	
Modell	HT-TWIN 300	HT-TWIN 550
Maximale Belastbarkeit [kg]	300	550
Durchmesser der Räder	10”x3,5	10”x5
Länge des Griffs [mm]	785	788
Abmessungen [mm]	1150x515x885	1390x620x955
Gewicht [kg]	17,3	27

ALLGEMEINE BESCHREIBUNG

Diese Anleitung ist als Hilfe für eine sichere und zuverlässige Nutzung gedacht. Das Produkt wurde strikt nach den technischen Vorgaben und unter Verwendung modernster Technologien und Komponenten sowie unter Wahrung der höchsten Qualitätsstandards entworfen und angefertigt.

VOR INBETRIEBNAHME MUSS DIE ANLEITUNG GENAU DURCHGELESEN UND VERSTANDEN WERDEN.

Für einen langen und zuverlässigen Betrieb des Geräts muss auf die richtige Handhabung und Wartung entsprechend den in dieser Anleitung angeführten Vorgaben geachtet werden. Die in dieser Anleitung angegebenen technischen Daten und die Spezifikation sind aktuell. Der Hersteller behält sich das Recht vor, im Rahmen der Verbesserung der Qualität Änderungen vorzunehmen. Unter Berücksichtigung des technischen Fortschritts und der Geräuschreduzierung wurde das Gerät so entworfen und produziert, dass das infolge der Geräuschemission entstehende Risiko auf dem niedrigsten Niveau gehalten wird.

ERLÄUTERUNG DER SYMBOLE

	Gebrauchsanweisung beachten.
⚠	ACHTUNG!, WARNUNG! oder HINWEIS!, um auf bestimmte Umstände aufmerksam zu machen (allgemeines Warnzeichen).

⚠ **HINWEIS!** In der vorliegenden Anleitung sind Beispielbilder vorhanden, die vom tatsächlichen Aussehen das Produkt abweichen können.

Die originale Anweisung ist die deutschsprachige Fassung. Sonstige Sprachfassungen sind Übersetzungen aus der deutschen Sprache.

NUTZUNGSSICHERHEIT

⚠ **ACHTUNG!** Lesen Sie alle Sicherheitshinweise und alle Anweisungen durch. Die Nichtbeachtung der Warnungen und Anweisungen kann zu schweren Verletzungen bis hin zum Tod führen.

Die Begriffe "Gerät" oder "Produkt" in den Warnungen und Beschreibung des Handbuchs beziehen sich auf BOLLERWAGEN.

a) Bei Zweifeln, ob das Produkt ordnungsgemäß funktioniert, oder wenn Schäden festgestellt werden, wenden Sie sich bitte an den Kundendienst des Herstellers.
b) Halten Sie das Gerät stets in einem einwandfreien Zustand. Prüfen Sie vor jeder Inbetriebnahme, ob am Gerät und seinen beweglichen Teilen Schäden vorliegen (defekte Komponenten oder andere Faktoren, die den sicheren Betrieb der Maschine beeinträchtigen könnten). Im Falle eines Schadens muss das Gerät vor Gebrauch in Reparatur gegeben werden.
c) Reparatur und Wartung von Geräten dürfen nur von qualifiziertem Fachpersonal und mit Originalersatzteilen durchgeführt werden. Nur so wird die Sicherheit während der Nutzung gewährleistet.
d) Stellen Sie nicht mehr als 300kg (HT-TWIN 300) / 550kg (HT-TWIN 550) auf die Ladefläche.
e) Das Produkt ist nicht für Kinder gedacht, es ist kein Spielzeug.
f) Verteilen Sie das Ladegewicht gleichmäßig über die gesamte Fläche.
g) Im Falle einer Beschädigung oder Zerstörung eines Bauteils dieses nicht mehr verwenden.
h) Verwenden Sie das Fahrzeug nicht auf Flächen/im Gelände, wo es zu Reifenschäden kommen kann.
i) Der Reifenfülldruck darf 40 PSI nicht überschreiten.

⚠ **ACHTUNG!** Obwohl das Gerät in Hinblick auf Sicherheit entworfen wurde und über Schutzmechanismen sowie zusätzlicher Sicherheitselemente verfügt, besteht bei der Bedienung eine geringe Unfall- oder Verletzungsgefahr. Es wird empfohlen, bei der Nutzung Vorsicht und Vernunft walten zu lassen.

NUTZUNGSBEDINGUNGEN

Der Bollerwagen ist für den Transport von Pflanzen, Erde und Gartenzubehör bestimmt.

Für alle Schäden bei nicht sachgemäßer Verwendung haftet allein der Betreiber.

GERÄTEBESCHREIBUNG

HT-TWIN 300

1	Wagenboden	1x
2	Seitenverkleidung	2x
3	Front-/Rückverkleidung	2x
4	Fronthaken	1x
5	Griff	1x
6	Rad	4x
7	Vordere Halterung	1x
8	Hintere Halterung	1x
9	Stift „B”	8x
10	Schraube M8x15	8x
11	Stift	5x
12	Scheibe M8	9x

13	Scheibe M16	5x
14	Mutter M8	9x
15	Schraube M8x58	1x
16	Kunststoffverbindungsstück	1x

HT-TWIN 550

A	Wagenboden	1x
B	Vorderachse	1x
C	Hinterachse	1x
D	Mutter M14	2x
E	Scheibe M14	2x
F	Griffhalterung	1x
G	Axiallager	1x
H	Griff	1x
I	Rad	4x
J	Seitenleiste	2x
K	Hintere Leiste	1x
L	Vordere Leiste	1x
M	Splint	8x
N	Mutter M10	2x
O	Mutter M16	1x
P	Schraube M10x55	2x
Q	Schraube M16x65	1x
R	Splint	4x
S	M10 Scheibe	2x
T	M16 Scheibe	5x
U	M20 Scheibe	1x
V	Mutter M20	1x

VORBEREITUNG ZUR VERWENDUNG/ ARBEIT MIT DEM GERÄT

AUFBAU DES GERÄTES
HT-TWIN 300

1. Setzen Sie die Mittelachse auf den Fronthaken(4), stecken Sie den Kupplungsstift in die Öffnung der vorderen Halterung(7), legen Sie die Unterlegscheibe(13) darauf und sichern Sie sie mit dem Stift(11). Schrauben Sie die vordere Halterung(7) und die hintere Halterung(8) mit der Schraube(10), der Unterlegscheibe(12) und der Mutter(14) an den Wagenboden(1). Fest anziehen.

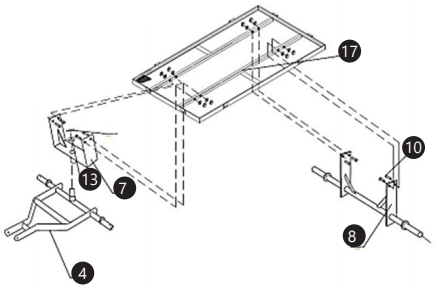

2. Setzen Sie die Räder(6) auf die Enden der vorderen und hinteren Halterungen. Setzen Sie die Unterlegscheibe(13) auf. Stecken Sie einen Stift(11) durch die Öffnungen am Ende jeder Achse und biegen Sie dann die Enden um.

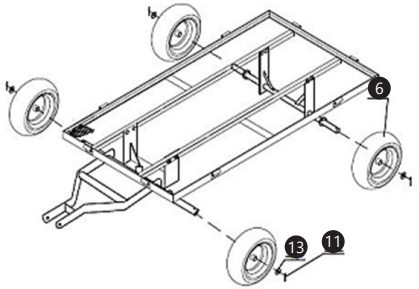

3. Richten Sie die Offnungen in der Seitenverkleidung(2) mit den seitlichen Öffnungen im Boden des Wagens aus und stecken Sie dann die B-Stifte(9) durch die Öffnungen . Führen Sie den Vorgang auf jeder Seite des Wagens durch. Jede Verkleidung wird mit zwei Stiften befestigt.

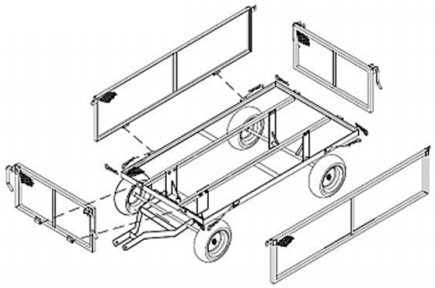

4. Führen Sie das Ende des Griffs(5) in das Kunststoffverbindungsstück(16), setzen Sie dann das Ganze in die Rahmengabel und richten Sie die Öffnungen beider Komponenten aus. Stecken Sie die Schraube(15) durch die Öffnungen, setzen Sie die Unterlegscheibe(12) und die Mutter(14) auf und ziehen Sie sie fest.

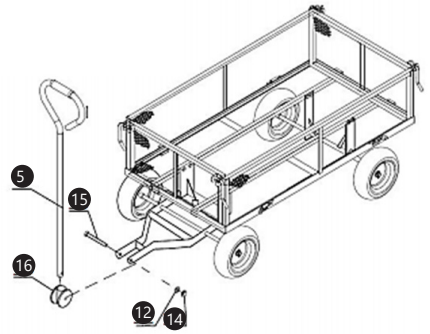

HT-TWIN 550

1. Drehen Sie den Wagenboden(A) um und befestigen Sie die Hinterachse(C) mit Unterlegscheiben(E) und Muttern(D). Setzen Sie das Axiallager(G) zwischen der Vorderachse(B) und dem Boden, legen Sie dann die Unterlegscheibe(U) auf und ziehen Sie die Mutter(V) fest. Ziehen Sie die Mutter(V) nicht zu fest an, achten Sie darauf, dass sich die Vorderachse drehen kann.

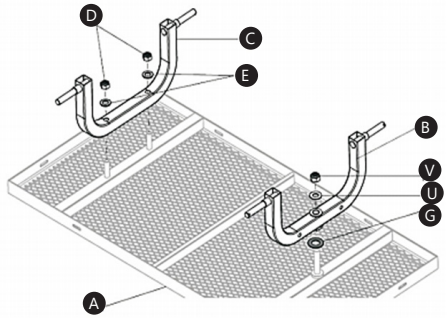

2. Befestigen Sie die Griffhalterung(F) mit Schrauben(P), Unterlegscheiben(S) und Muttern(N) an der Vorderachse.

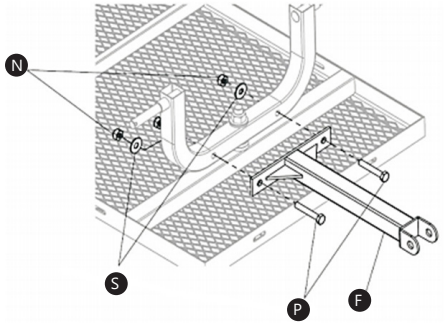

3. Sichern Sie die Räder(I) mit Muttern(T) und Splinten(R) an den Achsenden.

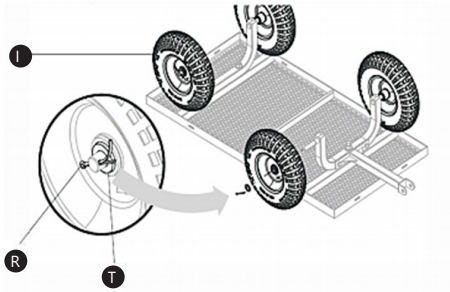

4. Drehen Sie den zusammengebauten Wagen um, befestigen Sie den Griff(H) mit der Schraube(Q), der Unterlegscheibe(T) und der Mutter(O) an der Griffhalterung(F).

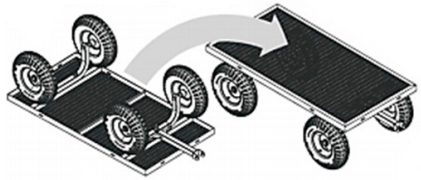

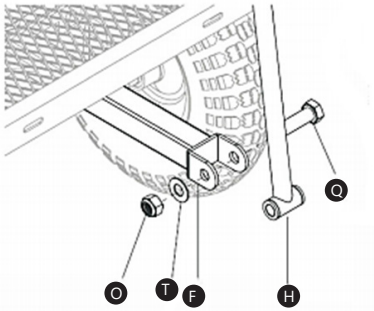

5. Befestigen Sie die vorderen und hinteren Leisten (L und K) mit den Stiften (M) an den Seiten des Wagens, dann die Seitenleisten (J). Die Scharniere müssen außen sein.

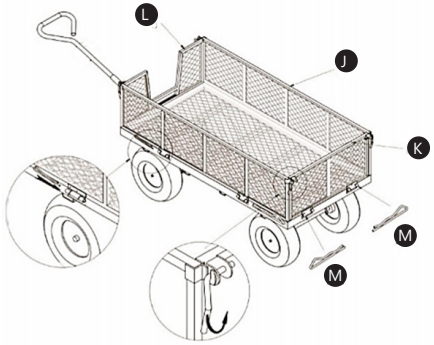

REINIGUNG UND WARTUNG

a) Verwenden Sie zur Reinigung der Oberfläche ausschließlich Mittel ohne ätzende Inhaltsstoffe.
b) Bewahren Sie das Gerät an einem trockenen, kühlen, vor Feuchtigkeit und direkter Sonneneinstrahlung geschütztem Ort auf.
c) In Hinblick auf technische Effizienz und zur Vorbeugung vor Schäden sollte das Gerät regelmäßig überprüft werden.
d) Zum Reinigen ist ein weicher, feuchter Lappen zu verwenden.
e) Überprüfen Sie regelmäßig den Reifendruck.

TECHNICAL DATA

Parameter description	Parameter value	
Product name	FOLDING GARDEN CART	
Model	HT-TWIN 300	HT-TWIN 550
Maximum load [kg]	300	550
Diameter of wheels	10”x3,5	10”x5
Length of the handle [mm]	785	788
Dimensions [mm]	1150x515x885	1390x620x955
Weight [kg]	17,3	27

GENERAL DESCRIPTION

The user manual is designed to assist in the safe and trouble-free use of the device. The product is designed and manufactured in accordance with strict technical guidelines, using state-of-the-art technologies and components. Additionally, it is produced in compliance with the most stringent quality standards.

DO NOT USE THE DEVICE UNLESS YOU HAVE THOROUGHLY READ AND UNDERSTOOD THIS USER MANUAL.

To increase the product life of the device and to ensure trouble-free operation, use it in accordance with this user manual and regularly perform maintenance tasks. The technical data and specifications in this user manual are up to date. The manufacturer reserves the right to make changes associated with quality improvement. The device is designed to reduce noise emission risks to a minimum, taking into account technological progress and noise reduction opportunities.

LEGEND

	Read instructions before use.
	WARNING! or CAUTION! or REMEMBER! Applicable to the given situation. (general warning sign).

PLEASE NOTE! Drawings in this manual are for illustration purposes only and in some details may differ from the actual product.

The original operation manual is written in German. Other language versions are translations from the German.

USAGE SAFETY

ATTENTION! Read all safety warnings and all instructions. Failure to follow the warnings and instructions may result in serious injury or even death.

The terms "device" or "product" are used in the warnings and instructions to refer to FOLDING GARDEN CART.

a) If you are unsure about whether the product is operating correctly or if you find damage, please contact the manufacturer’s service centre.
b) Keep the device in perfect technical condition. Before each use check for general damage and especially check for cracked parts or elements and for any other conditions which may impact the safe operation of the device. If damage is discovered, hand over the device for repair before use.
c) Device repair or maintenance should be carried out by qualified persons, only using original spare parts. This will ensure safe use.
d) Do not put more than 300kg (HT-TWIN 300) / 550kg (HT-TWIN 550) into the load area.
e) The product is not intended for children, it is not a toy.
f) Distribute the load weight evenly over the entire surface.
g) In case of damage or destruction of any of the components, it is necessary to cease using them.
h) Do not use the truck on surfaces / areas that may cause damage of tires.
i) The tire inflation pressure must not exceed 40 PSI.

ACHTUNG! Despite the safe design of the device and its protective features, and despite the use of additional elements protecting the operator, there is still a slight risk of accident or injury when using the device. Stay alert and use common sense when using the device.

USE GUIDELINES

The folding garden trolley is designed for transporting plants, soil and garden accessories.

The user is liable for any damage resulting from unintended use of the device.

DEVICE DESCRIPTION

HT-TWIN 300

1	Trolley base	1x
2	Side panel	2x
3	Front/rear panel	2x
4	Front hook	1x
5	Handle	1x
6	Wheel	4x
7	Front bracket	1x
8	Rear bracket	1x
9	"B" pin	8x
10	M8x15 screw	8x
11	Pin	5x
12	M8 washer	9x
13	M16 washer	5x
14	M8 nut	9x
15	M8x58 screw	1x
16	Plastic joint	1x

HT-TWIN 550

A	Trolley base	1x
B	Front axle	1x
C	Rear axle	1x
D	M14 nut	2x
E	M14 washer	2x
F	Handle bracket	1x
G	Thrust bearing	1x
H	Handle	1x
I	Wheel	4x
J	Side barrier	2x
K	Rear barrier	1x
L	Front barrier	1x
M	Pin	8x
N	M10 nut	2x
O	M16 nut	1x
P	M10x55 screw	2x
Q	M16x65 screw	1x
R	Pin	4x
S	M10 washer	2x
T	M16 washer	5x
U	M20 washer	1x
V	M20 nut	1x

PREPARING FOR USE/ DEVICE USE

ASSEMBLING THE APPLIANCE
HT-TWIN 300

1. Put the central axle on the front hook(4), put the hook spindle in the hole in the front bracket(7), put the washer(13) on it and secure it with the pin(11). Screw the front bracket(7) and rear bracket(8) to the trolley base(1) with the screw(10), washer(12), and nut(14). Tighten securely.

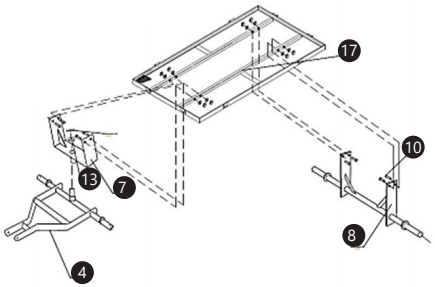

2. Place the wheels(6) on the ends of the front and rear brackets. Install the washer(13). Insert a pin(11) through the holes at the end of each axis and then bend its ends.

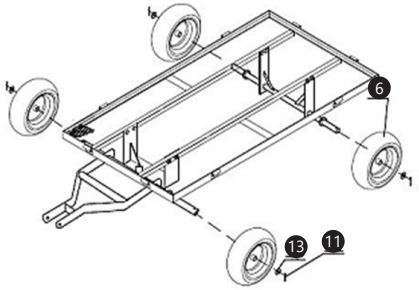

3. Align the holes in the side panels(2) with the side holes in the base of the trolley, then insert the B pins(9) through them. Perform the operation on each side of the trolley. Each panel is fixed with 2 pins.

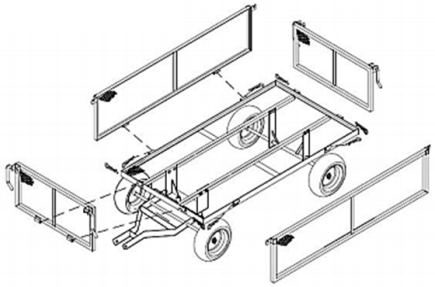

4. Insert the end of the handle(5) into the plastic connector(16), then place the whole in the frame forks and align the holes of both elements. Insert the bolt(15) through the holes, fit the washer(12) and nut(14) and tighten.

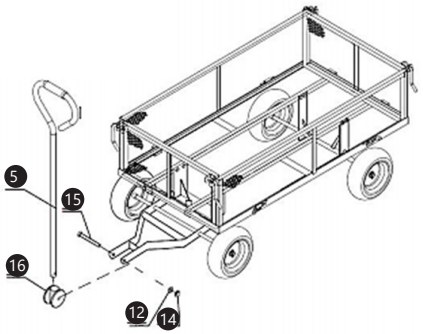

HT-TWIN 550

1. Turn the base of the trolley around(A) and attach the rear axle(C) with the washers(E) and nuts(D). Place the thrust bearing(G) between the front axle(B) and the base, then put on the washer(U) and screw on the nut(V). Do not tighten the nut(V) too much, make sure that the front axle can turn.

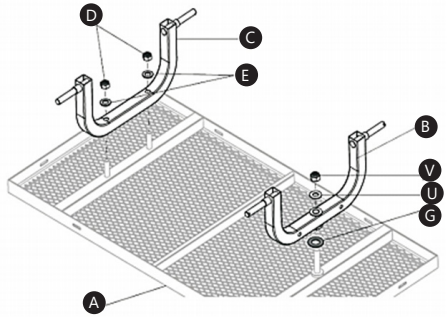

2. Attach the handle bracket(F) to the front axle with the screws(P), washers(S) and nuts(N).

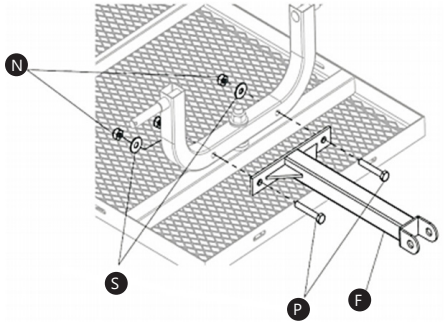

3. Fix the wheels(I) on the axle ends using nuts(T) and pins(R).

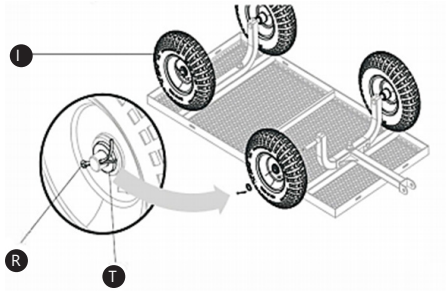

4. Turn the assembled trolley over, fasten the handle(H) to the handle post(F) with the screw(Q), washer(T) and nut(O).

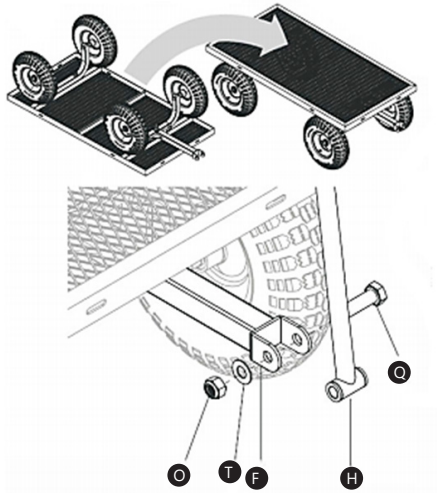

5. Attach the front and rear barrier(L and K) to the sides of the trolley base with the pins(M), and then the side rails(J). The hinges must be on the outside.

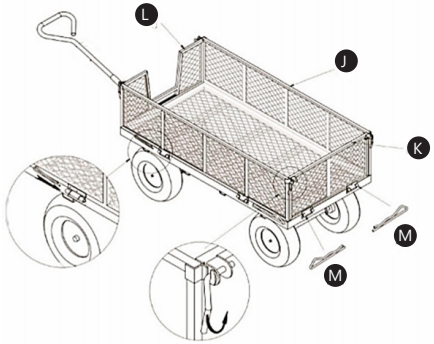

CLEANING AND MAINTENANCE

a) Use only non-corrosive cleaners to clean the surface.
b) Store the unit in a dry, cool place, free from moisture and direct exposure to sunlight.
c) The device must be regularly inspected to check its technical efficiency and spot any damage.
d) Use a soft, damp cloth for cleaning.
e) Periodically check tire pressure.

DANE TECHNICZNE

Opis parametru	Wartość parametru	
Nazwa produktu	WÓZEK OGRODOWY SKŁADANY	
Model	HT-TWIN 300	HT-TWIN 550
Maksymalne obciążenie [kg]	300	550
Średnica kół [cal]	10”x3,5	10”x5
Długość uchwytu [mm]	785	788
Wymiary [mm]	1150x515x885	1390x620x955
Ciężar [kg]	17,3	27

OGÓLNY OPIS

Instrukcja przeznaczona jest do pomocy w bezpiecznym i niezawodnym użytkowaniu. Produkt jest zaprojektowany i wykonany ściśle według wskazań technicznych przy użyciu najnowszych technologii i komponentów oraz przy zachowaniu najwyższych standardów jakości.

PRZED PRZYSTĄPIENIEM DO PRACY NALEŻY DOKŁADNIE PRZECZYTAĆ I ZROZUMIEĆ NINIEJSZĄ INSTRUKCJĘ.

Dla zapewnienia długiej i niezawodnej pracy urządzenia należy dbać o jego prawidłową obsługę oraz konserwację zgodnie ze wskazówkami zawartymi w tej instrukcji. Dane techniczne i specyfikacje zawarte w tej instrukcji obsługi są aktualne. Producent zastrzega sobie prawo dokonywania zmian związanych z podwyższeniem jakości. Uwzględniając postęp techniczny i możliwość ograniczenia hałasu, urządzenie zaprojektowano i zbudowano tak, aby ryzyko jakie wynika z emisji hałasu ograniczyć do najniższego poziomu.

OBJAŚNIENIE SYMBOLI

	Przed użyciem należy zapoznać się z instrukcją.
	UWAGA! lub OSTRZEŻENIE! lub PAMIĘTAJ! opisująca daną sytuację (ogólny znak ostrzegawczy).

UWAGA! Ilustracje w niniejszej instrukcji obsługi mają charakter poglądowy i w niektórych szczegółach mogą różnić się od rzeczywistego wyglądu produktu.

Instrukcją oryginalną jest niemiecka wersja instrukcji. Pozostałe wersje językowe są tłumaczeniami z języka niemieckiego.

BEZPIECZEŃSTWO UŻYTKOWANIA

ACHTUNG! Przeczytać wszystkie ostrzeżenia dotyczące bezpieczeństwa oraz wszystkie instrukcje. Niezastosowanie się do ostrzeżeń i instrukcji może spowodować ciężkie obrażenia ciała lub śmierć.

Termin „urządzenie” lub „produkt” w ostrzeżeniach i w opisie instrukcji odnosi się do : WÓZEK OGRODOWY SKŁADANY.

a) W razie wątpliwości czy produkt działa poprawnie lub stwierdzenia uszkodzenia należy skontaktować się z serwisem producenta.
b) Utrzymywać urządzenie w dobrym stanie technicznym. Sprawdzać przed każdą pracą czy nie posiada uszkodzeń ogólnych lub związanych z elementami ruchomymi (pęknięcia części i elementów lub wszelkie inne warunki, które mogą mieć wpływ na bezpieczne działanie urządzenia). W przypadku uszkodzenia, oddać urządzenie do naprawy przed użyciem.
c) Naprawa oraz konserwacja urządzeń powinna być wykonywana przez wykwalifikowane osoby przy użyciu wyłącznie oryginalnych części zamiennych. Zapewni to bezpieczeństwo użytkowania.
d) Nie należy wkładać do przestrzeni ładunkowej więcej niż 300kg (HT-TWIN 300) / 550kg (HT-TWIN 550).
e) Produkt nie jest przeznaczony dla dzieci, nie jest zabawką.
f) Rozkładać ciężar ładunku równomiernie na całej powierzchni.
g) W przypadku uszkodzenia lub zniszczenia któregoś z elementów zaprzestać użytkowania.
h) Nie używać wózka na powierzchniach/terenach które mogą spowodować uszkodzenia opon.
i) Ciśnienie pompowania opony nie może przekroczyć 40 PSI.

ACHTUNG! Pomimo iż urządzenie zostało zaprojektowane tak aby było bezpieczne, posiadało odpowiednie środki ochrony oraz pomimo użycia dodatkowych elementów zabezpieczających użytkownika, nadal istnieje niewielkie ryzyko wypadku lub odniesienia obrażeń w trakcie pracy z urządzeniem. Zaleca się zachowanie ostrożności i rozsądku podczas jego użytkowania.

ZASADY UŻYTKOWANIA

Wózek ogrodowy składany przeznaczony jest do transportu roślin, ziemi oraz akcesoriów ogrodowych.

Odpowiedzialność za wszelkie szkody powstałe w wyniku użytkowania niezgodnego z przeznaczeniem ponosi użytkownik.

PRZYGOTOWANIE DO PRACY/PRACA Z URZĄDZENIEM

HT-TWIN 300

1	Podstawa wózka	1x
2	Panel boczny	2x
3	Przedni/tylny panel	2x
4	Zaczep przedni	1x
5	Uchwyt	1x
6	Koło	4x
7	Wspornik przedni	1x
8	Wspornik tylny	1x
9	Szpilka „B”	8x
10	Śruba M8x15	8x
11	Szpilka	5x
12	Podkładka M8	9x
13	Podkładka M16	5x
14	Nakrętka M8	9x
15	Śruba M8x58	1x
16	Złącze plastikowe	1x

HT-TWIN 550

A	Podstawa wózka	1x
B	Oś przednia	1x
C	Oś tylna	1x
D	Nakrętka M14	2x
E	Podkładka M14	2x
F	Wspornik uchwytu	1x
G	Łożysko oporowe	1x
H	Uchwyt	1x
I	Koło	4x
J	Barierka boczna	2x
K	Barierka tylna	1x
L	Barierka przednia	1x
M	Zawleczka	8x
N	Nakrętka M10	2x
O	Nakrętka M16	1x
P	Śruba M10x55	2x
Q	Śruba M16x65	1x
R	Zawleczka	4x
S	Podkładka M10	2x
T	Podkładka M16	5x
U	Podkładka M20	1x
V	Nakrętka M20	1x

MONTAŻ URZĄDZENIA

HT-TWIN 300

1. Włożyć środkową oś na przedni zaczep(4),umieścić trzpień zaczepu w otworze wspornika przedniego(7), założyć na niego podkładkę(13) i zabezpieczyć za pomocą szpilki(11). Przykręcić przedni wspornik(7) i tylny wspornik(8) do podstawy wózka(1) za pomocą śruby(10), podkładki(12) i nakrętki(14). Mocno dokręcić.

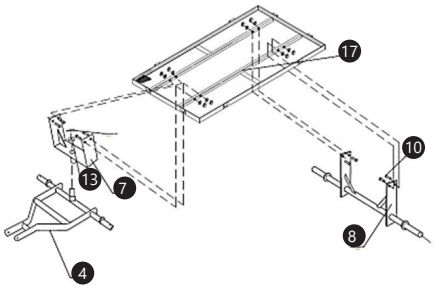

2. Umieścić koła(6) na końcach wspornika przedniego i tylnego. Założyć podkładkę(13). Przez otwory na końcu każdej z osi włożyć szpilkę(11) a następnie zagiąć jej końce.

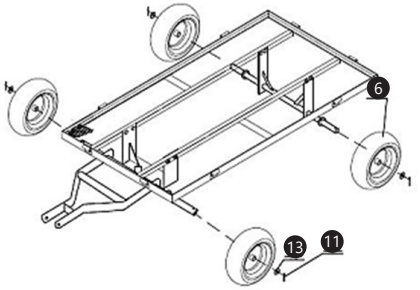

3. Dopasować otwory w panelach bocznych(2) z bocznymi otworami podstawy wózka, następnie włożyć przez nie szpilki B(9). Czynność wykonać dla każdej strony wózka. Każdy z paneli mocowany jest za pomocą 2 szpilek.

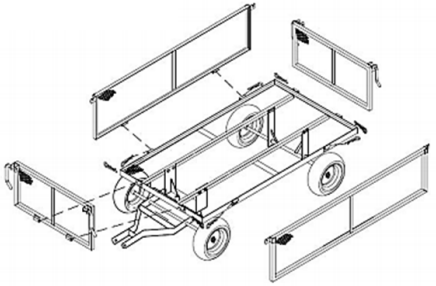

4. Włożyć koniec uchwytu(5) do plastikowego łącznika(16), następnie całość umieścić w widełkach ramy i wyrównać otwory obu elementów. Przełożyć śrubę(15) przez otwory, założyć podkładkę(12) i nakrętkę(14) a następnie dokręcić.

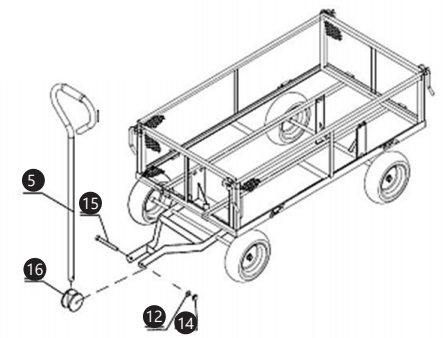

HT-TWIN 550

1. Odwrócić podstawę wózka(A) przymocować tylną oś(C) za pomocą podkładek(E) i nakrętek(D). Między oś przednią(B) a podstawę wstawić łożysko oporowe(G), następnie nałożyć podkładkę(U) i nakręcić nakrętkę(V). Nie dokręcać nakrętki(V) zbyt mocno, upewnić się, że oś przednia ma możliwość obrotu.

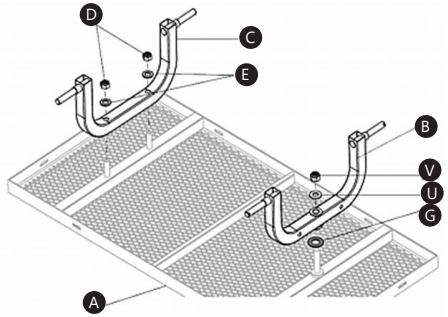

2. Przymocować wspornik uchwytu(F) do przedniej osi za pomocą śrub(P), podkładek(S) i nakrętek(N).

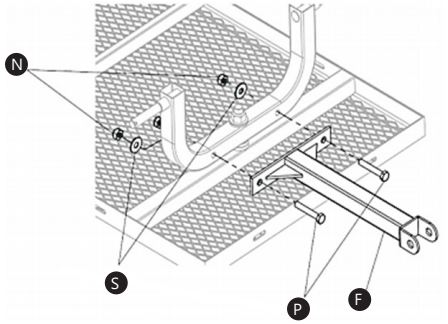

3. Zamocować koła(I) na końcach osi za pomocą nakrętek(T) i zawleczek(R).

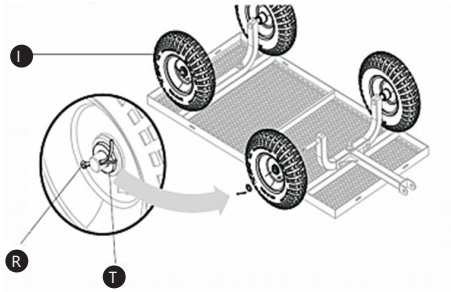

4. Odwrócić zmontowany już wózek na koła, zamocować uchwyt(H) do wspornika uchwytu(F) za pomocą śruby(Q), podkładki(T) i nakrętki(O).

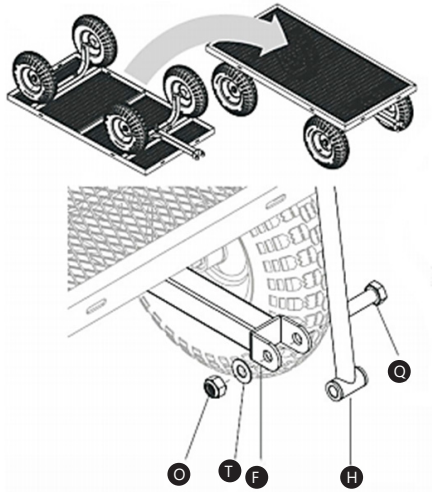

5. Przymocować przednią i tylną barierkę(L i K) do boków podstawy wózka za pomocą zawleczek(M), a następnie barierki boczne(J). Zawiasy muszą znajdować się na zewnątrz.

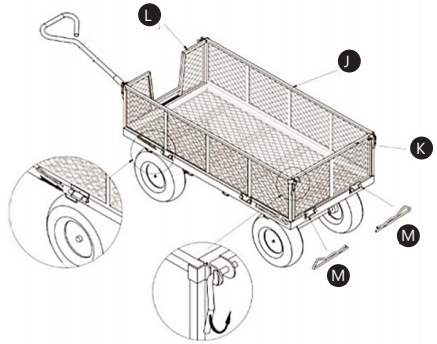

CZYSZCZENIE I KONSERWACJA

a) Do czyszczenia powierzchni należy stosować wyłącznie środki niezawierające substancji żrących.
b) Urządzenie należy przechowywać w suchym i chłodnym miejscu chronionym przed wilgocią i bezpośrednim promieniowaniem słonecznym.
c) Należy wykonywać regularne przeglądy urządzenia pod kątem jego sprawności technicznej oraz wszelkich uszkodzeń.
d) Do czyszczenia należy używać miękkiej, wilgotnej ściereczki.
e) Okresowo sprawdzać ciśnienie w oponach.

TECHNICKÉ ÚDAJE

Popis parametru	Hodnota parametru	
Název výrobku	SKLÁDACÍ VOZÍK	
Model	HT-TWIN 300	HT-TWIN 550
Maximální nosnost [kg]	300	550
Průměr kol	10”x3,5	10”x5
Délka oje [mm]	785	788
Rozměry [mm]	1150x515x885	1390x620x955
Hmotnost [kg]	17,3	27

VŠEOBECNÝ POPIS

Návod slouží jako nápověda pro bezpečné a spolehlivé používání výrobku. Výrobek je navržen a vyroben přesně podle technických údajů za použití nejnovějších technologií a komponentů a za dodržení nejvyšších jakostních norem.

VPŘED ZAHÁJENÍM PRÁCE SI DŮKLADNĚ PŘEČTĚTE TENTO NÁVOD A UJISTĚTE SE, ŽE JSTE POCHOPILI VŠECHNY POKYNY.

Pro zajištění dlouhého a spolehlivého fungování zařízení pravidelně provádějte revize a údržbu v souladu s pokyny uvedenými v tomto návodu. Technické údaje a specifikace uvedené v návodu jsou aktuální. Výrobce si vyhrazuje právo provádět změny za účelem zvýšení kvality. Vzhledem k technickému pokroku a možnosti omezení hluku bylo zařízení navrženo a vyrobeno tak, aby nebezpečí vyplývající z emise hluku bylo omezeno na nejnižší úroveň.

VYSVĚTLENÍ SYMBOLŮ

Před použitím výrobku se seznamte s návodem.

UPOZORNĚNÍ! nebo VAROVÁNÍ! nebo PAMATUJTE! popisující danou situaci. (všeobecná výstražná značka).

POZOR! Obrázky v tomto návodu jsou pouze ilustrační a v některých detailech se od skutečného vzhledu výrobku mohou lišit.

Originálním návodem je německá verze návodu. Ostatní jazykové verze jsou překladem z německého jazyka.

BEZPEČNOST POUŽÍVÁNÍ

POZNÁMKA! Přečtěte si tento návod včetně všech bezpečnostních pokynů. Nedodržování návodu a výstrah může způsobit těžký úraz nebo smrt.

Pojem „zařízení“ nebo „výrobek“ v bezpečnostních pokynech a návodu se vztahuje na SKLÁDACÍ VOZÍK.

a) Budete-li mít pochybnosti, zda výrobek funguje správně, nebo zjistíte poškození, kontaktujte servis výrobce.
b) Zařízení udržujte v dobrém technickém stavu. Kontrolujte před každou prací jeho celkový stav i jednotlivé díly a ujistěte se, že je vše v dobrém stavu, a uživateli tak při práci se zařízením nehrozí žádné nebezpečí. V případě, že zjistíte poškození, nechte zařízení opravit.
c) Opravu a údržbu zařízení by měly provádět pouze kvalifikované osoby za výhradního použití originálních náhradních dílů. Zajistí to bezpečné používání zařízení.
d) Nepřekračujte hmotnost zátěže 300kg (HT-TWIN 300) / 550kg (HT-TWIN 550).
e) Výrobek není určen pro děti, není hračka.
f) Hmotnost zátěže rozložte rovnoměrně na celé ploše korby.
g) V případě poškození nebo zničení některé součásti, přestaňte používat.
h) Vozík nepoužívejte na povrchu/v terénu, kde se mohou poškodit pneumatiky.
i) Tlak nafoukané pneumatiky nesmí překročit 40 PSI.

POZNÁMKA! I když zařízení bylo navrženo tak, aby bylo bezpečné, tedy má vhodné bezpečnostní prvky, tak i přes použití dodatečné ochrany uživatelem při práci se zařízením nadále existuje malé riziko úrazu nebo poranění. Doporučuje se zachovat opatrnost a zdravý rozum při jeho používání.

ZÁSADY POUŽÍVÁNÍ

Skládací zahradní vozík je určen k přepravě rostlin, zeminy a zahradního příslušenství.

Odpovědnost za veškeré škody vzniklé v důsledku použití zařízení v rozporu s určením nese uživatel.

POPIS ZAŘÍZENÍ

HT-TWIN 300

1	Základna vozíku	1x
2	Boční panel	2x
3	Přední/zadní panel	2x
4	Přední závěs	1x
5	Rukojeť	1x
6	Kolo	4x
7	Pření konzola	1x
8	Zadní konzola	1x
9	Kolík „B“	8x
10	Šroub M8x15	8x
11	Kolík	5x
12	Podložka M8	9x
13	Podložka M16	5x
14	Matice M8	9x
15	Šroub M8x58	1x
16	Plastová spojka	1x

HT-TWIN 550

A	Základna vozíku	1x
B	Přední náprava	1x
C	Zadní náprava	1x
D	Matice M14	2x
E	Podložka M14	2x
F	Držák rukojeti	1x
G	Axiální ložisko	1x
H	Rukojeť	1x
I	Kolo	4x
J	Bočnice	2x
K	Zadní bočnice	1x
L	Přední bočnice	1x
M	Závlačka	8x
N	Matice M10	2x
O	Matice M16	1x
P	Šroub M10x55	2x
Q	Šroub M16x65	1x
R	Závlačka	4x
S	Podložka M10	2x
T	Podložka M16	5x
U	Podložka M20	1x
V	Matice M20	1x

PŘÍPRAVA K PRÁCI/ PRÁCE SE ZAŘÍZENÍM

MONTÁŽ ZAŘÍZENÍ

HT-TWIN 300

1. Nasaďte středovou nápravu na přední závěs(4), čep závěsu zasuňte do otvoru v přední konzole(7), na něj nasaďte podložku(13) a zajistěte kolíkem(11). Přišroubujte přední konzolu(7) a zadní konzolu(8) k základně vozíku(1) pomocí šroubu(10), podložky(12) a matice(14). Pevně utáhněte.

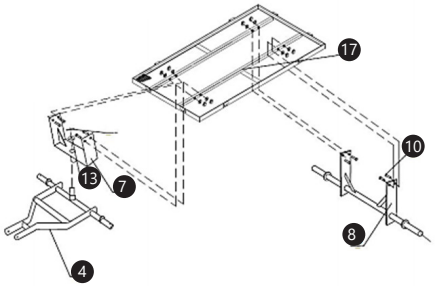

2. Kola(6) nasaďte na koncích přední a zadní konzoly. Nasaďte podložku(13). Do otvorů na konci každé nápravy zasuňte kolík(11) a poté ohněte jeho konce.

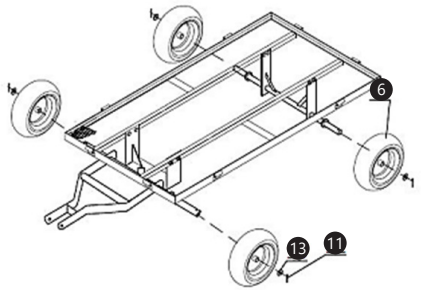

3. Zarovnejte otvory v bočních panelech(2) s bočními otvory v základně vozíku, poté do otvorů zasuňte kolíky B(9). Toto proveďte na každé straně vozíku. Každý panel je připevněn pomocí 2 kolíků.

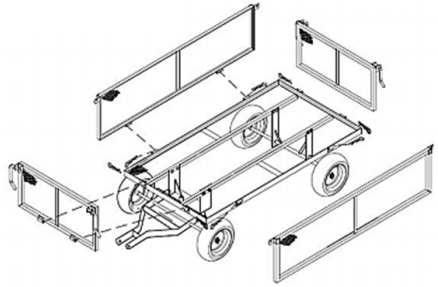

4. Konec rukojeti(5) vložte do plastové spojky(16) a poté celek vložte do vidlice rámu a zarovnejte otvory obou elementů. Zasuňte šroub(15) do otvorů, nasaďte podložku(12) a matici(14) a poté utáhněte.

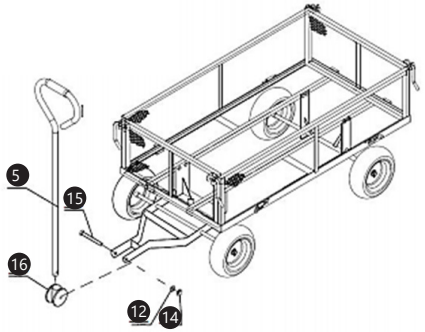

HT-TWIN 550

1. Otočte základnu vozíku(A) a připevněte zadní nápravu(C) pomocí podložek(E) a matic(D). Mezi přední nápravu(B) a základnu umístěte axiální ložisko(G), poté nasaďte podložku(U) a našroubujte matici(V). Matici(V) příliš neutahujte, ujistěte se, že přední náprava se může otáčet.

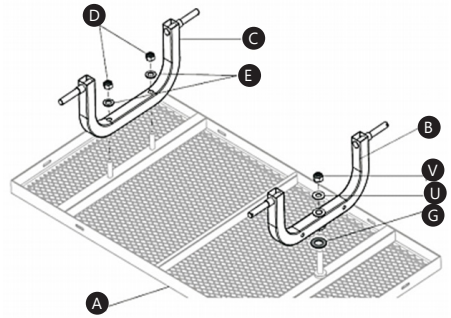

2. Připevněte držák rukojeti(F) k přední nápravě pomocí šroubů(P), podložek(S) a matic(N).

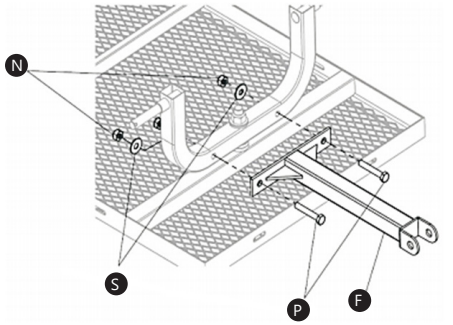

3. Na koncích nápravy namontujte kola(I) pomocí matic(T) a závlaček(R).

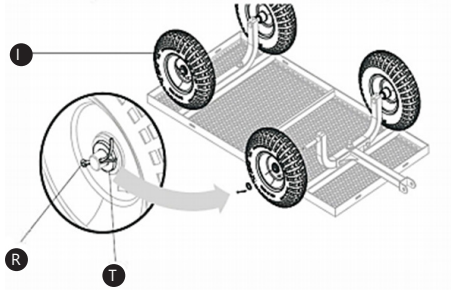

4. Otočte sestavený vozík na kola, namontujte rukojeť(H) do držáku rukojeti(F) pomocí šroubu(Q), podložky(T) a matice(O).

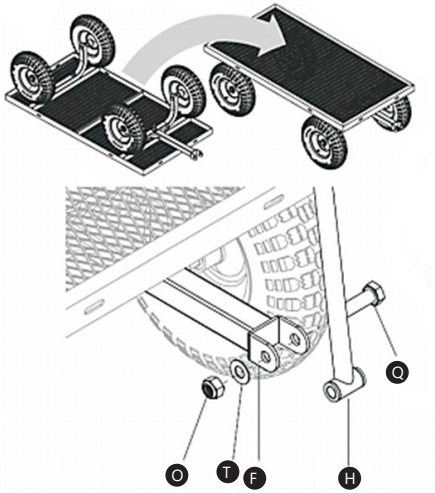

5. Připevněte přední a zadní bočnici(L a K) k bočním stranám základny vozíku pomocí závlaček(M) a poté bočnice(J). Panty musí být na vnější straně.

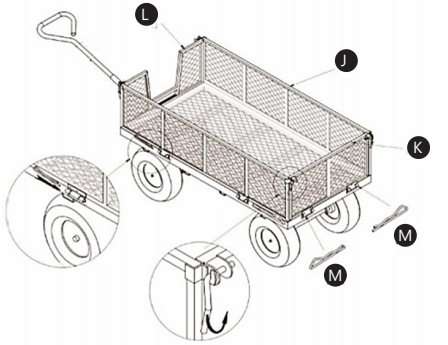

ČIŠTĚNÍ A ÚDRŽBA

a) K čištění povrchu zařízení používejte výhradně prostředky neobsahující žíravé látky.
b) Zařízení skladujte na suchém a chladném místě, chráněném proti vlhkosti a přímému slunečnímu svitu.
c) Pravidelně provádějte revize zařízení a kontrolujte, zda je technicky způsobilé a není poškozeno.
d) K čištění používejte měkký, vlhký hadřík.
e) Pravidelně kontrolujte tlak v pneumatikách.

DÉTAILS TECHNIQUES

Description des paramètres	Valeur des paramètres	
Nom du produit	CHARIOT DE TRANSPORT À MAIN	
Modèle	HT-TWIN 300	HT-TWIN 550
Capacité de charge maximale [kg]	300	550
Diamètre des roues	10"x3,5	10"x5
Longueur de la poignée [mm]	785	788
Dimensions [mm]	1150x515x885	1390x620x955
Poids [kg]	17,3	27

DESCRIPTION GÉNÉRALE

L'objectif du présent manuel est de favoriser une utilisation sécuritaire et fiable de l'appareil. Le produit a été conçu et fabriqué en respectant étroitement les directives techniques applicables et en utilisant les technologies et composants les plus modernes. Il est conforme aux normes de qualité les plus élevées.

LISEZ ATTENTIVEMENT LE PRÉSENT MANUEL ET ASSUREZ-VOUS DE BIEN LE COMPRENDRE AVANT LA PREMIÈRE UTILISATION.

Afin de garantir le fonctionnement fiable et durable de l'appareil, il est nécessaire d'utiliser et d'entretenir ce dernier conformément aux consignes figurant dans le présent manuel. Les caractéristiques et les spécifications contenues dans ce document sont à jour. Le fabricant se réserve le droit de procéder à des modifications à des fins d'amélioration du produit. L'appareil a été mis au point et fabriqué en tenant compte des progrès techniques et de la réduction de bruit afin de réduire au maximum les risques liés aux émissions sonores.

SYMBOLES

	Respectez les consignes du manuel.
	ATTENTION ! , AVERTISSEMENT ! et REMARQUE attirent l'attention sur des circonstances spécifiques (symboles d'avertissement généraux).

REMARQUE ! Les illustrations contenues dans le présent manuel sont fournies à titre explicatif. Votre appareil peut ne pas être identique.

La version originale de ce manuel a été rédigée en allemand. Toutes les autres versions sont des traductions de l'allemand.

CONSIGNES DE SÉCURITÉ

ACHTUNG! Veuillez lire attentivement toutes les consignes de sécurité et toutes les instructions. Le non-respect des avertissements et des consignes de sécurité peut entraîner des blessures graves ou la mort.

Les notions d'appareil, de machine et de produit figurant dans les descriptions et les consignes du manuel se rapportent à/au CHARIOT DE TRANSPORT À MAIN.

a) En cas de doute quant au bon fonctionnement de l'appareil ou si vous constatez des dommages sur celui-ci, veuillez communiquer avec le service client du fabricant.
b) Maintenez l'appareil en parfait état de marche. Avant chaque utilisation, vérifiez l'absence de dommages en général et au niveau des pièces mobiles (assurez-vous qu'aucune pièce ni composant n'est cassé et vérifiez que rien ne compromet le fonctionnement sécuritaire de l'appareil). En cas de dommages, l'appareil doit impérativement être envoyé en réparation avant d'être utilisé de nouveau.
c) La réparation et l'entretien des appareils doivent être effectués uniquement par un personnel qualifié, à l'aide de pièces de rechange d'origine. Cela garantit la sécurité d'utilisation.
d) Ne mettez pas plus de 300kg (HT-TWIN 300) / 550kg (HT-TWIN 550) dans le bac de chargement.
e) Le produit n'est pas destiné aux enfants, ce n'est pas un jouet.
f) Répartissez la charge de façon uniforme sur toute la surface.
g) Si le produit ou l'un de ses composants est endommagé, arrêtez de l'utiliser.
h) N'utilisez pas le chariot sur des surfaces / des terrains qui peuvent endommager les pneus.
i) La pression de gonflage des pneus ne doit pas dépasser 40 PSI.

ATTENTION ! Bien que l'appareil ait été conçu en accordant une attention spéciale à la sécurité et qu'il comporte des dispositifs de protection, ainsi que des caractéristiques de sécurité supplémentaires, il n'est pas possible d'exclure entièrement tout risque de blessure lors de son utilisation. Nous recommandons de faire preuve de prudence et de bon sens lorsque vous utilisez l'appareil.

CONDITIONS D'UTILISATION

Le chariot de jardin pliant est conçu pour transporter des plantes, de la terre et des accessoires de jardin.
L'utilisateur porte l'entière responsabilité pour l'ensemble des dommages attribuables à un usage inapproprié.

DESCRIPTION DE L'APPAREIL

HT-TWIN 300

1	Base du chariot	1x
2	Panneau latéral	2x
3	Panneau avant/arrière	2x
4	Attelage avant	1x
5	Poignée	1x
6	Roues	4x
7	Support avant	1x
8	Support arrière	1x
9	Tige B	8x

10	Vis M8x15	8x
11	Tige	5x
12	Rondelle M8	9x
13	Rondelle M16	5x
14	Ecrou M8	9x
15	Vis M8x58	1x
16	Connecteur en plastique	1x

HT-TWIN 550

A	Base de chariots	1x
B	Essieu avant	1x
C	Essieu arrière	1x
D	Écrou M14	2x
E	Rondelle M14	2x
F	Support de poignée	1x
G	Palier de butée	1x
H	Poignée	1x
I	Roue	4x
J	Barrière latérale	2x
K	Barrière arrière	1x
L	Barrière avant	1x
M	Goupille	8x
N	Écrou M10	2x
O	Ecrou M16	1x
P	Vis M10x55	2x
Q	Vis M16x65	1x
R	Goupille	4x
S	Rondelle M10	2x
T	Rondelle M16	5x
U	Rondelle M20	1x
V	Ecrou M20	1x

PRÉPARATION À L'UTILISATION/ UTILISATION DE L'APPAREIL

MONTAGE DE L'APPAREIL
HT-TWIN 300

1. Placez l'essieu central sur l'attelage avant(4), placez la goupille d'attelage dans le trou du support avant(7), mettez la rondelle(13) dessus et fixez-la avec la tige(11). Fixez le support avant(7) et le support arrière(8) à la base du chariot(1) avec la vis(10), la rondelle(12) et l'écrou(14). Assurez-vous qu'ils sont bien serrés.

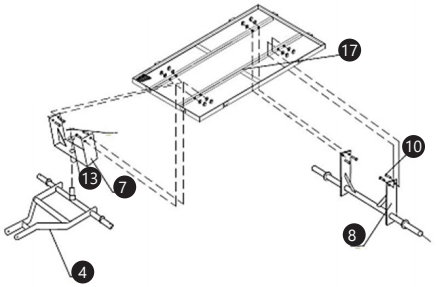

2. Placez les roues(6) aux extrémités des supports avant et arrière. Mettez la rondelle(13). Insérez la tige (11) dans les trous situés à l'extrémité de chaque essieu, puis courbez ses extrémités.

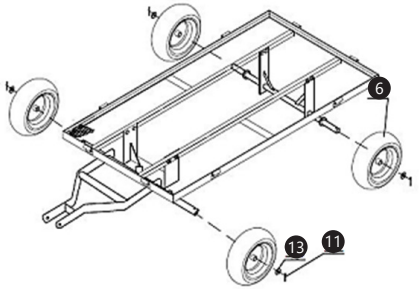

3. Alignez les trous dans les panneaux latéraux(2) avec les trous latéraux dans la base du charriot , puis insérez-y les tiges B(9). Procédez de la même manière pour chaque côté du charriot. Chaque panneau est fixé à l'aide de deux tiges.

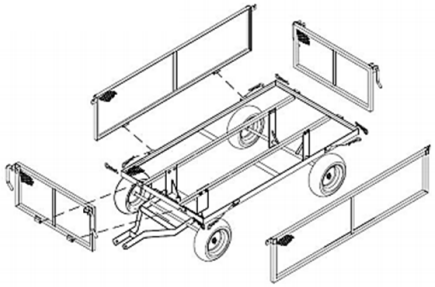

4. Insérez l'extrémité de la poignée(5) dans le connecteur en plastique (16), puis insérez le tout dans la fourche du châssis et alignez les trous des deux éléments. Insérez la vis(15) dans les trous, mettez la rondelle(12) et l'écrou(14) et serrez.

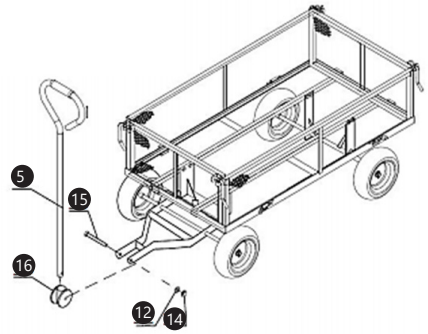

HT-TWIN 550

1. Retournez la base du chariot (A) et fixez l'essieu arrière (C) avec les rondelles (E) et des écrous (D). Placez le palier de butée (G) entre l'essieu avant (B) et la base, puis placez la rondelle (U) et serrez l'écrou (V). Ne serez pas trop fort l'écrou (V), assurez-vous que l'essieu avant peut tourner.

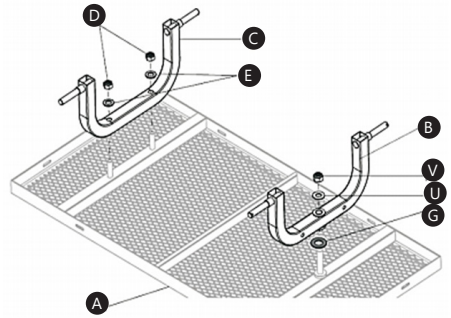

2. Fixez le support de poignée (F) à l'essieu avant à l'aide de vis(P), de rondelles (S) et d'écrous (N).

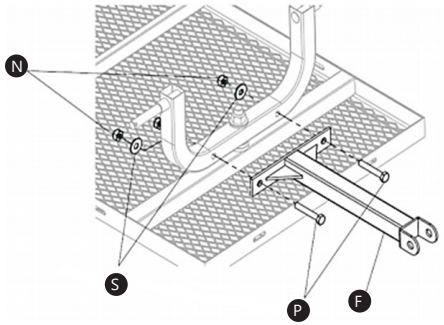

3. Fixez les roues(I) aux extrémités de l'essieu à l'aide d'écrous(T) et de goupilles(R).

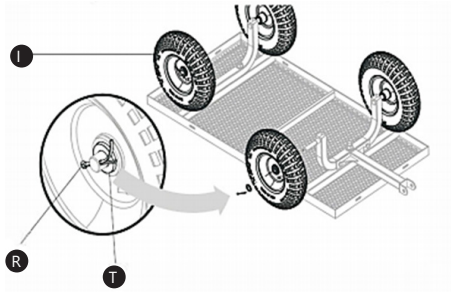

4. Une fois assemblé, retournez le charriot , fixez la poignée(H) au support de poignée(F) à l'aide de la vis(Q), de la rondelle(T) et de l'écrou(O).

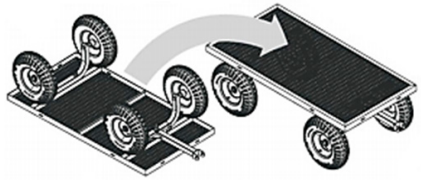

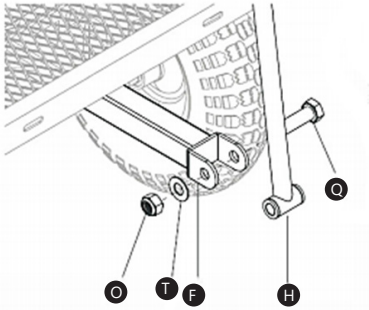

5. Une fois assemblé, retournez le charriot , fixez la poignée(H) au support de poignée(F) à l'aide de la vis(Q), de la rondelle(T) et de l'écrou(O). Fixez les barrières avant et arrière(L et K) sur les côtés de la base du charriot à l'aide de goupilles(M), puis les barrières latérales (J). Les charnières doivent être à l'extérieur.

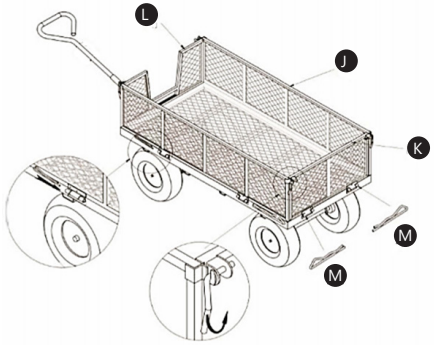

NETTOYAGE ET ENTRETIEN

a) Pour nettoyer les différentes surfaces, n'utilisez que des produits sans agents corrosifs.
b) Conservez l'appareil dans un endroit propre, frais et sec, à l'abri de l'humidité et des rayons directs du soleil.
c) Contrôlez régulièrement l'appareil pour vous assurer qu'il fonctionne correctement et ne présente aucun dommage.
d) Il est conseillé de laver l'appareil uniquement avec un chiffon mou et humide.
e) Vérifiez régulièrement la pression dans les pneus.

DATI TECNICI

Parametri - Descrizione	Parametri - Valore	
Nome del prodotto	CARRETTO A MANO	
Modello	HT-TWIN 300	HT-TWIN 550
Capacità di carico massima [kg]	300	550
Diametro delle ruote	10"x3,5	10"x5
Lunghezza impugnatura [mm]	785	788
Dimensioni [mm]	1150x515x885	1390x620x955
Peso [kg]	17,3	27

DESCRIZIONE GENERALE

Queste istruzioni sono intese come ausilio per un uso sicuro e affidabile. Il prodotto è stato rigorosamente progettato e realizzato secondo le direttive tecniche e l'utilizzo delle tecnologie e componenti più moderne e seguendo gli standard di qualità più elevati.

PRIMA DELLA MESSA IN FUNZIONE È NECESSARIO AVER LETTO E COMPRESO LE ISTRUZIONI D'USO .

Per un funzionamento duraturo e affidabile del dispositivo assicurarsi di maneggiarlo e curarne la manutenzione secondo le disposizioni presentate in questo manuale. I dati e le specifiche tecniche indicati in questo manuale sono attuali. Il fornitore si riserva il diritto di apportare delle migliorie nel contesto del miglioramento dei propri prodotti. L'apparecchiatura è stata progettata e realizzata tenendo in considerazione il progresso tecnico e la riduzione di rumore, in maniera tale da mantenere al minimo i possibili rischi derivanti dalle emissioni di rumore.

SPIEGAZIONE DEI SIMBOLI

	Leggere attentamente le istruzioni.
⚠	ATTENZIONE o AVVERTENZA! o NOTA! per richiamare l'attenzione su determinate circostanze (indicazioni generali di avvertenza).

⚠ **AVVERTENZA!** Le immagini contenute in questo manuale sono puramente indicative e potrebbero differire dal prodotto.

Il manuale originale è stato scritto in tedesco. Le versioni in altre lingue sono traduzioni dalla lingua tedesca.

SICUREZZA NELL'IMPIEGO

⚠ **ATTENZIONE!** Leggere le istruzioni d'uso e di sicurezza. Non prestare attenzione alle avvertenze e alle istruzioni può condurre a gravi lesioni o addirittura al decesso.

Il termine "apparecchio" o "prodotto" nelle avvertenze e descrizioni contenute nel manuale si riferisce alla/al CARRETTO A MANO.

a) In presenza di dubbi sul corretto funzionamento del dispositivo o se ci sono dei danni, rivolgersi al servizio clienti del produttore.
b) Mantenere il dispositivo in perfette condizioni. Prima di ogni utilizzo, verificare che non vi siano danni generali o danni alle parti mobili (frattura di parti e componenti o altre condizioni che potrebbero compromettere il funzionamento sicuro del prodotto). In caso di danni, l'unità deve essere riparata prima dell'uso.
c) La riparazione e la manutenzione dell'attrezzatura devono essere eseguite esclusivamente da personale specializzato qualificato e con pezzi di ricambio originali. Ciò garantisce la sicurezza durante l'uso.
d) Il carico massimo consentito è di 300kg (HT-TWIN 300) / 550kg (HT-TWIN 550). Non sovraccaricare il carrello.
e) Questo prodotto non è un giocattolo. Non adatto ai bambini!
f) Distribuire il peso in maniera uniforme su tutta la superficie.
g) Se il carrello o uno dei suoi componenti è danneggiato, non utilizzarlo!
h) Non utilizzare questo carrello su superfici / terreni che potrebbero danneggiare le ruote.
i) La pressione massima delle ruote non deve eccedere i 40 PSI.

⚠ **ACHTUNG!** Anche se l'apparecchiatura è stata progettata per essere sicura, sono presenti degli ulteriori meccanismi di sicurezza. Malgrado l'applicazione di queste misure supplementari di sicurezza sussiste comunque il rischio di ferirsi. Si raccomanda inoltre di usare cautela e buon senso.

CONDIZIONI D'USO

Il carretto da giardino pieghevole serve al trasporto di piante, terriccio e attrezzi da giardino.

L'operatore è responsabile di tutti i danni derivanti da un uso improprio.

DESCRIZIONE DEL DISPOSITIVO

HT-TWIN 300

1	Base carretto	1x
2	Pannello laterale	2x
3	Pannello anteriore/posteriore	2x
4	Aggancio anteriore	1x
5	Maniglia	1x
6	Ruota	4x
7	Supporto anteriore	1x
8	Supporto posteriore	1x
9	Fermo „B"	8x
10	Bullone M8x15	8x
11	Fermo	5x
12	Rondella M8	9x

13	Rondella M16	5x
14	Dado M8	9x
15	Bullone M8x58	1x
16	Attacco in plastica	1x

HT-TWIN 550

A	Base carretto	1x
B	Asse anteriore	1x
C	Asse posteriore	1x
D	Dado M14	2x
E	Rondella M14	2x
F	Supporto maniglia	1x
G	Cuscinetto	1x
H	Maniglia	1x
I	Ruota	4x
J	Sponda laterale	2x
K	Sponda posteriore	1x
L	Sponda anteriore	1x
M	Coppiglia	8x
N	Dado M10	2x
O	Dado M16	1x
P	Bullone M10x55	2x
Q	Bullone M16x65	1x
R	Coppiglia	4x
S	Rondella M10	2x
T	Rondella M16	5x
U	Rondella M20	1x
V	Dado M20	1x

PREPARAZIONE AL FUNZIONAMENTO/ LAVORARE CON IL DISPOSITIVO

MONTAGGIO DEL DISPOSITIVO
HT-TWIN 300

1. Inserire l'asse centrale nell'aggancio anteriore(4), posizionare il mandrino dell'aggancio nel foro del supporto anteriore(7), inserire la rondella(13) e fissare tramite il fermo(11). Avvitare il supporto anteriore(7) e posteriore(8) alla base del carretto(1) con il bullone(10), la rondella(12) e il dado(14). Serrare bene.

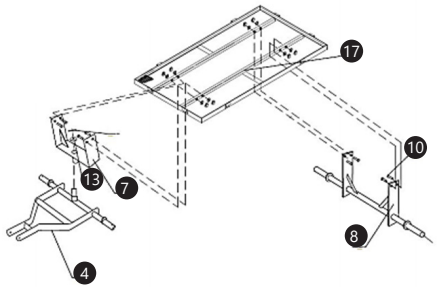

2. Posizionare le ruote(6) alle estremità del supporto anteriore e posteriore. Inserire la rondella(13). Far passare il fermo(11) attraverso i fori posizionati alle estremità di ogni assi, quindi piegare le estremità del fermo.

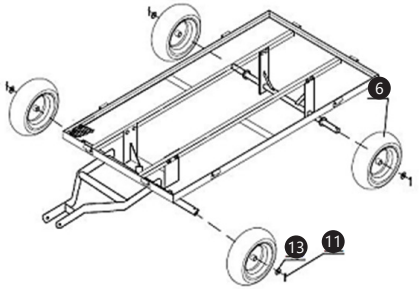

3. Far combaciare i fori dei pannelli laterali(2) con i fori laterali della base del carretto, quindi far passare attraverso i fori i fermi B(9). Ripetere le stesse operazioni per ogni lato del carretto. Ogni pannello è fissato tramite 2 fermi.

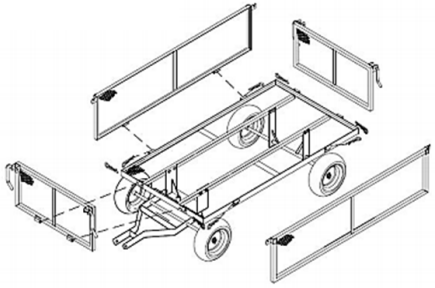

4. Inserire la parte inferiore della maniglia(5) nell'attacco in plastica(16), quindi collocare l'insieme nell'aggancio a forcella del talaio e far combaciare i fori dei componenti. Far passare il bullone(15) attraverso i fori, inserire la rondella(12) e il dado(14), quindi serrare.

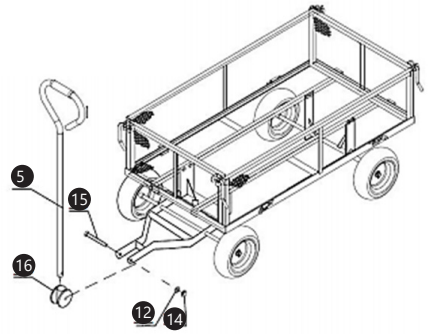

HT-TWIN 550

1. Capovolgere la base del carretto(A) e fissare l'asse posteriore(C) tramite le rondelle(E) e i dadi(D). Inserire il cuscinetto(G) tra l'asse anteriore(B) e la base, quindi inserire la rondella(U) e avvitare il dado(V). Non serrare eccessivamente il dado(V), assicurarsi che l'asse anteriore possa girare.

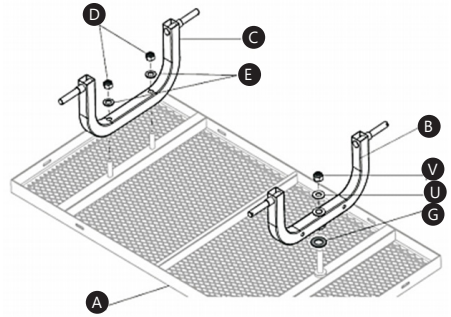

2. Fissare il supporto della maniglia(F) all'asse anteriore tramite i bulloni(P), le rondelle(S) e i dadi(N).

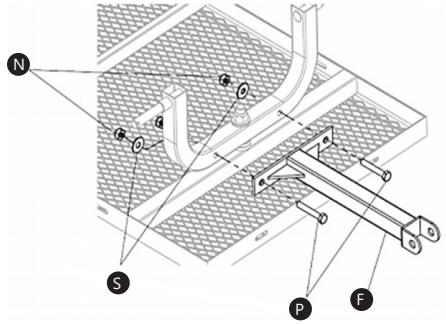

3. Fissare le ruote(I) alle estremità degli assi tramite i dadi(T) e le coppiglie(R).

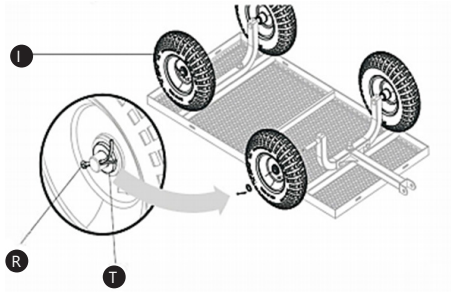

4. Capovolgere il carretto montato sulle ruote, fissare la maniglia(H) al supporto(F) con il bullone(Q), la rondella(T) e il dado(O).

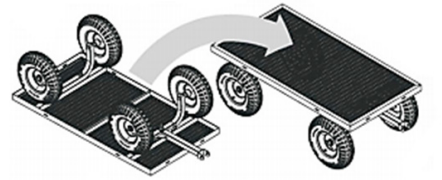

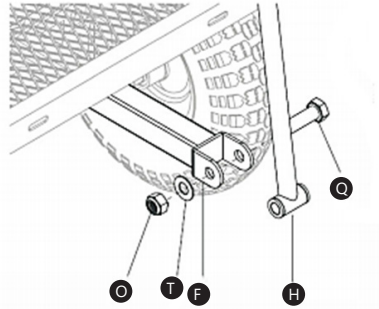

5. Fissare la sponda anteriore e posteriore(L e K) ai lati della base del carretto tramite le coppiglie(M), quindi fissare le sponde laterali(J). Le cerniere devono essere posizionate all'esterno.

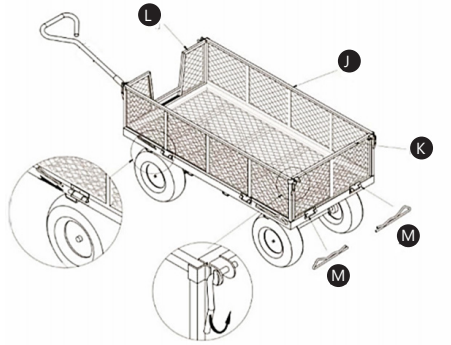

PULIZIA E MANUTENZIONE

a) Per pulire la superficie utilizzare solo detergenti senza ingredienti corrosivi.
b) Tenere l'apparecchio in un luogo asciutto, fresco, protetto dall'umidità e dalla luce diretta del sole.
c) Effettuare controlli regolari del dispositivo per mantenerlo efficiente e privo di danni.
d) Per la pulizia utilizzare un panno morbido e umido.
e) Controllare periodicamente la pressione delle gomme.

DATOS TÉCNICOS

Parámetro - Descripción	Parámetro - Valor	
Nombre del producto	CARRO DE JARDÍN PLEGABLE	
Modelo	HT-TWIN 300	HT-TWIN 550
Carga máxima [kg]	300	550
Diámetro de las ruedas	10"x3,5	10"x5
Longitud de la manija [mm]	785	788
Dimensiones [mm]	1150x515x885	1390x620x955
Peso [kg]	17,3	27

DESCRIPCIÓN GENERAL

Este manual ha sido elaborado para favorecer un empleo seguro y fiable. El producto ha sido estrictamente diseñado y fabricado conforme a las especificaciones técnicas y para ello se han utilizado las últimas tecnologías y componentes, manteniendo los más altos estándares de calidad.

ANTES DE LA PUESTA EN FUNCIONAMIENTO, LEA LAS INSTRUCCIONES MINUCIOSAMENTE Y ASEGÚRESE DE COMPRENDERLAS.

Para garantizar un funcionamiento duradero y fiable del aparato, el manejo y mantenimiento deben llevarse a cabo de acuerdo con las instrucciones de este manual. Los datos técnicos y las especificaciones de este manual están actualizados. El fabricante se reserva el derecho de realizar modificaciones para mejorar la calidad. Teniendo en cuenta los avances técnicos en materia de reducción del ruido, el equipo ha sido diseñado y fabricado para mantener el riesgo de emisiones sonoras al nivel más bajo posible.

EXPLICACIÓN DE LOS SÍMBOLOS

	Respetar las instrucciones de uso.
	¡ATENCIÓN!, ¡ADVERTENCIA! o ¡NOTA! para llamar la atención sobre ciertas circunstancias (señal general de advertencia).

¡ADVERTENCIA! En este manual se incluyen fotos ilustrativas que podrían no coincidir exactamente con la apariencia real del dispositivo.

El texto en alemán corresponde a la versión original. Los textos en otras lenguas son traducciones del original en alemán.

SEGURIDAD

¡ATENCIÓN! Lea todas las instrucciones e indicaciones de seguridad. La inobservancia de las advertencias e instrucciones al respecto puede provocar lesiones graves o incluso la muerte.

Conceptos como "aparato" o "producto" en las advertencias y descripciones de este manual se refieren a CARRO DE JARDÍN PLEGABLE.

a) En caso de duda sobre si el producto funciona correctamente o si detectara daños, póngase en contacto con el servicio de atención al cliente del fabricante.
b) Mantenga el aparato en perfecto estado de funcionamiento. Antes de cada trabajo, compruébelo en busca de daños generales o de piezas móviles (fractura de piezas y componentes u otras condiciones que puedan perjudicar el funcionamiento seguro de la máquina). En caso de daños, el aparato debe ser reparado antes de volver a ponerse en funcionamiento.
c) La reparación y el mantenimiento de los equipos solo pueden ser realizados por personal cualificado y siempre empleando piezas de repuesto originales. Esto garantiza la seguridad durante el uso.
d) No cargue el carro con más de 300kg (HT-TWIN 300) / 550kg (HT-TWIN 550).
e) El producto no está pensado para niños, no es un juguete.
f) Distribuya el peso uniformemente sobre la totalidad de la superficie de carga.
g) En caso de que un componente estuviera dañado o deteriorado, no continúe utilizándolo.
h) No utilice el vehículo sobre superficies o zonas que puedan deteriorar los neumáticos.
i) La presión de llenado no debe superar los 40 PSI.

ACHTUNG! Aunque en la fabricación de este aparato se ha prestado gran importancia a la seguridad, dispone de ciertos mecanismos de protección extras. A pesar del uso de elementos de seguridad adicionales, existe el riesgo de lesiones durante el funcionamiento, por lo que se recomienda proceder con precaución y sentido común.

INSTRUCCIONES DE USO

El carro de jardín plegable está diseñado para transportar plantas, tierra y accesorios de jardín.

El usuario es responsable de los daños derivados de un uso inadecuado del aparato.

DESCRIPCIÓN DEL APARATO

HT-TWIN 300

1	Base del carro	1x
2	Panel lateral	2x
3	Panel delantero/trasero	2x
4	Enganche delantero	1x
5	Mango	1x
6	Rueda	4x
7	Soporte delantero	1x
8	Soporte trasero	1x
9	Pasador "B"	8x
10	Tornillo M8x15	8x
11	Pasador	5x
12	Arandela M8	9x

13	Arandela M16	5x
14	Tuerca M8	9x
15	Tornillo M8x58	1x
16	Conector de plástico	1x

HT-TWIN 550

A	Base del carro	1x
B	Eje delantero	1x
C	Eje trasero	1x
D	Tuerca M14	2x
E	Arandela M14	2x
F	Soporte del mango	1x
G	Cojinete de empuje	1x
H	Mango	1x
I	Rueda	4x
J	Barrera lateral	2x
K	Barrera trasera	1x
L	Barrera delantera	1x
M	Chaveta	8x
N	Tuerca M10	2x
O	Tuerca M16	1x
P	Tornillo M10x55	2x
Q	Tornillo M16x65	1x
R	Chaveta	4x
S	Arandela M10	2x
T	Arandela M16	5x
U	Arandela M20	1x
V	Tuerca M20	1x

PREPARACIÓN PARA LA PUESTA EN MARCHA/ MANEJO DEL APARATO

MONTAJE DE LA MÁQUINA
HT-TWIN 300

1. Coloque el eje central en el enganche delantero(4), introduzca el pasador de enganche en el orificio del soporte delantero(7), coloque la arandela(13) y fíjelo con el pasador(11). Atornille el soporte delantero(7) y el soporte trasero(8) a la base del carro(1) con el tornillo(10), la arandela(12) y la tuerca(14). Apriete firmemente.

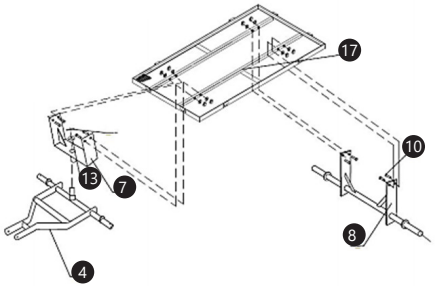

2. Coloque las ruedas(6) en los extremos de los soportes delantero y trasero. Instale la arandela(13). Inserte un pasador(11) a través de los orificios al final de cada eje y luego doble sus extremos.

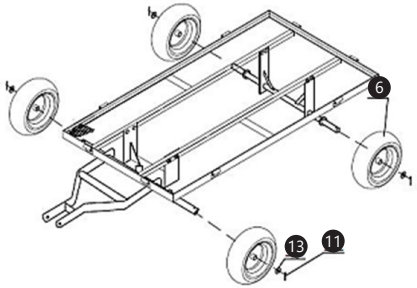

3. Alinee los orificios en los paneles laterales(2) con los orificios laterales en la base del carro, luego inserte los pasadores B(9) a través de ellos. Realice la operación en cada lado del carro. Cada panel se fija con 2 pasadores.

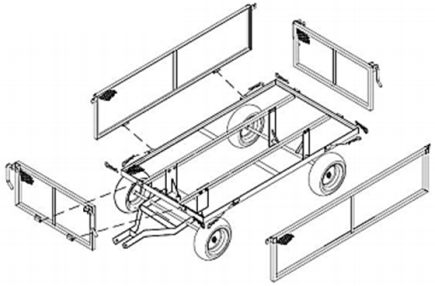

4. Inserte el extremo del mango(5) en el conector de plástico(16), luego coloque el conjunto en la horquilla del cuadro y alinee los orificios de ambos elementos. Inserte el tornillo(15) a través de los orificios, coloque la arandela(12), la tuerca(14) y apriete.

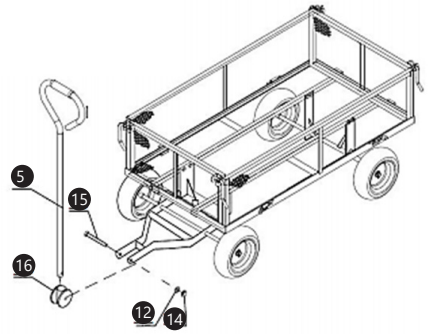

HT-TWIN 550

1. Gire la base del carro(A) y fije el eje trasero(C) con las arandelas(E) y las tuercas(D). Coloque el cojinete de empuje(G) entre el eje delantero(B) y la base, luego coloque la arandela(U) y atornille la tuerca(V). No apriete demasiado la tuerca(V), asegúrese de que el eje delantero pueda girar.

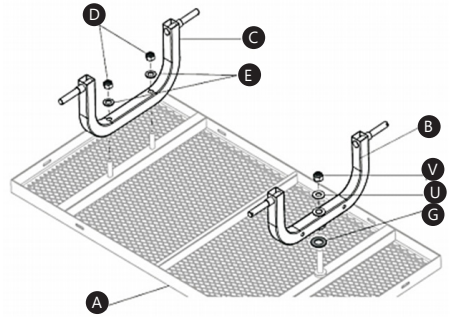

2. Fije el soporte del mango(F) al eje delantero con los tornillos(P), arandelas(S) y tuercas(N).

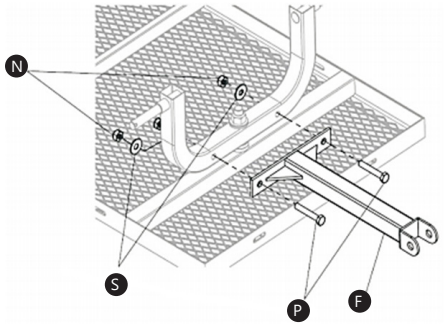

3. Fije las ruedas(I) en los extremos del eje con tuercas(T) y Chavetas(R).

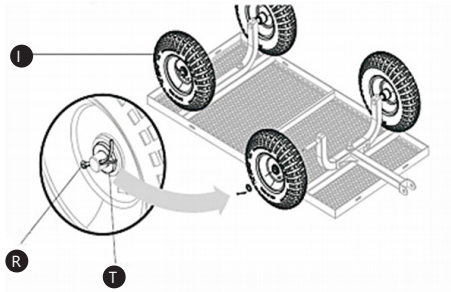

4. Dé la vuelta al carro ensamblado, fije el mango(H) al soporte del mango(F) con el tornillo(Q), la arandela(T) y la tuerca(O).

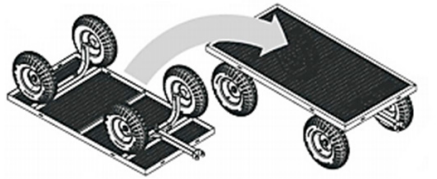

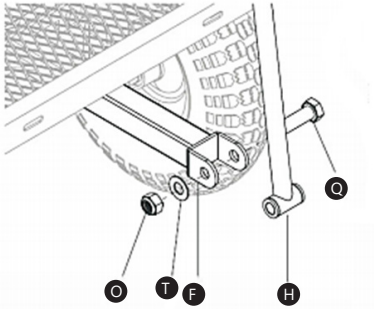

5. Fije las barreras delantera y trasera(L y K) a los lados de la base del carro con las chavetas(M), y luego las barreras laterales(J). Las bisagras deben estar en el exterior.

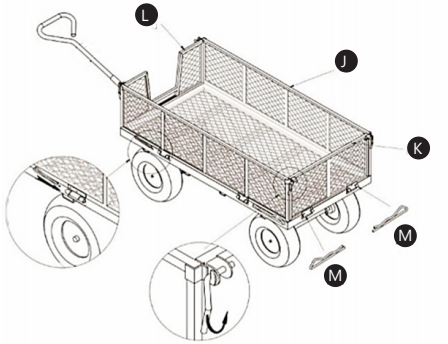

LIMPIEZA Y MANTENIMIENTO

a) Para limpiar la superficie, utilice solo productos que no contengan sustancias corrosivas.
b) Guarde el aparato en un lugar seco, fresco y protegido de la humedad y la radiación solar directa.
c) En lo que respecta a la eficiencia técnica y posibles daños, el dispositivo debe ser revisado regularmente.
d) Para su limpieza utilizar un paño húmedo y suave.
e) Controle periódicamente la presión de los neumáticos.

NOTES/NOTIZEN

NOTES/NOTIZEN

hillvert

UNSER HAUPTZIEL IST DIE ZUFRIEDENHEIT UNSERER KUNDEN!
BEI FRAGEN KONTAKTIEREN SIE UNS BITTE UNTER:

OUR CUSTOMERS' SATISFACTION IS OUR MAIN GOAL!
PLEASE CONTACT US WITH QUESTIONS AT:

NASZYM GŁÓWNYM CELEM JEST SATYSFAKCJA KLIENTÓW
W PRZYPADKU PYTAŃ PROSIMY O KONTAKT Z PRZEDSTAWICIELEM
W DANYM KRAJU:

NAŠÍM HLAVNÍM CÍLEM JE SPOKOJENOST NAŠICH ZÁKAZNÍKŮ! V PŘÍPADĚ OTÁZEK
NÁS PROSÍM KONTAKTUJTE NA:

NOTRE BUT PREMIER EST VOTRE SATISFACTION!
POUR TOUTE QUESTION, CONTACTEZ NOUS SUR:

NUESTRO OBJETIVO PRINCIPAL ES LA SATISFACCIÓN DE NUESTROS CLIENTES!
SI TIENE PREGUNTAS, POR FAVOR PÓNGANSE EN CONTACTO CON NOSTROS EN:

I NOSTRO PRINCIPALE OBIETTIVO È LA SODDISFAZIONE DEI NOSTRI CLIENTI!
PER EVENTUALI DOMANDE PER FAVORE, CI CONTATTINO SOTTO:

CONTACT

expondo Polska sp. z o.o. sp. k.

ul. Nowy Kisielin-Innowacyjna 7
66-002 Zielona Góra | Poland, EU

e-mail: info@expondo.com

expondo.com