caldoterm™
HVAC Systems & Home Solutions

Termostat Cyfrowy C6.716 Wi-Fi

UWAGA: Używać zgodnie z przeznaczeniem – ŚCIŚLE ZABRONIONE jest użytkowanie w inny sposób.

Termostat C6.716 przeznaczony jest do automatycznego, programowalnego sterowania temperaturą w systemach grzewczych opartych na elektrycznych źródłach ciepła. Urządzenie współpracuje zarówno z wbudowanym czujnikiem temperatury, jak i z czujnikiem zewnętrznym, co pozwala na elastyczne dostosowanie do różnych instalacji.
Model C6.716 idealnie nadaje się do sterowania elektrycznym ogrzewaniem podłogowym – umożliwia jego włączanie i wyłączanie w określonych godzinach oraz programowanie harmonogramów pracy zgodnie z preferencjami użytkownika.

Charakterystyka techniczna

Napięcie zasilania: ~230 V
Maksymalny prąd przełączania: 16 A
Maksymalne obciążenie: 3600 W
Pobór mocy własnej: 2 W
Zakres regulacji temperatury: od +5°C do +95°C
Zakres temperatury ustawianej fabrycznie (dla powietrza): od +5°C do +35°C
Skok regulacji temperatury: od 0,5°C do 10°C
Dokładność utrzymania temperatury: ±1°C
Wewnętrzny czujnik temperatury powietrza: wbudowany
Czujnik temperatury podłogi: zewnętrzny, NTC 10 kΩ
Zakres temperatury otoczenia: od -5°C do +50°C
Stopień ochrony obudowy: IP20
Materiał obudowy: trudnopalny plastik o wysokiej wytrzymałości

Zawartość opakowania

- Termostat pokojowy – 1 sztuka
- Zewnętrzny czujnik temperatury podłogi – 1 sztuka
- Zestaw montażowy (śruby) – 2 sztuki
- Instrukcja obsługi – 1 sztuka

Opis funkcji i obsługa urządzenia

Włączanie i wyłączanie termostatu
- Aby uruchomić termostat, naciśnij przycisk [POWER]. Ponowne naciśnięcie tego przycisku spowoduje wyłączenie urządzenia.

Zmiana trybu pracy: RĘCZNY / AUTOMATYCZNY
- Aby przełączyć tryb pracy, naciśnij przycisk [MODE].
- W trybie RĘCZNYM użytkownik samodzielnie ustawia temperaturę, która będzie utrzymywana bez zmian.
- W trybie AUTOMATYCZNYM urządzenie działa według wcześniej zaprogramowanego harmonogramu.
- Na ekranie pojawi się stosowny napis: MANUAL lub AUTO.

Ręczna regulacja temperatury
- Użyj przycisków [▲] lub [▼], aby ustawić żądaną temperaturę w trybie ręcznym.
- Na ekranie pojawi się informacja o aktualnym ustawieniu temperatury.

Ustawianie harmonogramu czasowego
- Aby przejść do programowania:
- Naciśnij i przytrzymaj przycisk [MODE]. Następnie naciśnij [▲] i trzymaj oba przez ok. 6 sekund.
- Użyj przycisków [▲] i [▼] do ustawienia minut, następnie godzin i dnia tygodnia (1–7, gdzie 1 = poniedziałek).

Przejście między kolejnymi etapami ustawień odbywa się przez naciśnięcie przycisku [MODE].
- Aby zapisać ustawienia i wyjść z trybu programowania, naciśnij [POWER].

Wyświetlacz temperatury
- Po prawej stronie ekranu wyświetlana jest aktualna temperatura (z czujnika podłogowego lub powietrznego).
- Po lewej stronie znajduje się temperatura zadana – ustawiona przez użytkownika.

Blokada przycisków
- Aby włączyć lub wyłączyć blokadę klawiatury, naciśnij jednocześnie przyciski [▲] i [▼] i przytrzymaj przez 6 sekund.
- Po aktywacji blokady na ekranie pojawi się napis LOCK.

Wskaźnik pracy systemu grzewczego
- Gdy system grzewczy jest aktywny, na ekranie pojawi się komunikat HEATING ON

Znaczenie symboli wyświetlanych na ekranie

M Tryb manualny (ręczny)
AUTO Tryb automatyczny (programowalny)
HEATING ON System grzewczy aktywny (urządzenie grzeje)
LOCK Klawiatura zablokowana
1–7 Dni tygodnia (1 = poniedziałek, 7 = niedziela)
MORNING Poranny przedział czasowy (np. 06:00–09:00)
DAY Dzienny przedział czasowy (np. 09:00–17:00)
EVENING Wieczorny przedział czasowy (np. 17:00–22:00)
NIGHT Nocny przedział czasowy (np. 22:00–06:00)
TEMP SET Ustawiona temperatura (zadana przez użytkownika)
ROOM TEMP Aktualna temperatura otoczenia lub podłogi
PROG 1–4 Numery programów grzewczych (dla różnych pór dnia)

Harmonogram pracy – programowanie temperatury

Programowanie okresu

Naciśnij "📖" i przytrzymaj przez 5 sekund, aby przejść do trybu programowania okresowego.

Klucz owy	Okres		Symbol	Czas	△ ▽	Temperatura	△ ▽
📖	Dzień powszedni	1	☼	06:00	czas / Ustaw	20°C	Ustaw zaprogramowaną temperaturę
		2	🏠	08:00		15°C	
		3	🏠	11:30		15°C	
		4	🏠	12:30		15°C	
		5	🏠	17:00		22°C	
👆		6	☾	22:00		15°C	

Ustawienia zaawansowane

Aby wejść do trybu ustawień zaawansowanych:
1. Upewnij się, że termostat jest wyłączony (wyłączony przyciskiem [POWER]).
2. Naciśnij i przytrzymaj przycisk [MODE] przez kilka sekund.
3. Po chwili termostat przejdzie do trybu konfiguracji ustawień systemowych (tzw. „zaawansowanych").

Kalibracja temperatury
Możliwość dokonania kalibracji w zakresie od -9,9°C do +9,9°C, pozwalająca na dostosowanie wskazań do rzeczywistej temperatury.

Wybór czujnika temperatury
- Dostępne tryby pracy czujników to: „In" — czujnik wbudowany, „Out" — czujnik zewnętrzny oraz „All" — oba czujniki jednocześnie, przy czym czujnik zewnętrzny pełni funkcję zabezpieczenia.

Maksymalna temperatura czujnika zewnętrznego w trybie „All"
Po przekroczeniu ustawionej wartości sterowanie wyjściem zostanie wyłączone, co zapobiega przegrzaniu podłogi i chroni system grzewczy.

Histereza regulacji temperatury
Zakres regulacji histerezy wynosi od 0,5°C do 10,0°C, co umożliwia precyzyjne określenie dokładności działania termostatu.

Funkcja ochrony przed zamarzaniem
Funkcja może być aktywowana (ON) lub wyłączona (OFF), chroniąc instalację przed uszkodzeniem w wyniku niskich temperatur.

Cykl działania programu w trybie automatycznym:
- OFF — wyłączenie trybu automatycznego, działanie wyłącznie w trybie manualnym
- 12345 — program dedykowany na dni od poniedziałku do piątku oraz wspólny na sobotę i niedzielę
- 123456 — program z podziałem na dni od poniedziałku do soboty oraz osobny program na niedzielę
- 1234567 — program obejmujący wszystkie dni tygodnia indywidualnie

Nie używaj ręcznej regulacji przy sterowaniu automatycznym.

Maksymalna temperatura, jaką użytkownik może ustawić, mieści się w zakresie od 35°C do 95°C.

Przywracanie ustawień fabrycznych
Aby zresetować urządzenie do ustawień fabrycznych, należy przytrzymać przycisk przez około 5 sekund. Na wyświetlaczu pojawi się komunikat potwierdzający przywrócenie domyślnych parametrów.

Kody błędów

E0 - błąd/awaria wbudowanego czujnika temperatury.
E1 - błąd/awaria zdalnego czujnika temperatury.

Programowanie

Termostat C6.716 umożliwia automatyczne sterowanie ogrzewaniem podłogowym w oparciu o zaprogramowany harmonogram czasowy, bez potrzeby ręcznego włączania i wyłączania urządzenia.

Możliwe jest zaprogramowanie 6 przedziałów czasowych dla dni:
- 1–5: poniedziałek–piątek
- 6–7: sobota–niedziela
-

Typowe przedziały czasowe:
1. Poranek – aktywacja przed wyjściem z domu
2. Wyjście z domu – obniżenie temperatury
3. Powrót w ciągu dnia
4. Popołudnie
5. Wieczór
6. Noc / sen

Wejście w tryb programowania
1. Naciśnij przycisk Menu, aż pojawi się ikona zegara, co oznacza tryb automatycznego programowania.
2. Przytrzymaj przycisk OK przez około 6 sekund – na ekranie pojawi się symbol słoneczka oznaczający pierwszy przedział: „Poranek".

Ustawianie przedziału czasowego
- Za pomocą przycisków ▲ i ▼ ustaw godzinę włączenia ogrzewania.
- Naciśnij Menu, aby przejść do ustawienia temperatury.
- Za pomocą ▲ i ▼ wybierz żądaną temperaturę.

Zalecane: Ustaw godzinę uruchomienia systemu na ok. 1–2 godziny przed planowanym użyciem (np. pobudką), aby osiągnąć zadaną temperaturę na czas.

Ostrzeżenie: Nie zaleca się ustawiania temperatury podłogi powyżej 30°C.

Ustawianie kolejnych przedziałów

Po zakończeniu ustawiania pierwszego przedziału:
- Naciśnij Menu, by przejść do kolejnego przedziału – np. „Wyjście z domu" (ikona domku ze strzałką).
- Ustaw godzinę i temperaturę (domyślnie: 15°C – system wyłączony, chłodna podłoga).
- Powtórz czynność dla przedziałów 3, 4, 5 i 6.

Po zakończeniu ustawień dla wszystkich przedziałów czasowych, harmonogram zostanie zapisany automatycznie.

Schemat podłączenia

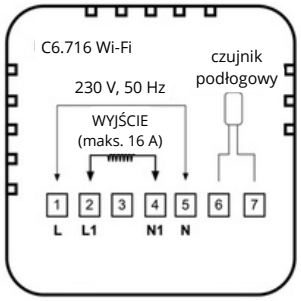

Sterowanie przez aplikację Smart Life

Nasz termostat jest wyposażony w moduł WiFi i współpracuje z aplikacją Smart Life, dzięki której możesz wygodnie zarządzać urządzeniem z poziomu smartfona. Pobierz aplikację Smart Life ze sklepu Google Play lub Apple App Store, zarejestruj się i połącz termostat z siecią WiFi, aby mieć pełną kontrolę nad ustawieniami i programowaniem temperatury z dowolnego miejsca.