CAME

FA01985M4C

PLX V - PLX V BF - PLX V BK

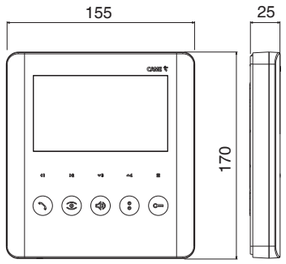

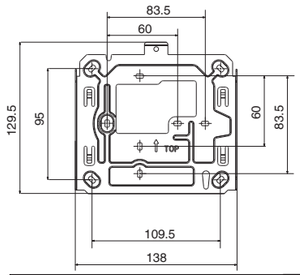

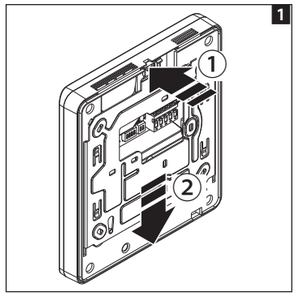

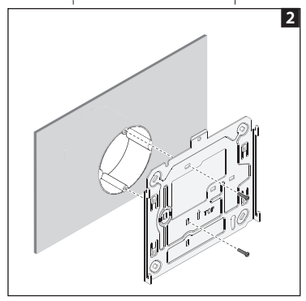

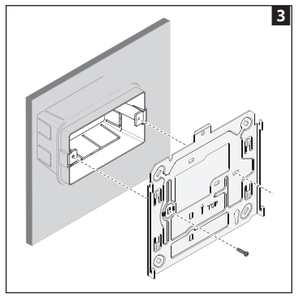

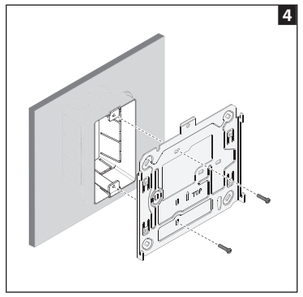

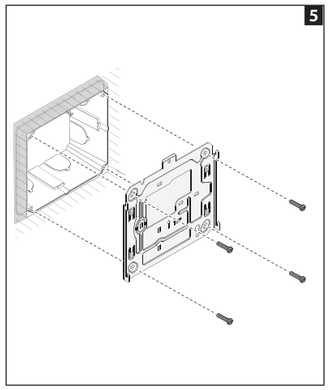

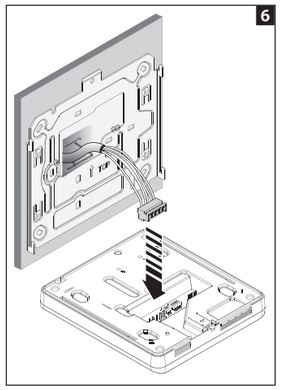

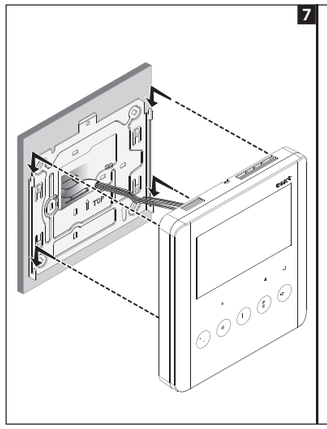

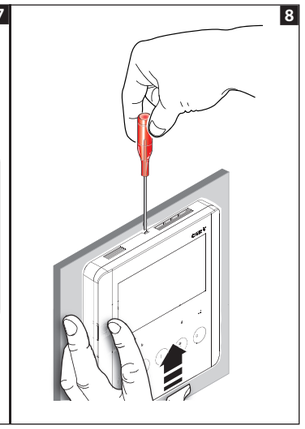

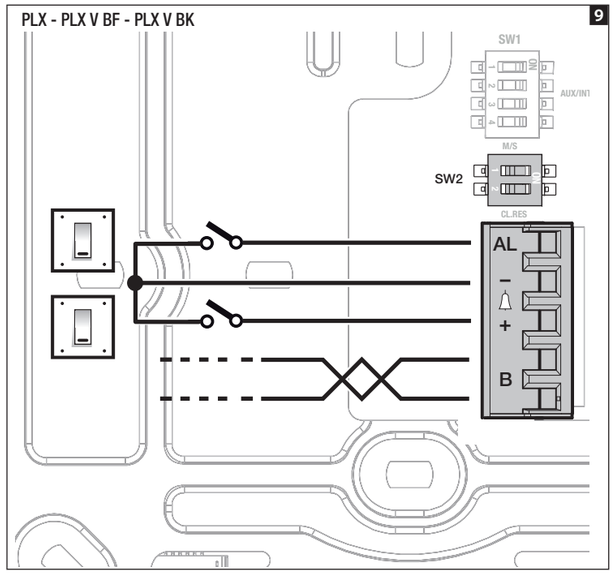

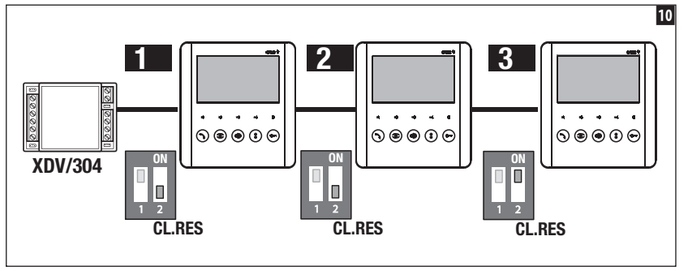

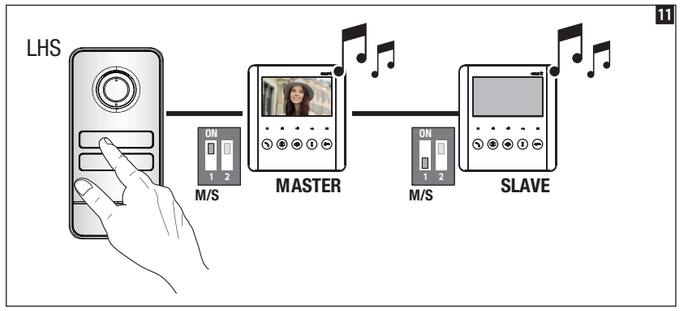

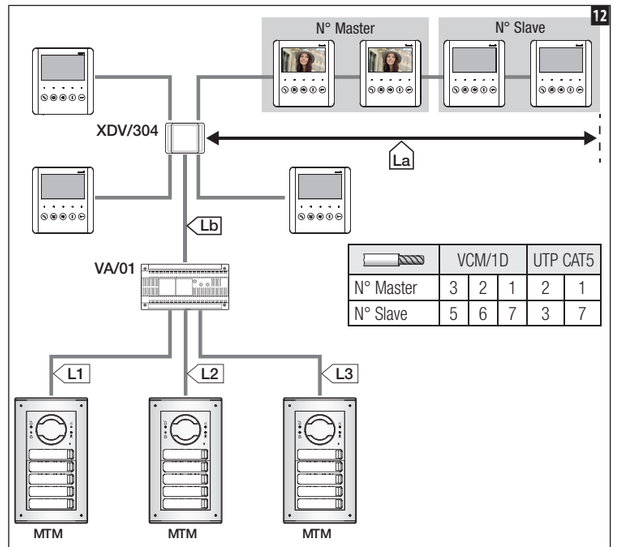

	VCM/1D			UTP CAT5	
N° Master	3	2	1	2	1
N° Slave	5	6	7	3	7

	VCM/1D	VCM/2D	UTP/CAT 5	2x2,5mm²
La+Lb	≤100 m	–	≤60 m	–
L1, L2, L3	–	≤100 m	–	–
L1+L2+ L3	–	≤300 m	–	–
La + Lb + L1(L2, L3)	≤150 m			
La + Lb + L1 + L2 + L3	≤600 m			

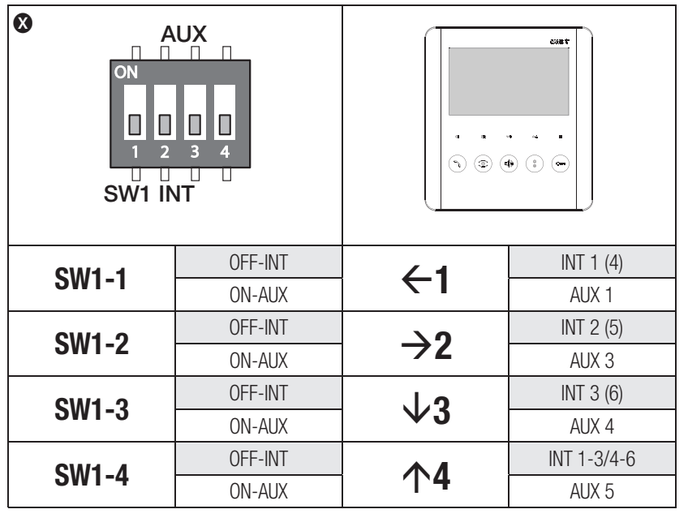

SW1-1	OFF-INT	←1	INT 1 (4)
	ON-AUX		AUX 1
SW1-2	OFF-INT	→2	INT 2 (5)
	ON-AUX		AUX 3
SW1-3	OFF-INT	↓3	INT 3 (6)
	ON-AUX		AUX 4
SW1-4	OFF-INT	↑4	INT 1-3/4-6
	ON-AUX		AUX 5

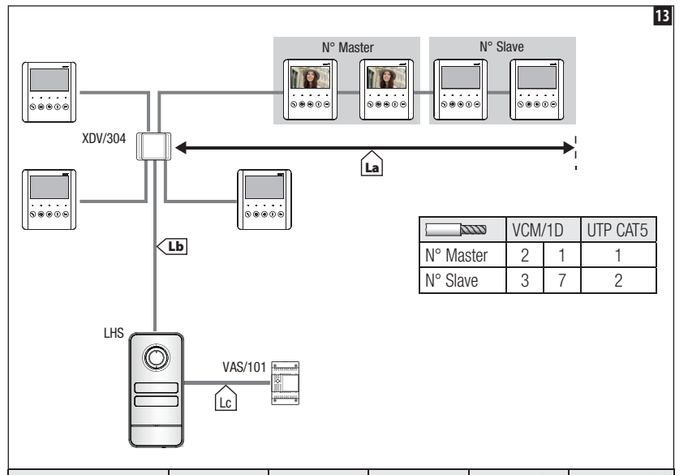

	VCM/1D		
N° Master	2	1	1
N° Slave	3	7	2

	VCM/1D	VCM/2D	UTP/CAT 5	2x1mm²	2x2,5mm²
La+Lb	≤100 m	–	≤100 m	–	–
Lc	–	–	–	≤25 m	≤60 m
La+Lb+Lc	≤100 m				

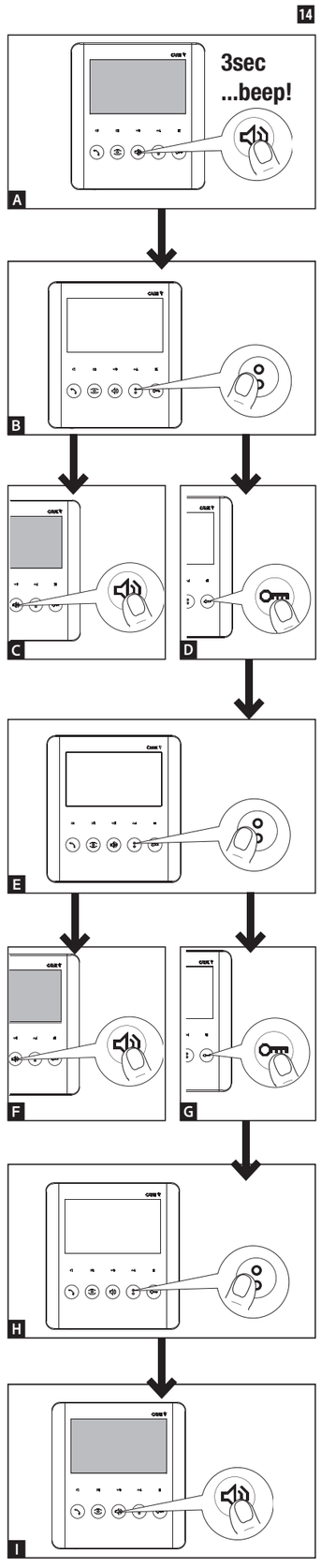

PL	Polski
HU	Magyar
HR	Hrvatski
UK	Українська

CAME S.P.A.
Via Martiri Della Libertà, 15
31030 - Dosson di Casier
Treviso - Italy
tel. (+39) 0422 4940
fax. (+39) 0422 4941
info@came.com
www.came.com

CAME.COM

POLSKI

Ostrzeżenia ogólne

• Prosimy o uważne przeczytanie instrukcji przed przystąpieniem do instalacji i wykonaniem czynności wskazanych przez producenta. • Instalacja, programowanie, użytkowanie i konserwacja produktu muszą być wykonywane wyłącznie przez wykwalifikowany lub odpowiednio przeszkolony personel techniczny, zgodnie z obowiązującymi przepisami, włącznie z przepisami bezpieczeństwa. • Przed wykonaniem jakiejkolwiek czynności związanej z czyszczeniem lub konserwacją, należy odłączyć zasilanie od urządzenia. • Z urządzenia można korzystać wyłącznie zgodnie z przeznaczeniem. • Producent nie ponosi żadnej odpowiedzialności za ewentualne szkody wynikające z błędnego, niewłaściwego lub nierozsądnego użytkowania. • Produkt w oryginalnym opakowaniu producenta może być transportowany wyłącznie w zamkniętych przestrzeniach (wagony kolejowe, kontenery, pojazdy zamknięte). • W przypadku wadliwego działania produktu należy zaprzestać jego używania i skontaktować się z działem obsługi klienta pod adresem **https://www.came.com/global/en/contact-us** lub pod numerem telefonu podanym na stronie internetowej.

📖 **Data produkcji jest podana w numerze partii produkcyjnej wydrukowanym na etykiecie produktu. W razie potrzeby prosimy o kontakt z nami pod adresem https://www.came.com/global/en/contact-us.**

📖 **Ogólne warunki sprzedaży można znaleźć w oficjalnych cennikach Came.**

Opis PLX V - PLX V BF - PLX V BK 9

Wideodomofonowy panel wewnętrzny, głośnomówiący, z funkcją interkomu.

Zaciski M1

B	Wejście linii magistrali
+ ⏃ −	Połączenie z półpiętra
AL	Wejście alarmu

10 Rezystor zamykania (CL.RES)
11 Przełącznik master/slave (M/S)

Dane techniczne

Typ	PLX V PLX V BF PLX V BK
Zasilanie z magistrali (VDC)	15 ÷ 20
Maks. pobór prądu (mA)	200
Pobór prądu w trybie stand-by [mA]	<1
Pobór prądu pojedynczej diody LED (mA)	1
Temperatura przechowywania (°C)*	-25 ÷ +70
Temperatura pracy (°C)	+5 ÷ +40
Stopień ochrony (IP)	IP 30
Standard wideo	PAL/NTSC
Wyświetlacz LCD TFT (cale)	5
Średnia żywotność (godziny)**	150.000

(*) Przed instalacją, umieścić produkt w temperaturze pokojowej, jeśli było on przechowywany lub transportowany w bardzo niskich lub bardzo wysokich temperaturach.
(**) Średnią żywotność produktu należy rozumieć jako orientacyjną i szacowaną, przyjmując, że będzie on eksploatowany w normalnych warunkach użytkowania, prawidłowo zainstalowany i poddawany konserwacji. Zależy ona też od innych czynników, na przykład warunków klimatycznych i środowiskowych.

Montaż

• Odczepić urządzenie od metalowego wspornika, przesuwając je wzdłuż niego, po uprzednim wciśnięciu plastikowego przycisku 1.

• Przymocować wspornik ścienny do skrzynki podtynkowej okrągłej Ø 60 mm 2, do skrzynki prostokątnej 503 3 4 lub do skrzynki podtynkowej Ophera 5 (PHI) zgodnie ze wskazaniem TOP.Nie dokręcać zbyt mocno śrub.
• Aby zapewnić większą stabilność wspornika, użyć śrub i kołków rozporowych.
• Skrzynkę należy zamontować na wysokości dostosowanej do użytkownika.
• Po wykonaniu połączeń, przymocować terminal wideo do metalowego wspornika 6 7.
• Aby odłączyć urządzenie od metalowego wspornika, nacisnąć plastikowy hak i podnieść terminal 8.

Ograniczenia instalacji 12 13

Równoczesne włączenie 3 monitorów jest możliwe wyłącznie w instalacjach Jedno-/Dwurodzinnych z panelem zewnętrznym X1+VA/01.

Konfiguracja dzwonków 14

☞ **Należy kolejno wykonać wszystkie opisane poniżej etapy konfiguracji:**

1-Wejście w tryb konfiguracji.
Nacisnąć i przytrzymać wciśnięty przycisk 🔈 przez 3 sekundy. Krótki sygnał dźwiękowy oraz migająca czerwona dioda LED potwierdzą przejście do trybu konfiguracji A.

2-Konfiguracja dzwonka przypisanego do połączenia z panelu zewnętrznego.
Aby kolejno odsłuchać dzwonki, nacisnąć przycisk ⋮ B.
Aby wybrać dzwonek i wyjść z konfiguracji, nacisnąć przycisk 🔈 C.
Aby wybrać dzwonek i kontynuować konfigurację, nacisnąć przycisk Came D.

3- Konfiguracja dzwonka przypisanego do połączenia z półpiętra.
Aby kolejno odsłuchać dzwonki, nacisnąć przycisk ⋮ E.
Aby wybrać dzwonek i wyjść z konfiguracji, nacisnąć przycisk 🔈 F.
Aby wybrać dzwonek i kontynuować konfigurację, nacisnąć przycisk Came G.

4-Konfiguracja liczby dzwonków wywoławczych.
Nacisnąć przycisk ⋮ tyle razy, ile dzwonków chce się zaprogramować (od 1 do 12 dzwonków) H.
Po 3 sekundach od ostatniego naciśnięcia przycisku zostanie odtworzona wybrana liczba dzwonków dla danego połączenia.

Aby wyjść z konfiguracji, nacisnąć przycisk 🔈 I.

5- Ustawienia funkcji przycisków 1-4
Przyciski 1-4 mogą zostać skonfigurowane jako połączenia Interkomowe (ustawienie domyślne) lub polecenia Dodatkowe, poprzez ustawienie odpowiednich pozycji **przełącznika SW1** (zob. Tabela ✕ funkcja przycisków przednich 1-4 w zależności od położenia przełączników dip-switch SW1-1/4).

☞ **Informacje na temat programowania połączenia zawarto w dokumentacji paneli zewnętrznych.**

Przepisy referencyjne

Produkt jest zgodny z dyrektywami obowiązującymi w momencie produkcji.

FCC - To urządzenie spełnia wymagania części 15 przepisów FCC.
Praca urządzenia podlega następującym dwóm warunkom: (1) urządzenie nie może powodować szkodliwych zakłóceń / (2) urządzenie musi tolerować odbierane zakłócenia, w tym zakłócenia, które mogą powodować niepożądane działanie.

Produkt jest zgodny z obowiązującymi dyrektywami odniesienia.

Wycofanie z eksploatacji i utylizacja. Nie wyrzucać opakowania ani urządzenia w niedozwolonych miejscach po zakończeniu okresu eksploatacji, lecz utylizować je zgodnie z przepisami obowiązującymi w kraju użytkowania produktu. Elementy nadające się do recyklingu są opatrzone odpowiednim symbolem i kodem materiału.
DANE I INFORMACJE ZAWARTE W NINIEJSZEJ INSTRUKCJI MOGĄ ULEGAĆ ZMIANOM W DOWOLNYM MOMENCIE I BEZ KONIECZNOŚCI WCZEŚNIEJSZEGO POWIADOMIENIA. WYMIARY, O ILE NIE ZAZNACZONO INACZEJ, SĄ PODANE W MILIMETRACH.

MAGYAR

Általános figyelmeztetések

• Olvassa el figyelmesen az utasításokat a felszerelés megkezdése előtt, a gyártó által előírt módon végezze el a műveleteket. • A termék felszerelését, programozását, üzembe helyezését és karbantartását kizárólag képzett és megfelelően betanított műszaki szakember végezze, a hatályos törvények értelmében, beleértve a balesetvédelmi előírásokat. • Bármilyen karbantartási vagy tisztítási művelet előtt áramtalanítsa a készüléket. • A készüléket kizárólag a tervezett rendeltetésének megfelelően szabad használni. • A gyártó nem vállal felelősséget a nem rendeltetésszerű, hibás és ésszerűtlen használatból eredő esetleges károkért. • A gyártó eredeti csomagolásában levő terméket csak zárt szállítóeszközzel (vasúti vagonban, konténerben, zárt járműben) szállítható. • A termék rendellenes működése esetén szakítsa meg a használatát és forduljon a műszaki szervizszolgálathoz a **https://www.came.com/global/en/contact-us** e-mail címen vagy honlapon található telefonszámon.

📖 **A gyártás időpontja a termék címkéjére nyomtatott gyártási tétel jelölésében szerepel. Szükség esetén elérhetőségünk: https://www.came.com/global/en/contact-us.**

📖 **Az általános adásvételi szerződési feltételek a Came hivatalos árjegyzékében találhatók.**

PLX V - PLX V BF - PLX V BK 9 leírása

Videokaputelefonos interkom leágazás.

M1 sorkapocs

B	BUSZ vonal bemenete
+ ⏃ −	Lépcsőházi hívás
AL	Riasztás bemenet

10 Záró ellenállás (CL.RES)
11 Master/slave választó (M/S)

Műszaki adatok

Típus	PLX V PLX V BF PLX V BK
Tápfeszültség BUSZ-ról (VDC)	15 ÷ 20
Max. áramfelvétel (mA)	200
Felvett áram stand-by módban (mA)	<1
Egy LED felvett árama (mA)	1
Tárolási hőmérséklet (°C)*	-25 ÷ +70
Működési hőmérséklet (°C)	+5 ÷ +40
Érintésvédelmi osztály	IP 30
Videó szabvány	PAL/NTSC
LCD TFT kijelző (hüvelyk)	5
Átlagos élettartam (óra)**	150.000

(*) A felszerelés előtt tárolja a terméket szobahőmérsékleten abban az esetben, ha az előző tárolás vagy szállítás nagyon alacsony vagy nagyon magas hőmérsékleten történt.
(**) A termék átlagos élettartama pusztán tájékoztató jellegű, és a megfelelő használati, felszerelési és karbantartási feltételek figyelembevételével végzett becslés eredménye. Ezt az adatot további tényezők is befolyásolják, például az éghajlati és környezeti feltételek.

Felszerelés

• Nyomja meg a műanyag gombot 1 és csússtassa végig a készüléket a fém tartón és akassza le.
• Rögzítse a fali tartót a kerek süllyesztett dobozhoz Ø 60 mm 2 az 503-as négyszögletes dobozhoz 3 4 vagy az Ophera 5 (PHI) süllyesztett dobozhoz az útmutatás szerint (TOP).
• Ne húzza meg túl erősen a csavarokat.
• A tartó erősebb rögzítéséhez használjon csavarokat és dübeleket.
• A dobozt a felhasználó igényeinek megfelelő magasságban kell felszerelni.
• Végezze el a bekötéseket és erősítse a videoterminált a fém tartóra 6 7.
• A készülék levételéhez a fém tartóról nyomja meg a műanyag kapcsot és emelje fel a terminált 8.

Alkalmazási határértékek 12 13

A 3 monitor egyidejű bekapcsolása csak X1+VA/01 kültéri egységgel felszerelt egy/kétlakásos rendszereknél lehetséges.

Csengőhangok konfigurálása 14

☞ **Végezze el egymás után az itt leírt összes konfigurálási fázist:**

1 - Belépés a konfigurálásba
Nyomja meg és tartsa nyomva a 🔈 gombot 3 másodpercig. Egy rövid hangjelzés és a piros LED villogása jelzi, hogy belépett a konfigurálásba A.

2 - A kültéri egységről érkező híváshoz tartozó csengőhang konfigurálása
A csengőhangok egymás utáni meghallgatásához nyomja meg a ⋮ B gombot.
A csengőhang kiválasztásához és a konfigurálásból való kilépéshez nyomja meg a 🔈 C gombot.
A csengőhang kiválasztásához és a konfigurálás folytatásához nyomja meg a Came D gombot.

3 - A lépcsőházból érkező híváshoz tartozó csengőhang konfigurálása
A csengőhangok egymás utáni meghallgatásához nyomja meg az ⋮ E gombot.
A csengőhang kiválasztásához és a konfigurálásból való kilépéshez nyomja meg az 🔈 F gombot.
A csengőhang kiválasztásához és a konfigurálás folytatásához nyomja meg a Came G gombot.

4 - A hívási kicsengések számának konfigurálása
Annyiszor nyomja meg a ⋮ gombot, ahány kicsengést kíván beállítani (1-től 12-ig) H.
Az utolsó gombnyomástól számított 3 másodperc után a kiválasztott hívás megszólal a beállított kicsengés-számmal.

A konfigurálásból való kilépéshez nyomja meg a gombot 🔈 I.

5- 1-4 gombok beállítása
Az 1-4 gombok konfigurálhatók interkom hívásokra (alapértelmezett állapot) vagy kiegészítő vezérlésekként az **SW1 dip-switch** megfelelő pozícióinak beállításával (lásd a ✕ táblázatban az 1/4 gombok funkcióit a SW1-1/4 dip-switch megfelelő pozícióinak függvényében)

☞ **A hívás beprogramozásához lásd a kültéri egységek dokumentációját.**

Hivatkozott Szabványok

A termék megfelel a gyártás pillanatában érvényes vonatkozó irányelveknek.

FCC - Ez a készülék megfelel az FCC előírások 15. részének.
A működés feltételei az alábbiak: (1) a készülék nem okozhat káros zavarást / (2) a készüléknek zavartűrőnek kell lennie, beleértve a kívánt működést okozó zavarokat is.

A termék megfelel a vonatkozó érvényes irányelveknek.

Szétszerelés és semlegesítés A csomagolóanyag és élettartama végén a készülék ne kerüljön a környezetbe, hanem a célországban hatályos előírások szerint kerüljön selejtezésre. Az újrahasznosítási célú szelektív hulladékgyűjtésre alkalmas alkatrészeken fel van tüntetve az anyag szimbóluma és betűjele.
A JELEN KÉZIKÖNYVBEN TALÁLHATÓ ADATOKAT ÉS INFORMÁCIÓKAT BÁRMIKOR ÉS ELŐZETES FIGYELMEZTETÉS NÉLKÜL MÓDOSÍTHATJUK. A MÉRETEK MILLIMÉTERBEN VANNAK MEGADVA, KIVÉVE HA MÁSKÉNT VAN JELÖLVE.

HRVATSKI

Opća upozorenja

• Prije ugradnje i izvođenja drugih postupaka prema preporukama proizvođača pažljivo pročitajte ove upute. • Ugradnju, programiranje, stavljanje u rad i održavanje proizvoda smije obavljati isključivo kvalificirano i odgovarajuće obučeno tehničko osoblje u skladu s važećim propisima, uključujući i mjere zaštite na radu. • Prije obavljanja bilo kakvog zahvata vezanog za čišćenje ili održavanje isključite napajanje. • Ovaj uređaj smije se namijeniti samo onoj upotrebi za koju je osmišljen. • Proizvođač se ni u kojem slučaju ne može smatrati odgovornim za eventualne štete nastale zbog neprimjerene, pogrešne ili nerazumne upotrebe. • Proizvod u izvornom pakiranju proizvođača može se prevoziti samo u zatvorenom (vagoni, kontejneri, zatvorena vozila). • U slučaju kvara proizvoda, prekinite uporabu i obratite se službi za korisnike na adresi **https://www.came.com/global/en/contact-us** ili nazovite na telefonski broj naveden na mrežnom mjestu.

📖 **Datum proizvodnje naveden je u proizvodnoj seriji koja je otisnuta na naljepnici proizvoda. Ako je potrebno, obratite nam se na adresu https://www.came.com/global/en/contact-us.**

📖 **Opći uvjeti prodaje navedeni su u službenim cjenicima poduzeća Came.**

Opis PLX V - PLX V BF - PLX V BK 9

Interkomunikacijski uređaj videoparlafon bez ruku.

Blok redne stezaljke M1

B	Ulaz za sabirničku liniju
+ ⏃ −	Poziv sa stubišta
AL	Ulaz za alarm

10 Otpornik zatvaranja (CL. RES)
11 Selektor master/slave (M/S)

Tehnički podatci

Tip	PLX V PLX V BF PLX V BK
Napajanje preko BUS-a (V DC)	15 ÷ 20
Maksimalna apsorpcija (mA)	200
Apsorpcija u standby načinu (mA)	<1
Apsorpcija pojedine LED diode (mA)	1
Temperatura skladištenja (°C)*	-25 ÷ +70
Radna temperatura (°C)	+5 ÷ +40
Stupanj zaštite IP	IP 30
Video standard	PAL/NTSC
LCD TFT zaslon (inči)	5
Prosječni vijek trajanja (sati)**	150.000

(*) Prije ugradnje, proizvod treba držati na sobnoj temperaturi u slučaju skladištenja ili prijevoz pri iznimno niskim ili vrlo visokim temperaturama.
(**) Prosječni je vijek trajanja proizvoda isključivo indikativan podatak koji je procijenjen na temelju usklađenih uvjeta uporabe, ugradnje i održavanja. Na njega se utječe i dodatnim čimbenicima kao što su, primjerice, klimatski uvjeti i uvjeti okoliša.

Instalacija

• Otkačite uređaj s metalnog nosača, tako što ćete pritisnuti plastičnu tipku i kliznim pokretom izvući uređaj s nosača 1.
• Pričvrstite zidni nosač na okruglu kutiju za ugradnju Ø 60 mm 2, na pravokutnu kutiju 503 3 4 ili na kutiju za ugradnju Ophera (PHI) 5 i vodeći računa o oznaci TOP.
• Vijke nemojte previše stegnuti.
• Radi bolje stabilnosti nosača koristite se vijcima i umetcima.
• Kutija mora biti instalirana na visini koja odgovara korisniku.
• Nakon povezivanja, zakačite video terminal na metalni nosač 6 7.
• Za otkačivanje uređaja s metalnog nosača pritisnite plastičnu kukicu i podignite terminal 8.

Ograničenja uređaja 12 13

Istovremeno uključivanje 3 ekrana moguće je samo u jednoobiteljskim/dvoobiteljskim sustavima s vanjskim mjestom 1+VA/01.

Konfiguracija melodija 14

☞ **Potrebno je izvršiti u nizu sve faze konfiguriranja opisane u nastavku:**

1 - Ulaz u konfiguriranje
Pritisnite i držite pritisnutim tipkalo 🔈 3 sekunde. Ulaz u konfiguriranje A potvrđuje se kratkim zvučnim signalom i trepćuća diodom LED.

2 - Konfiguriranje melodije za poziv s vanjske jedinice
Za preslušavanje melodija u nizu, pritisnite tipku ⋮ B.
Za odabir melodije i izlaz iz konfiguriranja pritisnite tipkalo 🔈 C.
Za odabir melodije i nastavak konfiguriranja, pritisnite tipku Came D.

3 - Konfiguriranje melodije za poziv sa stubišta
Za preslušavanje melodija u nizu, pritisnite tipku ⋮ E.
Za odabir melodije i izlaz iz konfiguriranja, pritisnite tipku 🔈 F.
Za odabir melodije i nastavak konfiguriranja, pritisnite tipku Came G.

4 - Konfiguriranje broja zvona za dolazni poziv
Pritisnite tipku ⋮ onoliko puta koliko zvono treba zvoniti (od 1 do 12 puta) H.
3 sekunde nakon zadnjeg pritiska na tipku, začuti ćete odabrani broj zvona za poziv.

Za izlaz iz konfiguriranja, pritisnite tipku 🔈 I.

5- Namještanje funkcija gumba 1 – 4
Gumbi 1 – 4 mogu se konfigurirati za interkomunikcijske pozive (zadana postavka) ili kao dodatne komande namještanjem prikladnih položaja **prekidača SW1** (pogledati Tablicu ✕ funkcija prednjh gumba 1/4 u odnosu na položaj prekidača SW1-1/4).

☞ **Za programiranje poziva pročitajte dokumentaciju za vanjske jedinice.**

Mjerodavni propisi

Proizvod je usklađen s važećim direktivama na snazi u trenutku proizvodnje.

FCC - Ovaj je uređaj u skladu s dijelom 15. zakona FCC-a.
Rad ovisi o sljedećim dvama uvjetima: (1) uređaj ne smije biti uzrokom štetnih interferencija / (2) uređaj mora podnositi primljene interferencije, uključujući interferencije koje bi mogle prouzročiti neželjen rad.

Proizvod je u skladu s važećim mjerodavnim direktivama.

Prestanak upotrebe i zbrinjavanje. Ambalažu i iskorišteni uređaj na kraju životnog ciklusa ne smijete bacati u okoliš, nego ih zbrinite u skladu s važećim propisima u zemlji upotrebe proizvoda. Na dijelovima koje se mogu reciklirati nalaze se simbol i oznaka materijala.
PODATCI I INFORMACIJE NAVEDENI U OVOM PRIRUČNIKU PODLOŽNI SU IZMJENAMA U BILO KOJEM TRENUTKU BEZ OBVEZE PRETHODNE OBAVIJESTI. MJERE SU IZRAŽENE U MILIMETRIMA, OSIM AKO NIJE DRUGAČIJE NAZNAČENO.

УКРАЇНСЬКА

Загальні попередження

• Уважно прочитайте інструкції перед початком установки і виконання дій, вказаних виробником. • Установка, програмування, підключення та технічне обслуговування виробу має виконуватися тільки кваліфікованим або підготовленим персоналом у відповідності до вимог діючих норм безпеки та дотриманням правил щодо запобігання нещасних випадків. • Перед виконанням робіт з очищування або технічного обслуговування відключіть пристрій від електричного живлення. • Слід використовувати цей пристрій виключно за призначенням. • Виробник не несе відповідальності за шкоду через неправильне, неналежне або недбале використання. • Виріб в оригінальній упаковці виробника можна транспортувати тільки в замкнутому просторі (залізно дорожні вагони, контейнери, закриті транспортні засоби). • У разі несправності виробу, припиніть його використання та зверніться до сервісного центру за адресою **https://www.came.com/global/en/contact-us** або за номером телефона, вказаним на сайті.

📖 **Дата виготовлення вказана у партії виробництва, надрукованій на етикетці продукту. В разі необхідності, зв'яжіться з нами за адресою https://www.came.com/global/en/contact-us.**

📖 **Загальні умови продажу вказані в офіційних прайс-листах Came.**

Опис PLX V - PLX V BF - PLX V BK 9

Відеодомофонний пристрій із динаміком та внутрішнім переговорним зв'язком.

Контактна панель M1

B	Вхід лінії ШИНИ
+ ⏃ −	Вхід дверного дзвінка
AL	Вхід сигналізації

10 Опір замикання (CL.RES)
11 Селектор master/slave (M/S)

Технічні характеристики

Модель	PLX V PLX V BF PLX V BK
Живлення від ШИНИ (= В)	15 ÷ +20
Макс. споживаний струм (мА)	200
Споживання струму в режимі очікування (мА)	<1
Споживання струму одним світлодіодом (мА)	1
Діапазон температури зберігання (°C)*	-25 ÷ +70
Діапазон робочих температур (°C)	+5 ÷ +40
Клас IP	IP 30
Відеостандарт	PAL/NTSC
РК-дисплеї TFT (дюйми)	5
Середній термін служби (години)**	150.000

(*) Перед монтажем виріб слід зберігати при кімнатній температурі в разі складування або транспортування при дуже низьких чи дуже високих температурах.
(**) Середній термін служби виробу є суто рекомендованим та оцінюється із урахуванням нормальний умов експлуатації, установки та технічного обслуговування. На цей показник також впливають інші фактори, такі як, наприклад, кліматичні та екологічні умови.

Монтаж

• Від'єднайте пристрій від металевого кронштейну, натиснувши на пластикову кнопку і зрушивши його вдовж основи 1.
• Прикріпіть супорт для кріплення на стіні до вмонтовуваного корпусу круглої форми Ø 60 мм 2, прямокутної форми 503 3 4, або до вмонтовуваного корпусу Ophera 5 (PHI), відповідно до вказівки (TOP). Уникайте надмірного затягування гвинтів.
• Скористайтесь гвинтами та дюбелями для забезпечення більшої стабільності.
• Корпус необхідно встановити на зручній висоті для користувача.
• Виконавши підключення, встановіть відеотермінал на металевий кронштейн 6 7.
• Щоб від'єднати пристрій від металевого кронштейну, натисніть на пластикову защіпку та зніміть термінал 8.

Обмеження пристрою 12 13

Паралельне підключення 3 моніторів можливе тільки в системах на одну або дві сім'ї із панеллю виклику X1+VA/01.

Настройка мелодій 14

☞ **Необхідно послідовно виконати всі нижченаведені етапи налаштування:**

1 - Вхід у режим налаштування.
Натисніть та утримуйте кнопку 🔈 протягом 3 секунд. Короткий звуковий сигнал та мигання світлодіодного індикатора підтвердять вхід у режим налаштування A.

2 - Налаштування мелодії, закріпленої за дзвінком з панелі виклику.
Для послідовного прослуховування мелодій натисніть кнопку ⋮ B.
Щоб вибрати мелодію і вийти з режиму налаштування, натисніть кнопку 🔈 C.
Щоб вибрати мелодію і продовжити налаштування, натисніть кнопку Came D.

3 - Налаштування мелодії, закріпленої за дзвінком зі входу.
Для послідовного прослуховування мелодій натисніть кнопку ⋮ E.
Щоб вибрати мелодію і вийти з режиму налаштування, натисніть 🔈 F.
Щоб вибрати мелодію і продовжити налаштування, натисніть кнопку Came G.

4 - Програмування кількості дзвінків виклику.
Натисніть на кнопку ⋮ стільки разів, скільки дзвінків потрібно для виклику (від 1 до 12) H.
Через 3 секунди після останнього натискання кнопки вибраний виклик виконає кількість запрограмованих дзвінків.

Для того, щоб вийти з режиму налаштування, натисніть кнопку 🔈 I.

5- Налаштування функції кнопок 1-4
Кнопки 1-4 можна конфігурувати для виконання Викликів через внутрішній переговорний зв'язок (за промовчанням) або Додаткових команд, встановивши відповідні положення **dip-перемикача SW1** (див. Таблиця ✕ функція фронтальних кнопок 1/4 залежно від положення dip-перемикачів SW1-1/4).

☞ **Інформація про програмування викликів наведена в документації до панелей виклику.**

Норми й стандарти

Виріб відповідає вимогам застосовних директив, які діяли на момент виготовлення.

FCC - Даний пристрій відповідає частині 15 правил FCC.
Експлуатація виконується за таких двох умов: (1) пристрій не повинен викликати шкідливі перешкоди / (2) пристрій повинен втримувати отримувані перешкоди, включаючи перешкоди, які можуть спричинити небажану роботу.

Прилад відповідає чинному законодавству.

Виведення з експлуатації та утилізація. Не викидайте пакувальний матеріал і прилад після закінчення терміну служби разом із побутовими відходами, а утилізуйте згідно з вимогами законодавства, чинного в країні використання виробу. Компоненти, для яких передбачена повторна переробка, відзначені спеціальним символом із позначенням матеріалу виготовлення.
ВСІ ДАНІ ТА ІНФОРМАЦІЯ, ЯКІ МІСТЯТЬСЯ В ЦІЙ ІНСТРУКЦІЇ, МОЖУТЬ БУТИ ЗМІНЕНІ В БУДЬ-ЯКИЙ МОМЕНТ БЕЗ ПОПЕРЕДНЬОГО ПОВІДОМЛЕННЯ. ВИМІРИ, ЯКЩО НЕ ЗАЗНАЧЕНО ІНШЕ, ВКАЗАНІ В МІЛІМЕТРАХ.