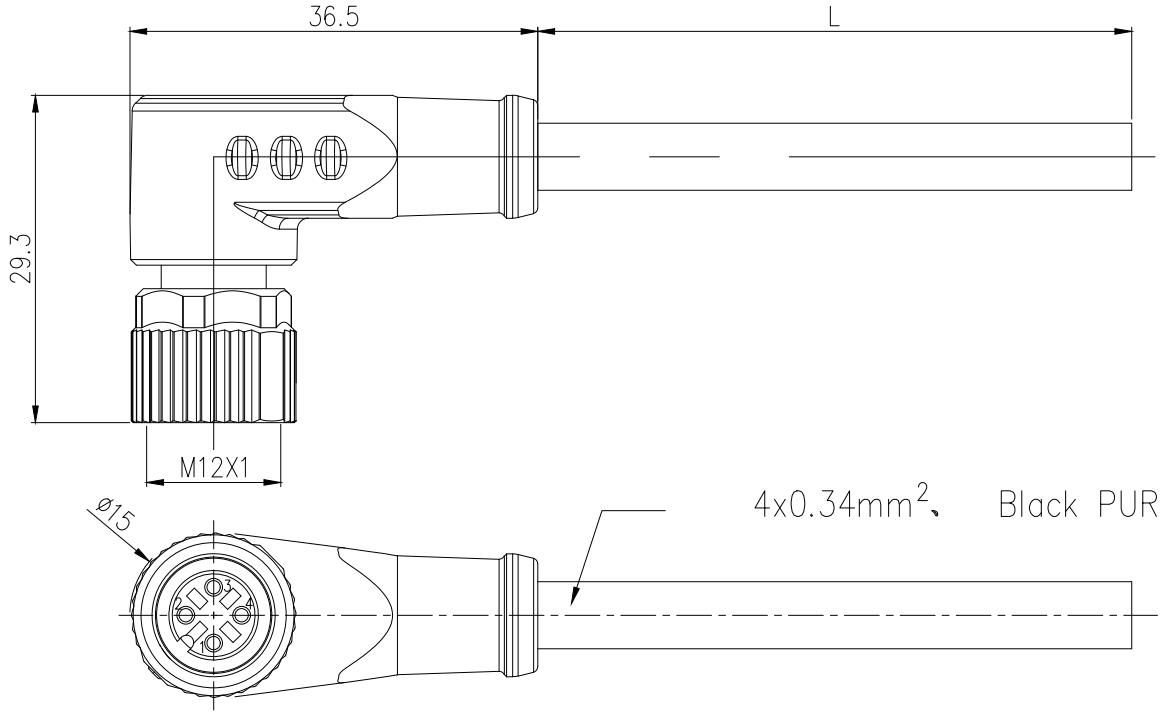

Dane techniczne:
Gwint przyłączeniowy: M12
Kodowanie: A
Liczba styków: 4
Rodzaj złącza: Żeńskie
Typ obudowy złącza: Kątowe
Części metalowe: miedź niklowana
Styki: miedź złocona
Materiał obudowy: PA
Materiał uszczelnienia: NBR
Masa zalewowa: TPU, czarna
Izolacja zewnętrzna: PUR, czarna
Napięcie znamionowe: 250 V AC/DC
Znamionowe napięcie udarowe: 2500 V
Prąd znamionowy (40°C): maks. 4 A
Zakres temperatur pracy: -25...+80℃
Stopień ochrony: IP67 (EN 60529)
Norma wykonania: IEC 61076-2-101
CSA: 4x0,34mm² (22AWG)
Rezystancja izolacji: ≥ 100 MΩ
Rezystancja styku: ≤ 5 mΩ
Number of pluggable times: ≥ 100

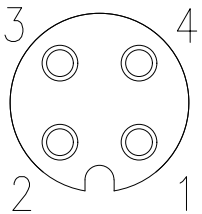

ŻEŃSKA

Schemat elektryczny

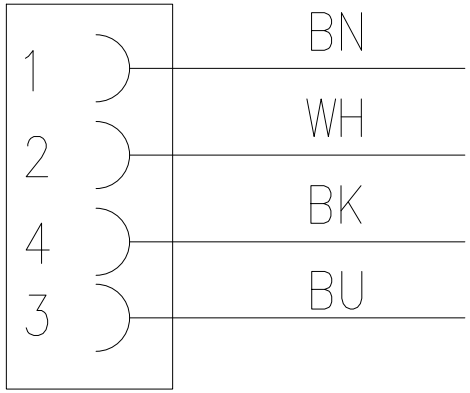

SIGN	REVISION	NAME	DATE

DIMENSION CLASSIFICATION

MATERIAL : SEE TABLE	
FINISH : SEE TABLE	
DRAWN BY:	CHK'D BY:
APP'D BY :	SCALE : 1 : 1
SHEET 1 OF 1	UNIT : mm
DATE :	DAN :

Nexotec

TITLE: NXOC12341203

DWG. NO.: NXOC12341203

REV AX