iQ300, Pralka otwierana od frontu, 9 kg, 1400 obr./min WM14N277PL

WX975600	Zestaw do mocowania pralki na podłodze
WZ10131	Przedłużenie węża z Aqua Stop
WZWP20W :	

Szybkie i oszczędne pranie z trwałym silnikiem iQdrive i programem parowym usuwającym zagniecenia.

- ✓ speedPack L: przyspiesz swoje programy lub pierz w zaledwie 15 minut.
- ✓ Klasa efektywności energetycznej A: energooszczędne pranie
- ✓ smartFinish: prosty sposób na redukcję zagnieceń.
- ✓ Trwały silnik iQdrive: z opcją dodatkowej 10-letniej gwarancji.
- ✓ opcja varioSpeed: czyste pranie w czasie do 65% krótszym.

Klasa efektywności energetycznej:	A
Ważony pobór energii w kWh na 100 cykli prania programu Eco 40-60:	49 kWh
Maksymalny załadunek (kg):	9.0 kg
Zużycie wody w litrach na cykl programu Eco:	50 l
Czas trwania w godzinach i minutach cyklu Eco 40-60 przy znamionowym załadunku:	3:48 h
Klasa wydajności wirowania dla programu Eco 40-60:	B
Klasa emisji hałasu:	A
Poziom hałasu:	72 dB(A) re 1pW
Rodzaj:	Wolnostojąca
Wymiary urządzenia (WxSxG):	845x598x590 mm
Ciężar netto:	70.0 kg
Moc przyłączeniowa:	2300 W
Natężenie:	10 A
Napięcie:	220-240 V
Częstotliwość (Hz):	50 Hz
Długość kabla przyłączeniowego:	160.0 cm
Otwieranie drzwi:	Lewostronnie
Kółka:	Nie
Kod EAN:	4242003940129
Sposób zabudowy:	Wolnostojące

4 242003 940129

SIEMENS

iQ300, Pralka otwierana od frontu, 9 kg, 1400 obr./min WM14N277PL

Wydajność i zużycie

- Klasa efektywności energetycznej[1]: A
- Zużycie energii2 : 49 kWh na 100 cykli
- Ważone zużycie wody na jeden cykl prania[3]50 litrów
- Pojemność: 1 - 9 kg
- Czas trwania programu[4]: 3:48 godz:min
- Klasa efektywności wirowania: B
- Wirowanie**: 0 - 1400 obr/min
- Poziom hałasu: 72 dB (A) re 1 pW
- Klasa emisji hałasu: A

Programy i funkcje

- Programy standardowe: Bawełna, Syntetyki, Delikatne, Wełna/pranie ręczne
- smartFinish: program parowy redukujący zagniecenia na suchych ubraniach.
- Programy specjalne: Czyszczenie bębna, Program parowy smartFinish, Koszule Business, Hygiene, Jeans/dark laundry, Outdoor + Impregnacja, Odpompowanie / Wirowanie, Mix, Płukanie, Super 15'/30', delikatne/jedwab, wełna/pranie ręczne

Opcje

- varioSpeed: pranie szybsze nawet o 65% ***
- Opcja dołożenia prania: elastyczność i wygoda, dołóż zapomniane pranie nawet po rozpoczęciu cyklu prania
- Przyciski touchControl: Gotowe za, Dodatkowe płukanie, Start/Pauza z opcją dołożenia prania, Temperatura, Vario Speed, Pranie wstępne, Zmiana prędkości wirowania/Wstrzymanie wirowania

Komfort i bezpieczeństwo

- waterPerfect Plus: efektywne wykorzystanie wody nawet przy niewielkim załadunku dzięki technologii inteligentnych sensorów.
- iQdrive: cicha i super energooszczędna technologia
- Silnik iQ Drive może zostać objęty 10-letnią, bezpłatną gwarancją (lista modeli i szczegóły gwarancji na https://www.siemens-home.bsh-group.com/pl/serwis/gwarancja/10-lat-gwarancji-pralki-i-pralko-suszarki) *
- Duży wyświetlacz ze wskazaniem szybkości wirowania , czasu do końca programu, 24 h czasu opóźnienia zakończenia programu oraz rekomendacją załadunku
- Wskaźnik użytkowania: podaje liczbę zakończonych programów
- Wielostopniowa ochrona przed zalaniem
- W pełni elektroniczne sterowanie za pomocą jednego pokrętła dla wszystkich programów
- AntiVibration Design: wyjątkowa budowa płyty bocznej, redukująca głośność wirowania i wibracji
- Kontrola nadmiaru piany: Sensor kontroli ilości piany
- System kontroli wyważenia: Sensor wyważenia prania
- Sygnał akustyczny informujący o zakończeniu programu
- Zabezpieczenie przed dziećmi: blokada uniemożliwiająca zmianę ustawień i programu.
- Wskaźnik ułatwiający dozowanie detergentu w płynie: tak
- Metalowy hak przy drzwiach
- Komfortowa blokada

Informacje techniczne

- Średnica otworu wsadowego pralki 32 cm. Okno "Kolor i design drzwiczek: black-black" z kątem otwarcia 171°
- Pojemność bębna 65 l
- Blat nie daje się zdemontować.
- Wymiary (Wys. x Szer.): 84.5 cm x 59.8 cm
- Głębokość: 59.0 cm
- Głębokość razem z drzwiami: 63.3 cm
- Głębokość przy otwartych drzwiach: 106.3 cm

[1] Klasa efektywności energetycznej w skali od A do G

[2] Zużycie energii w kWh na 100 cykli (w programie Eco 40-60)

[3] Ważone zużycie wody w litrach na jeden cykl prania (w programie Eco 40-60)

[4] Czas trwania programu Eco 40-60

**wartości w zaokrągleniu

*** Porównanie pomiędzy czasem trwania programu Syntetyki 40°C a czasem trwania tego samego programu z opcją varioSpeed.

SIEMENS
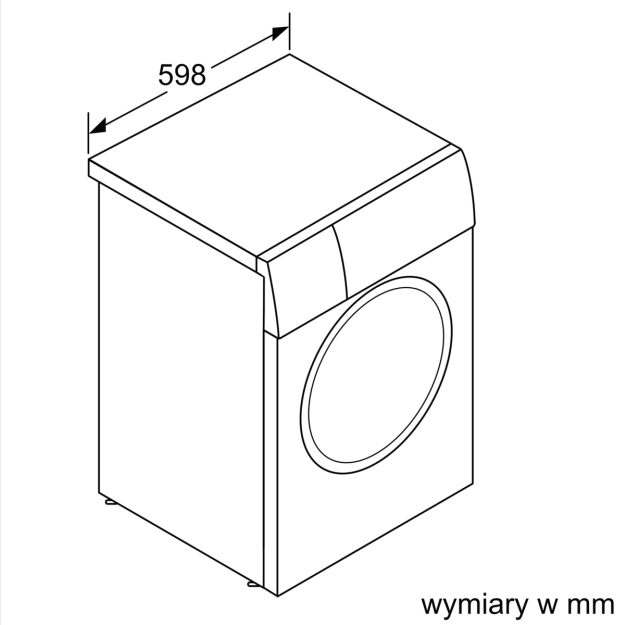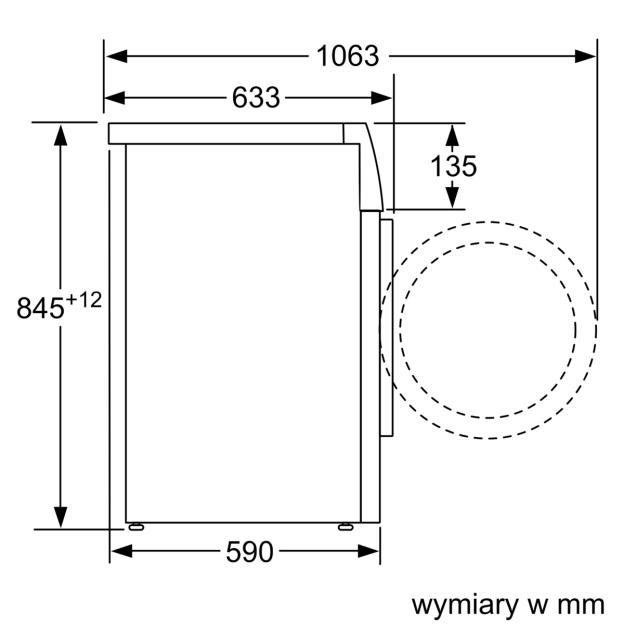
iQ300, Pralka otwierana od frontu, 9 kg, 1400 obr./min WM14N277PL