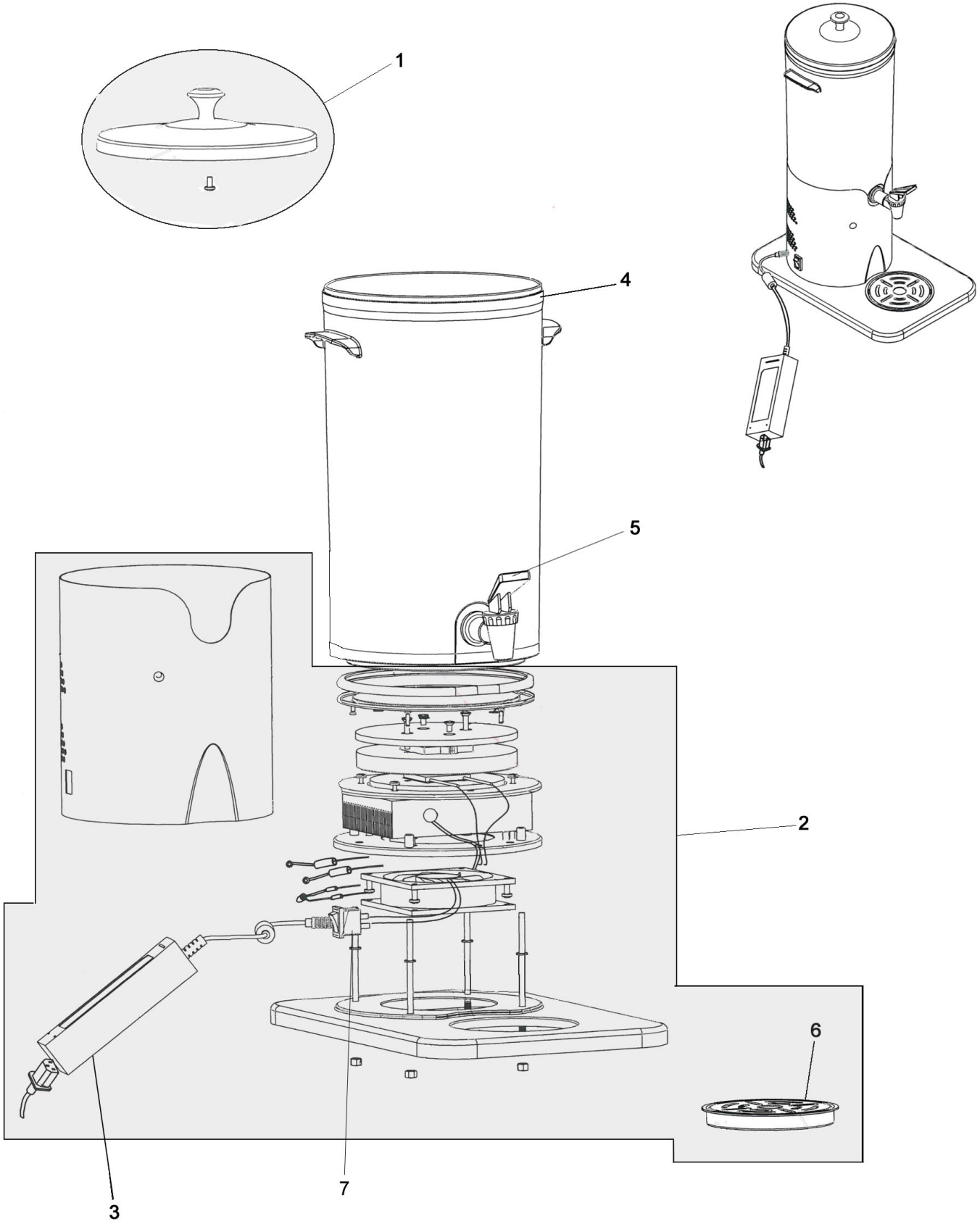

Bartscher	Getränke-Dispenser DTE5, thermoel. Artikel-Nr.: 150983	Explosionszeichnung 03.06.2015	Seite 1/2

Pos.	Artikelbeschreibung	Description of item	Artikel Nr./Item No.
1	Deckel komplett	Lid complete	E030510L
2	Sockel m. Kühlungseinheit	Base with cooling unit	E0PB2495
3	Anschlusskabel m. Transformator	Power cord with transformer	E0PB24181
4+5	Zylinder komplett, Polycarbonat mit Ablasshahn	Cylinder, complete, polycarbonate with drain cock	E0PB2370
5	Ablasshahn, komplett	Drain cock, complete	E02285
6	Abtropfschale	Drip tray	E0PB23589
7	Schalter	Switch	E0P2335