KABI

KABINA PRYSZNICOWA

FERRARA

INSTRUKCJA
OBSŁUGI I MONTAŻU

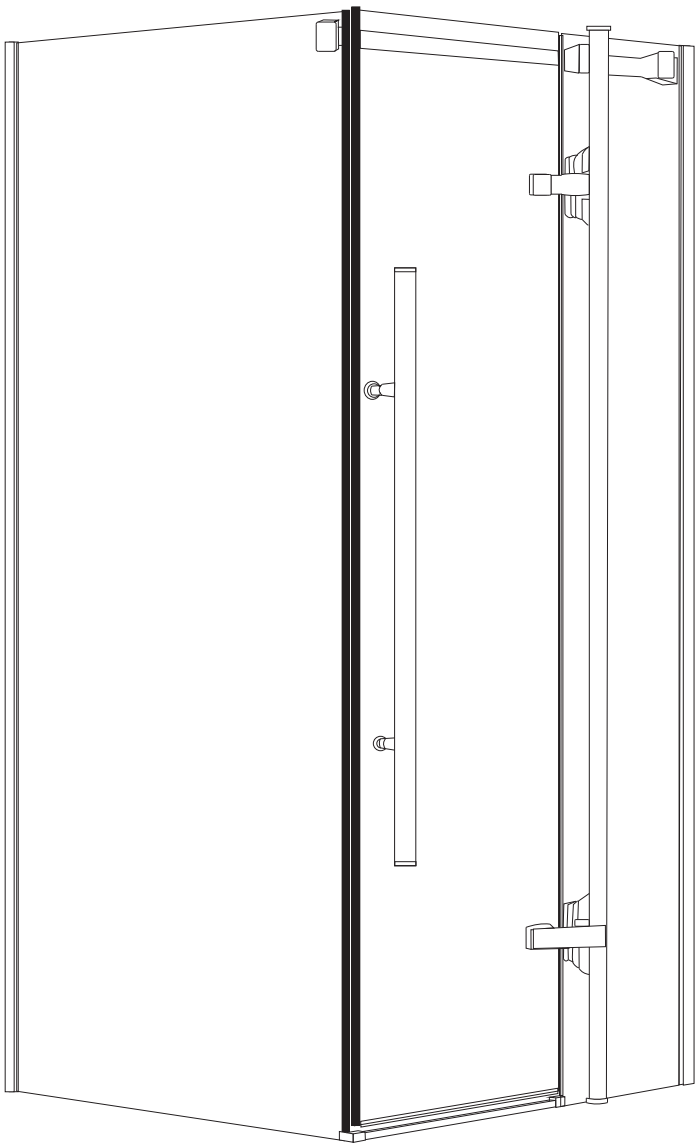

MODELE:

FERRARA 80
FERRARA 90
FERRARA 100
FERRARA 120
FERRARA DARK 80
FERRARA DARK 90
FERRARA DARK 100
FERRARA DARK 120
FERRARA BLACK 80
FERRARA BLACK 90
FERRARA BLACK 100
FERRARA BLACK 120

Drogi Kliencie!

Dziękujemy za wybór naszej kabiny prysznicowej. Przed przystąpieniem do korzystania z produktu, prosimy o uważne zapoznanie się z instrukcją oraz wykonanie montażu zgodnie z zawartymi w niej wskazówkami.

W trosce o Twoje zadowolenie oraz bezawaryjne użytkowanie produktu KABI, proponujemy, aby montażu naszych kabin dokonywał autoryzowany serwis. Listę serwisantów znajdziesz na karcie gwarancyjnej.

Przed rozpoczęciem montażu 4

Konserwacja, użytkowanie i czyszczenie 5

Instrukcja montażu 9

Przed rozpoczęciem montażu

Przed rozpoczęciem montażu kabiny, prosimy o uważne i dokładne zapoznanie się z instrukcją. Przedstawione w instrukcji schematy mają charakter poglądowy. Różnice pomiędzy obrazkami a fizycznym wyglądem elementów kabiny nie mogą być podstawą do złożenia reklamacji.

UWAGA! W przypadku, gdybyście Państwo zdecydowali się na samodzielny montaż, pragniemy poinformować, iż instalacja hydrauliczna, a także ew. podłączenie elektryczne muszą być bezwzględnie wykonane przez osoby do tego uprawnione. Instalacje muszą być wykonane zgodnie z obowiązującymi normami bezpieczeństwa i przepisami. Montaż powinien być wykonywany przez min. 2 osoby.

Część przestrzeni, która zostanie zamknięta poprzez zamontowanie kabiny musi być wolna od wszelkiego typu wyposażenia elektrycznego, gazowego etc., które nie jest odporne na bezpośrednie oddziaływanie strumienia wody (np. gniazdka lub włączniki elektryczne).

Wszelkie wyposażenie elektryczne bądź gazowe, które znajduje się w pomieszczeniu, gdzie zaplanowany został montaż produktu, powinno znajdować się w bezpiecznej odległości od konstrukcji zewnętrznej kabiny. Ewentualny strumień wody, który mógłby wydostać się np. poprzez niedomknięte drzwi kabiny nie powinien spowodować np. zgaszenia płomienia piecyka lub zwarcia w osprzęcie elektrycznym.

Podłoże, na którym będzie ustawiony produkt powinno zapewnić jego stabilność i pewne ustawienie w poziomie. Ściany powinny posiadać pion, zapewniający przyleganie konstrukcji wsporczych ścian.

Konserwacja, użytkowanie i czyszczenie

Kompletna konserewacja wszystkich elementów kabiny musi odbywać się często. Należy bardzo dokładnie stosować podane tu zalecenia, aby nie zniszczyć połysku elementów akrylowych i części metalowych.

Elementy konstrukcyjne kabiny takie jak szkło, części lakierowane, elementy akrylowe i plastikowe należy czyścić tylko delikatną ściereczką z użyciem łagodnych detergentów - powszechnie stosowanych płynów czyszczących nie powodujących ścierania. Należy unikać stosowania pasty ściernej, rozpuszczalników, acetonu, środków czyszczących oraz dezynfekcyjnych, które zawierają chlor itp.

Nie wolno używać ściereczek zawierających sztuczne włókna, ostrych gąbek, szczotek z metalowymi drutami, środków czyszczących w proszku oraz w płynie zawierających substancje ścierne lub amoniak, alkoholu, używanych w domu kwasów, acetonu lub innych rozpuszczalników, ponieważ niszczą one powierzchnię. Nie należy stosować żadnych żrących środków czyszczących. Następujące materiały mogą być szkodliwe dla zdrowia oraz powodować uszkodzenie produktu - nie należy ich stosować do mycia kabin: substancje zawierające kwasy, zasady, kwas chlorowodorowy, środki polerujące, szczotki nylonowe, papier ścierny oraz wszelkie inne środki i materiały mające zły wpływ na zdrowie oraz mogące uszkodzić kabinę prysznicową. Wapienny osad można usunąć kwaskiem cytrynowym lub octem rozpuszczonym w wodzie i miękką ściereczką.

Zaleca się zainstalowanie urządzenia zmiękczającego wodę w celu uniknięcia osadzania się kamienia.

Do czyszczenia szkła i luster zaleca się używanie produktów rynkowych przeznaczonych do mycia okien (nie mogą zawierać amoniaku).

Jeżeli na powierzchni kabiny pojawią się małe zadrapania, można użyć drobnoziarnistego papieru ściernego (1200#) do wypolerowania tych miejsc. Po tym zabiegu można jeszcze zastosować zwykłą pastę do zębów lub pastę polerską i ponownie wypolerować te miejsca miękką ściereczką, uzyskując w ten sposób nową, czystą i błyszczącą powierzchnię.

Armaturę należy czyścić regularnie, co najmniej 3 razy w miesiącu lub częściej, w zależności od potrzeb.

Elementy złocone lub chromowane nie wymagają zbyt częstego polerowania.

Nie należy używać tępych narzędzi ani noży do skrobania powierzchni kabiny.

Wodę należy spuszczać natychmiast po kąpieli, następnie oczyścić kabinę.

Producent nie odpowiada za szkody spowodowane niewłaściwym użytkowaniem, montażem lub pielęgnacją wyrobu.

Producent zastrzega sobie prawo do wprowadzania zmian do konstrukcji wyrobu.

Należy zwrócić szczególną uwagę, aby prowadnice po których poruszają się rolki utrzymujące drzwi były wolne od zanieczyszczeń.

Nie należy pozostawiać bez opieki/nadzoru w kabinie dzieci oraz osób niepełnosprawnych.

Nie należy opierać o kabinę przedmiotów, które mogłyby osłabić (zarysować) lub uszkodzić szkło kabiny.

W kabinie może przebywać maksymalnie jedna osoba.

Nie należy napierać, uderzać lub w inny niewłaściwy sposób oddziaływać na szkło lub profile kabiny.

Poprawność działania baterii oraz całego układu zasilania wodnego w dużej mierze zależy od jakości wody, jej twardości, nasycenia wapniem oraz zawartości zanieczyszczeń takich jak piasek, kamień kotłowy, itp. Jakość wody decyduje o częstotliwości konserwacji baterii oraz całego układu przez użytkownika. Zaleca się stosowanie filtrów siatkowych w instalacjach wodociągowych (umieszczonych np. w zaworach w instalacji wodociągowej).

Usuwanie materiałów opakowaniowych oraz konstrukcyjnych.

Materiały wykonane z kartonu nadają się do dalszego przetwarzania. Taśmę klejącą i PE folię zabezpieczającą należy oddać do recyklingu. Nie poddające się przetwarzaniu elementy opakowania, po jego wykorzystaniu, należy unieszkodliwić w sposób bezpieczny i zgodny z obowiązującymi przepisami o odpadach. Po zakończeniu się żywotności

wyrobu dające się przetworzyć elementy (np. aluminiowe profile, szkło) należy poddać procesowi recyklingu.

Przepisy bezpieczeństwa

Producent nie ponosi odpowiedzialności w następujących przypadkach:

– w razie nieprzestrzegania przepisów zawartych w normach dotyczących mieszkaniowej instalacji elektrycznej,
– w razie nieprzestrzegania zaleceń instalacyjnych i konserwacyjnych zawartych w niniejszej instrukcji,
– w razie użytkowania lub instalacji kabiny z hydromasażem w sposób niezgodny z normami PN-EN 15200 oraz PN-EN 14428.

Należy dokładnie przeczytać całą instrukcję przed rozpoczęciem ekspolatacji urządzenia. Zachować niniejszą instrukcję, aby móc z niej korzystać w przyszłości lub móc ją przekazać przyszłemy użytkownikowi.

Instrukcja ta została opracowana dla różnych modeli oraz wersji, dlatego też wygląd wyrobu może się różnić od przykładów przedstawionych na schematach i zdjęciach. Mimo tego instrukcje nie ulegają zmianie.

Firma Durasan Trading Sp. z o.o. zastrzega sobie prawo do wprowadzania wszelkich zmian, uznanych za właściwe, bez obowiązku uprzedniego powiadomienia lub wymiany.

Wyrób ten może być przeznaczony tylko do użytkowania zgodnego z jego docelowym wykonaniem. Producent nie ponosi odpowiedzialności za ewentualne uszkodzenia spowodowane niewlaściwym wykorzystaniem produktu.

Środki ostrożności

Podczas przechowywania niniejszego wyrobu nie należy przewracać go ani układać na nim stosów innych opakowań. Nie należy także przechwywać go razem z rozpuszczalnikani organicznymi, takimi jak np. formalina. W przypadku transportu, opakowanie z kabiną należy podnosić i opuszczać ostrożnie, unikając naprężeń, uderzeń, wstrząsów mechanicznych itp.Jeżeli kabina ma pozostać nieużywana przez dłuższy czas, należy ja wysuszyć i zapewnić dobrą wentylację, przy czym w powietrzu nie powinno być substancji korodujących.

Upoważniony przedstawiciel producenta:

Durasan Trading Spółka z Ograniczoną Odpowiedzialnością
Al. Jerozolimskie 65/79
00-697 Warszawa

Instrukcja montażu

Niezbędne narzędzia

wiertło 6 mm

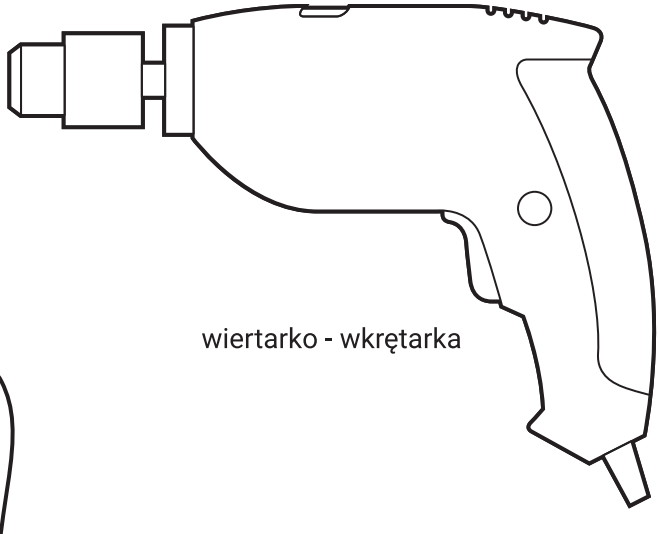

wiertarko - wkrętarka

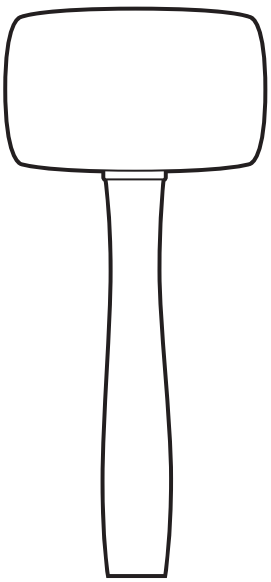

młotek gumowy

ołówek

śrubokręt krzyżakowy

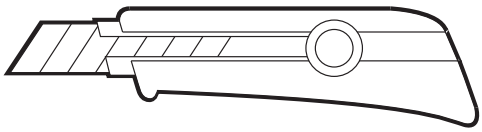

nóż introligatorski

klucz płaski

pistolet do siliokonu

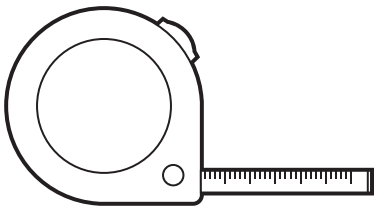

miarka

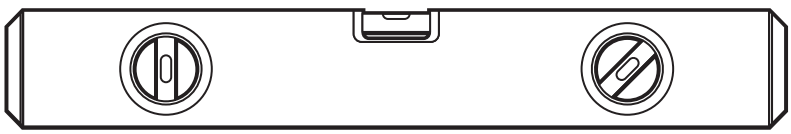

poziomica

Wykaz części

A Szyba boczna 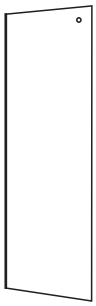 1szt	**B** Szyba boczna 1szt	**C** Szyba drzwiowa 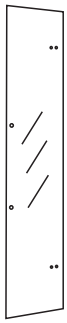 1szt
D Profil przyścienny 2szt	**E** Wspornik drzwiowy 1szt	**F** Uchwyt drzwiowy 1szt
G Wspornik górny 1szt	**H** Próg aluminiowy 1szt	**I** Uszczelka z piórkiem 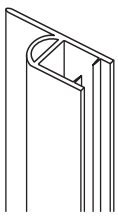 1szt
J Uszczelka dolna 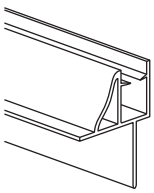 1szt	**K** Uszczelka magnetyczna 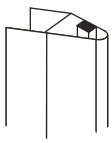 2szt	

Wykaz elementów montażowych

A1 6x30mm 10szt	**B1** 4x25mm 8szt	**C1** 8x40mm 1szt
D1 5x35mm 1szt	**E1** R L 1szt	**F1** R L 1szt
G1 4x35mm 2szt	**H1** M4x12mm 4szt	**I1** 3mm 1szt
J1 2,5mm 1szt	**K1** 4mm 1szt	**L1** 5x10mm 2szt
M1 4x10mm 8szt	**N1** M5x25mm 1szt	

Montaż kabiny

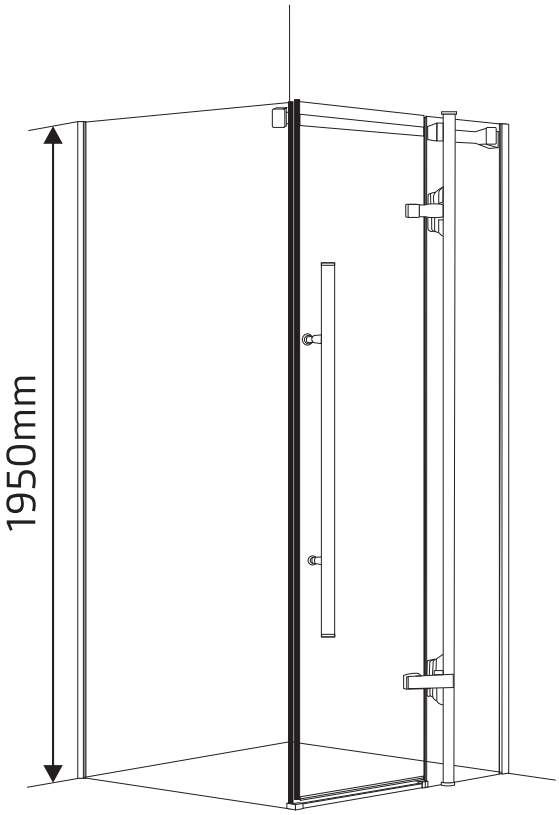

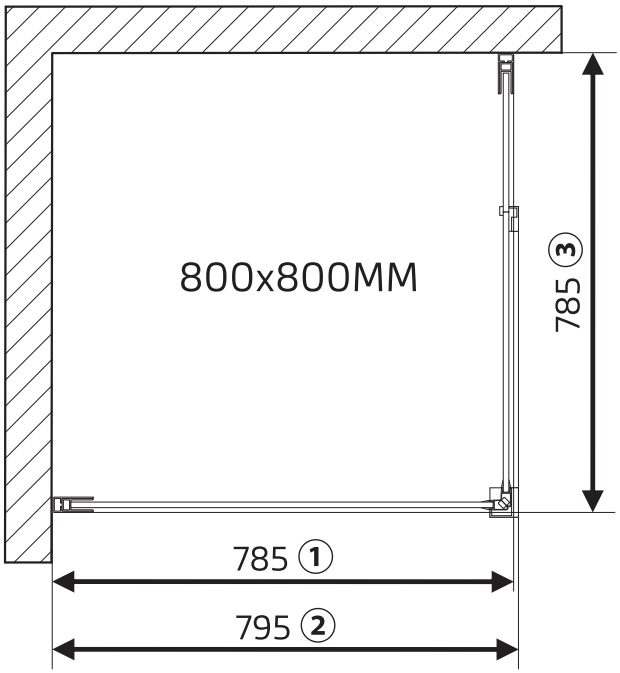

Wymiar	①		②	
	Min (mm)	Max (mm)	Min (mm)	Max (mm)
80X195CM	785	795	795	805
90X195CM	885	895	895	905
100X195CM	985	995	995	1005
120X195CM	1185	1195	1195	1205

③		
Wymiar	Min (mm)	Max (mm)
80X195CM	785	795
90X195CM	885	895

Montaż kabiny

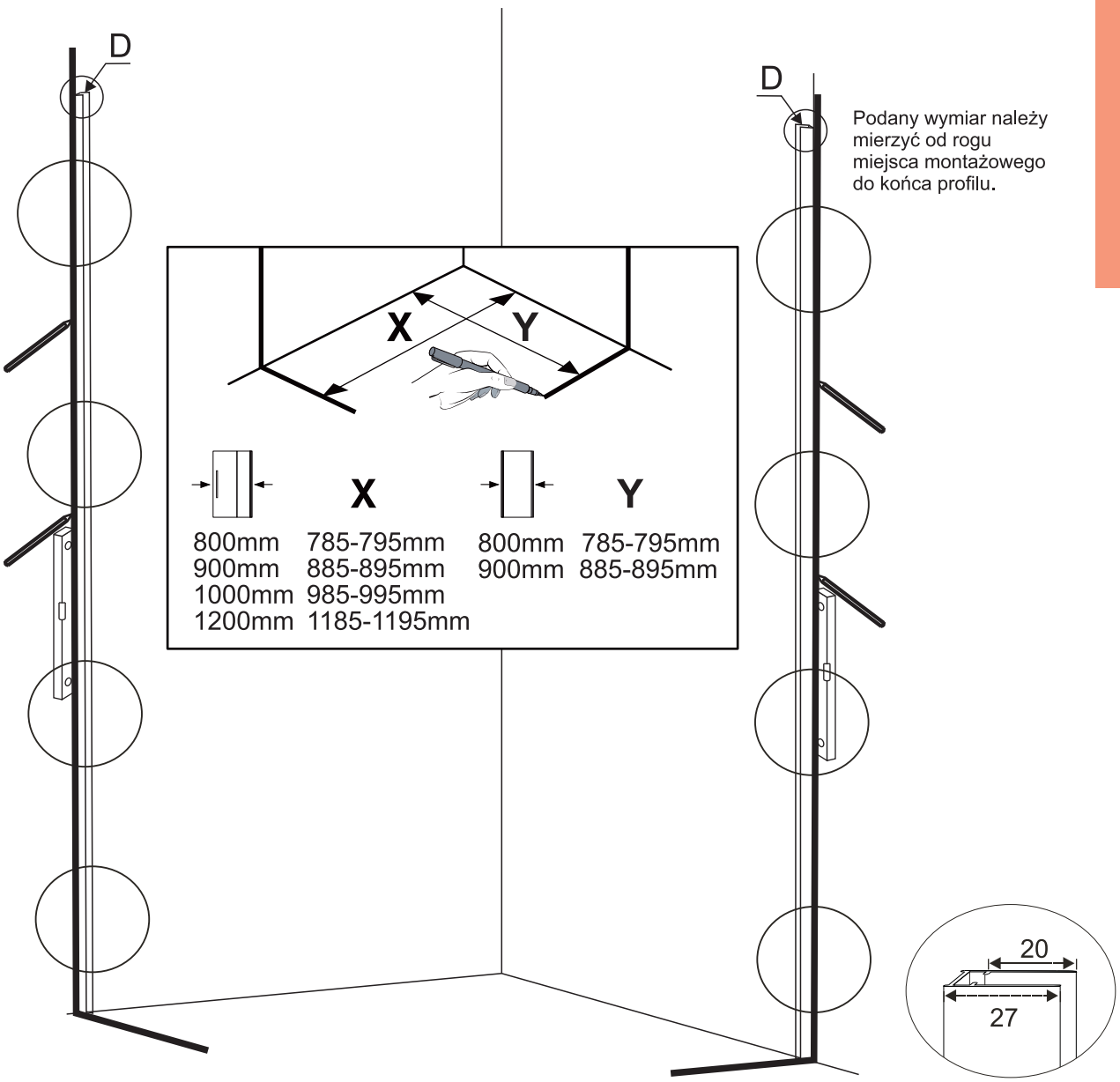

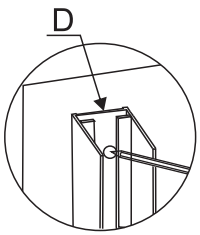

Zaznacz miejsce montażu profili pionowych.

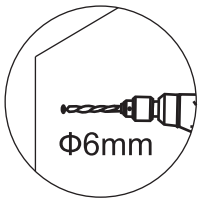

Nawierć otwory.

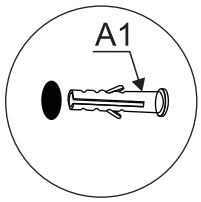

Wbij kołki za pomocą gumowego młotka.

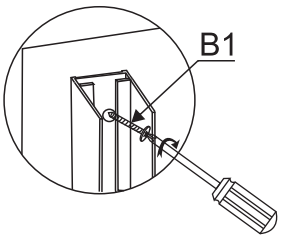

Przykręć do ściany profile za pomocą wkrętów B1.

Montaż kabiny

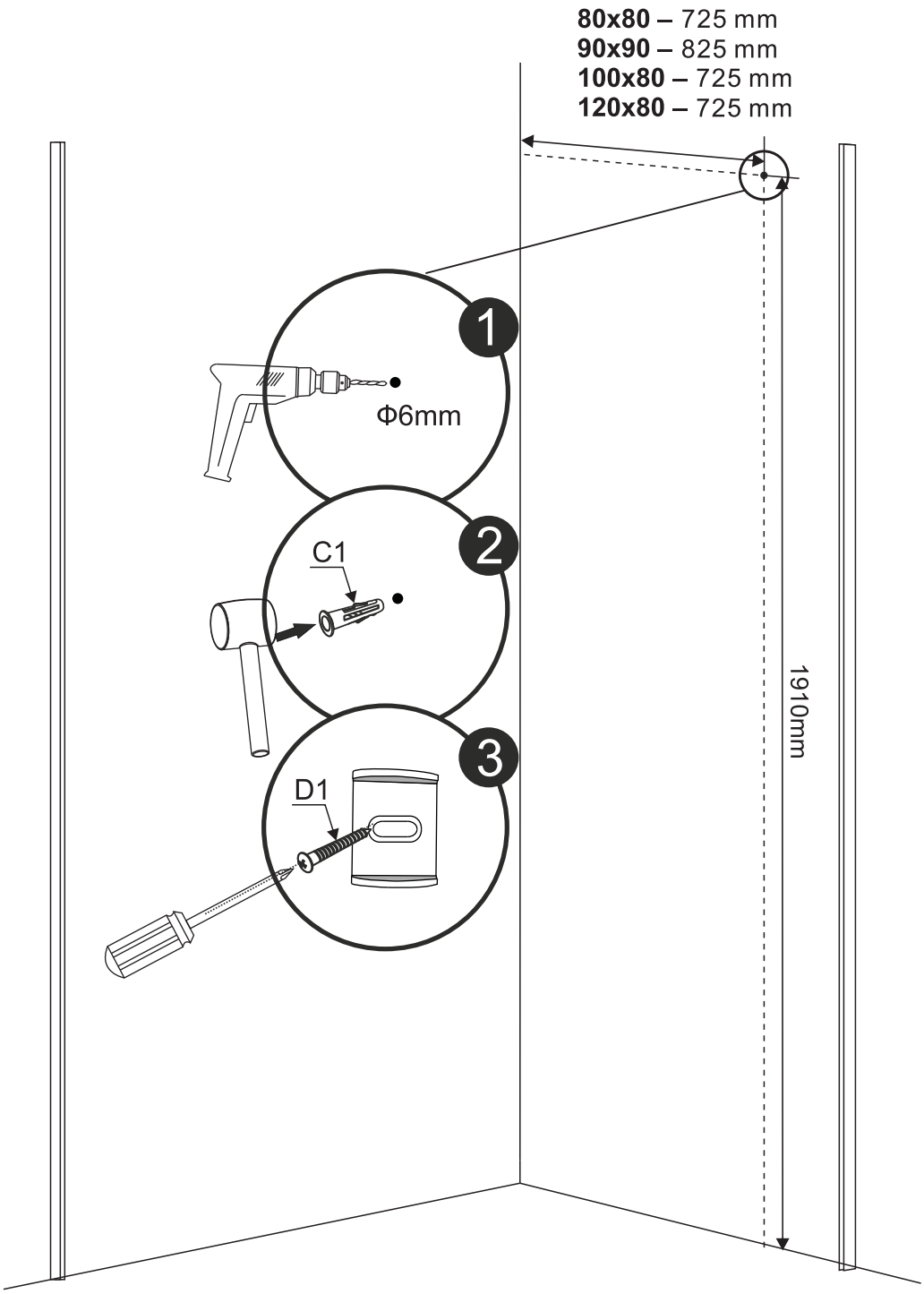

Nawierć otwór pod montaż wspornika i zamontuj uchwyt przyścienny wspornika.

Montaż kabiny

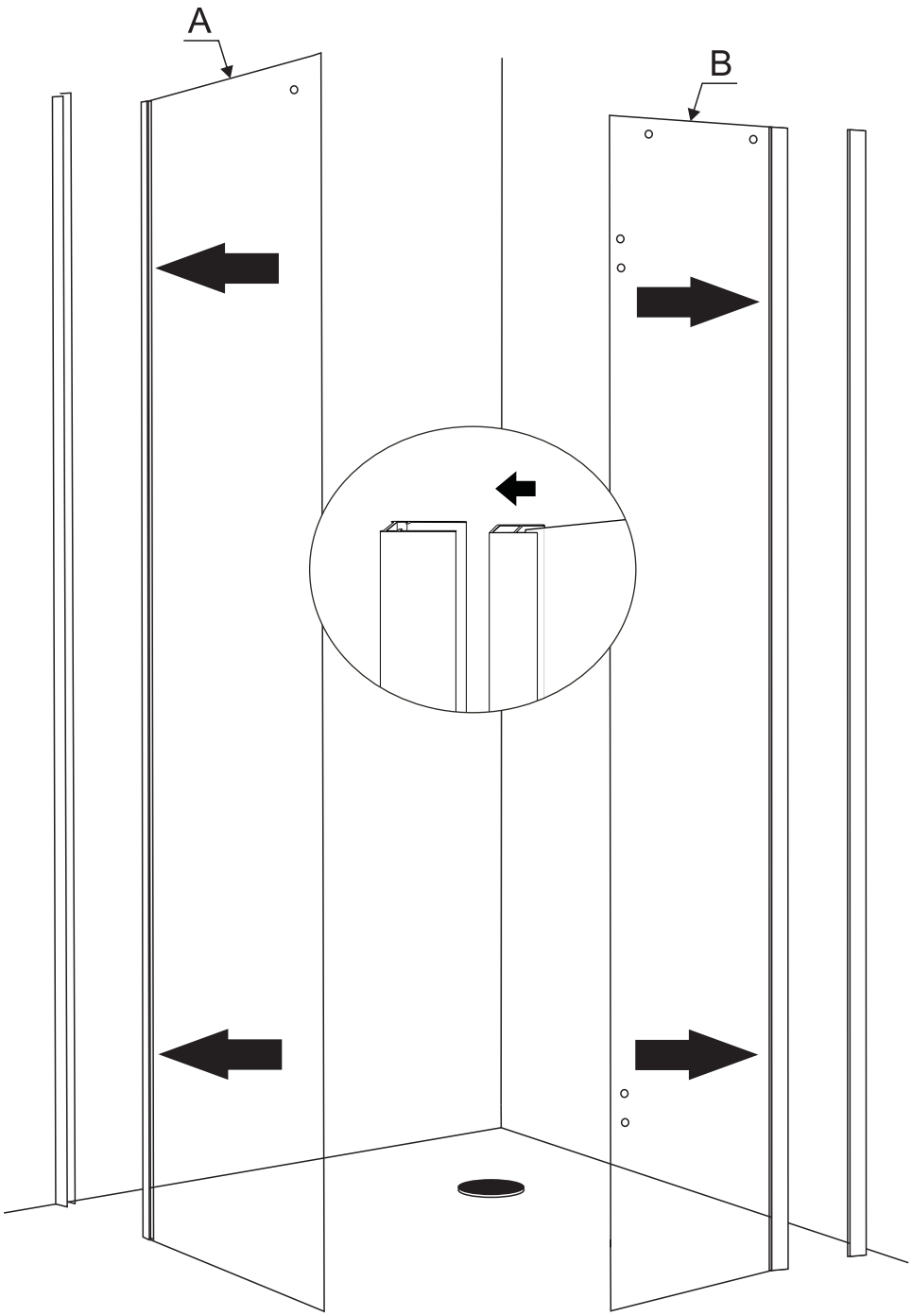

Wsuń szyby w profile przyścienne.

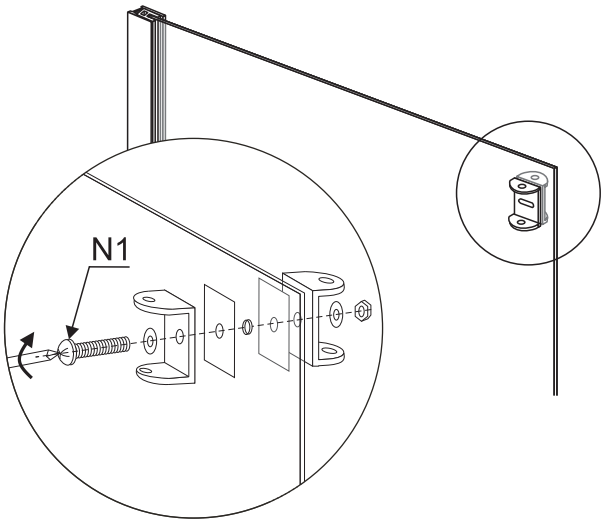

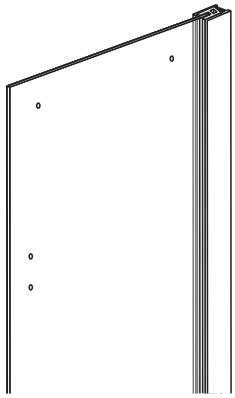

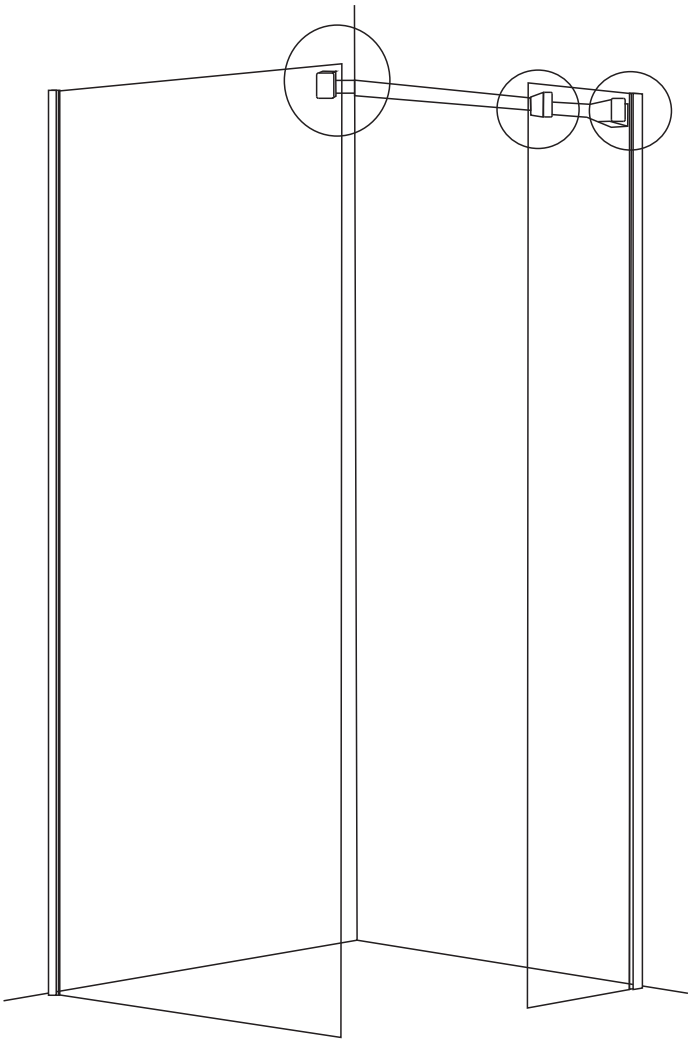

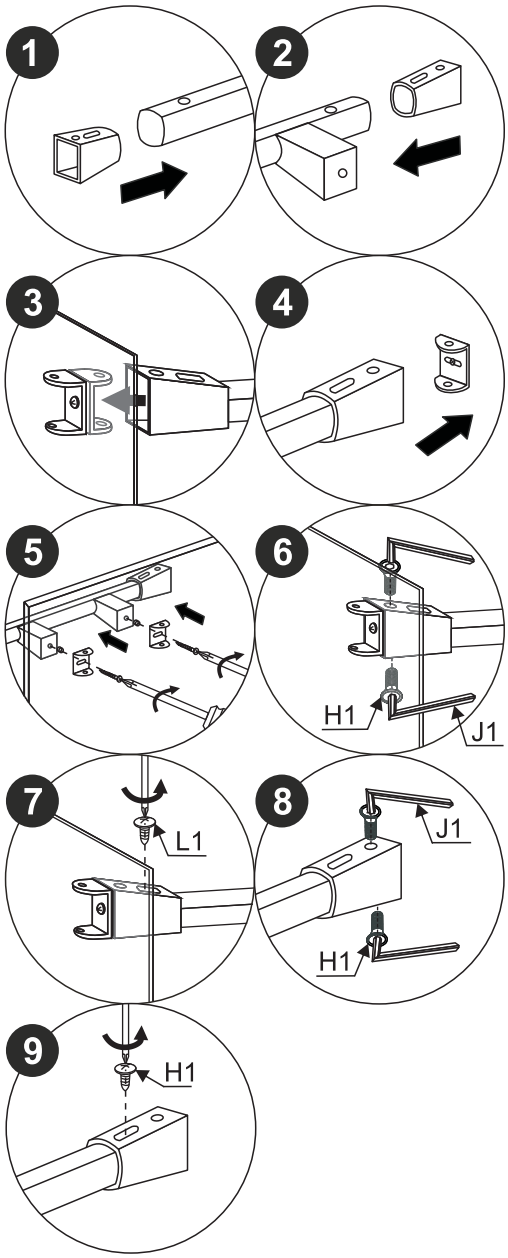

Zamontuj wspornik do szyb bocznych.

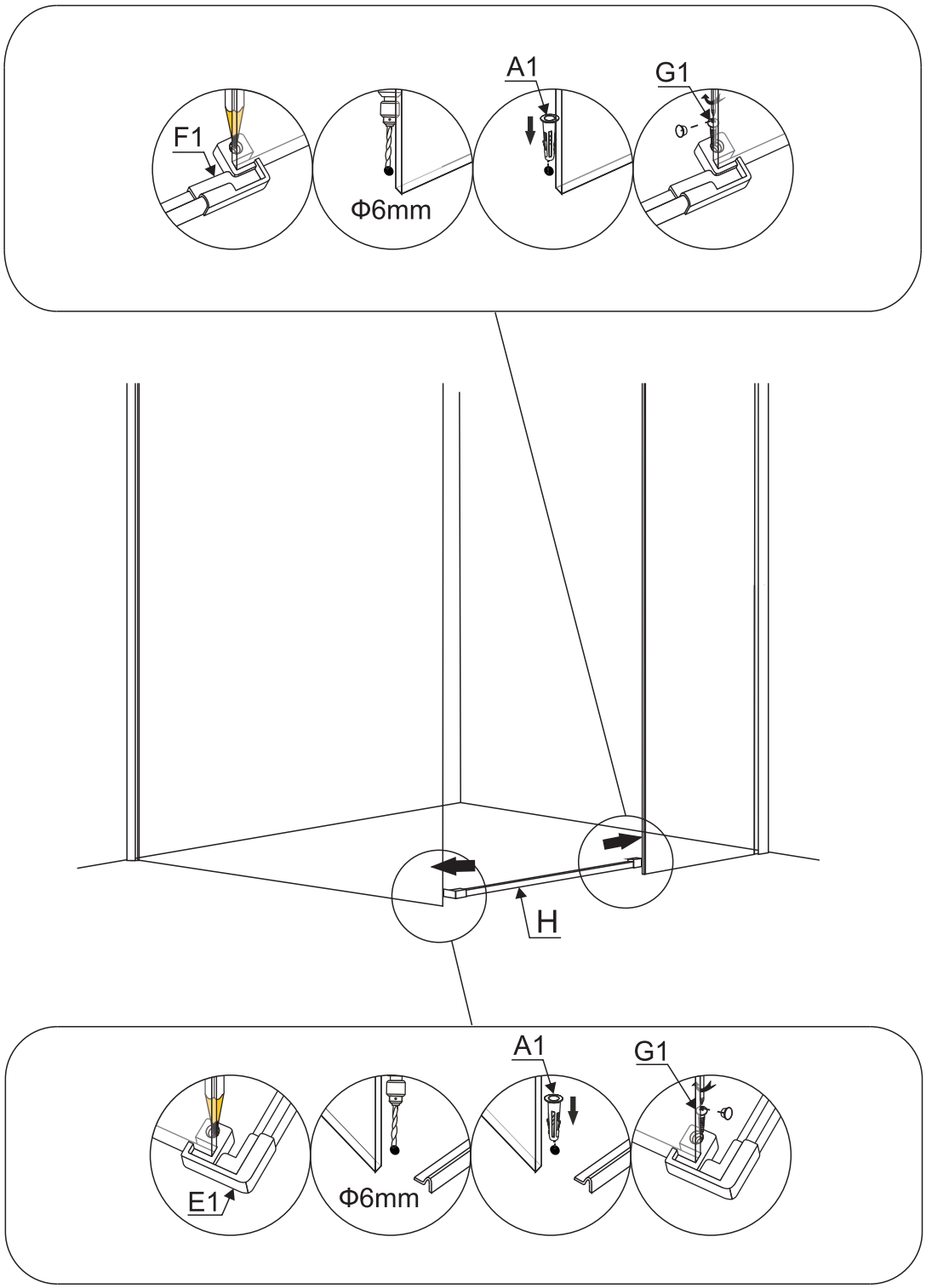

Zamontuj profil przypodłogowy wraz z mocowaniami profilu i blokadami szyb bocznych.

UWAGA!
Przy montażu kabiny na brodziku wystarczy użyć samego wkrętu bez kołka montażowego.

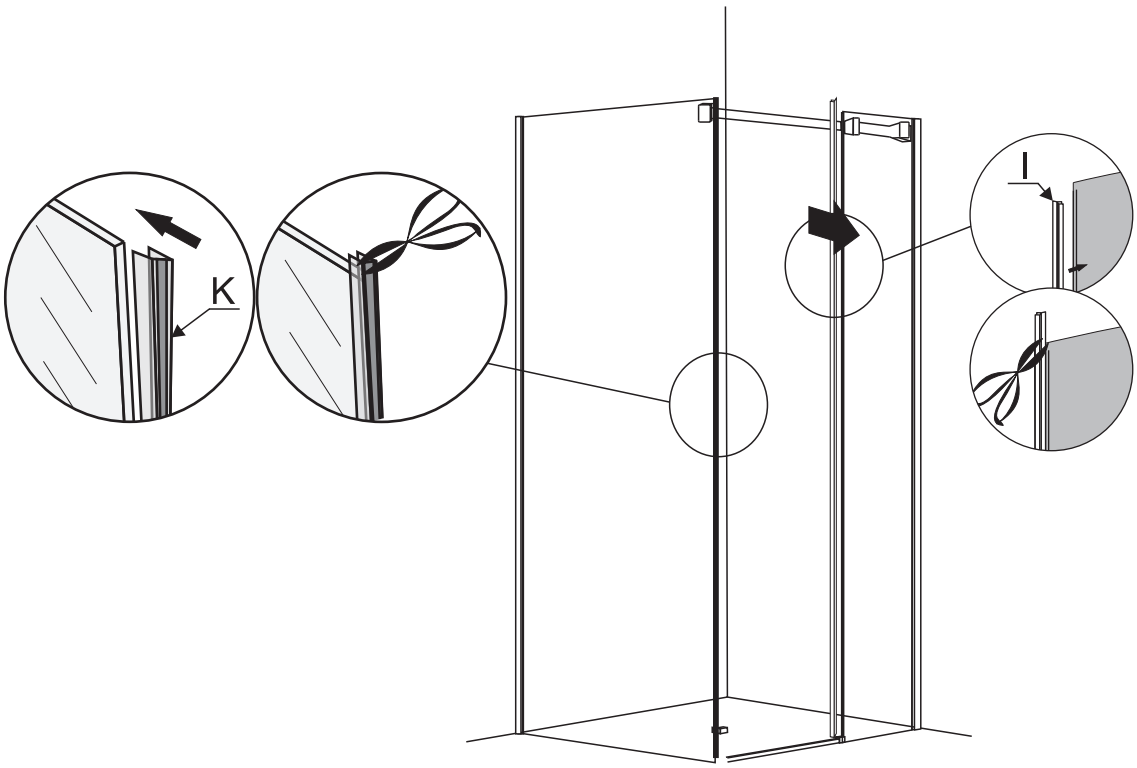

Zamontuj uszczelki i dotnij je do pożądanych wymiarów.

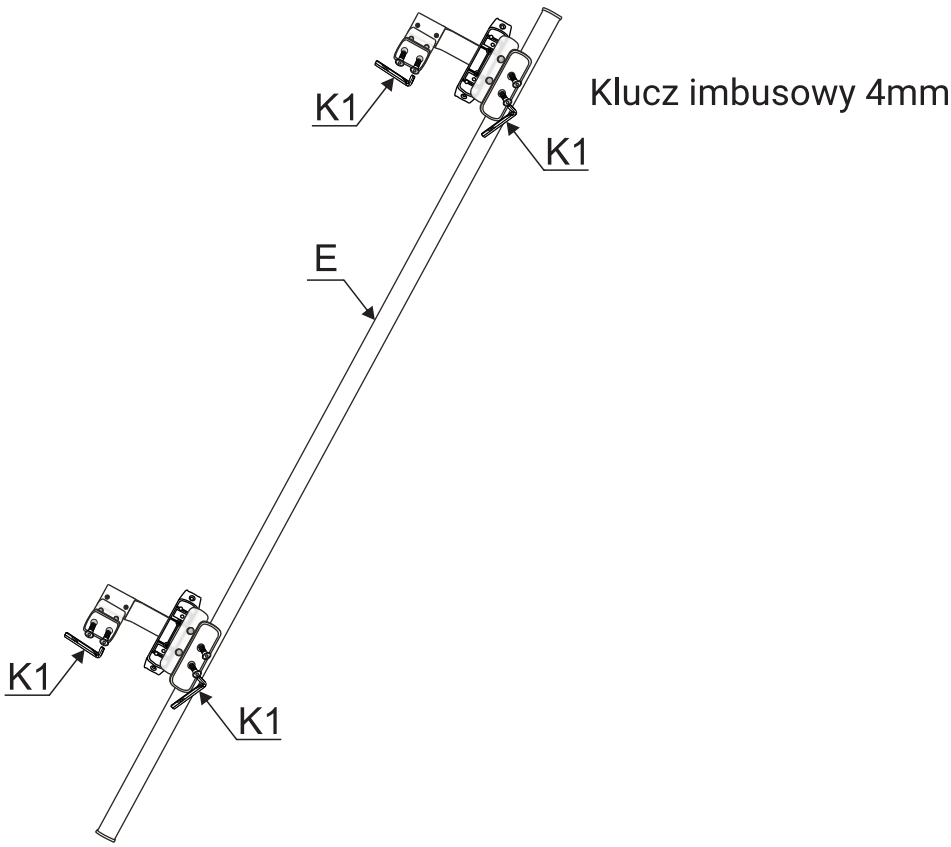

Przymocuj zawiasy do relingu.

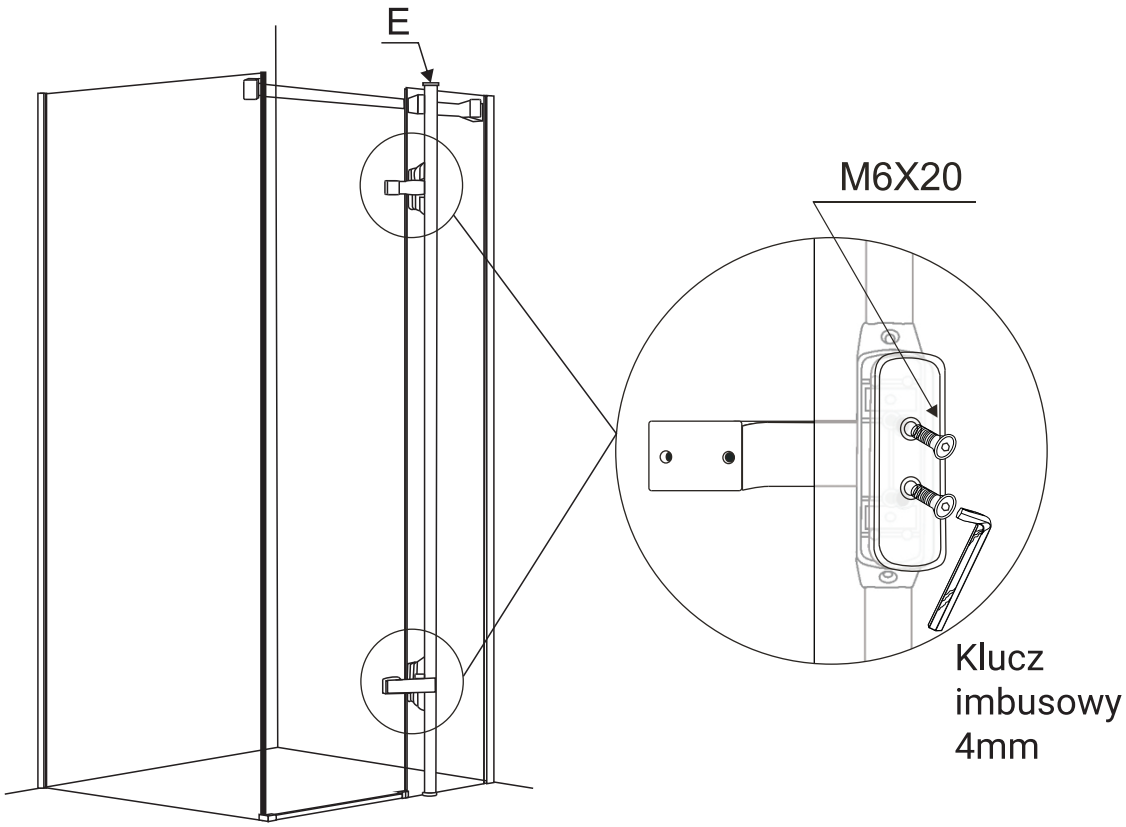

Zamontuj reling z zawiasami do szyby bocznej.

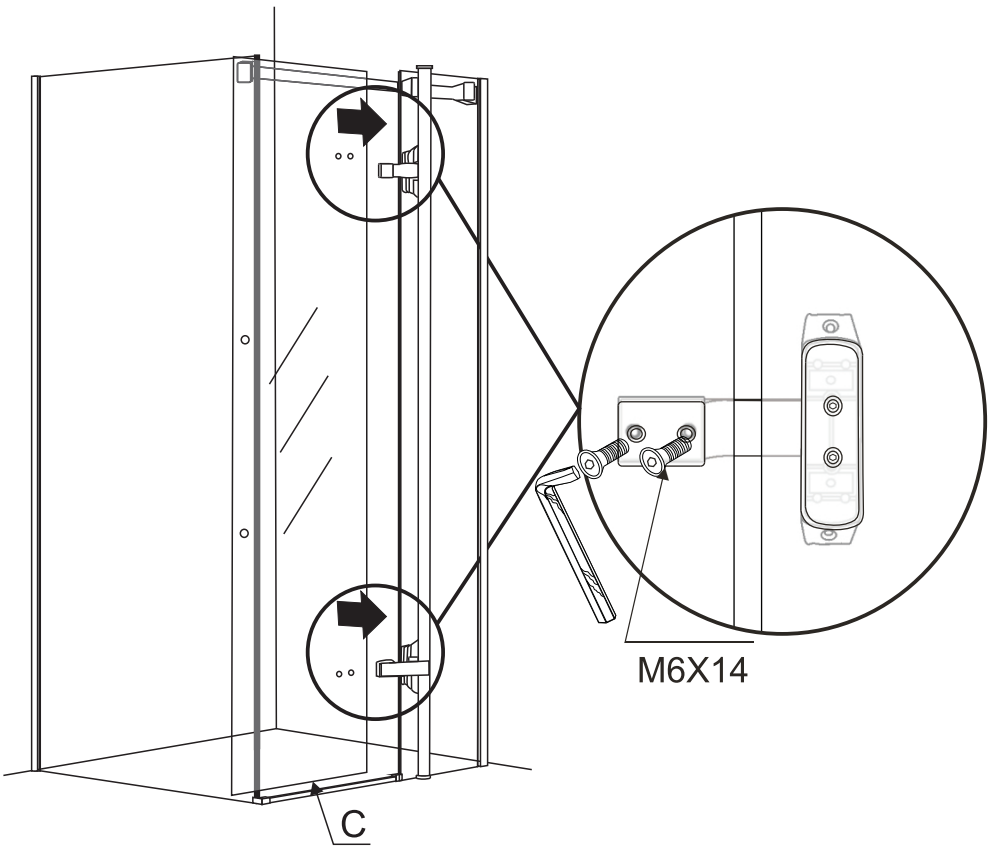

Zamontuj szybę drzwiową do zawiasów.

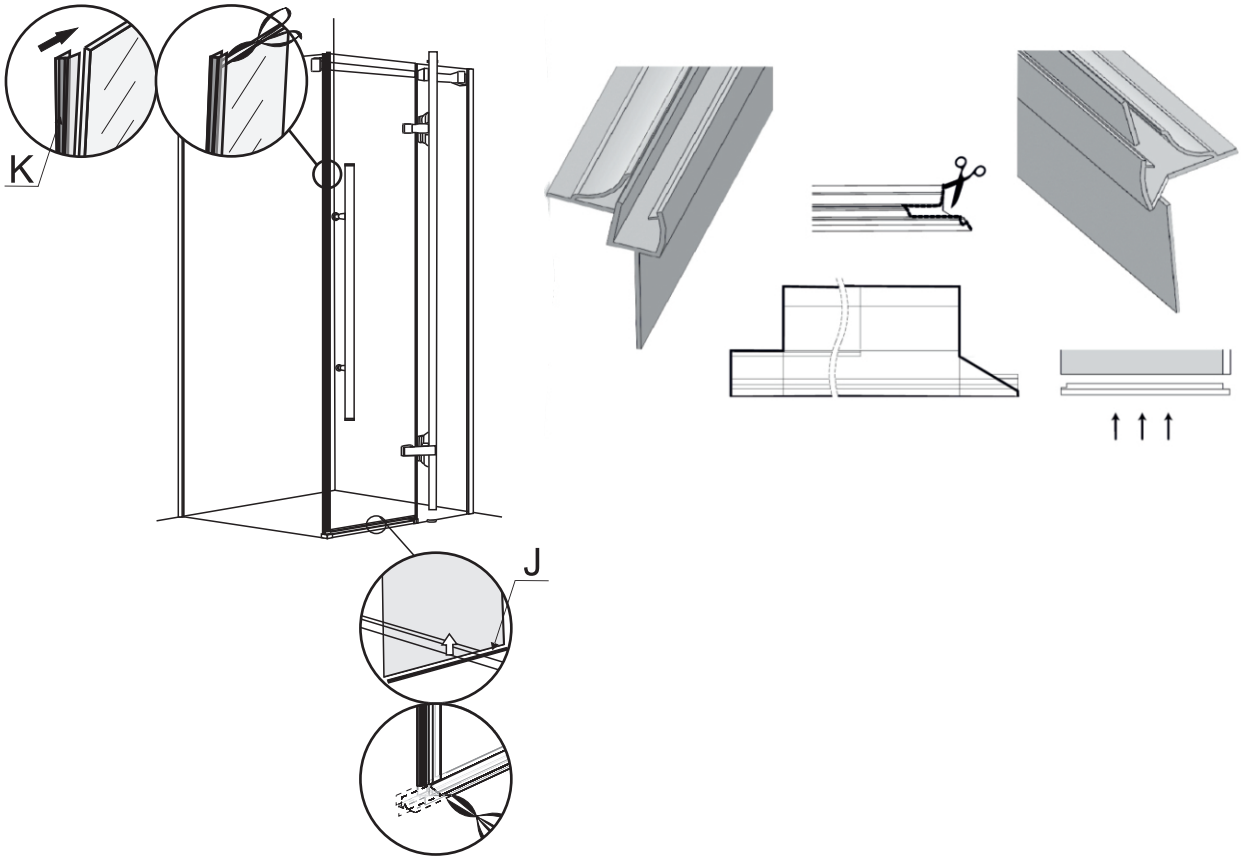

Zamontuj uszczelkę magnetyczną oraz uszczelkę dolną okapnikową i dotnij je do pożądanych wymiarów.

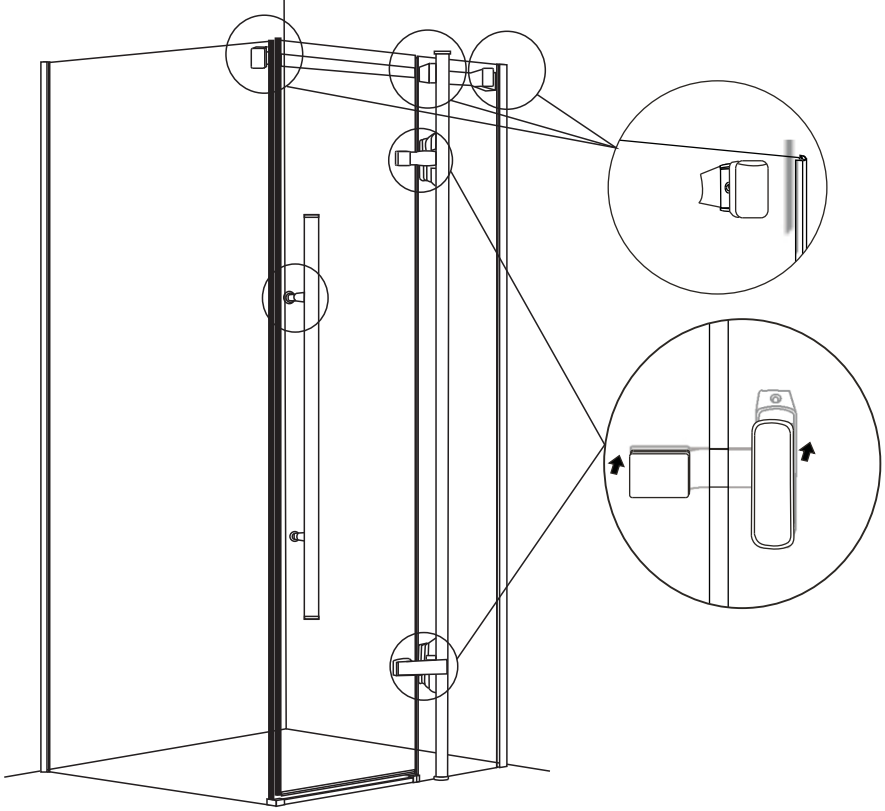

Wyreguluj położenie zawiasów i wspornika tak żeby uszczelki magnetyczne stykały się ze sobą.

Uszczelnij za pomocą silikonu wszystkie newralgiczne części kabiny.

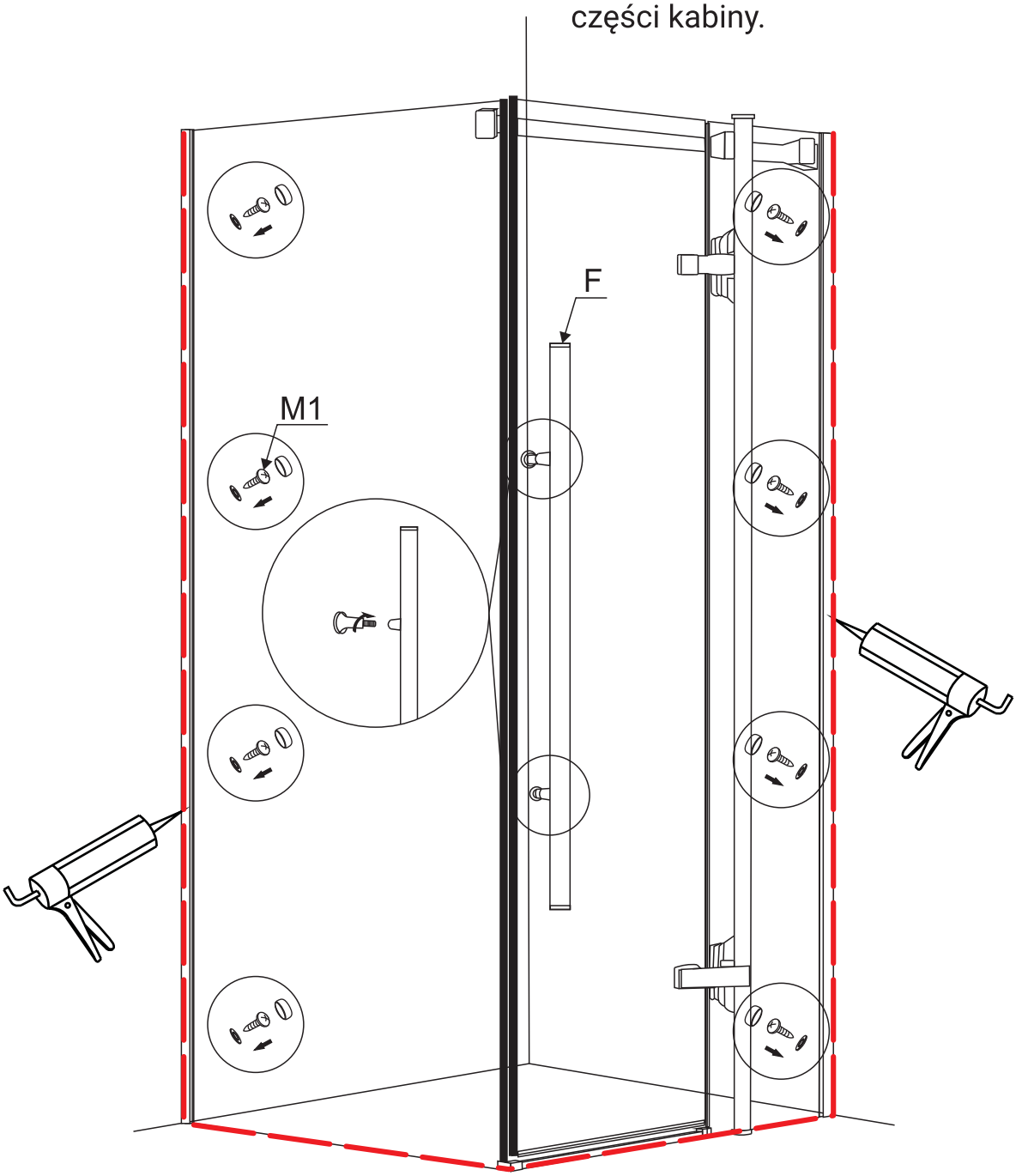

UWAGA !
Do uszczelnienia użyj silikonu odpornego na pleśń i grzyby.
Pamiętaj aby nie używać kabiny przez 24 godziny od zakończenia montażu.

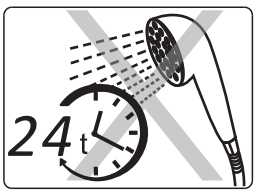

GWARANT

Durasan Trading Sp. z o.o.

Al. Jerozolimskie 65/79

00-697 Warszawa

serwis@gltrade.pl

Pieczęć i podpis sprzedawcy

KARTA GWARANCYJNA

MODEL URZĄDZENIA:
NUMER FAKTURY:
DATA SPRZEDAŻY:
..... PIECZĄTKA I PODPIS INSTALATORA

WARUNKI GWARANCJI

1. Gwarancja dotyczy wad fabrycznych produktu i wad materiału z którego wykonany jest produkt (tzw. wad powstałych z przyczyn tkwiących w produkcie). Zasięg ochrony gwarancyjnej obejmuje obszar Rzeczpospolitej Polskiej.
2. Okres gwarancji rozpoczyna się z chwilą dokonania zakupu i wynosi 5 lat.
3. Podstawą rozpatrzenia reklamacji jest dowód zakupu oraz karta gwarancyjna, która powinna być prawidłowo wypełniona tzn. powinna posiadać pieczątkę punktu sprzedaży, datę sprzedaży, podpis Klienta, pieczątki i podpisy instalatorów. W przypadku ich braku karta gwarancyjna jest nieważna.
4. Termin rozpatrzenia reklamacji obowiązuje od momentu przesłania kompletu potrzebnych dokumentów. W przypadku szczególnej potrzeby Gwarant może zażądać uzupełnienia dokumentacji o zdjęcia.
5. Klient zobowiązany jest zapewnić swobodny dostęp do produktu. Wannę lub kabinę należy zabudować w taki sposób, aby był możliwy ich demontaż bez konieczności zniszczenia obudowy lub innych elementów wyposażenia łazienki. W przeciwnym wypadku gwarant nie pokrywa dodatkowych kosztów związanych z ich wymianą.
6. W przypadku wykrycia wady produktu przed lub po jego zamontowaniu należy odpowiednio przerwać montaż bądź użytkowanie oraz zgłosić usterkę do Serwisu. Wymagane jest pierwsze testowe uruchomienie produktu przed ostatecznym zamontowaniem kabiny.
7. Kompletność i jakość towaru należy sprawdzić bezpośrednio w dniu zakupu. W przypadku nie spełnienia tego warunku reklamacje z tytułu braków i uszkodzeń mechanicznych mogą zostać nieuznane.
8. Termin usunięcia wady może być wydłużony o czas potrzebny do importu części zamiennych.
9. W okresie gwarancji klient ma prawo do wymiany produktu na nowy lub zwrotu pieniędzy gdy:
- ujawnionej wady nie można usunąć;
- w okresie trwania gwarancji dokonano 5 napraw tego samego podzespołu, a naprawiany produkt nadal wykazuje wady uniemożliwiające jego stosowanie zgodnie z przeznaczeniem.
10. Roszczenia z tytułu gwarancji nie będą uwzględniane w przypadku:
- uszkodzeń mechanicznych np. uderzenia, obicia, zarysowania, potłuczenia;
- uszkodzeń powstałych w przypadku wybijania otworów na baterię;
- nieprzestrzegania zasad montażu, obsługi, eksploatacji i konserwacji zawartych w instrukcjach;
- uszkodzeń wynikłych z zanieczyszczenia wody lub braku filtrów;
- uszkodzeń powstałych z powodu przepięć lub spadku napięcia w sieci elektroenergetycznej;
- dokonywania przeróbek lub napraw przez osoby nieupoważnione przez gwaranta następstw naturalnego zużywania się elementów (uszczelki, rolki, deszczownice, słuchawki, węże prysznicowe) podczas normalnej eksploatacji.
11. Szumy podczas pracy hydromasażu (wanny oraz kabiny) nie są podstawą do reklamacji. Zaleca się okresowy przegląd wanien z hydromasażem przez autoryzowany punkt Serwisowy.
12. Gwarant. zastrzega sobie prawo do wprowadzania zmian w produktach. Gwarant nie ponosi odpowiedzialności za wszelkie oczekiwania, których ten produkt nie spełnia oraz za deklaracje osób trzecich.
13. Gwarant. nie ponosi kosztów demontażu lub uszkodzenia elementów utrudniających dostęp do wyrobu (np. glazury) ani kosztów przywrócenia tych elementów do stanu początkowego po naprawie gwarancyjnej.
14. W zakres gwarancji nie wchodzi: czyszczenie i dezynfekcja wanny lub kabiny, wymiana żarówek, wymiana elementów chromowych (złotych itp.)
15. W przypadku nieuzasadnionego wezwania serwisu użytkownik pokrywa koszt dojazdu oraz ekspertyzy.
16. Gwarancja nie obejmuje: wyrobów używanych (z ekspozycji), części ze szkła, lustra, gałki, lampy, żarówki halogenowe, lampki kontrolne, korki bezpieczeństwa, dozowniki, rolki, części i elementy, które mogły być wadliwe z powodu zaniedbania lub nieodpowiedniego użytkowania.
17. Producent nie ponosi odpowiedzialności za szkody spowodowane: wytracaniem się osadu z użytkowanej wody, nieodpowiednią pielęgnacją wyrobu (stosowaniem środków zawierających aceton, substancje żrące, ścierne itp.). Powłoka NanoGlass nie podlega warunkom gwarancji, w celu dłuższego utrzymania powłoki nie używaj kwasów i środków alkalicznych.
18. W każdym przypadku wyrób udostępniany do naprawy musi być czysty zgodnie z podstawowymi zasadami higieny.
19. Duplikaty karty gwarancyjnej będą wydawana na pisemną prośbę Klienta.

Niniejsza karta gwarancyjna na sprzedany towar konsumpcyjny, nie wyłącza, nie ogranicza ani nie zawiesza uprawnień kupującego wynikających z rękojmi.

AKCEPTUJĘ WARUNKI POWYŻSZEJ GWARANCJI: .....

(Podpis klienta)

W przypadku wykrycia wady produktu, prosimy o kontakt
z Biurem Obsługi Klienta
e-mailowo: **serwis@gltrade.pl**
lub poprzez formularz on-line na stronie **ireklamacje.pl**

DOLNOŚLĄSKIE

Legnica
Tomasz Isbrandt
T: +48 604 105 852
E:isbrandt@wp.pl

KUJAWSKO-POMORSKIE

Bydgoszcz
Sławomir Szyperski
T: +48 505 551 553
E:serwis@budicom.pl

LUBELSKIE

BiałaPodlaska
Jarosław Kołodziuk
T: 603 539 197
E:dokken@poczta.fm

LUBUSKIE

Gorzów Wielkopolski
Marek Kowalski
T: +48 608 452 283
E:mareklubuskie@wp.pl

Lublin
Mariusz Gierach
T: +48 604 211 191
E:mariuszgierach@o2.pl

ŁÓDZKIE

Łódź
Jarosław Owczarek
T: +48 504 221 410
E:abcjarek@vp.pl

OPOLSKIE

Opole
Marek Nartowski
T: 502 520 570
E: firma-efekt@o2.pl

MAZOWIECKIE

Płońsk
Bogdan Krajewski
T: +48 792 998 965
E:sc24.bogdan@gmail.com

Warszawa
Mariusz Żuczkowski
T: +48 692 331 201
E:martiv@martiv.pl

Ostrołeka
Marek Salamończyk
T: 604 450 399
E: marek.salamonczyk@interia.pl

PODKARACKIE

Przemyśl
Janusz Prokop
T: +48 606 831 256
E:janusz_prokop@op.pl

PODLASKIE

Suchowola
Zbigniew Sawicki
T: +48 791 141 280
E:aquaserwis80@wp.pl

ŚLĄSKIE

Rybnik
Piotr Kruczek
T: +48 510 101 906
E:kamarro@op.pl

Katowice
Krzysztof Trzewicarz
T: +48 602 150 769
E:phumegajan@gmail.com

Mstów
Ryszard Komor
T: +48 502 558 456
E:ryszard.komor@wp.pl

DOLNOŚLĄSKIE

Wrocław
Gerard Bobik
T: 501 410 527
E:gerard.bobik@poczta.fm

MAŁOPOLSKIE

Kraków
Krzysztof Kozioł
T: 602 682 493
E: ko.kris@interia.pl

ŚWIĘTOKRZVSKIE

Kielce
Marek Ziewiecki
T: +48 600 231 947
E:marek_ziewiecki@wp.pl

WARMIŃSKO-MAZURSKIE

Baczewo
Jacek Bartnicki
T: +48 697 371 211
E:hydraulikserwisolsztyn@wp.pl

WIELKOPOLSKIE

Koźmin Wielkopolski
Sebastian Kasprzak
T: +48 600 815 094
E:kaspa.seba@op.pl

Strzelno
Patryk Kędzierski
T: +48 888 130 369
E:kedzierskipatryk@vp.pl

ZACHODNIOPOMORSKIE

Szczecin
Maciej Nitecki
T: 698 730 006
E: marek_ziewiecki@wp.pl

POMORSKIE

Gdańsk
Marcin Chojnacki
T: 607 315 987
E: water.sewis@wp.pl