ECOWATER®
SYSTEMS

Your Water. Perfected.

ECOWATER SMART FILTER

Filtr mechaniczny z automatycznym płukaniem wstecznym. Zabezpiecza główne przyłącze wody w domu przed zanieczyszczeniami stałymi, takimi jak piasek, osady, zawiesiny czy drobinki rdzy. Zamontowany przed zmiękczaczem wody, chroni i wydłuża żywotność jego głowicy sterującej i złoża.

ECOWATER SMART FILTER

ECOWATER SYSTEMS

Your Water. Perfected.

Filtr dostarczany jest z metalowym wspornikiem, który można zamocować do ściany za pomocą 2 śrub (w zestawie).

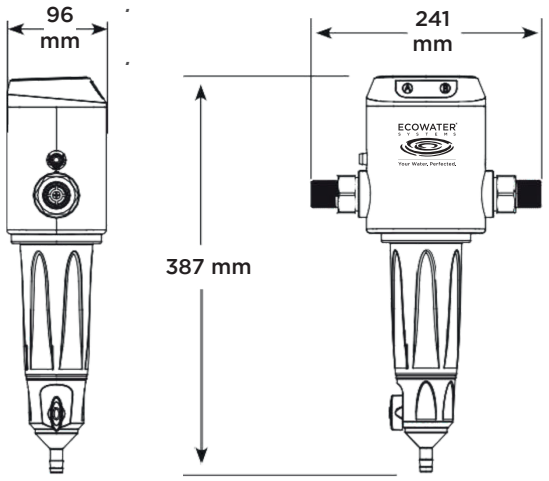

Dane techniczne

Maks. ciśnienie robocze	6,8 bar
Maks. temperatura wody	38°C
Dokładność filtracji	100 mikronów
Przepływ nominalny	3,0 m³/h
Strata ciśnienia	< 0,5 bar przy przepływie nominalnym
Czas trwania płukania	25 sek.
Ilość wody potrzebnej do automatycznego płukania	5,0 l przy ciśnieniu wody 2 bary
Średnica przyłączy	DN 25 (gwint zewnętrzny)
Średnica adapterów	DN 20 (gwint zewnętrzny)
Zasilanie elektryczne	230V/50 Hz

Wybrane zalety filtra

- Automatyczne płukanie wsteczne
- Cykl płukania od 1 do 99 dni
- Dodatkowy zawór do płukania ręcznego
- Wymienna strona wyświetlacza
- W pełni mosiężna głowica
- Wbudowany zawór zwrotny zapobiegający wstecznemu przepływowi wody w instalacji
- Wbudowany zawór redukcji ciśnienia zabezpieczający filtr i urządzenia w instalacji domowej przed zbyt wysokim ciśnieniem zasilającym
- Zawory ze stali nierdzewnej