cecotec

COFFEE 66 GRIND&DROP

Cafetera de Goteo/ Drip coffee machine

Manual de instrucciones
Instruction manual
Manuel d'instructions
Bedienungsanleitung
Manuale di istruzioni
Manual de instruções
Handleiding
Instrukcja obsługi
Návod k použití
Kullanma kılavuzu

Instrucciones de seguridad 4
Safety instructions 7
Instructions de sécurité 10
Sicherheitshinweise 13
Istruzioni di sicurezza 16
Instruções de segurança 19
Veiligheidsinstructies 23
Instrukcja bezpieczeństwa 26
Bezpečnostní pokyny 29
Güvenlik talimatları 32

ÍNDICE

1. Piezas y componentes 35
2. Antes de usar 35
3. Funcionamiento 36
4. Limpieza y mantenimiento 41
5. Resolución de problemas 42
6. Especificaciones técnicas 42
7. Reciclaje de aparatos eléctricos y electrónicos 43
8. Garantía y SAT 43
9. Copyright 43

INDEX

1. Parts and components 44
2. Before use 44
3. Operation 45
4. Cleaning and maintenance 49
5. Troubleshooting 50
6. Technical specifications 51
7. Disposal of old electrical and electronic appliances 51
8. Technical support and warranty 52
9. Copyright 52

SOMMAIRE

1. Pièces et composants 53
2. Avant utilisation 53
3. Fonctionnement 54
4. Nettoyage et entretien 59
5. Résolution de problèmes 60
6. Spécifications techniques 60
7. Recyclage des équipements électriques et électroniques 61
8. Garantie et SAV 61
9. Copyright 61

INHALT

1. Teile und Komponenten 62
2. Vor dem Gebrauch 62
3. Bedienung 63
4. Reinigung und Wartung 68
5. Problembehebung 69
6. Technische Spezifikationen 70
7. Recycling von Elektro- und Elektronikgeräten 70
8. Garantie und Kundendienst 70
9. Copyright 70

INDICE

1. Parti e componenti 71
2. Prima dell'uso 71
3. Funzionamento 72
4. Pulizia e manutenzione 77
5. Risoluzione dei problemi 78
6. Specifiche tecniche 78
7. Riciclaggio di apparecchiature elettriche ed elettroniche 79
8. Garanzia e supporto tecnico 79
9. Copyright 79

ÍNDICE

1. Peças e componentes 80
2. Antes de usar 80
3. Funcionamento 81
4. Limpeza e manutenção 85
5. Resolução de problemas 86
6. Especificações técnicas 87
7. Reciclagem de produtos elétricos e eletrónicos 87
8. Garantia e SAT 88
9. Copyright 88

INHOUD

1. Onderdelen en componenten 89
2. Vóór u het apparaat gebruikt 89
3. Werking 90
4. Schoonmaak en onderhoud 95
5. Probleemoplossing 96
6. Technische specificaties 96
7. Recycling van elektrische en elektronische apparatuur 97
8. Garantie en technische ondersteuning 97
9. Copyright 97

SPIS TREŚCI

1. Części i komponenty 98
2. Przed użyciem 98
3. Funkcjonowanie 99
4. Czyszczenie i konserwacja 104
5. Rozwiązywanie problemów 105
6. Specyfikacja techniczna 105
7. Recykling urządzeń elektrycznych i elektronicznych 106
8. Gwarancja i Serwis Pomocy Technicznej 106
9. Prawa autorskie 106

OBSAH

1. Díly a součásti 107
2. Před používáním 107
3. Provoz 108
4. Čištění a údržba 112
5. Řešení problémů 113
6. Technické specifikace 114
7. Recyklace elektrických a elektronických zařízení 114
8. Záruka a technický servis 114
9. Copyright 115

İÇINDEKILER

1. Parçalar ve bileşenler 116
2. Kullanmadan önce 116
3. Cihazın kullanımı 117
4. Temizlik ve bakım 121
5. Sorun Giderme 122
6. Teknik bilgiler 123
7. Elektrikli ve elektronik ekipmanların geri dönüşümü 123
8. Garanti ve Müşteri hizmetleri 123
9. Telif Hakları 124

INSTRUCCIONES DE SEGURIDAD

Lea las siguientes instrucciones atentamente antes de usar el producto. Guarde este manual para futuras referencias o nuevos usuarios.

- Este aparato pueden utilizarlo niños con edad de 8 años y superior, si se les ha dado la supervisión o instrucción apropiadas respecto al uso del aparato de una manera segura y comprenden los peligros que implica. La limpieza y el mantenimiento a realizar por el usuario no deben realizarlos los niños, a menos que sean mayores de 8 años y estén supervisados. Mantener el aparato y su cable fuera del alcance de los niños con edad inferior a 8 años.
- La cafetera de goteo pueden utilizarlo personas con capacidades físicas, sensoriales o mentales reducidas o falta de experiencia y conocimiento, si se les ha dado la supervisión o instrucción apropiadas respecto al uso del aparato de una manera segura y comprenden los peligros que implica.
- Los niños no deben jugar con el aparato.
- Este símbolo significa: precaución: superficie caliente. Las superficies accesibles del aparato podrían alcanzar temperaturas altas durante el funcionamiento. Tenga cuidado de no quemarse.
- ADVERTENCIA: No retire la tapa mientras el agua está hirviendo.
- La cafetera por goteo debe ser usada exclusivamente con el soporte suministrado.
- Este aparato está diseñado exclusivamente para uso doméstico quedando excluido su uso en bares, restaurantes, granjas, hoteles, moteles y oficinas.
- Evite tocar la superficie caliente cuando esté funcionando y hasta que haya transcurrido un tiempo de enfriamiento. Utilice el asa para coger el producto.
- No ponga la cara en la dirección del vapor para evitar quemaduras.
- Asegúrese de que el voltaje de red coincida con el voltaje especificado en la etiqueta de clasificación del producto y de que el enchufe tenga toma de tierra.
- No sumerja el cable, el enchufe o cualquier otra parte fija del producto en agua o cualquier otro líquido. No exponga las conexiones eléctricas al agua. Asegúrese de que tiene las manos completamente secas antes de tocar el enchufe o encender el producto.
- El aparato no tiene que sumergirse.
- Si el producto cae accidentalmente en agua, desconéctelo inmediatamente. ¡No toque el agua!
- Inspeccione el cable de alimentación regularmente en busca de daños visibles. Si el cable presenta daños, debe ser reparado por el Servicio de Asistencia Técnica Oficial de Cecotec para evitar cualquier tipo de peligro.
- No transporte el producto o estire de él a través del cable de alimentación. No use el cable como asa. No fuerce el cable contra esquinas o bordes afilados. No pase el producto por
- encima del cable de alimentación. Mantenga el cable alejado de superficies calientes.
- No use el producto si el cable, el enchufe o la estructura presentan daños, no funcionan correctamente o han sufrido alguna caída.
- La limpieza y el mantenimiento del usuario no deben ser realizados por niños sin supervisión.
- Desconectar siempre el aparato de la alimentación si se deja desatendido y antes del montaje, desmontaje o limpieza.
- No deje el producto sin supervisión mientras esté en uso.

- Desenchúfelo de la fuente de alimentación cuando acabe de usarlo o cuando abandone la habitación.
- No intente reparar el producto por sí mismo. Contacte con el Servicio de Asistencia Técnica Oficial de Cecotec.
- Apague y desconecte el aparato de la toma de corriente cuando no esté en funcionamiento, cuando lo mueva de un lugar a otro o antes de montar o quitar piezas. Para evitar el peligro de tropezar, enrolle el cable de forma segura.
- La limpieza y el mantenimiento del producto deben realizarse de acuerdo con este manual de instrucciones, para asegurar el correcto funcionamiento de este. Apague y desenchufe el producto antes de limpiarlo.
- Utilice este producto exclusivamente para el propósito al que se destina.
- Desconectar el aparato y desenchufar la alimentación antes de cambiar los accesorios o partes próximas que se mueven durante el uso.
- El nivel de agua debe estar entre las marcas MAX. y MIN.
- Asegúrese siempre de que la tapa está bien colocada.
- Abra y cierre con cuidado la tapa mientras esté caliente.
- Evite posibles derrames sobre el conductor.
- La superficie del elemento calefactor está sometida a calor residual después del uso.
- En caso de un mal uso del aparato, podrían darse riesgos de heridas, lesiones y/o daños materiales.
- No ponga a funcionar la cafetera por goteo vacía.
- Este aparato no debe ser usado por los niños. Mantener el aparato y su cable fuera del alcance de los niños.
- No utilice la base para otros propósitos.
- No abra la tapa durante el proceso de calentamiento ni minutos antes o después para evitar quemaduras con el vapor.

SAFETY INSTRUCTIONS

Read these instructions thoroughly before using the appliance. Keep this instruction manual for future reference or new users.

- This appliance can be used by children aged 8 years old and above if they have been given supervision or instruction concerning the use of the appliance in a safe way and understand the hazards involved. Cleaning and user maintenance should not be carried out by children unless they are over 8 years old and are under supervision. Keep this appliance and its power cord out of reach of children under the age of 8.
- This appliance can be used by people with reduced physical, sensory, or mental capabilities or lack of experience and knowledge if they have been given supervision or appropriate instruction concerning the use of the appliance in a safe way and understand the hazards involved.
- Children must not play with the appliance.
- This symbol means “Caution: hot surface”. The accessible surfaces of the appliance may reach high temperatures during operation. Be careful not to burn yourself.
- WARNING: do not remove the cover while the water is boiling.
- This appliance must be exclusively used with the provided base.
- This appliance is designed for domestic use only and is not intended for bars, restaurants, farmhouses, hotels, motels, and offices.
- Avoid touching the hot surfaces when in operation, and let it cool down for a few minutes after use. Grab it by the handle.
- To prevent possible injury caused by steam, do not face the spout when operating the kettle.

- Make sure that the mains voltage matches the voltage stated on the rating label of the appliance and that the wall outlet is earthed.
- Do not immerse the cable, plug, or any other non-removable part of the appliance in water or any other liquid. Do not expose the electrical connections to water. Make sure your hands are dry before handling the plug or switching on the device.
- The device must not be submerged.
- Never immerse the appliance in water. Do not touch the water!
- Check the power cable regularly for visible damage. If the cable is damaged, it must be repaired by the official Cecotec Technical Support Service in order to avoid any type of danger.
- Do not carry or pull the appliance from the power cable. Do not use the power cable as handle. Do not push the cable against corners or sharp edges. Do not crush the power cable with the full weight of the appliance. Keep the cable away from hot surfaces.
- Do not operate the appliance if its cable, plug, or body show visible damage, do not operate properly, or have been dropped.
- Cleaning and maintenance tasks should not be carried out by unsupervised children.
- Always disconnect the appliance from the power supply if it is left unattended and before assembly, disassembly, or cleaning.
- Do not leave the appliance unattended while in use.
- Unplug it from the power supply when you finish using it and before leaving the room.
- Do not try to repair the appliance by yourself. Contact the official Cecotec Technical Support Service.
- Always turn off and unplug the appliance when not in use, before moving it to a new location, and before assembling or disassembling it. To avoid tripping hazards, wind the cable safely.
- To ensure the correct operation of the appliance, cleaning and maintenance tasks must be carried out according to this instruction manual. Always turn off and unplug the appliance before cleaning.
- Use the appliance only for its intended purpose.
- Switch off and unplug the appliance before changing accessories or nearby parts that move during use.
- The water level must be between the MAX. and MIN. marks.
- Always ensure that the cover is tightly closed.
- Remove and refit the cover carefully when hot.
- Avoid spillage on the conductor cable.
- The surface of the heating element is subject to residual heat after use.
- Strictly follow the instructions in this manual to avoid injury or damage to the appliance.
- Do not operate the drip coffee machine if the water tank is empty.
- The appliance is not intended to be used by children. Keep the appliance and its power cable out of the reach of children.
- Do not use the base unit for other purposes.
- To avoid scalding, do not open the cover during the brewing process or immediately after.

INSTRUCTIONS DE SÉCURITÉ

Veuillez lire les instructions suivantes avec attention avant d'utiliser l'appareil. Gardez bien ce manuel pour de futures références ou pour tout nouvel utilisateur.

- Cet appareil peut être utilisé par des enfants de 8 ans et plus s'ils sont surveillés et/ou ont reçu des instructions concernant l'utilisation correcte de l'appareil et qu'ils ont bien compris les risques qu'il implique. Le nettoyage et l'entretien à réaliser par l'utilisateur ne doivent pas être effectués par des enfants, sauf s'ils sont âgés de plus de 8 ans et sous surveillance. Maintenez l'appareil et son câble hors de portée des enfants de moins de 8 ans.
- Cet appareil peut être utilisé par des personnes aux capacités physiques, mentales ou sensorielles réduites, ou sans expérience ni connaissances si elles sont surveillées et/ou ont reçu des instructions concernant l'utilisation correcte de l'appareil et qu'elles ont bien compris les risques qu'il implique.
- Empêchez les enfants de jouer avec le produit.
- Ce symbole signifie : attention ! Surface chaude. Les surfaces accessibles de l'appareil pourraient atteindre des températures très élevées pendant le fonctionnement. Faites attention à ne pas vos brûler !
- AVERTISSEMENT : Ne retirez pas le couvercle lorsque l'eau bout.
- La cafetière goutte à goutte ne peut être utilisée qu'avec la base fournie.
- Cet appareil est conçu pour un usage domestique uniquement et ne doit pas être utilisé dans les bars, restaurants, fermes, hôtels, motels et bureaux.
- Évitez de toucher la surface chaude lorsque le produit est en fonctionnement et jusqu'à ce que le temps de refroidissement soit passé. Utilisez la poignée pour prendre le produit.
- Ne placez pas la tête en direction de la vapeur pour éviter les brûlures.
- Assurez-vous que le voltage du réseau coïncide avec le voltage spécifié sur l'étiquette de classification de l'appareil et que la prise possède une connexion à terre.
- Ne submergez ni le câble, ni la prise ni aucune autre partie fixe du produit dans l'eau ni dans aucun autre liquide. N'exposez pas les connexions électriques à l'eau. Assurez-vous d'avoir les mains complètement sèches avant de toucher la prise ou d'allumer l'appareil.
- L'appareil ne doit pas être immergé dans l'eau ou dans tout autre liquide.
- Si le produit tombe accidentellement dans l'eau, débranchez-le immédiatement. Ne touchez pas l'eau !
- Inspectez le câble d'alimentation régulièrement pour rechercher des dommages visibles. Si le câble présente des dommages, il doit être réparé par le Service d'Assistance Technique officiel de Cecotec pour éviter tout type de danger.
- Ne tirez pas sur le câble d'alimentation pour transporter le produit. N'utilisez pas le câble en tant que poignée. Ne forcez pas le câble contre les recoins et bords pointus. Ne placez pas l'appareil sur le câble d'alimentation. Maintenez le câble éloigné des surfaces chaudes.
- N'utilisez pas le produit si le câble, la prise ou la structure en général ne fonctionnent pas correctement, ont souffert une chute ou ont été abîmés.
- Le nettoyage et l'entretien ne doivent pas être menés à terme par des enfants.
- Débranchez toujours l'appareil s'il est laissé sans surveillance et avant son montage, démontage ou nettoyage.

- Ne laissez pas le produit sans surveillance s'il est en fonctionnement.
- Débranchez le produit de la source d'alimentation lorsque vous terminez de l'utiliser ou lorsque vous quittez la pièce.
- N'essayez pas de réparer le produit vous-même. Contactez le Service Après-Vente officiel de Cecotec.
- Éteignez et débranchez l'appareil de la prise de courant lorsqu'il n'est pas en fonctionnement, lorsque vous le déplacez à un autre endroit ou avant de monter/démonter des pièces. Pour éviter des risques de trébucher, enroulez le câble de manière sûre.
- Le nettoyage et l'entretien du produit doivent être réalisés en accord avec ce manuel d'instructions pour assurer le correct fonctionnement du produit. Éteignez et débranchez le produit avant de le nettoyer.
- Utilisez ce produit exclusivement pour ce à quoi il est destiné.
- Éteignez et débranchez l›appareil avant de changer les accessoires ou les pièces qui bougent pendant le fonctionnement.
- Le niveau d'eau doit se trouver entre les marques MAX. et MIN.
- Assurez-vous que le couvercle soit toujours bien mis.
- Ouvrez et fermez le couvercle en faisant bien attention lorsque le produit est encore chaud.
- Faites attention à ne pas renverser de liquides sur le conducteur d'électricité.
- La surface de l'élément chauffant est soumise à une chaleur résiduelle après utilisation.
- Une mauvaise utilisation de l'appareil peut entraîner des risques de blessures, de lésions et/ou de dommages matériels.
- Ne faites pas fonctionner la cafetière goutte à goutte avec le réservoir vide.
- Les enfants ne peuvent pas utiliser cet appareil. Maintenez l'appareil et son câble hors de portée des enfants.
- N'utilisez pas la base dans d'autres buts que celui pour lequel elle a été conçue.
- N'ouvrez pas le couvercle pendant le processus de chauffage ou dans les minutes qui précèdent ou qui suivent afin d'éviter les brûlures dues à la vapeur.

SICHERHEITSHINWEISE

Lesen Sie die folgenden Hinweise aufmerksam durch, bevor Sie das Produkt verwenden. Bewahren Sie diese Bedienungsanleitung zum Nachschlagen oder für neue Benutzer auf.

- Dieses Gerät kann von Kindern ab 8 Jahren verwendet werden, wenn sie beaufsichtigt oder in die sichere Verwendung des Geräts eingewiesen wurden und die damit verbundenen Gefahren verstehen. Die Reinigung und Benutzerwartung sollte nicht von Kindern durchgeführt werden, es sei denn, sie sind über 8 Jahre alt und werden beaufsichtigt. Bewahren Sie das Gerät und sein Kabel außerhalb der Reichweite von Kindern unter 8 Jahren auf.
- Die Tropfkaffeemaschine kann von Personen mit eingeschränkten körperlichen, sensorischen oder geistigen Fähigkeiten oder mangelnder Erfahrung und Kenntnis benutzt werden, wenn sie beaufsichtigt oder bezüglich des sicheren Gebrauchs des Geräts unterwiesen wurden und die damit verbundenen Gefahren verstehen.
- Kinder dürfen nicht mit dem Gerät spielen.

- Dieses Symbol bedeutet: Vorsicht: heiße Oberfläche. Die zugänglichen Oberflächen des Geräts können während des Betriebs hohe Temperaturen erreichen. Passen Sie auf, dass Sie sich nicht verbrennen.
- HINWEIS: Nehmen Sie den Deckel nicht ab, solange das Wasser kocht.
- Die Tropfkaffeemaschine darf nur mit dem mitgelieferten Ständer verwendet werden.
- Dieses Gerät ist nur für den Hausgebrauch bestimmt und darf nicht in Kneipen, Restaurants, Bauernhöfen, Hotels, Motels und Büros verwendet werden.
- Berühren Sie keinesfalls die wärme Oberfläche beim Betrieb und unmittelbar nach der Verwendung. Verwenden Sie den Griff, um das Produkt zu fassen.
- Bringen Sie Ihr Gesicht nicht zu nah an den Dampfaufsatz, um Verbrennungen zu vermeiden.
- Vergewissern Sie sich, dass die Netzspannung mit der auf dem Typenschild des Produkts angegebenen Spannung übereinstimmt und dass der Stecker geerdet ist.
- Tauchen Sie das Kabel, Netzstecker oder andere Teile nicht ins Wasser oder anderen Flüssigkeiten. Tauchen Sie elektrische Verbindungen nicht in Wasser. Stellen Sie sicher, dass Sie Ihre Hände völlig trocknen sind, bevor Sie die Steckdose berühen oder das Gerät einschalten.
- Das Gerät muss nicht untergetaucht werden.
- Falls das Gerät versehentlich ins Wasser fällt, ziehen Sie sofort den Stecker aus der Steckdose. Berühren Sie nicht das Wasser!
- Überprüfen Sie das Netzkabel regelmäßig auf sichtbare Schäden. Wenn das Kabel beschädigt ist, muss es von einem offiziellen Cecotec-Servicezentrum repariert werden, um jegliche Gefahr zu vermeiden.

- Transportieren Sie das Produkt nicht und ziehen Sie es nicht durch das Netzkabel. Verwenden Sie nicht das Kabel als Griff. Seien Sie sehr vorsichtig mit den Ecken und schärfene Tischränder. Führen Sie das Gerät nicht über das Stromkabel.
- . Halten Sie das Produkt von wärme Oberfläche fern.
- Verwenden Sie das Produkt nicht, wenn das Kabel, den Stecker oder das Gehäuse sichtbaren Schaden aufweisen, nicht korrekt funktionieren oder runter gefallen sind.
- Die Reinigung und Wartung durch den Benutzer darf nicht von unbeaufsichtigten Kindern durchgeführt werden.
- Trennen Sie das Gerät immer von der Stromversorgung, wenn es unbeaufsichtigt gelassen wird und bevor Sie es montieren, demontieren oder reinigen.
- Lassen Sie das Produkt niemals beim Verwenden ohne Aufsicht.
- Ziehen Sie das Gerät aus der Steckdose, wenn Sie bei Nutzung fertig sind oder wenn Sie den Raum verlassen.
- Versuchen Sie auf keinem Fall das Produkt selbst zu reparieren. Kontaktieren Sie den offiziellen technischen Kundendienst von Cecotec.
- Schalten Sie das Gerät aus und ziehen Sie es aus der Steckdose, wenn das Gerät nicht benutzt wird, wenn Sie das Gerät von einem Ort zum anderen bewegen oder bevor Sie Teile ab oder anbauen. Um die Stolpergefahr zu vermeiden, wickeln Sie das Kabel sicher ein.
- Reinigung und Wartung sollte gemäß dieser Bedienungsanleitung durchgeführt werden, um den korrekten Betrieb des Gerätes zu gewährleisten. Schalten Sie das Gerät aus und trennen Sie es von der Steckdose, bevor Sie es reinigen.
- Verwenden Sie dieses Gerät nur für seinen vorgesehenen Zweck.

- Trennen Sie das Gerät von der Stromversorgung, bevor Sie Zubehörteile oder in der Nähe befindliche Teile, die sich während des Gebrauchs bewegen, austauschen.
- Überfüllen Sie die Max-Markierung.
- Vergewissern Sie sich immer, dass der Deckel fest darauf ist.
- Öffnen und schließen Sie den Deckel vorsichtig, wenn es heiß ist.
- Vermeiden Sie ein Verschütten auf den Leiterkabel.
- Die Oberfläche des Heizelements ist nach dem Gebrauch einer Abwärme ausgesetzt.
- Bei missbräuchlicher Verwendung des Geräts besteht Verletzungsgefahr, Verletzungsgefahr und/oder Gefahr von Sachschäden.
- Betreiben Sie die Kaffeemaschine nicht leer.
- Dieses Gerät darf von Kindern nicht benutzt werden. Halten Sie das Gerät und sein Kabel außerhalb der Reichweite von Kindern auf
- Verwenden Sie die Basis nicht für andere Zwecke.
- Öffnen Sie den Deckel nicht während des Erhitzungsvorgangs oder Minuten davor oder danach, um Dampfverbrennungen zu vermeiden.

ISTRUZIONI DI SICUREZZA

Leggere attentamente le seguenti istruzioni prima di usare l'apparecchio. Conservare questo manuale per consultazioni future o nuovi utenti.

- Questo apparecchio può essere usato da bambini a partire da 8 a condizione che siano supervisionati o istruiti sull'uso dell'apparecchio in modo sicuro e che comprendano i pericoli connessi. La pulizia e la manutenzione dell'apparecchio non devono essere eseguite da bambini, a meno che non abbiano più di 8 anni e siano supervisionati. Mantenere l'apparecchio e il suo cavo fuori dalla portata di bambini di età inferiore a 8 anni.
- Questo apparecchio può essere usato da persone con ridotte capacità fisiche, sensoriali o mentali o con mancanza di esperienza e conoscenza, se sono state supervisionate o adeguatamente istruite sull'uso sicuro dell'apparecchio e se comprendono i pericoli connessi.
- I bambini non devono giocare con l'apparecchio.
- Questo simbolo significa: attenzione, superficie calda. Le superfici accessibili dell'apparecchio possono raggiungere temperature elevate durante il funzionamento. Fare attenzione a non bruciarsi.
- ATTENZIONE: Non rimuovere il coperchio quando l'apparecchio è in funzione.
- La macchina per caffè americano deve essere usata esclusivamente con la base in dotazione.
- Questo apparecchio è stato progettato solo per uso domestico e non può essere utilizzato in bar, ristoranti, aziende agricole, alberghi, motel e uffici.
- Lasciare raffreddare l'apparecchio dopo l'uso e non toccarlo durante il funzionamento. Afferrare l'apparecchio dal manico.
- Mantenere il viso lontano dal vapore per evitare scottature.
- Verificare che la tensione di rete coincida con quella specificata nell'etichetta di classificazione dell'apparecchio e che la presa elettrica sia dotata di messa a terra.
- Non sommergere il cavo, la spina o qualsiasi altra parte fissa dell'apparecchio in acqua o all'interno di qualsiasi altro liquido. Non esporre le parti elettriche all'acqua. Assicurarsi

di avere le mani completamente asciutte prima di toccare la spina o di accendere l'apparecchio.
- Non immergere l'apparecchio in nessun liquido.
- Se l'apparecchio dovesse cadere in acqua, scollegarlo immediatamente. Non toccare l'acqua!
- Ispezionare regolarmente il cavo di alimentazione in cerca di danni visibili. Se il cavo presenta danni, rivolgersi esclusivamente al Servizio di Assistenza Tecnica ufficiale di Cecotec.
- Non trasportare o afferrare l'apparecchio dal cavo di alimentazione. Non utilizzare il cavo come manico. Non forzare il cavo contro angoli o bordi affilati. Non far passare il prodotto sopra
- il cavo di alimentazione. Mantenere il cavo lontano da superfici calde.
- Non usare l'apparecchio se il cavo, la spina o la struttura presentano danni o se non funziona correttamente, è caduto o è stato danneggiato.
- La pulizia e la manutenzione non devono essere eseguite da bambini non sorvegliati.
- Scollegare l'apparecchio se viene lasciato incustodito così come prima di montarlo, smontarlo o pulirlo.
- Non lasciare l'apparecchio incustodito mentre è in uso.
- Scollegarlo dalla fonte di alimentazione quando non si sta usando o quando si abbandona la stanza.
- Non cercare di riparare l'apparecchio per conto proprio. Contattare il Servizio di Assistenza Tecnica ufficiale di Cecotec.
- Spegnere e scollegare l'apparecchio dalla presa di corrente quando non si sta usando, prima di montarlo o smontarlo e prima di spostarlo. Per evitare possibile cadute dovute a inciampi, avvolgere il cavo in modo sicuro.

- La pulizia e manutenzione dell'apparecchio devono essere effettuate in linea con quanto spiegato in questo manuale di istruzioni per garantirne il corretto funzionamento. Spegnere e scollegare l'apparecchio prima di pulirlo.
- Usare questo apparecchio solamente per il fine previsto.
- Spegnere e scollegare l'apparecchio prima di cambiare gli accessori o le parti vicine che si muovono durante l'uso.
- Il livello dell'acqua deve trovarsi tra i livelli di MIN e MAX.
- Assicurarsi sempre che il coperchio sia posizionato correttamente.
- Aprire e chiudere con cura il coperchio mentre è caldo.
- Evitare di versare liquidi sul cavo di alimentazione.
- La superficie dell'elemento riscaldante è soggetta a calore residuo dopo l'uso.
- Usare l'apparecchio seguendo strettamente quanto riportato nel presente manuale di istruzioni per evitare ferite, lesioni o danni all'apparecchio stesso.
- Non mettere in funzione la macchina da caffè se vuota.
- L'apparecchio non deve essere usato da bambini. Mantenere l'apparecchio e il suo cavo fuori dalla portata dei bambini.
- Non usare la base per altri fini.
- Non aprire il coperchio durante il processo di riscaldamento né pochi minuti prima o dopo per evitare ustioni causate dal vapore.

INSTRUÇÕES DE SEGURANÇA

Leia atentamente as instruções seguintes antes de utilizar o aparelho. Guarde este manual para referências futuras ou novos utilizadores.

- Este aparelho pode ser utilizado por crianças a partir de 8 anos de idade se lhes tiverem sido dadas a supervisão ou as instruções relativas à utilização do aparelho de uma forma segura e compreenderem os perigos envolvidos. A limpeza e manutenção não deve ser efetuada por crianças a menos que tenham mais de 8 anos de idade e estejam sob supervisão. Mantenha o aparelho e o seu cabo longe do alcance de crianças com idade inferior a 8 anos.
- O aparelho pode ser utilizado por pessoas com capacidades físicas, sensoriais ou mentais reduzidas ou com falta de experiência e conhecimentos, se lhes tiver sido dada supervisão ou instruções relativas à utilização do aparelho de uma forma segura e compreender os perigos envolvidos.
- Não permita que as crianças brinquem com o aparelho.
- Este símbolo significa: cautela, superfície quente. As superfícies acessíveis do aparelho poderiam atingir temperaturas altas durante o funcionamento. Tenha cuidado para não se queimar.
- ADVERTÊNCIA: Não retire a tampa enquanto a água estiver a ferver.
- A máquina de café de gotejamento só pode ser utilizada com a base fornecida.
- Este aparelho foi desenhado apenas para uso doméstico e não para uso em cafés, restaurantes, quintas, hotéis, motéis e escritórios.
- Evite tocar na superfície quente durante o funcionamento e até que tenha decorrido um tempo de arrefecimento. Utilize a pega do produto para o mover.
- Não coloque a cara em direção do vapor para evitar queimaduras.
- Certifique-se de que a tensão de rede coincide com a tensão especificada na etiqueta de classificação do aparelho e de que a tomada tenha ligação à terra.
- Não submerja o cabo, a ficha ou qualquer outra parte elétrica do aparelho na água ou qualquer outro líquido nem as exponha à água. Não exponha as conexões elétricas à água. Certifique-se de ter mãos completamente secas antes de tocar a tomada ou ligar o aparelho.
- O aparelho não precisa de ser submerso.
- Se o aparelho cair acidentalmente na água, desligue imediatamente da corrente. Não toque na água!
- Inspecione o cabo de alimentação regularmente em busca de danos visíveis. Se o cabo apresentar danos, deve ser reparado pelo Serviço de Assistência Técnica da Cecotec para evitar qualquer tipo de perigo.
- Não transporte o aparelho ou estique através do cabo de alimentação. Não use o cabo como asa. Não force o cabo contra cantos ou bordas afiadas. Não passe este produto por
- cima do cabo de alimentação. Mantenha o cabo longe das superfícies quentes.
- Não utilize o aparelho se o cabo, a tomada ou a estrutura apresentam danos, não funcionam corretamente ou sofreram alguma queda.
- A limpeza e a manutenção do aparelho não devem ser realizadas por crianças sem supervisão.
- Desligue o aparelho da fonte de alimentação se este for deixado sem vigilância e antes da montagem, desmontagem ou limpeza.
- Não deixe o aparelho sem supervisão enquanto estiver em uso.
- Desligue da corrente elétrica quando acabar de o usar ou quando abandonar a zona onde o estiver a usar.
- Não tente reparar o produto por si próprio. Contacte com o

Serviço de Assistência Técnica da Cecotec.
- Desligue e desconecte o aparelho da tomada quando não estiver em uso, quando o mover de um lugar para outro, ou antes de montar ou remover peças. Para evitar risco de tropeço, enrole o cabo de forma segura.
- As tarefas de limpeza e manutenção do aparelho devem ser feitas de acordo com este manual de instruções, para garantir o bom funcionamento do aparelho. Desligue e desconecte o aparelho antes de limpar.
- Utilize este aparelho apenas para o fim a que se destina.
- Desligue o aparelho da tomada antes de mudar os acessórios ou as peças próximas que se deslocam durante a utilização.
- O nível de água deve estar entre as marcas de MIN e MAX.
- Certifique-se sempre de que a tampa está bem colocada.
- Abra e feche a tampa com cuidado enquanto está quente.
- Evite eventuais derrames sobre o cabo.
- A superfície do elemento de aquecimento está sujeita ao calor residual após a sua utilização.
- Em caso de utilização incorrecta do aparelho, pode haver risco de ferimentos, lesões e/ou danos materiais.
- Não utilize a máquina de café vazia.
- Este aparelho não deve ser usado por crianças. Mantenha o aparelho e o seu cabo longe do alcance das crianças.
- Não utilize a base para outros fins.
- Não abra a tampa durante o processo de aquecimento ou minutos antes ou depois para evitar queimaduras por vapor.

VEILIGHEIDSINSTRUCTIES

Lees de volgende instructies aandachtig voordat u het product gebruikt. Bewaar deze handleiding voor toekomstig(e) gebruik of gebruikers.
- Dit apparaat kan door kinderen vanaf 8 jaar worden gebruikt, indien zij onder toezicht staan of instructies hebben gekregen over een veilig gebruik van het apparaat en de gevaren ervan begrijpen. Zorg ervoor dat het toestel is uitgeschakeld voordat u het van de basis haalt. Reiniging en gebruikersonderhoud mogen niet worden uitgevoerd door kinderen, tenzij zij ouder zijn dan 8 jaar en onder toezicht staan. Houd het apparaat en het snoer buiten het bereik van kinderen jonger dan 8 jaar.
- Het druppelend koffiezetapparaat kan worden gebruikt door personen met verminderde lichamelijke, zintuiglijke of geestelijke vermogens of met gebrek aan ervaring en kennis, indien zij onder toezicht staan of instructie hebben gekregen over het veilig gebruik van het apparaat en de gevaren begrijpen.
- Kinderen mogen niet met het apparaat spelen.
- Dit symbool betekent: voorzichtig, heet oppervlak. Toegankelijke oppervlakken van het product kunnen tijdens het gebruik hoge temperaturen bereiken. Let op dat u zich niet verbrandt.
- WAARSCHUWING: Verwijder het deksel niet terwijl het water kookt.
- Het druppelend koffiezetapparaat mag uitsluitend worden gebruikt met de meegeleverde houder.
- Dit apparaat is uitsluitend bestemd voor huishoudelijk gebruik en is niet bestemd voor gebruik in bars, restaurants, boerderijen, hotels, motels en kantoren.

- Raak het hete oppervlak niet aan tijdens de werking en totdat een afkoeltijd is verstreken. Gebruik het handvat om het product vast te houden.
- Plaats uw gezicht niet in de richting van de stoom om brandwonden te voorkomen.
- Zorg ervoor dat de netspanning overeenkomt met de spanning vermeld op het classificatielabel van het apparaat en dat het stopcontact geaard is.
- Dompel niet de kabel, stekker of vaste onderdelen van het product in water of andere vloeistoffen. Stel de elektrische verbindingen niet bloot aan water. Zorg ervoor dat uw handen volledig droog zijn voordat u de stekker aanraakt of het apparaat inschakelt.
- Het apparaat mag niet ondergedompeld te worden.
- Als het apparaat per ongeluk in water valt, trek dan onmiddellijk de stekker eruit. Raak het water niet aan!
- Inspecteer de kabel regelmatig op zichtbare schade. Als de kabel beschadigd is, moet hij worden hersteld door de Technische Dienst van Cecotec om elk gevaar te vermijden.
- Trek niet aan de kabel van het toestel om het te verplaatsen. Gebruik de kabel niet als handgreep. Forceer de kabel niet in hoeken of tegen scherpe randen. Laat het product niet over het netsnoer lopen.
- . Bewaar afstand tussen de kabel en hete oppervlakken.
- Gebruik het apparaat niet als de kabel, de stekker of het frame beschadigd zijn, niet correct werken of als ze gevallen zijn.
- Reiniging en gebruikersonderhoud mogen niet worden uitgevoerd door kinderen zonder toezicht.
- Koppel het apparaat altijd los van de stroomvoorziening als het onbeheerd wordt achtergelaten en vóór montage, demontage of reiniging.

- Laat het apparaat niet onbeheerd achter terwijl het aan het werken is.
- Trek de stekker uit het stopcontact als u klaar bent met het toestel te gebruiken of als u de kamer verlaat.
- Probeer het toestel niet zelf te repareren. Neem contact op met de Technische Dienst van Cecotec.
- Schakel het apparaat uit en trek de stekker uit het stopcontact als het niet in gebruik is, als u het van de ene plek naar de andere verplaatst of voordat u onderdelen installeert of verwijdert. Rol de kabel veilig op om het risico op struikelen te verlagen.
- De reiniging en het onderhoud van het product moeten worden uitgevoerd in overeenstemming met deze handleiding om een correcte werking van het product te garanderen. Schakel het toestel uit en trek de stekker uit het stopcontact alvorens het schoon te maken.
- Gebruik dit product alleen voor het doel waarvoor het bestemd is.
- Schakel het apparaat uit en trek de stekker uit het stopcontact voordat u accessoires of onderdelen die tijdens het gebruik bewegen, verwisselt.
- Het waterpeil moet tussen de markeringen MAX. en MIN. staan.
- Zorg er altijd voor dat het deksel goed op zijn plaats zit.
- Open en sluit het deksel voorzichtig als het heet is.
- Vermijd mogelijk morsen op de gebruiker.
- Het oppervlak van het verwarmingselement wordt na gebruik blootgesteld aan restwarmte.
- Bij verkeerd gebruik van het apparaat kan er gevaar bestaan voor letsel, verwondingen en/of materiële schade.
- Gebruik het druppelend koffiezetapparaat niet leeg.
- Dit apparaat mag niet door kinderen worden gebruikt. Houd

het apparaat en het snoer buiten het bereik van kinderen.
- Gebruik de basis niet voor andere doeleinden.
- Open het deksel niet tijdens het verhittingsproces of minuten ervoor of erna om stoomverbranding te voorkomen.

INSTRUKCJA BEZPIECZEŃSTWA

Przed użyciem produktu należy uważnie przeczytać poniższe instrukcje. Zachowaj tę instrukcję do wykorzystania w przyszłości lub dla nowych użytkowników.

- To urządzenie może być używane przez dzieci w wieku od 8 lat i starsze, jeśli są one nadzorowane lub zostały poinstruowane w zakresie bezpiecznego korzystania z urządzenia i rozumieją związane z tym zagrożenia. Czyszczenie i konserwacja, którą powinien przeprowadzać użytkownik, nie powinny być wykonywane przez dzieci, chyba że mają one więcej niż 8 lat i są nadzorowane. Urządzenie i jego przewód należy przechowywać w miejscu niedostępnym dla dzieci poniżej 8 roku życia.
- Urządzenie może być używane przez osoby o ograniczonych zdolnościach fizycznych, sensorycznych lub umysłowych lub osoby nieposiadające doświadczenia i wiedzy, jeżeli są one nadzorowane lub zostały poinstruowane w zakresie bezpiecznego korzystania z urządzenia i rozumieją związane z tym zagrożenia.
- Dzieci nie mogą bawić się urządzeniem.
- Ten symbol oznacza: ostrożnie, gorąca powierzchnia. Dostępne powierzchnie urządzenia mogą podczas pracy osiągać wysokie temperatury. Uważaj, aby się nie poparzyć.
- OSTRZEŻENIE: Nie zdejmuj pokrywki, gdy woda się gotuje.

- Urządzenie może być używane wyłącznie z dołączoną podstawką.
- To urządzenie przeznaczone jest wyłącznie do użytku domowego i nie nadaje się do użytku w barach, restauracjach, gospodarstwach rolnych, hotelach, motelach i biurach.
- Unikaj dotykania gorącej powierzchni podczas pracy urządzenia i przed upływem czasu chłodzenia. Podnieś produkt za uchwyt.
- Nie należy kierować twarzy w stronę pary, aby uniknąć poparzeń.
- Upewnij się, że napięcie sieciowe jest zgodne z napięciem podanym na tabliczce znamionowej produktu oraz, że wtyczka jest uziemiona.
- Nie zanurzaj przewodu, wtyczki ani żadnej innej nieodłącznej części produktu w wodzie lub innej cieczy. Nie wystawiaj połączeń elektrycznych na działanie wody. Przed dotknięciem wtyczki lub włączeniem produktu upewnij się, że twoje ręce są całkowicie suche.
- Urządzenie nie może być zanurzanie w wodzie.
- Jeśli produkt przypadkowo wpadnie do wody, natychmiast odłącz go od sieci. Nie dotykaj wody!
- Regularnie należy sprawdzać przewód zasilający pod względem widocznych uszkodzeń. Jeśli przewód jest uszkodzony, musi zostać naprawiony przez oficjalny Serwis Pomocy Technicznej Cecotec, aby uniknąć wszelkiego rodzaju niebezpieczeństw.
- Nie przenoś produktu ciągnąc go za przewód zasilający. Nie używaj przewodu jako uchwytu. Nie dociskaj na siłę przewodu o ostre rogi lub krawędzie. Nie przeciągaj produktu
- po przewodzie zasilającym. Trzymaj przewód z dala od gorących powierzchni.
- Nie używaj produktu, jeśli przewód, wtyczka lub struktura

są uszkodzone, działają nieprawidłowo lub zostały upuszczone.
- Czyszczenie i konserwacja, które mogą być przeprowadzone przez użytkownika, nie mogą być wykonywane przez dzieci.
- Zawsze odłączaj urządzenie od zasilania, jeśli jest pozostawione bez nadzoru oraz przed montażem, demontażem lub czyszczeniem.
- Nie pozostawiaj produktu bez nadzoru podczas użytkowania.
- Po zakończeniu używania lub po wyjściu z pomieszczenia odłącz urządzenie od źródła zasilania.
- Nie próbuj samodzielnie naprawiać produktu. Skontaktuj się z oficjalnym Serwisem Pomocy Technicznej Cecotec.
- Wyłącz urządzenie i odłącz je od gniazdka elektrycznego, gdy nie jest używane, podczas przenoszenia go z miejsca na miejsce lub przed montażem lub demontażem części. Aby uniknąć ryzyka potknięcia się, należy bezpiecznie zwinąć przewód.
- Czyszczenie i konserwację produktu należy przeprowadzać zgodnie z niniejszą instrukcją obsługi, aby zapewnić jego prawidłowe działanie. Przed czyszczeniem wyłącz i odłącz produkt.
- Używaj tego produktu tylko zgodnie z jego przeznaczeniem.
- Wyłącz urządzenie i odłącz zasilanie przed wymianą akcesoriów lub części, które poruszają się podczas użytkowania.
- Poziom wody powinien znajdować się między znakami MAX i MIN.
- Należy zawsze upewnić się, że pokrywa jest dobrze zamknięta.
- Ostrożnie otwórz i zamknij pokrywę, gdy jest gorąca.
- Należy zapobiegać możliwym rozlaniom płynów na przewód.
- Powierzchnia elementu grzejnego po użyciu będzie gorąca do ostygnięcia.

- W przypadku niewłaściwego użytkowania urządzenia może wystąpić ryzyko zranienia, urazów i/lub szkód materialnych.
- Nie uruchamiaj ekspresu z pustym dzbankiem.
- To urządzenie nie może być używane przez dzieci. Urządzenie i jego przewód należy przechowywać w miejscu niedostępnym dla dzieci.
- Nie używaj podstawy do innych celów.
- Nie otwieraj pokrywy podczas procesu nagrzewania ani na kilka minut przed lub po, aby uniknąć oparzeń parą.

BEZPEČNOSTNÍ POKYNY

Přečtěte si pozorně následující pokyny před použitím výrobku. Uschovejte tento návod pro budoucí použití nebo pro nové uživatele.
- Tento spotřebič mohou používat děti od 8 let, pokud jsou pod dohledem nebo byly poučeny o bezpečném používání spotřebiče a rozumí souvisejícím nebezpečím. Čištění a údržbu, kterou provádějí uživatelé, by neměly provádět děti, pokud nejsou starší než 8 let a nejsou pod dohledem. Uchovávejte spotřebič a jeho kabel mimo dosah dětí mladších než 8 let.
- Kávovar na překapávanou kávu mohou používat osoby se sníženými fyzickými, smyslovými nebo mentálními schopnostmi nebo osoby s nedostatkem zkušeností a znalostí, pokud jim byl poskytnut dohled nebo byly poučeny o používání spotřebiče bezpečným způsobem a rozumí souvisejícím nebezpečím.
- Děti si se spotřebičem nesmí hrát.
- Tento symbol znamená: Pozor, horký povrch. Přístupné povrchy spotřebiče mohou během provozu dosáhnout vysokých teplot. Dávejte pozor, abyste se nepopálili.

- VAROVÁNÍ: Neotvírejte víko během vaření vody.
- Konvici na překapávanou kávu lze používat pouze s dodanou základnou kávovaru.
- Tento spotřebič je určen pouze pro domácí použití a je vyloučen z použití v barech, restauracích, farmách, hotelech, motelech a kancelářích.
- Vyvarujte se dotýkání horkého povrchu během provozu a do doby, než uplyne doba ochlazení. Použijte rukojeť k uchopení konvice.
- Nedávejte obličej do směru výstupu páry, aby nedošlo k popálení.
- Ujistěte se, že napětí v síti odpovídá napětí uvedenému na typovém štítku výrobku a že zástrčka je uzemněná.
- Neponořujte kabel, zástrčku ani žádnou jinou pevnou část výrobku do vody nebo jiné kapaliny. Nevystavujte elektrické spoje vodě. Ujistěte se, že máte naprosto suché ruce, než se dotknete zásuvky nebo přístroje.
- Zařízení se nesmí ponořovat do vody.
- Pokud výrobek náhodně spadne do vody, okamžitě ho odpojte. Nedotýkejte se vody!
- Pravidelně kontrolujte, zda napájecí kabel není viditelně poškozen. Pokud je kabel poškozen, musí být opraven Oficiální technickou asistenční službou společnosti Cecotec, aby se předešlo nebezpečí.
- Nepřenášejte výrobek ani ho netahejte za napájecí kabel. Nepoužívejte kabel jako rukojeť. Nenapínejte kabel o ostré rohy nebo hrany. Nepokládejte výrobek
- na napájecí kabel. Udržujte kabel mimo dosah horkých povrchů.
- Nepoužívejte výrobek, pokud je kabel, zástrčka nebo konstrukce poškozená, nefunguje správně nebo spadla.
- Čištění a údržbu, které provádějí uživatelé, nesmí provádět děti bez dozoru.
- Odpojte přístroj od napájení vždy, pokud je ponechán bez dozoru, a před montáží, demontáží nebo čištěním.
- Nenechávejte výrobek během používání bez dozoru.
- Odpojte ho od napájení, jakmile ho přestanete používat nebo když opustíte místnost.
- Nepokoušejte se výrobek opravovat sami. Obraťte se na Oficiální technickou asistenční službu společnosti Cecotec.
- Vypněte a odpojte spotřebič od elektrické sítě, pokud ho nepoužíváte, pokud ho přenášíte z jednoho místa na druhé nebo před montáží či demontáží dílů. Pro zabránění nebezpečí zakopnutí kabel řádně naviňte.
- Čištění a údržba výrobku musí být prováděna v souladu s tímto návodem k použití, aby byla zajištěna jeho správná funkce. Vypněte a odpojte výrobek od sítě před čištěním.
- Používejte tento výrobek pouze k určenému účelu.
- Vypněte spotřebič a odpojte jej od napájení před výměnou příslušenství nebo blízkých částí, které se během používání pohybují.
- Hladina úrovně vody musí být mezi značkami MAX a MIN.
- Vždy se ujistěte, že je horní kryt dobře zavřený.
- Opatrně otevírejte a zavírejte víko, dokud je konvice horká.
- Zabraňte případným politím vodiče.
- Povrch topného tělesa je po použití vystaven zbytkovému teplu.
- V případě nesprávného použití spotřebiče může dojít k nebezpečí zranění, úrazu a/nebo materiálních škod.
- Neuvádějte kávovar na překapávanou kávu do provozu, pokud nádržka na vodu je prázdná.
- Tento spotřebič by neměly používat děti. Udržujte spotřebič a jeho kabel mimo dosah dětí.
- Nepoužívejte základnu pro jiné účely.

- Neotvírejte víko během procesu ohřevu ani několik minut před nebo po něm pro zabránění popálení párou.

GÜVENLİK TALİMATLARI

Ürünü kullanmadan önce aşağıdaki talimatları dikkatlice okuyun. Bu kılavuzu ileride referans olarak kullanmak veya yeni kullanıcılar için saklayın.

- Bu cihaz, cihazın güvenli bir şekilde kullanılmasına ilişkin gözetim veya talimat verildiği ve ilgili tehlikeleri anladıkları takdirde 8 yaş ve üzeri çocuklar tarafından kullanılabilir. Temizlik ve bakım işlemleri, 8 yaşından büyük olmadıkları ve gözetim altında tutulmadıkları sürece çocuklar tarafından yapılmamalıdır. Cihazı ve kablosunu 8 yaşından küçük çocukların erişemeyeceği yerlerde muhafaza edin.
- Cihazlar, fiziksel, duyusal veya zihinsel yetenekleri azalmış veya deneyim ve bilgi eksikliği olan kişiler tarafından, cihazın güvenli bir şekilde kullanılmasına ilişkin gözetim veya talimat verildiği ve ilgili tehlikeleri anladıkları takdirde kullanılabilir.
- Çocuklar cihazla oynamamalıdır.
- Bu sembolün anlamı: dikkat, sıcak yüzey. Ürünün erişilebilir yüzeyleri kullanım sırasında yüksek sıcaklıklara ulaşabilir. Yanık yaralanmalarına karşı dikkatli olun.
- DİKKAT: Su kaynarken kapağı çıkarmayın.
- Damlama kahve makinesi sadece verilen stand ile kullanılmalıdır.
- Bu cihaz sadece evde kullanım için tasarlanmıştır. Barlarda, restoranlarda, çiftliklerde, otellerde, motellerde ve ofislerde kullanıma uygun değildir.
- Cihazı altlığından çıkarmadan önce kapalı olduğundan emin olun. Ürünü tutmak için kulpu kullanın.

- Yanıkları önlemek için yüzünüzü buharın geldiği yöne doğru tutmayın.
- Elektrik voltajının ürün etiketinde belirtilen voltajla eşleştiğinden ve fişin topraklama özelliğine sahip olduğundan emin olun.
- Kabloyu, fişi veya ürünün herhangi bir parçasını suya veya başka bir sıvıyla temas ettirmeyin. Elektrik bağlantılarını suya maruz bırakmayın. Elektrik bağlantılarını suya maruz bırakmayın. Fişe dokunmadan veya ürünü açmadan önce ellerinizin tamamen kuru olduğundan emin olun.
- Cihazın suya daldırılmamalıdır.
- Ürün yanlışlıkla suya düşerse, derhal elektrik bağlantısını kesin. Suya dokunmayın!
- Elektrik kablosunda gözle görülür hasar olup olmadığını düzenli olarak kontrol edin. Kablo hasar görmüşse, herhangi bir tehlikeyi önlemek için resmi Cecotec teknik destek Servis Merkezi tarafından onarılmalıdır.
- Ürünü taşımayın veya güç kablosundan çekmeyin. Kabloyu tutacak olarak kullanmayın. Kabloyu keskin köşelere veya kenarlara doğru zorlamayın. Ürünü
- güç kablosunun üzerinden geçirmeyin. Kabloyu sıcak yüzeylerden uzak tutun.
- Kablo, fiş veya çerçeve hasarlıysa, arızalıysa veya düşürülmüşse ürünü kullanmayın.
- Temizlik ve kullanıcı bakımı gözetim altında olmadan çocuklar tarafından yapılmamalıdır.
- Gözetimsiz bırakıldığında ve montaj, demontaj veya temizlik işlemlerinden önce cihazın güç kaynağı bağlantısını mutlaka kesin.
- Ürünü kullanımdayken gözetimsiz bırakmayın.
- Kullanmayı bıraktığınızda veya odadan çıktığınızda güç kaynağından fişini çekin.

- Ürünü kendiniz tamir etmeye çalışmayın. Lütfen Cecotec›in Resmi teknik destek hattı ile iletişime geçin.
- Kullanılmadığında, bir yerden başka bir yere taşırken veya parçaları monte etmeden veya çıkarmadan önce cihazı kapatın ve elektrik bağlantısını kesin. Kabloya takılıp düşme tehlikesini önlemek için kabloyu sıkıca sarın.
- Ürünün doğru çalışmasını sağlamak için ürünün temizliği ve bakımı bu kullanım kılavuzuna uygun olarak yapılmalıdır. Temizlemeden önce ürünü kapatın ve fişini çekin.
- Bu ürünü sadece amacına uygun olarak kullanın.
- Kullanım sırasında hareket eden aksesuarları veya yakındaki parçaları değiştirmeden önce cihazı kapatın ve güç kaynağının fişini çekin.
- Su seviyesi MİN ve MAKS işaretleri arasında olmalıdır.
- Her zaman kapağın sağlam bir şekilde yerine oturduğundan emin olun.
- Sıcakken kapağı dikkatlice açıp kapatın.
- Elektrik kablosunun üzerine olası dökülmeleri önleyin.
- Isıtma elemanının yüzeyi kullanımdan sonra artık ısıya maruz kalır.
- Cihazın yanlış kullanılması durumunda yaralanma, sakatlanma ve/veya maddi hasar riski oluşabilir.
- Damlama kahve makinesini boş çalıştırmayın.
- Bu cihaz çocuklar tarafından kullanılmamalıdır. Cihazı ve kablosunu çocukların erişemeyeceği yerlerde muhafaza edin.
- Tabanı başka amaçlar için kullanmayın.
- Buhar yanıklarını önlemek için kaynatma işlemi sırasında veya birkaç dakika öncesinde ya da sonrasında kapağı açmayın.

1. PIEZAS Y COMPONENTES

Figura 1

1. Filtro
2. Portafiltros
3. Tapa de la jarra
4. Asa de la jarra
5. Jarra
6. Botón de apertura de la tapa
7. Tapa superior
8. Panel de control
9. Depósito de agua
10. Indicador de nivel de agua
11. Base calentadora
12. Cuchillas

NOTA:
Los gráficos de este manual son representaciones esquemáticas y puede que no coincidan exactamente con los del producto.

2. ANTES DE USAR

- Este aparato presenta un embalaje diseñado para protegerlo durante su transporte. Saque el aparato de su caja y retire todo el material de embalaje. Puede guardar la caja original y otros elementos del embalaje en un lugar seguro para prevenir daños en el aparato si necesita transportarlo en el futuro. Si desea deshacerse del embalaje original, asegúrese de reciclar todos los elementos correctamente.
- Asegúrese de que todas las piezas y componentes están incluidos y en buen estado. Si faltara alguno o no estuviera en buen estado, contacte de forma inmediata con el Servicio de Atención Técnica oficial de Cecotec.

Contenido de la caja
- Cafetera de goteo
- Este manual de instrucciones

3. FUNCIONAMIENTO

Panel de control
Fig. 2

1. **Botón de ajuste de las horas («HOUR») y botón de ajuste de los minutos («MIN»):** Permite configurar la hora actual del sistema (horas y minutos). Mantenga pulsado cualquiera de los dos botones para modificar los dígitos de la pantalla de forma ininterrumpida.
2. **Botón de programación:** Permite configurar la hora a la que desea que la cafetera prepare automáticamente el café.
3. **Botón de la función autolimpieza:** Pulse este botón para que la cafetera inicie un ciclo de limpieza automático.
4. **Botón de ajuste del grado de molienda:** Permite modificar el grado de molido de los granos de café. Cada vez que pulse este botón, podrá ajustar el grado de molienda deseado entre «COARSE» (molido grueso), «FINE» (molido fino) o «BREW ONLY» (café molido). Seleccione esta última opción si desea usar café previamente molido en vez de granos de café. El ajuste por defecto es «COARSE» (molido grueso).
5. **Botón de la función Mantener caliente:** Permite elegir durante cuánto tiempo desea que la cafetera mantenga el café caliente. El tiempo preajustado es de 40 minutos. Cada vez que pulse este botón, la configuración cambiará, pudiendo seleccionar los siguientes valores: apagado – 5 minutos – 10 minutos – 15 minutos – 20 minutos – 25 minutos – 30 minutos – 35 minutos – 40 minutos.
6. **Botón de encendido/apagado:** Permite encender y apagar la cafetera, así como interrumpir el proceso de preparación de café.
7. **Pantalla**.

Preparación de café
AVISO: Antes de preparar un café, compruebe que todos los accesorios y máquinas están en buen estado y limpie a fondo el filtro desmontable y la malla con agua tibia antes de utilizarlos.

1. Coloque la cafetera sobre una superficie estable y pulse el botón de apertura de la tapa para abrirla.
2. Introduzca el portafiltros en el compartimento de la cafetera y coloque el filtro dentro. A continuación, ponga los granos o el café molido (un máximo de 14-15 cucharadas para 80-86 g) en el filtro.

Nota: Asegúrese de que el café en grano o molido no sobrepase la marca MÁX. del filtro.

3. Añada agua potable en el depósito sin superar la marca MÁX. del indicador de nivel.

Nota: Puede ajustar la cantidad de café molido y agua a su gusto. Si utiliza café molido fino con poca agua, el sabor será más intenso. En cambio, si utiliza café molido grueso con mucha agua, el sabor será más suave.

4. A continuación, cierre la tapa.
5. Coloque una taza sobre la base calentadora.

Nota: Para evitar que la taza toque el filtro y lo mueva de su sitio, coloque la taza en la base después de cerrar la tapa.

6. Enchufe el cable de alimentación a la red eléctrica y la pantalla del panel de control se encenderá. Cuando la pantalla se encienda, el visualizador de la hora parpadeará rápidamente y mostrará la hora preajustada del sistema (12:00 AM).

Nota: Para evitar accidentes, asegúrese de que el suministro eléctrico coincide con las especificaciones de la cafetera antes de utilizarla: (AC 120 V / 60 Hz).

7. Pulse el botón de encendido/apagado para interrumpir o cancelar la operación actual, y la cafetera se apagará inmediatamente.

Advertencia:
- No abra la tapa de la cafetera durante el funcionamiento para evitar sufrir quemaduras u otros accidentes. Si abre la tapa sin querer, la cafetera se apagará automáticamente.
- No toque directamente las superficies calientes del interior de la cafetera.
- Si es necesario reiniciar la cafetera, interrumpa el suministro eléctrico y compruebe que el portafiltros y el filtro están bien colocados antes de volver a cerrar la tapa y poner en marcha la cafetera.

1. Si llena el depósito de agua hasta su capacidad máxima (1750 mL), el proceso de preparación de café tardará unos 11 minutos.
2. Una vez preparado el café, la cafetera mantendrá la temperatura durante 40 minutos. Si se modifica el tiempo de conservación predeterminado, la cafetera guardará el nuevo ajuste seleccionado. Aunque el proceso de extracción haya finalizado, es normal que todavía quede café en el filtro, por lo que se recomienda esperar unos minutos a que el café termine de caer en la taza antes de retirarla.

Nota: Aunque la capacidad del depósito es de 150 mL por taza, la cantidad de café que se obtendrá será inferior al agua que se ha vertido dado que parte del agua es absorbida por el café molido durante el proceso de extracción.

3. No deje tazas o vasos vacíos en la base calentadora, ya que podrían romperse. Si el vaso se rompe o el asa de la taza se desprende, no la siga utilizando. El vidrio es un material muy frágil, así que manipúlelo con cuidado.
4. No utilice la cafetera con el depósito de agua vacío, ya que reducirá su vida útil.
5. Después de cada uso, deje que la cafetera se enfríe durante al menos 5 minutos antes de limpiarla o de iniciar un nuevo proceso de preparación de café.

Advertencia: Si la cafetera no se enfría por completo, al añadir agua fría saldrá vapor, lo que puede ocasionar quemaduras u otros riesgos.

6. El sabor del café se aprecia más si se toma recién hecho.

Si no va a utilizar la cafetera, asegúrese de apagarla y desenchufarla de la red eléctrica.

Consejos para un buen café

- La clave para preparar un buen café es una cafetera limpia. Por lo que asegúrese de limpiarla con regularidad utilizando agua limpia.
- Guarde los posos o granos de café que no vaya a consumir en un lugar fresco y seco. Una vez abierto, cierre herméticamente el paquete de café para que se mantenga fresco.
- Para obtener el mejor café, elija la variedad de café en grano o molido más adecuado según sus preferencias de sabor. Se recomienda utilizar un café de tueste medio.
- No reutilice el café molido, ya que recalentarlo puede hacer que pierda su sabor.
- Es posible que al preparar el café aparezca un poco de aceite en la superficie. Esto se trata de un fenómeno normal, ya que el café contiene sus propias grasas.
- Cuanto más oscuro sea el tueste del café que utilice, más aceitosa será la superficie.

Ajuste de la hora del sistema (24 horas)

- Pulse el botón HOUR para ajustar la hora en intervalos de 1h. Pulse el botón MIN para ajustar los minutos en intervalos de 1min. Durante el ajuste, el visualizador de la hora parpadeará rápidamente. Una vez configurada, el sistema funcionará según la hora actual.
- Mantenga pulsado el botón HOUR o el botón MIN para modificar los dígitos de la pantalla de forma ininterrumpida.

Aviso: Si no pulsa ningún botón antes de 5 segundos, el ajuste se cancelará y la pantalla volverá a su estado inicial.

- Si al encender la cafetera no ajusta la hora, el visualizador seguirá parpadeando hasta que el usuario la configure.

Ajuste de la duración de la función Mantener caliente

- Para ajustar el tiempo que desea que el café se mantenga caliente, pulse el botón de la función Mantener caliente y el indicador luminoso correspondiente empezará a parpadear. El visualizador de la hora también parpadeará, y cada vez que pulse este botón, el tiempo aumentará en intervalos de 5 minutos siguiendo este orden: 40 minutos – apagado – 5 minutos – 10 minutos – 15 minutos – 20 minutos – 25 minutos – 30 minutos – 35 minutos – 40 minutos. Una vez realizado el ajuste, la función Mantener caliente se confirmará automáticamente después de 5 segundos si no se realiza ninguna otra operación, y el indicador luminoso correspondiente se apagará.
- Cuando el café esté listo, la función Mantener caliente se activará automáticamente. En caso de apagar la cafetera, la función Mantener caliente no se activará y los indicadores luminosos se apagarán pasados 2 minutos. Si, por el contrario, no apaga la cafetera después de preparar el café, la función Mantener caliente se activará y el aparato se apagará una vez pasado el tiempo preestablecido.

Nota: Durante esta fase, el dispositivo automático de medición y control de la cafetera detectará si está calentando o no.

Programación de café automático en grano o molido

Aviso: Para poder activar esta función, primero debe ajustar la hora.

- Para configurar la hora a la que desea que se prepare el café de forma automática, pulse el botón de programación. El indicador luminoso BREW LATER PROGRAM y el visualizador de la hora empezarán a parpadear. A continuación, seleccione la hora deseada (la pantalla mostrará por defecto 00:00).
- Para confirmar la hora, pulse de nuevo el botón de programación o espere 5 segundos. Una vez programada, el indicador BREW LATER PROGRAM se iluminará. Si desea cancelar la función, vuelva a pulsar el botón de programación por tercera vez y el indicador luminoso se apagará.

1. **Programación de café automático en grano**

- Cuando la cafetera esté en el modo de espera, pulse el botón de programación (el indicador luminoso BREW LATER PROGRAM se encenderá parpadeando) y ajuste la hora a la que desea que se prepare el café de forma automática. A continuación, pulse el botón de ajuste del grado de molienda y seleccione una de las opciones disponibles: COARSE (molido grueso) o FINE (molido fino). El ajuste por defecto es <<COARSE>> (molido grueso). Una vez seleccionado el grado de molienda, espere 5 segundos o vuelva a pulsar el botón de programación para confirmar los ajustes anteriores. Cuando llegue la hora programada, el indicador luminoso de encendido/apagado empezará a parpadear rápidamente y el indicador de programación se apagará.
- Cuando finalice el proceso de molienda, el indicador luminoso de encendido/apagado permanecerá encendido y la cafetera comenzará a preparar el café. Si pulsa el botón de programación durante el modo de espera, la cafetera funcionará con el último ajuste de tiempo guardado. También funcionará con el último ajuste si no realiza ninguna otra operación antes de 5 segundos.

2. **Programación de café automático molido**

- Cuando la cafetera esté en el modo de espera, pulse el botón de programación (el indicador luminoso BREW LATER PROGRAM se encenderá parpadeando) y ajuste la hora a la que desea que se prepare el café de forma automática. Una vez programada, pulse el botón de ajuste del grado de molienda repetidamente hasta que la opción BREW ONLY (café molido) aparezca en la pantalla. A continuación, espere 5 segundos o vuelva a pulsar el botón de programación para confirmar los ajustes anteriores.
- Cuando llegue la hora programada, el indicador luminoso de encendido/apagado se encenderá y, a continuación, la cafetera comenzará a preparar el café. Si pulsa el botón de programación durante el modo de espera, la cafetera funcionará con el último ajuste de tiempo guardado. También funcionará con el último ajuste si no realiza ninguna otra operación antes de 5 segundos.

3. **Consultar y modificar la hora programada**
En el modo de espera, pulse el botón de programación y la pantalla mostrará la última hora de inicio programada y se encenderá el indicador luminoso BREW LATER PROGRAM. Si no la modifica antes de 5 segundos, la cafetera comenzará a preparar el café automáticamente de acuerdo con el último ajuste guardado.

4. **Cancelar la programación de café automático**
Para cancelar o desactivar la configuración, pulse el botón de programación. De esta forma, se cancelará la hora programada.

Preparación con café en grano o preparación con café molido

1. **Preparación con café en grano**
- **Grado de molienda gruesa:** Pulse el botón de ajuste del grado de molienda hasta que en la pantalla aparezca la opción COARSE (molido grueso). La cafetera entrará en el modo de preparación con granos de café. Pulse el botón de encendido/apagado para iniciar el proceso de preparación de café y el indicador correspondiente empezará a parpadear rápidamente. Después de 30 segundos de funcionamiento, el motor se parará y la resistencia seguirá calentando hasta que el proceso de preparación del café finalice. Cuando el café esté listo, el indicador se apagará y la función Mantener caliente se activará automáticamente con los parámetros de tiempo preestablecidos. La cafetera mantendrá el café caliente durante el tiempo programado, y luego entrará en el modo de espera.
  Nota: El grado de molienda por defecto es COARSE (molido grueso), por lo que cuando encienda la cafetera funcionará directamente con este ajuste si no se modifica.
- **Grado de molienda fina:** Pulse el botón de ajuste del grado de molienda hasta que en la pantalla aparezca la opción FINE (molido fino). La cafetera entrará en el modo de preparación con granos de café. Pulse el botón de encendido/apagado para iniciar el proceso de preparación de café y el indicador correspondiente empezará a parpadear rápidamente. Después de 35 segundos de funcionamiento, el motor se parará y la resistencia seguirá calentando hasta que el proceso finalice. Cuando el café esté listo, el indicador se apagará y la función Mantener caliente se activará automáticamente con los parámetros de tiempo preestablecidos. La cafetera mantendrá el café caliente durante el tiempo programado, y luego entrará en el modo de espera.

2. **Preparación con café molido**
Encienda la cafetera y pulse el botón de ajuste del grado de molienda hasta que en la pantalla aparezca la opción BREW ONLY (café molido). Seleccione esta opción si desea usar café ya molido en vez de granos de café. De esta forma, la cafetera empezará el proceso de preparación de forma automática sin necesidad de moler granos. Para confirmar la selección, pulse el botón de encendido/apagado y el indicador luminoso correspondiente se encenderá. Una vez finalizado el proceso de preparación, el indicador luminoso se apagará y el aparato activará la función Mantener caliente según el ajuste de tiempo preestablecido. La cafetera mantendrá el café caliente durante el tiempo programado, y luego entrará en el modo de espera.
Nota: Pulse el botón de encendido/apagado para interrumpir el proceso de preparación de café.

4. LIMPIEZA Y MANTENIMIENTO

Nota: Antes de limpiar el aparato, asegúrese de desconectar el enchufe de la toma de corriente. Limpie el filtro de la cafetera y el depósito de agua con un paño suave y húmedo. Para evitar descargas eléctricas, no sumerja el cable, el enchufe o el aparato en agua ni en ningún otro líquido.
- Después de cada uso, deseche los posos de café en el cubo de basura y limpie las piezas extraíbles. No tire los restos de café por el desagüe para evitar que se obstruya.
- En caso de que no vaya a utilizar la cafetera durante un largo período de tiempo, realice uno o dos ciclos de limpieza sin café molido ni en grano para desinfectarla.
- Limpie la superficie del producto con un paño suave y húmedo para eliminar los restos de café o la suciedad acumulada.

Función autolimpieza
Para activar la función autolimpieza, llene el depósito de agua, coloque el recipiente de granos de café, cierre la tapa y pulse el botón de la función autolimpieza. El indicador luminoso correspondiente se encenderá. A continuación, pulse el botón de encendido/apagado y la cafetera iniciará automáticamente el ciclo de limpieza. Una vez completado el ciclo, el indicador se apagará y la cafetera entrará en el modo de espera.

Descalcificación
Para que la cafetera funcione de forma eficiente, elimine regularmente los depósitos de cal que deja el agua. La cantidad de cal que se acumule dependerá de la dureza del agua de su zona y de la frecuencia de uso de la cafetera. Siga el siguiente método de descalcificación:
1. Llene el depósito de agua con cuatro partes de agua y una parte de ácido cítrico. Asegúrese de no sobrepasar el nivel máximo de agua del depósito.
2. Coloque una taza en la bandeja de goteo, asegurándose de que la línea central de la taza esté alineada con la boquilla de salida de café.
3. Pulse el botón de encendido/apagado y el indicador empezará a parpadear con una luz azul. Después de un rato, el agua empezará a salir. A continuación, vuelva a pulsar el botón de encendido/apagado y la cafetera se detendrá.
4. Normalmente, la cafetera completa de tres a cinco ciclos de descalcificación. Cada

ciclo dura alrededor de 15 minutos, hasta que el depósito se vacíe por completo.

5. Una vez finalizado el proceso, enjuague la cafetera con agua al menos tres veces.

5. RESOLUCIÓN DE PROBLEMAS

Problema	Posible causa	Posible solución
Café débil o sin sabor.	Granos de café demasiado gruesos.	Escoger otra configuración de molienda disponible.
	Filtro mal colocado o roto.	Asegurarse de que esté correctamente colocado en la canasta de goteo
	Agua no lo suficientemente caliente.	Limpiar el sistema de cal o ajustar la temperatura del agua según las instrucciones del fabricante
Goteo lento o intermitente.	Filtro de agua obstruido.	Reemplazar o limpiar el filtro de agua para garantizar un flujo adecuado de agua limpia.
Molinillo no muele los granos.	Grano de café atascado en el molinillo.	Apagar la cafetera y comprobar si hay algún grano de café atascado.
	Ajuste incorrecto del molinillo.	Ajustar el molinillo a una configuración más fina o gruesa según se desee, consultando el manual de usuario.

6. ESPECIFICACIONES TÉCNICAS

Referencia del producto: 01855
Producto: Cafetera de goteo Coffee 66 Grind & Drop
Tensión: 220 - 240 V ~
Frecuencia: 50/60 Hz
Potencia nominal: 830 - 1086 W (calentamiento); 200 W (molinillo)

Las especificaciones técnicas pueden cambiar sin notificación previa para mejorar la calidad del producto.
Fabricado en China | Diseñado en España

7. RECICLAJE DE APARATOS ELÉCTRICOS Y ELECTRÓNICOS

Este símbolo indica que, de acuerdo con las normativas aplicables, el producto y/o la batería deberán desecharse de manera independiente de los residuos domésticos. Cuando este producto alcance el final de su vida útil, deberás extraer las pilas/baterías/acumuladores y llevarlo a un punto de recogida designado por las autoridades locales.
Para obtener información detallada acerca de la forma más adecuada de desechar sus aparatos eléctricos y electrónicos y/o las correspondientes baterías, el consumidor deberá contactar con las autoridades locales.
El cumplimiento de las pautas anteriores ayudará a proteger el medio ambiente.

8. GARANTÍA Y SAT

Cecotec responderá ante el usuario o consumidor final de cualquier falta de conformidad que exista en el momento de la entrega del producto en los términos, condiciones y plazos que establece la normativa aplicable.
Se recomienda que las reparaciones se efectúen por personal especializado.
Si detecta una incidencia con el producto o tiene alguna consulta, póngase en contacto con el Servicio de Asistencia Técnica oficial de Cecotec a través del número de teléfono +34 96 321 07 28.

9. COPYRIGHT

Los derechos de propiedad intelectual sobre los textos de este manual pertenecen a CECOTEC INNOVACIONES, S.L. Quedan reservados todos los derechos. El contenido de esta publicación no podrá, ni en parte ni en su totalidad, reproducirse, almacenarse en un sistema de recuperación, transmitirse o distribuirse por ningún medio (electrónico, mecánico, fotocopia, grabación o similar) sin la previa autorización de CECOTEC INNOVACIONES, S.L.

1. PARTS AND COMPONENTS

Fig. 1

1. Filter
2. Portafilter basket
3. Jug cover
4. Jug handle
5. Jug
6. Cover opening button
7. Top cover
8. Control panel
9. Water tank
10. Water level indicator
11. Heating base
12. Blades

NOTE:
The graphics in this manual are schematic representations and may not exactly match the device.

2. BEFORE USE

- This appliance is packaged in a way as to protect it during transport. Take the appliance out of its box and remove all packaging materials. You can keep the original box and other packaging elements in a safe place. This will help you prevent damage to the appliance when transporting it in the future. In case the original packaging is disposed of, make sure all packaging materials are recycled accordingly.
- Make sure all parts and components are included and in good conditions. If there is any piece missing or in bad conditions, contact the official Cecotec Technical Support Service immediately.

Box content

- Drip coffee machine
- Instruction manual

3. OPERATION

Control panel

Fig. 2

1. **Hours setting button (HOUR) and minutes setting button (MIN):** these buttons are used to set the system current time (hours and minutes). Press and hold any of the two buttons to change the digits on the display continuously.
2. **Programming button:** this button is used to set the time at which you want the appliance to automatically brew coffee.
3. **Self-cleaning function button:** this button is used to make the appliance start an automatic self-cleaning cycle.
4. **Grinding level adjustment button:** this button is used to set the grinding level of the coffee beans. Each time this button is pressed, the grinding level will be modified: “COARSE” (coarse grind), “FINE” (fine grind) or “BREW ONLY” (ground coffee). Select the latter option if you want to use pre-ground coffee instead of coffee beans. The default setting is “COARSE”.
5. **Keep Warm function button:** this button is used to choose for how long coffee will be kept warm. The preset time is 40 minutes. Each time you press this button, the setting will change, and you can select the following values: off - 5 minutes - 10 minutes - 15 minutes - 20 minutes - 25 minutes - 30 minutes - 35 minutes - 40 minutes.
6. **Power button:** this button is used to switch on/off the appliance, as well as to interrupt the coffee brewing.
7. **Display**.

Coffee brewing

NOTE: before brewing coffee, check that the appliance and all accessories are in good condition and clean the removable filter and mesh thoroughly with lukewarm water before use.

1. Place the appliance on a stable surface and press the cover opening button to open the cover.
2. Insert the portafilter basket into the coffee machine compartment and place the filter inside. Then, put the beans or ground coffee (maximum 14-15 tablespoons for 80-86 g) in the filter.

Note: make sure that the coffee beans or ground coffee do not exceed the MAX mark on the filter.

3. Add drinking water to the tank without exceeding the MAX mark on the water level indicator.

Note: you can adjust the amount of ground coffee and water to your taste. If you use finely ground coffee with little water, the taste will be more intense. On the other hand, if you use

coarsely ground coffee with a lot of water, the taste will be milder.

4. Then, close the cover.
5. Place the jug on the heating base.

Note: to prevent the jug from touching the filter and moving it out of place, place the jug on the base after closing the cover.

6. Plug the power cable into the mains and the control panel display will turn on. When the display turns on, the time display will flash rapidly and show the preset system time (12:00 AM).

Note: to avoid accidents, make sure that the power supply matches the specifications of the appliance before use: (AC 120 V / 60 Hz).

7. Press the power button to interrupt or cancel the current operation, the appliance will switch off immediately.

Warning:

- Do not open the cover during operation to avoid burns or other accidents. If you open the cover unintentionally, the appliance will automatically switch off.
- Do not touch the hot surfaces inside the machine directly.
- If it is necessary to restart the machine, switch off the power supply and check that the portafilter basket and filter are correctly fitted before closing the cover and restarting the machine.

1. If you fill the water tank to its maximum capacity (1750 ml), the brewing process will take about 11 minutes.
2. Once the coffee has been prepared, the machine will maintain the temperature for 40 minutes. If the preset shelf life is changed, the machine will save the newly selected setting. Although the extraction process is finished, it is normal for coffee to still remain in the filter, so it is recommended to wait a few minutes for the coffee to finish dripping into the jug before removing it.

Note: although the capacity of the tank is 150 ml per cup, the amount of coffee that will be obtained will be less than the water that has been poured in as some of the water is absorbed by the ground coffee during the extraction process.

3. Do not leave empty cups or glasses on the heating base as they may break. If the jug breaks or its handle comes off, do not continue to use it. Glass is a very fragile material, so handle it with care.
4. Do not use the machine with an empty water tank, as this will reduce its lifespan.
5. After each use, allow the machine to cool down for at least 5 minutes before cleaning or starting a new brewing process.

Warning: if the coffee machine does not cool down completely, steam will escape when cold water is added, which may cause scalding or other hazards.

6. The taste of coffee is best appreciated when it is freshly brewed.

If you are not going to use the machine, be sure to switch it off and unplug it from the mains.

Tips for good coffee

- The key to good coffee is a clean coffee machine. So be sure to clean it regularly using clean water.
- Store coffee beans or ground coffee that are not to be consumed in a cool, dry place. Once opened, seal the coffee packet tightly to keep it fresh.
- To get the best coffee, choose the most suitable variety of coffee beans or ground coffee according to your taste preferences. It is recommended to use a medium roast coffee.
- Do not reuse ground coffee, as reheating can cause it to lose its flavour.
- A little oil may appear on the surface when the coffee is brewed. This is a normal phenomenon, as coffee contains its own fats.
- The darker the roast of the coffee you use, the oilier the surface will be.

Setting the system time (24 hours)

- Press the HOUR button to set the time in 1 h intervals. Press the MIN button to set the minutes in 1 min intervals. During the setting, the time display will flash quickly. Once set, the system will operate according to the current time.
- Press and hold HOUR or MIN to change the digits on the display continuously.

Note: if no button is pressed within 5 seconds, the setting will be cancelled, and the display will return to its initial state.

- If you do not set the time when you switch on the machine, the display will continue to flash until you set the time.

Adjusting the duration of the Keep warm function

- To set the time you want coffee to be kept warm, press the Keep warm function button , the corresponding indicator light will light up. The time display will also flash, and each time you press this button, the time will increase in 5-minute intervals in the following order: 40 minutes - off - 5 minutes - 10 minutes - 15 minutes - 20 minutes - 25 minutes - 30 minutes - 35 minutes - 40 minutes. Once the setting has been made, the Keep warm function will be automatically confirmed after 5 seconds if no further operation is performed, and the corresponding indicator light will switch off.
- When coffee is ready, the Keep warm function will be automatically activated. If you switch off the appliance, the Keep warm function will not be activated, and the indicator lights will switch off after 2 minutes. If, on the other hand, you do not switch off the machine after brewing, the Keep warm function will be activated and the appliance will switch off after the preset time has elapsed.

Note: during this phase, the automatic measuring and control device of the coffee machine will detect whether it is heating or not.

Automatic bean or ground coffee programming

Note: in order to activate this function, you must first set the time.

- To set the time at which you want the coffee to be prepared automatically, press the button. The BREW LATER PROGRAM indicator light and the time display will start flashing. Then, select the desired time (the display will default to 00:00).
- To confirm the time, press the button again or wait 5 seconds. Once set, the BREW LATER PROGRAM indicator light will light up. If you want to deactivate the function, press the button for a third time, the indicator light will switch off.

1. **Automatic coffee bean programming**

- When the appliance is in standby mode, press the button (the BREW LATER PROGRAM indicator light will light up flashing), and set the time at which you want coffee to be brewed automatically. Next, press and select one of the available options: COARSE (coarse) or FINE (fine). The default setting is "COARSE". Once you have selected the grinding level, wait 5 seconds or press the button again to confirm the previous settings. When the programmed time is reached, the power indicator light will start flashing fast and the programming indicator light will turn off.
- When the grinding process is finished, the power indicator light will remain on, and the machine will start brewing coffee. If you press the button during standby mode, the machine will operate with the last saved time setting. It will also work with the last setting if no other operation is performed within 5 seconds.

2. **Automatic ground coffee programming**

- When the appliance is in standby mode, press the button (the BREW LATER PROGRAM indicator light will light up flashing), and set the time at which you want coffee to be brewed automatically. Once programmed, press the button repeatedly until the BREW ONLY option appears on the display. Then, wait 5 seconds or press the button again to confirm the previous settings.
- When the set time is reached, the power indicator light will light up and then, the appliance will start brewing coffee. If you press the button during standby mode, the machine will operate with the last saved time setting. It will also work with the last setting if no other operation is performed within 5 seconds.

3. **Checking and modifying the set time**

In standby mode, press the button, the display will show the last programmed start time, and the BREW LATER PROGRAM indicator light will light up. If you do not change it within 5 seconds, the machine will automatically start brewing according to the last saved setting.

4. **Cancelling the automatic coffee programming**

Press the button to cancel or deactivate the coffee programming function. This will cancel the scheduled time.

Preparation with coffee beans or preparation with ground coffee

5. **Preparation with coffee beans**

- **Coarse grinding level:** press the button until the COARSE option appears on the display (coarse grind). The machine will enter the preparation with coffee beans mode. Press the power button to start the coffee brewing process and the corresponding indicator light will start flashing rapidly. After 30 seconds of operation, the motor will stop and the heating element will continue to heat until the brewing process is completed. When the coffee is ready, the indicator light will go out and the Keep warm function will be automatically activated with the preset time parameters. The machine will keep the coffee hot for the programmed time and then enter standby mode.
  Note: The default grind setting is COARSE (coarse grind), so when you switch on the machine it will operate directly at this setting if left unchanged.
- **Fine grinding level:** press the button until the FINE option appears on the display (fine grind). The machine will enter the preparation with coffee beans mode. Press the power button to start the coffee brewing process and the corresponding indicator light will start flashing rapidly. After 35 seconds of operation, the motor will stop and the heating element will continue to heat until the brewing process is completed. When the coffee is ready, the indicator light will go out and the Keep warm function will be automatically activated with the preset time parameters. The machine will keep the coffee hot for the programmed time and then enter standby mode.

6. **Preparation with ground coffee**

Switch on the coffee machine and press the button until the BREW ONLY option appears on the display (ground coffee). Select this option if you want to use pre-ground coffee instead of coffee beans. In this way, the coffee machine will start the brewing process automatically without the need to grind beans. To confirm the selection, press the power button, the corresponding indicator light will turn on. Once the brewing process is complete, the indicator light will go out and the appliance will activate the Keep warm function according to the preset time setting. The machine will keep the coffee hot for the programmed time and then enter standby mode.
Note: press the power button to stop the brewing process.

4. CLEANING AND MAINTENANCE

Note: before cleaning the appliance, make sure that it is switched off and disconnected from the mains. Clean the coffee machine filter and the water tank with a soft, damp cloth. To avoid electric shock, do not immerse the cable, plug or appliance in water or any other liquid.

- After each use, dispose of the coffee grounds in the waste bin and clean the removable

parts. Do not pour coffee grounds down the drain to prevent clogging.
- If the machine is not to be used for a long period of time, perform one or two cleaning cycles without ground coffee or coffee beans to disinfect the machine.
- Wipe the surface of the appliance with a soft, damp cloth to remove any coffee residue or accumulated dirt.

Self-cleaning function

To activate the self-cleaning function, fill the water tank, place the bean container, close the cover and press . The corresponding indicator light will light up. Then, press the power button, the appliance will automatically start the cleaning cycle. Once the cycle is complete, the indicator will switch off and the appliance will enter standby mode.

Descaling

To keep the coffee machine working efficiently, regularly remove limescale deposits left by the water. The amount of limescale build-up will depend on the hardness of the water in your area and the frequency of use of the machine. Use the following descaling method:

1. Fill the water tank with four parts water and one part citric acid. Make sure that the maximum water level in the tank is not exceeded.
2. Place the jug on the heating base, making sure that the centre line of the jug is aligned with the coffee spout.
3. Press the power button, the indicator light will start flashing with a blue light. After a while, the water will start to run out. Next, press the power button again, the appliance will stop.
4. Normally, the machine completes three to five descaling cycles. Each cycle lasts about 15 minutes, until the tank is completely empty.
5. When the process is finished, rinse the machine at least three times with water.

5. TROUBLESHOOTING

Problem	Possible cause	Possible solution
Weak or tasteless coffee	Coffee beans too coarse.	Choose another available grinding level.
	Incorrectly fitted or broken filter.	Make sure it is correctly placed in the portafilter basket.

	Water not hot enough.	Flush the system of limescale or adjust the water temperature according to the manufacturer's instructions.
Slow or intermittent dripping	Water filter clogged.	Replace or clean the water filter to ensure adequate flow of clean water.
The grinder does not grind the coffee beans	Coffee bean stuck in the grinder.	Turn off the coffee machine and check whether any coffee beans are stuck.
	Incorrect adjustment of the grinder.	Adjust the grinder to a finer or coarser setting as desired, referring to the user manual.

6. TECHNICAL SPECIFICATIONS

Product reference: 01855
Product: Coffee 66 Grind & Drop drip coffee machine
Voltage: 220 - 240 V~
Frequency: 50/60 Hz
Rated power: 830 - 1086 W (heating); 200 W (grinder)

Technical specifications may change without prior notification to improve product quality.
Made in China | Designed in Spain

7. DISPOSAL OF OLD ELECTRICAL AND ELECTRONIC APPLIANCES

This symbol indicates that, according to the applicable regulations, the product and/or batteries must be disposed of separately from household waste. When this product reaches the end of its shelf life, you should dispose of the cells/batteries/accumulators and take them to a collection point designated by the local authorities.
Consumers must contact their local authorities or retailer for information concerning the correct disposal of old appliances and/or their batteries.
Compliance with the above guidelines will help protecting the environment.

8. TECHNICAL SUPPORT AND WARRANTY

Cecotec shall be liable to the end user or consumer for any lack of conformity that exists at the time of delivery of the product under the terms, conditions, and deadlines established by the applicable regulations.
It is recommended that repairs be carried out by qualified personnel.
If at any moment you detect any problem with your product or have any doubt, do not hesitate to contact the official Cecotec Technical Support Service at +34 963 210 728.

9. COPYRIGHT

The intellectual property rights over the texts in this manual belong to CECOTEC INNOVACIONES, S.L. All rights reserved. The contents of this publication may not, in whole or in part, be reproduced, stored in a retrieval system, transmitted, or distributed by any means (electronic, mechanical, photocopying, recording or similar) without the prior authorization of CECOTEC INNOVACIONES, S.L.

1. PIÈCES ET COMPOSANTS

Image 1

1. Filtre
2. Porte-filtre
3. Couvercle de la verseuse
4. Poignée de la verseuse
5. Verseuse
6. Bouton d'ouverture du couvercle
7. Couvercle supérieur
8. Panneau de contrôle
9. Réservoir d'eau
10. Indicateur de niveau d'eau
11. Base chauffante
12. Lames

NOTE :
Les graphiques de ce manuel sont des représentations schématiques et peuvent ne pas correspondre exactement à ceux du produit.

2. AVANT UTILISATION

- Cet appareil possède un emballage conçu pour le protéger pendant son transport. Sortez l'appareil de sa boîte et retirez tout le matériel qui compose l'emballage. Rangez la boîte d'origine et le reste des éléments provenant de l'emballage dans un endroit sûr pour éviter d'endommager l'appareil si vous devez le transporter à l'avenir. Si vous devez vous défaire de l'emballage d'origine, assurez-vous de recycler tous les éléments correctement.
- Assurez-vous que toutes les pièces et les composants sont inclus et en bon état. S'il manque une pièce, une partie, un accessoire ou que l'appareil ou ses accessoires ne sont pas en bon état, veuillez contacter le Service Après-Vente officiel de Cecotec.

Contenu de la boîte
- Cafetière
- Manuel d'instructions

3. FONCTIONNEMENT

Panneau de contrôle
Img. 2

1. **Bouton de réglage des heures (« HOUR ») et bouton de réglage des minutes (« MIN ») :** il permet de régler l'heure actuelle du système (heures et minutes). Appuyez longuement sur l'un des boutons pour modifier les chiffres de l'écran en continu.
2. **Bouton de programmation :** il permet de régler l'heure à laquelle vous souhaitez que la cafetière prépare automatiquement le café.
3. **Bouton de la fonction d'auto-nettoyage :** il permet de lancer un cycle de nettoyage automatique.
4. **Bouton pour régler le niveau de mouture :** il permet de modifier le niveau de mouture des grains de café. Chaque fois que vous appuierez sur ce bouton, vous pourrez régler le niveau de mouture souhaité entre « COARSE » (mouture grossière), « FINE » (mouture fine) ou « BREW ONLY » (café moulu). Sélectionnez cette dernière option si vous souhaitez utiliser du café moulu au lieu de café en grains. Le réglage par défaut est « COARSE » (mouture grossière).
5. **Bouton de la fonction Maintien au chaud :** il permet de choisir la durée pendant laquelle la cafetière doit garder le café chaud. Le réglage par défaut est de 40 minutes. Chaque fois que vous appuierez sur ce bouton, le réglage changera et vous pourrez sélectionner les valeurs suivantes : arrêt - 5 minutes - 10 minutes - 15 minutes - 20 minutes - 25 minutes - 30 minutes - 35 minutes - 40 minutes.
6. **Marche/Arrêt :** il permet d'allumer et d'éteindre la cafetière, ainsi que d'interrompre le processus de préparation du café.
7. **Écran.**

Préparation du café
NOTE : Avant de préparer le café, vérifiez que tous les accessoires et que la cafetière sont en bon état et nettoyez soigneusement le filtre amovible et la maille à l'eau tiède.

1. Placez la cafetière sur une surface stable et appuyez sur le bouton d'ouverture du couvercle pour l'ouvrir.
2. Insérez le porte-filtre dans le compartiment de la cafetière et placez le filtre à l'intérieur. Placez ensuite les grains de café ou le café moulu (maximum 14-15 cuillères pour 80-86 g) dans le filtre.

Note : Veillez à ce que les grains de café ou le café moulu ne dépassent pas le repère MAX du filtre.

3. Ajoutez de l'eau potable dans le réservoir sans dépasser le repère MAX de l'indicateur de niveau.

Note : Vous pouvez ajuster la quantité de café moulu et d'eau à votre convenance. Si vous utilisez du café moulu fin avec peu d'eau, le goût sera plus intense. En revanche, si vous utilisez du café moulu grossier avec beaucoup d'eau, le goût sera plus doux.

4. Fermez ensuite le couvercle.
5. Placez la verseuse sur la base chauffante.

Note : Pour éviter que la verseuse ne touche le filtre et ne le déplace, placez la verseuse sur la base après avoir fermé le couvercle.

6. Branchez le câble d'alimentation sur le secteur et l'écran du panneau de contrôle s'allumera. Lorsque l'écran s'allume, l'écran de l'heure clignotera rapidement et indiquera l'heure préréglée du système (12:00 AM).

Note : Pour éviter les accidents, assurez-vous que l'alimentation électrique correspond aux spécifications de l'appareil avant de l'utiliser : (AC 120 V / 60 Hz). (AC 120 V / 60 Hz).

7. Appuyez sur le bouton marche/arrêt pour interrompre ou annuler le processus en cours, et la cafetière s'éteindra immédiatement.

Avertissement :
- N'ouvrez pas le couvercle de la cafetière pendant son fonctionnement afin d'éviter les brûlures et autres accidents. Si vous ouvrez le couvercle accidentellement, la cafetière s'éteindra automatiquement.
- Ne touchez pas directement les surfaces chaudes à l'intérieur de la cafetière.
- S'il est nécessaire de redémarrer la cafetière, débranchez-la et vérifiez que le porte-filtres et le filtre sont correctement installés avant de refermer le couvercle et de redémarrer la cafetière.

1. Si vous remplissez le réservoir d'eau à sa capacité maximale (1750 ml), le processus de préparation du café prendra environ 11 minutes.
2. Une fois le café préparé, la cafetière maintient la température pendant 40 minutes. Si vous modifiez le temps de maintien à chaud par défaut, la cafetière enregistrera le nouveau réglage sélectionné. Bien que le processus d'extraction soit terminé, il est normal qu'il reste du café dans le filtre. Il est donc recommandé d'attendre quelques minutes que le café ait fini de couler dans la verseuse avant de la retirer.

Note : Bien que la capacité du réservoir soit de 150 ml par tasse, la quantité de café que vous obtiendrez sera inférieure à l'eau versée, car une partie de l'eau est absorbée par le café moulu pendant le processus d'extraction.

3. Ne laissez pas de tasses ou de verres vides sur la base chauffante car ils pourraient se briser. Si la verseuse se brise ou si la poignée de la verseuse se détache, ne l'utilisez plus. Le verre est un matériau très fragile, il faut donc le manipuler avec précaution.
4. N'utilisez pas la cafetière avec le réservoir d'eau vide, car cela réduirait sa durée de vie.
5. Après chaque utilisation, laissez la cafetière refroidir pendant au moins 5 minutes avant de la nettoyer ou de commencer un nouveau processus de préparation du café.

Avertissement : Si la cafetière ne refroidit pas complètement, de la vapeur s'échappera lors de l'ajout d'eau froide, ce qui peut provoquer des brûlures ou d'autres risques.

6. Le goût du café est mieux apprécié lorsqu'il est fraîchement préparé.

Si vous n'utilisez pas la cafetière, veillez à l'éteindre et à la débrancher.

Conseils pour un bon café

- La clé d'un bon café est une cafetière propre. Veillez donc à la nettoyer régulièrement à l'eau claire.
- Conservez le marc de café ou les grains de café que vous n'allez pas utiliser dans un endroit frais et sec. Une fois le paquet de grains de café ouvert, refermez-le hermétiquement pour préserver sa fraîcheur.
- Pour obtenir le meilleur café, choisissez la variété de café en grains ou de café moulu la plus appropriée en fonction de vos préférences. Il est recommandé d'utiliser un café de torréfaction moyenne.
- Ne réutilisez pas le café moulu, car le réchauffage peut lui faire perdre sa saveur.
- Il est possible qu'un peu d'huile apparaisse à la surface du café lors de la préparation. Il s'agit d'un phénomène normal, car le café contient ses propres graisses.
- Plus la torréfaction du café utilisé est foncée, plus la surface sera huileuse.

Réglage de l'heure du système (24 heures)

- Appuyez sur le bouton HOUR pour régler l'heure par intervalles d'une heure. Appuyez sur le bouton MIN pour régler les minutes par intervalles d'une minute. Pendant le réglage, l'heure affichée clignotera rapidement. Une fois le réglage effectué, le système fonctionnera en fonction de l'heure actuelle.
- Appuyez longuement sur HOUR ou sur MIN pour modifier les chiffres de l'écran en continu.

Avertissement Si vous n'appuyez sur aucun bouton dans les 5 secondes, le réglage sera annulé et l'écran reviendra à son état initial.

- Si vous ne réglez pas l'heure lorsque vous allumez la cafetière, l'écran continuera à clignoter jusqu'à ce que vous régliez l'heure.

Réglage de la durée de la fonction Maintien au chaud

- Pour régler la durée pendant laquelle le café doit rester chaud, appuyez sur le bouton (fonction Maintien au chaud) et l'indicateur correspondant se mettra à clignoter. L'écran de l'heure clignotera également, et chaque fois que vous appuierez sur ce bouton, l'heure augmentera par intervalles de 5 minutes dans l'ordre suivant : 40 minutes - arrêt - 5 minutes - 10 minutes - 15 minutes - 20 minutes - 25 minutes - 30 minutes - 35 minutes - 40 minutes. Une fois le réglage effectué, la fonction de maintien au chaud sera automatiquement confirmée au bout de 5 secondes si aucune autre opération n'est effectuée et l'indicateur correspondant s'éteindra.
- Lorsque le café est prêt, la fonction de maintien au chaud sera automatiquement activée. Si vous éteignez la cafetière, la fonction de maintien au chaud ne sera pas activée et les indicateurs s'éteindront au bout de 2 minutes. En revanche, si vous n'éteignez pas la cafetière après la préparation du café, la fonction de maintien au chaud sera activée et l'appareil s'éteindra après le temps programmé.

Note : Pendant cette phase, le dispositif de mesure et de contrôle automatique de la cafetière détecte si elle est en train de chauffer ou non.

Programmation automatique de café en grains ou moulu

Avertissement Pour activer cette fonction, vous devez d'abord régler l'heure.

- Pour configurer l'heure à laquelle vous souhaitez que le café se prépare automatiquement, appuyez sur le bouton de programmation . L'indicateur BREW LATER PROGRAM et l'écran de l'heure se mettront à clignoter. Sélectionnez ensuite l'heure souhaitée (par défaut, l'écran affichera 00:00).
- Pour confirmer l'heure, appuyez à nouveau sur le bouton de programmation ou attendez 5 secondes. Une fois l'heure programmée, l'indicateur BREW LATER PROGRAM s'allumera. Si vous souhaitez annuler la fonction, appuyez une troisième fois sur le bouton de programmation et l'indicateur s'éteindra.

1. **Programmation automatique de café en grains**

- Lorsque la cafetière est en mode Veille, appuyez sur le bouton de programmation (l'indicateur BREW LATER PROGRAM clignotera) et réglez l'heure à laquelle vous souhaitez que le café soit préparé automatiquement. Appuyez ensuite sur le bouton de réglage du niveau de mouture et sélectionnez l'une des options disponibles : COARSE (mouture grossière) ou FINE (mouture fine). Le réglage par défaut est << COARSE >> (mouture grossière). Une fois le niveau de mouture sélectionné, attendez 5 secondes ou appuyez à nouveau sur le bouton de programmation pour confirmer les réglages ci-dessus. Lorsque le temps programmé est atteint, l'indicateur de marche/arrêt se mettra à clignoter rapidement et l'indicateur de programmation s'éteindra.
- Lorsque le processus de mouture est terminé, l'indicateur de marche/arrêt restera allumé et la cafetière commencera à préparer le café. Si vous appuyez sur le bouton de programmation en mode Veille, la cafetière fonctionnera avec le dernier réglage de temps sauvegardé. Elle fonctionnera également avec le dernier réglage si vous n'effectuez aucune autre opération dans les 5 secondes.

2. **Programmation automatique de café moulu**

- Lorsque la cafetière est en mode Veille, appuyez sur le bouton de programmation (l'indicateur BREW LATER PROGRAM clignotera) et réglez l'heure à laquelle vous souhaitez que le café soit préparé automatiquement. Une fois l'heure programmée, appuyez plusieurs fois sur le bouton de réglage de la mouture jusqu'à ce que l'option BREW ONLY(café moulu) apparaisse sur l'écran. Attendez 5 secondes ou appuyez à nouveau sur le bouton de programmation pour confirmer les réglages précédents.
- Lorsque l'heure programmée est atteinte, l'indicateur de marche/arrêt s'allumera et la cafetière commencera à préparer le café. Si vous appuyez sur le bouton de programmation

en mode Veille, la cafetière fonctionnera avec le dernier réglage de temps sauvegardé. Elle fonctionnera également avec le dernier réglage si vous n'effectuez aucune autre opération dans les 5 secondes.

3. **Consulter et modifier l'heure programmée**

En mode Veille, appuyez sur le bouton de programmation . L'écran affichera la dernière heure de démarrage programmée et l'indicateur BREW LATER PROGRAM s'allumera. Si vous ne la modifiez pas dans les 5 secondes, la cafetière commencera automatiquement à préparer le café selon le dernier réglage enregistré.

4. **Annuler la programmation automatique de café**

Pour annuler ou désactiver le réglage, appuyez sur le bouton de programmation . L'heure programmée sera alors annulée.

Préparation avec des grains de café ou préparation avec du café moulu

5. **Préparation de café avec des grains de café**

- **Mouture grossière :** Appuyez sur le bouton de réglage de la mouture jusqu'à ce que l'option COARSE(mouture grossière) apparaisse sur l'écran. La cafetière passera en mode de préparation avec des grains de café. Appuyez sur le bouton Marche/Arrêt pour lancer le processus de préparation du café et l'indicateur correspondant se mettra à clignoter rapidement. Après 30 secondes de fonctionnement, le moteur s'arrêtera et l'élément chauffant continuera de chauffer jusqu'à ce que le processus de préparation du café soit terminé. Une fois le café prêt, l'indicateur s'éteindra et la fonction de maintien au chaud sera automatiquement activée en fonction des paramètres de temps prédéfinis. La cafetière maintiendra le café chaud pendant la durée programmée, puis passera en mode Veille.

  Note Le réglage par défaut de mouture est COARSE(mouture grossière), donc lorsque vous allumez la cafetière, elle fonctionnera directement avec ce réglage s'il n'est pas modifié.

- **Mouture fine :** Appuyez sur le bouton de réglage du niveau de mouture jusqu'à ce que l'option FINE (mouture fine) apparaisse sur l'écran. La cafetière passera en mode de préparation avec des grains de café. Appuyez sur le bouton Marche/Arrêt pour lancer le processus de préparation du café et l'indicateur correspondant se mettra à clignoter rapidement. Après 30 secondes de fonctionnement, le moteur s'arrêtera et l'élément chauffant continuera de chauffer jusqu'à ce que le processus soit terminé. Une fois le café prêt, l'indicateur s'éteindra et la fonction de maintien au chaud sera automatiquement activée en fonction des paramètres de temps prédéfinis. La cafetière maintiendra le café chaud pendant la durée programmée, puis passera en mode Veille.

6. **Préparation de café avec du café moulu**

Allumez la cafetière et appuyez sur le bouton de réglage de la mouture jusqu'à ce que l'option BREW ONLY (café moulu) apparaisse sur l'écran. Sélectionnez cette option si vous souhaitez utiliser du café moulu au lieu de café en grains. De cette manière, la cafetière démarrera automatiquement le processus de préparation sans qu'il soit nécessaire de moudre les grains de café. Pour confirmer la sélection, appuyez sur le bouton marche/arrêt et l'indicateur correspondant s'allumera. Une fois le processus de préparation terminé, l'indicateur s'éteindra et l'appareil activera la fonction de maintien au chaud en fonction du temps prédéfini. La cafetière maintiendra le café chaud pendant la durée programmée, puis passera en mode Veille.

Note Appuyez sur le bouton Marche/Arrêt pour interrompre le processus de préparation du café.

4. NETTOYAGE ET ENTRETIEN

Note : Avant de nettoyer l'appareil, assurez-vous qu'il est débranché. Nettoyez le filtre et le réservoir de la cafetière avec de l'eau et un chiffon doux et humide. Afin d'éviter les surcharges électriques, ne plongez pas le câble, la prise ou l'appareil dans l'eau ou autres liquides.

- Après chaque utilisation, jetez le marc de café et nettoyez les parties amovibles. Ne versez pas le marc de café dans l'égout pour éviter qu'il ne se bouche.
- Si la cafetière n'est pas utilisée pendant une longue période, effectuez un ou deux cycles de nettoyage sans café moulu ni grains de café pour la désinfecter.
- Essuyez la surface de l'appareil avec un chiffon doux et humide pour éliminer tout résidu de café ou toute saleté accumulée.

Fonction d'auto-nettoyage

Pour activer la fonction d'auto-nettoyage, remplissez le réservoir d'eau, placez le réservoir à grains, fermez le couvercle et appuyez sur le bouton de la fonction d'auto-nettoyage . L'indicateur correspondant s'allumera. Appuyez ensuite sur le bouton Marche/Arrêt et la cafetière démarrera automatiquement le cycle de nettoyage. Une fois le cycle terminé, l'indicateur s'éteindra et l'appareil passera en mode Veille.

Détartrage

Pour que la cafetière fonctionne efficacement, il faut régulièrement éliminer les dépôts de calcaire dans l'eau. La quantité de calcaire accumulée dépendra de la dureté de l'eau dans votre région et de la fréquence d'utilisation de l'appareil. Utilisez la méthode de détartrage suivante :

1. Remplissez le réservoir d'eau avec quatre volumes d'eau et un volume d'acide citrique. Veillez à ne pas dépasser le niveau maximum d'eau dans le réservoir.
2. Placez une tasse sur le plateau d'égouttage, en veillant à ce que l'axe de la tasse soit aligné avec l'écoulement du café.

3. Appuyez sur le bouton Marche/Arrêt et l'indicateur commencera à clignoter en bleu. Au bout d'un moment, de l'eau commencera à s'écouler. Appuyez à nouveau sur le bouton marche/arrêt et la cafetière s'arrêtera.
4. Normalement, la cafetière effectue trois à cinq cycles de détartrage. Chaque cycle dure environ 15 minutes, jusqu'à ce que le réservoir soit complètement vide.
5. Une fois le processus terminé, rincez la cafetière à l'eau au moins trois fois.

5. RÉSOLUTION DE PROBLÈMES

Problème	Cause possible	Possible solution
Café faible ou sans goût.	Grains de café trop grossiers.	Choisissez une autre option de mouture disponible.
	Filtre mal installé ou cassé.	Veillez à ce qu'il soit correctement placé dans le porte-filtres.
	L'eau n'est pas assez chaude.	Rincez le système du calcaire ou ajustez la température de l'eau selon les instructions du fabricant.
Écoulement lent ou intermittent.	Filtre à eau obstrué.	Remplacez ou nettoyez le filtre à eau pour assurer un débit suffisant d'eau propre.
Le moulin ne moud pas les grains.	Grain de café coincé dans le moulin.	Éteignez la cafetière et vérifiez si des grains de café sont coincés.
	Mauvais réglage du moulin.	Réglez le moulin sur un réglage plus fin ou plus grossier, selon votre choix, en vous référant au manuel d'utilisation.

6. SPÉCIFICATIONS TECHNIQUES

Référence : 01855
Produit : Cafetière goutte à goutte Coffee 66 Grind & Drop
Tension : 220 - 240 V~
Fréquence : 50/60 Hz
Puissance nominale : 830 - 1086 W (chauffage) ; 200 W (moulin)

Les spécifications techniques peuvent être modifiées sans notification préalable afin d'améliorer la qualité du produit.
Produit fabriqué en Chine I Conçu en Espagne

7. RECYCLAGE DES ÉQUIPEMENTS ÉLECTRIQUES ET ÉLECTRONIQUES

Ce symbole indique que, conformément à la réglementation en vigueur, le produit et/ou la batterie doivent être éliminés séparément des déchets municipaux. Lorsque ce produit atteint la fin de sa vie utile, vous devez retirer les piles ou batteries et les apporter à un point de collecte désigné par les autorités locales.
Pour obtenir des informations détaillées sur la manière la plus adéquate de vous défaire de vos appareils électriques et électroniques et/ou des batteries correspondantes, vous devez contacter les autorités locales.
Le respect des lignes directrices susmentionnées contribuera à la protection de l'environnement.

8. GARANTIE ET SAV

Cecotec est responsable envers l'utilisateur final ou le consommateur de tout défaut de conformité existant au moment de la livraison du produit dans les termes, conditions et délais établis par la réglementation applicable.
Il est recommandé que les réparations soient effectuées par du personnel qualifié.
Si vous détectez un incident ou un problème avec le produit, vous devez contacter le Service Après-Vente officiel de Cecotec au +34 9 63 21 07 28.

9. COPYRIGHT

Les droits de propriété intellectuelle des textes de ce manuel appartiennent à CECOTEC INNOVACIONES, S.L. Tous droits réservés. Le contenu de cette publication ne peut être, en totalité ou en partie, reproduit, stocké dans un système de récupération de données, transmis ou distribué par quelque moyen que ce soit (électronique, mécanique, photocopie, enregistrement ou similaire) sans l'autorisation préalable de CECOTEC INNOVACIONES, S.L.

1. TEILE UND KOMPONENTEN

Abbildung 1

1. Filter
2. Filtertrichter
3. Deckel der Kanne
4. Griff der Kanne
5. Kanne
6. Deckelentriegelungstaste
7. Obere Abdeckung
8. Bedienfeld
9. Wassertank
10. Wasserstandanzeige
11. Heizsockel
12. Klingen

HINWEIS:
Die Grafiken in dieser Bedienungsanleitung sind schematische Darstellungen und entsprechen möglicherweise nicht genau dem Gerät.

2. VOR DEM GEBRAUCH

- Dieses Gerät ist so verpackt, dass es während des Transports geschützt bleibt. Nehmen Sie das Gerät aus der Verpackung und entfernen Sie das gesamte Verpackungsmaterial. Bewahren Sie die Verpackung an einem sicheren Ort auf, damit das Gerät nicht beschädigt wird, wenn Sie es später transportieren müssen. Wenn Sie die Originalverpackung entsorgen möchten, stellen Sie sicher, dass alle Artikel wiederverwerten.
- Prüfen Sie, ob die Lieferung vollständig und in gutem Zustand ist. Wenn die Lieferung fehlt oder nicht in gutem Zustand ist, kontaktieren Sie den technischen Kundendienst von Cecotec.

Vollständiger Inhalt
- Tropfkaffeemaschine
- Diese Bedienungsanleitung

3. BEDIENUNG

Bedienfeld
Abb. 2

1. **Stundentaste («HOUR»**) und Minutentaste (**«MIN»**) zur Einstellung: Hiermit können Sie die aktuelle Systemzeit (Stunden und Minuten) einstellen. Drücken Sie eine der beiden Tasten und halten Sie sie gedrückt, um die Ziffern auf dem Display kontinuierlich zu ändern.
2. **Programmierung-Taste:** Ermöglicht es Ihnen, die Zeit einzustellen, zu der das Gerät automatisch Kaffee zubereiten soll.
3. **Taste für die Selbstreinigungsfunktion:** Drücken Sie diese Taste, damit das Gerät einen automatischen Reinigungszyklus startet.
4. **Taste zur Einstellung des Mahlgrads:** Ermöglicht die Einstellung des Mahlgrads der Kaffeebohnen. Mit jedem Druck auf diese Taste können Sie den gewünschten Mahlgrad zwischen «COARSE» (grober Mahlgrad), «FINE» (feiner Mahlgrad) oder «BREW ONLY» (nur gemahlener Kaffee) einstellen. Wählen Sie die letztgenannte Option, wenn Sie anstelle von Kaffeebohnen vorgemahlenen Kaffee verwenden möchten. Die Standardeinstellung ist «COARSE».
5. **Taste für die Warmhaltefunktion:** Hier können Sie wählen, wie lange die Kaffeemaschine den Kaffee warmhalten soll. Die voreingestellte Zeit beträgt 40 Minuten. Jedes Mal, wenn Sie diese Taste drücken, ändert sich die Einstellung und Sie können die folgenden Werte wählen: Aus - 5 Minuten - 10 Minuten - 15 Minuten - 20 Minuten - 25 Minuten - 30 Minuten - 35 Minuten - 40 Minuten.
6. **Ein/Aus-Taste:** Ermöglicht das Ein- und Ausschalten des Geräts sowie die Unterbrechung des Kaffeebrühvorgangs.
7. **Display.**

Kaffeezubereitung
HINWEIS: Überprüfen Sie vor der Kaffeezubereitung, ob alle Zubehörteile und die Kaffeemaschine in gutem Zustand sind, und reinigen Sie den herausnehmbaren Filter und das Sieb vor der Verwendung gründlich mit lauwarmem Wasser.

1. Stellen Sie das Gerät auf eine stabile Unterlage und drücken Sie die Deckelentriegelungstaste, um den Deckel zu öffnen.
2. Setzen Sie den Filterhalter in das Fach des Geräts ein und legen Sie den Filter hinein. Geben Sie dann die Bohnen oder den gemahlenen Kaffee (maximal 14-15 Esslöffel für 80-86 g) in den Filter.

Hinweis: Achten Sie darauf, dass die Kaffeebohnen oder der gemahlene Kaffee die MAX-Markierung auf dem Filter nicht überschreiten.

3. Füllen Sie Trinkwasser in den Tank, ohne die MAX-Markierung der Füllstandsanzeige zu überschreiten.

Hinweis: Sie können die Menge des gemahlenen Kaffees und des Wassers nach Belieben einstellen. Wenn Sie fein gemahlenen Kaffee mit wenig Wasser verwenden, wird der Geschmack intensiver sein. Wenn Sie grob gemahlenen Kaffee mit viel Wasser verwenden, wird der Geschmack milder sein.

4. Schließen Sie dann den Deckel.
5. Stellen Sie die Kanne auf den Heizsockel.

Hinweis: Um zu verhindern, dass die Kanne den Filter berührt und ihn verschiebt, stellen Sie die Tasse nach dem Schließen des Deckels auf den Boden.

6. Stecken Sie das Netzkabel in die Steckdose und das Display des Bedienfelds schaltet sich ein. Wenn sich das Display einschaltet, blinkt die Zeitanzeige schnell und zeigt die voreingestellte Systemzeit (12:00 Uhr) an.

Hinweis: Um Unfälle zu vermeiden, vergewissern Sie sich vor dem Gebrauch, dass die Stromversorgung mit den Spezifikationen des Geräts übereinstimmt: (AC 120 V / 60 Hz).

7. Drücken Sie die Ein/Aus-Taste, um den laufenden Betrieb zu unterbrechen oder abzubrechen, und das Gerät schaltet sich sofort aus.

Warnung:

- Öffnen Sie den Deckel des Geräts nicht während des Betriebs, um Verbrennungen oder andere Unfälle zu vermeiden. Wenn Sie den Deckel unbeabsichtigt öffnen, schaltet sich das Gerät automatisch aus.
- Berühren Sie nicht direkt die heißen Oberflächen im Inneren des Geräts.
- Sollte es notwendig sein, das Gerät neu zu starten, unterbrechen Sie die Stromzufuhr und überprüfen Sie, ob der Filterhalter und der Filter richtig eingesetzt sind, bevor Sie den Deckel wieder schließen und das Gerät neu starten.

1. Wenn Sie den Wassertank bis zum maximalen Fassungsvermögen (1750 ml) füllen, dauert der Brühvorgang etwa 11 Minuten.
2. Sobald der Kaffee gebrüht wurde, hält das Gerät die Temperatur 40 Minuten lang. Wenn die voreingestellte Haltezeit geändert wird, speichert das Gerät die neu gewählte Einstellung. Obwohl der Extraktionsprozess abgeschlossen ist, ist es normal, dass noch Kaffee im Filter verbleibt. Es wird daher empfohlen, einige Minuten zu warten, bis der Kaffee in die Kanne gefallen ist, bevor Sie ihn herausnehmen.

Hinweis: Obwohl das Fassungsvermögen des Wassertanks 150 ml pro Tasse beträgt, ist die erhaltene Kaffeemenge geringer als das eingefüllte Wasser, da ein Teil des Wassers während des Extraktionsprozesses vom Kaffeemehl aufgenommen wird.

3. Lassen Sie keine leeren Tassen oder Gläser auf dem Heizsockel stehen, da sie zerbrechen könnten. Wenn die Kanne zerbricht oder sich der Kannengriff löst, darf sie nicht weiter verwendet werden. Glas ist ein sehr zerbrechliches Material, daher sollten Sie es mit Vorsicht behandeln.
4. Verwenden Sie das Gerät nicht mit leerem Wassertank, da dies die Lebensdauer des Geräts verkürzt.

5. Lassen Sie das Gerät nach jedem Gebrauch mindestens 5 Minuten abkühlen, bevor Sie es reinigen oder einen neuen Brühvorgang starten.

Warnung: Wenn die Kaffeemaschine nicht vollständig abgekühlt ist, entweicht beim Einfüllen von kaltem Wasser Dampf, der zu Verbrühungen oder anderen Gefahren führen kann.

6. Der Geschmack von Kaffee kommt am besten zur Geltung, wenn er frisch gebrüht ist.

Wenn Sie das Gerät nicht benutzen, schalten Sie es unbedingt aus und ziehen Sie den Netzstecker.

Tipps für guten Kaffee

- Um guten Kaffee zu machen, muss die Kaffeemaschine sauber sein. Deshalb sollten Sie sie regelmäßig mit sauberem Wasser reinigen.
- Lagern Sie gemahlenen Kaffee oder Kaffeebohnen, die nicht verbraucht werden sollen, an einem kühlen, trockenen Ort. Verschließen Sie die Kaffeepackung nach dem Öffnen gut, damit sie frisch bleibt.
- Um den besten Kaffee zu erhalten, wählen Sie die am besten geeignete Sorte von Bohnenkaffee oder gemahlenem Kaffee entsprechend Ihren Geschmacksvorlieben. Empfehlenswert ist ein mittelstark gerösteter Kaffee.
- Gemahlener Kaffee sollte nicht wiederverwendet werden, da er beim Aufwärmen seinen Geschmack verlieren kann.
- Beim Aufbrühen kann sich etwas Öl auf der Oberfläche des Kaffees bilden. Dies ist ein normales Phänomen, da Kaffee eigene Fette enthält.
- Je dunkler die Röstung des verwendeten Kaffees ist, desto öliger ist die Oberfläche.

Einstellung der Systemzeit (24 Stunden)

- Drücken Sie die Taste HOUR, um die Zeit in 1-Stunden-Schritten einzustellen. Drücken Sie die Taste MIN, um die Minuten in 1min-Schritten einzustellen. Während der Einstellung blinkt die Zeitanzeige schnell. Nach der Einstellung arbeitet das System nach der aktuellen Uhrzeit.
- Halten Sie die Taste HOUR oder Taste MIN gedrückt, um die Ziffern auf dem Display kontinuierlich zu ändern.

Hinweis: Wenn Sie innerhalb von 5 Sekunden keine Taste drücken, wird die Einstellung aufgehoben und das Display kehrt in den Ausgangszustand zurück.

- Wenn Sie die Uhrzeit beim Einschalten des Geräts nicht einstellen, blinkt die Anzeige so lange, bis der Benutzer die Uhrzeit einstellt.

Einstellung der Dauer der Warmhaltefunktion

- Um die Dauer der Warmhaltefunktion einzustellen, drücken Sie die Taste „Warmhalten“ und die entsprechende Anzeige beginnt zu blinken. Die Zeitnazeige blinkt ebenfalls, und bei jedem Drücken dieser Taste erhöht sich die Zeit in 5-Minuten-Schritten in folgender Reihenfolge: 40 Minuten - aus - 5 Minuten - 10 Minuten - 15 Minuten - 20 Minuten - 25 Minuten - 30 Minuten - 35 Minuten - 40 Minuten. Nach der Einstellung

wird die Warmhaltefunktion automatisch nach 5 Sekunden bestätigt, wenn keine weitere Bedienung erfolgt, und die entsprechende Anzeige erlischt.

- Wenn der Kaffee fertig ist, wird die Warmhaltefunktion automatisch aktiviert. Wenn das Gerät ausgeschaltet wird, wird die Warmhaltefunktion nicht aktiviert und die Anzeigen erlöschen nach 2 Minuten. Schalten Sie dagegen das Gerät nach dem Brühen nicht aus, wird die Warmhaltefunktion aktiviert und das Gerät schaltet sich nach Ablauf der eingestellten Zeit aus.

Hinweis: Während dieser Phase erkennt die automatische Mess- und Steuereinrichtung der Maschine, ob die Maschine heizt oder nicht.

Programmierung der automatischen Zubereitung von Bohnen- oder gemahlenem Kaffee

Hinweis: Um diese Funktion zu aktivieren, müssen Sie zunächst die Uhrzeit einstellen.

- Um die Zeit einzustellen, zu der der Kaffee automatisch zubereitet werden soll, drücken Sie die Programmiertaste ☰. Die Anzeige BREW LATER PROGRAM und die Zeitanzeige beginnen zu blinken. Wählen Sie dann die gewünschte Zeit (standardmäßig wird 00:00 angezeigt).
- Um die Zeit zu bestätigen, drücken Sie erneut die Programmiertaste ☰ oder warten Sie 5 Sekunden. Nach der Programmierung leuchtet die Anzeige BREW LATER PROGRAM auf. Wenn Sie die Funktion abbrechen möchten, drücken Sie die Programmiertaste ☰ ein drittes Mal und die Anzeige erlischt.

1. **Programmierung der automatischen Zubereitung von Bohnenkaffee**

- Wenn sich das Gerät im Standby-Modus befindet, drücken Sie die Programmiertaste ☰ (die Anzeige BREW LATER PROGRAM blinkt) und stellen Sie die Zeit ein, zu der der Kaffee automatisch gebrüht werden soll. Drücken Sie dann die Taste für die Mahlgradeinstellung und wählen Sie eine der verfügbaren Optionen: COARSE (grober Mahlgrad) oder FINE (feiner Mahlgrad). Die Standardeinstellung ist <<COARSE>> (grober Mahlgrad). Nach der Auswahl des Mahlgrads warten Sie 5 Sekunden oder drücken Sie erneut die Programmiertaste ☰, um die oben genannten Einstellungen zu bestätigen. Wenn die programmierte Zeit erreicht ist, beginnt die Ein/Aus-Anzeige schnell zu blinken und die Programmieranzeige erlischt.
- Wenn der Mahlvorgang beendet ist, leuchtet die Ein/Aus-Anzeige weiter und das Gerät beginnt mit der Kaffeezubereitung. Wenn Sie die Programmiertaste ☰ im Standby-Modus drücken, arbeitet das Gerät mit der zuletzt gespeicherten Zeiteinstellung. Er arbeitet auch dann mit der letzten Einstellung, wenn innerhalb von 5 Sekunden kein anderer Vorgang durchgeführt wird.

2. **Programmierung der automatischen Zubereitung von gemahlenem Kaffee**

- Wenn sich das Gerät im Standby-Modus befindet, drücken Sie die Programmiertaste ☰ (die Anzeige BREW LATER PROGRAM blinkt) und stellen Sie die Zeit ein, zu der der Kaffee automatisch gebrüht werden soll. Nach der Programmierung drücken Sie die Taste für die Mahlgradeinstellung so oft, bis die Option BREW ONLY (gemahlener Kaffee) auf dem Display erscheint. Warten Sie dann 5 Sekunden lang oder drücken Sie erneut die Programmiertaste ☰, um die oben genannten Einstellungen zu bestätigen.
- Wenn die programmierte Zeit erreicht ist, leuchtet die Ein/Aus-Anzeige auf und das Gerät beginnt mit der Kaffeezubereitung. Wenn Sie die Programmiertaste ☰ im Standby-Modus drücken, arbeitet das Gerät mit der zuletzt gespeicherten Zeiteinstellung. Er arbeitet auch dann mit der letzten Einstellung, wenn innerhalb von 5 Sekunden kein anderer Vorgang durchgeführt wird.

3. **Überprüfen und Ändern der eingestellten Zeit**

Drücken Sie im Standby-Modus die Programmiertaste ☰. Auf dem Display wird die zuletzt programmierte Startzeit angezeigt und die Anzeige BREW LATER PROGRAM leuchtet auf. Wenn Sie die Zeit nicht innerhalb von 5 Sekunden ändern, beginnt das Gerät automatisch mit der zuletzt gespeicherten Einstellung zu brühen.

4. **Abbrechen der Programmierung der automatischen Kaffeezubereitung**

Um die Einstellung abzubrechen oder zu deaktivieren, drücken Sie die Programmiertaste ☰. Dadurch wird die programmierte Zeit abgebrochen.

Zubereitung mit Bohnenkaffee oder Zubereitung mit gemahlenem Kaffee

5. **Zubereitung mit Bohnenkaffee**

- **Grobmahlgrad:** Drücken Sie die Taste für die Mahlgradeinstellung , bis die Option COARSE (grober Mahlgrad) auf dem Display erscheint. Das Gerät wechselt in den Modus für die Zubereitung von Bohnenkaffee. Drücken Sie die Taste Ein/Aus, um den Brühvorgang zu starten, und die entsprechende Anzeige beginnt schnell zu blinken. Nach 30 Sekunden schaltet sich der Motor ab und das Heizelement heizt weiter auf, bis der Kaffeebrühvorgang beendet ist. Wenn der Kaffee fertig ist, erlischt die Anzeige und die Warmhaltefunktion wird automatisch mit den voreingestellten Zeitparametern aktiviert. Die Kaffeemaschine hält den Kaffee für die programmierte Zeit warm und schaltet dann in den Standby-Modus.
  Hinweis: Die Standardmahleinstellung ist COARSE (grobes Mahlgut), d. h., wenn Sie das Gerät einschalten, arbeitet es direkt mit dieser Einstellung, wenn Sie sie unverändert lassen.

- **Feiner Mahlgrad:** Drücken Sie die Taste für die Mahlgradeinstellung , bis die Option FINE (feiner Mahlgrad) auf dem Display erscheint. Das Gerät wechselt in den Modus für die Zubereitung von Bohnenkaffee. Drücken Sie die Taste Ein/Aus, um den Brühvorgang zu starten, und die entsprechende Anzeige beginnt schnell zu blinken. Nach 35 Sekunden schaltet der Motor ab und das Heizelement heizt weiter, bis der Vorgang abgeschlossen ist. Wenn der Kaffee fertig ist, erlischt die Anzeige und die Warmhaltefunktion wird automatisch mit den voreingestellten Zeitparametern aktiviert. Die Kaffeemaschine hält den Kaffee für die programmierte Zeit warm und schaltet dann in den Standby-Modus.

6. **Zubereitung mit gemahlenem Kaffee**

Schalten Sie das Gerät ein und drücken Sie die Taste für die Mahlgradeinstellung, bis die Option BREW ONLY (gemahlener Kaffee) auf dem Display erscheint. Wählen Sie diese Option, wenn Sie anstelle von Kaffeebohnen vorgemahlenen Kaffee verwenden möchten. Auf diese Weise startet das Gerät automatisch den Brühvorgang, ohne dass Sie Bohnen mahlen müssen. Um die Auswahl zu bestätigen, drücken Sie die Ein/Aus-Taste und die entsprechende Anzeige leuchtet auf. Sobald der Brühvorgang abgeschlossen ist, erlischt die Anzeige und das Gerät aktiviert die Warmhaltefunktion entsprechend der eingestellten Zeit. Die Kaffeemaschine hält den Kaffee für die programmierte Zeit warm und schaltet dann in den Standby-Modus.
Hinweis: Drücken Sie die Ein/Aus-Taste, um die Kaffeezubereitung zu unterbrechen.

4. REINIGUNG UND WARTUNG

Hinweis: Vergewissern Sie sich vor der Reinigung des Geräts, dass der Netzstecker aus der Steckdose gezogen ist. Reinigen Sie den Filter der Maschine und den Wassertank mit einem weichen, feuchten Tuch. Um einen elektrischen Schlag zu vermeiden, dürfen Sie das Kabel, den Stecker oder das Gerät nicht in Wasser oder eine andere Flüssigkeit tauchen.

- Entsorgen Sie nach jedem Gebrauch den Kaffeesatz in den Abfallbehälter und reinigen Sie die abnehmbaren Teile. Schütten Sie den Kaffeesatz nicht in den Abfluss, um Verstopfungen zu vermeiden.
- Wenn das Gerät über einen längeren Zeitraum nicht benutzt wird, führen Sie einen oder zwei Reinigungszyklen ohne gemahlenen Kaffee oder Kaffeebohnen durch, um das Gerät zu desinfizieren.
- Wischen Sie die Oberfläche des Geräts mit einem weichen, feuchten Tuch ab, um Kaffeerückstände oder angesammelten Schmutz zu entfernen.

Autoreinigung-Funktion

Um die Selbstreinigungsfunktion zu aktivieren, füllen Sie den Wassertank, setzen den Bohnenbehälter ein, schließen den Deckel und drücken die Taste für die Selbstreinigungsfunktion. Die entsprechende Anzeige leuchtet auf. Drücken Sie dann die Ein/Aus-Taste und das Gerät startet automatisch den Reinigungszyklus. Nach Abschluss des Zyklus schaltet sich die Anzeige aus und das Gerät geht in den Standby-Modus.

Entkalkung

Um die Leistungsfähigkeit der Kaffeemaschine zu erhalten, sollten Sie regelmäßig Kalkablagerungen aus dem Wasser entfernen. Das Ausmaß der Kalkablagerung hängt von der Wasserhärte in Ihrer Region und der Häufigkeit der Benutzung des Geräts ab. Befolgen Sie die nachstehende Entkalkungsmethode:

1. Füllen Sie den Wassertank mit vier Teilen Wasser und einem Teil Zitronensäure. Achten Sie darauf, dass der maximale Wasserstand im Tank nicht überschritten wird.

2. Stellen Sie eine Tasse auf den Heizsockel und achten Sie darauf, dass die Mittellinie der Tasse mit dem Kaffeeauslauf übereinstimmt.
3. Drücken Sie die Ein-/Aus-Taste und die Anzeige beginnt blau zu blinken. Nach einer Weile beginnt das Wasser auszutreten. Drücken Sie dann erneut die Ein/Aus-Taste, um das Gerät anzuhalten.
4. Normalerweise durchläuft das Gerät drei bis fünf Entkalkungszyklen. Jeder Zyklus dauert etwa 15 Minuten, bis der Tank vollständig entleert ist.
5. Spülen Sie die Maschine nach Abschluss des Vorgangs mindestens dreimal mit Wasser aus.

5. PROBLEMBEHEBUNG

Problem	Mögliche Ursache	Mögliche Lösung
Schwacher oder geschmackloser Kaffee.	Kaffeebohnen zu grob.	Wählen Sie eine andere verfügbare Mahlgradeinstellung.
	Falsch eingesetzter oder defekter Filter.	Vergewissern Sie sich, dass sie richtig in den Filterhalter eingesetzt sind.
	Das Wasser ist nicht heiß genug.	Spülen Sie das System von Kalkablagerungen oder passen Sie die Wassertemperatur gemäß den Anweisungen des Herstellers an.
Langsames oder stoßweises Nachtropfen.	Der Wasserfilter ist verstopft.	Tauschen Sie den Wasserfilter aus oder reinigen Sie ihn, um eine ausreichende Zufuhr von sauberem Wasser zu gewährleisten.
Die Kaffeemühle mahlt die Bohnen nicht.	Die Kaffeebohnen stecken in der Kaffeemühle.	Schalten Sie die Kaffeemaschine aus und prüfen Sie, ob Kaffeebohnen stecken geblieben sind.
	Falsche Einstellung der Kaffeemühle.	Stellen Sie die Kaffeemühle je nach Bedarf feiner oder gröber ein und beachten Sie die Gebrauchsanweisung.

6. TECHNISCHE SPEZIFIKATIONEN

Referenz des Gerätes: 01855
Produkt: Tropfkaffeemaschine Coffee 66 Grind & Drop
Spannung: 220 - 240 V~
Frequenz: 50/60 Hz
Nennleistung 830 - 1086 W (Heizung); 200 W (Mahlwerk)

Die technischen Daten können ohne vorherige Ankündigung geändert werden, um die Produktqualität zu verbessern.
Hergestellt in China | Entworfen in Spanien

7. RECYCLING VON ELEKTRO- UND ELEKTRONIKGERÄTEN

Dieses Symbol weist darauf hin, dass das Produkt und/oder die Batterie / der Akku gemäß den geltenden Vorschriften getrennt vom Hausmüll entsorgt werden muss. Wenn dieses Produkt das Ende seiner Nutzungsdauer erreicht hat, sollten Sie die Batterien/Akkus entfernen und es zu einer von den örtlichen Behörden bestimmten Sammelstelle bringen.
Die Verbraucher müssen sich mit Ihren örtlichen Behörden oder Einzelhändlern in Verbindung setzen, um Informationen über die ordnungsgemäße Entsorgung ihrer Altgeräte und / oder ihre Akkus zu erhalten.
Die Einhaltung der oben genannten Leitlinien trägt zum Schutz der Umwelt bei.

8. GARANTIE UND KUNDENDIENST

Cecotec haftet gegenüber dem Endnutzer oder Verbraucher für jegliche Konformitätsmängel, die zum Zeitpunkt der Lieferung des Produkts bestehen, gemäß den in den geltenden Vorschriften festgelegten Bedingungen und Fristen.
Es wird empfohlen, dass Reparaturen von qualifiziertem Personal durchgeführt werden.
Sollte unerwartet eine Störung auftreten oder haben Sie Fragen über Ihrem Produkt, können Sie sich mit dem Kundendienst in Verbindung setzen über die Telefonnummer: +34 96 321 07 28.

9. COPYRIGHT

Die geistigen Eigentumsrechte an den Texten in dieser Bedienungsleitung liegen bei CECOTEC INNOVACIONES, S.L. Alle Rechte vorbehalten. Der Inhalt dieser Veröffentlichung darf ohne vorherige Genehmigung von CECOTEC INNOVACIONES, S.L. weder ganz noch teilweise vervielfältigt, in einem Wiederherstellungssystem gespeichert, übertragen oder verbreitet werden (elektronisch, mechanisch, Fotokopie, Aufzeichnung oder ähnliches).

1. PARTI E COMPONENTI

Figura 1

1. Filtro
2. Porta-filtro
3. Coperchio della caraffa
4. Manico della caraffa
5. Caraffa
6. Tasto di apertura del coperchio
7. Coperchio superiore
8. Pannello di controllo
9. Serbatoio dell'acqua
10. Indicatore di livello dell'acqua
11. Base riscaldante
12. Lame

NOTA:
Le immagini di questo manuale sono rappresentazioni schematiche e potrebbero non corrispondere esattamente all'apparecchio.

2. PRIMA DELL'USO

- Questo apparecchio ha un imballaggio progettato per proteggerlo durante il trasporto. Estrarre l'apparecchio dalla scatola e rimuovere tutto il materiale presente nell'imballaggio. Conservare la scatola originale e gli altri elementi in un luogo sicuro per prevenire danni all'apparecchio qualora fosse necessario trasportarlo in futuro. Se si desidera smaltire l'imballaggio originale, assicurarsi di riciclare tutti gli elementi in modo appropriato.
- Verificare che tutte le parti e i componenti siano compresi e in buono stato. Se uno di essi mancasse o non fosse in buone condizioni, contattare immediatamente il Servizio di Assistenza Tecnica ufficiale di Cecotec.

Contenuto della scatola
- Macchina da caffè americano
- Il presente manuale di istruzioni

3. FUNZIONAMENTO

Pannello di controllo
Fig. 2

1. **Tasto di impostazione dell'ora ("HOUR") e tasto di impostazione dei minuti ("MIN"):** Consente di impostare l'ora corrente del sistema (ore e minuti). Tenere premuto uno dei due tasti per cambiare continuamente le cifre sul display.
2. **Tasto di programmazione:** Consente di impostare l'ora in cui si desidera che la macchina prepari automaticamente il caffè.
3. **Tasto della funzione di pulizia automatica:** Premere questo tasto per avviare un ciclo di pulizia automatico.
4. **Tasto di regolazione del grado di macinatura:** Consente di modificare il grado di macinatura dei chicchi di caffè. Ogni volta che si preme questo tasto, è possibile impostare il grado di macinatura desiderato tra "COARSE" (macinatura grossolana), "FINE" (macinatura fine) o "BREW ONLY" (caffè macinato). Selezionare quest'ultima opzione se si desidera utilizzare caffè macinato anziché in chicchi. L'impostazione predefinita è "COARSE" (macinatura grossolana).
5. **Tasto della funzione Mantenimento a caldo:** Consente di scegliere per quanto tempo si desidera che la macchina mantenga il caffè caldo. Il tempo preimpostato è di 40 minuti. Ogni volta che si preme questo tasto, l'impostazione cambia e si possono selezionare i seguenti valori: spento - 5 minuti - 10 minuti - 15 minuti - 20 minuti - 25 minuti - 30 minuti - 35 minuti - 40 minuti.
6. **Tasto di accensione/spegnimento:** Consente di accendere e spegnere la macchina da caffè e di interrompere il processo di erogazione del caffè.
7. **Display.**

Preparazione del caffè
ATTENZIONE: Prima di preparare il caffè, verificare che tutti gli accessori e la macchina siano in buone condizioni e pulire accuratamente il filtro rimovibile e la griglia con acqua tiepida prima dell'uso.

1. Posizionare la macchina su una superficie stabile e premere il tasto di rilascio del coperchio per aprirlo.
2. Inserire il porta-filtro nel comparto della macchina da caffè e posizionare il filtro all'interno. Quindi inserire nel filtro i chicchi o il caffè macinato (massimo 14-15 cucchiai per 80-86 g).

Nota: Assicurarsi che i chicchi di caffè o il caffè macinato non superino la tacca MAX del filtro.

3. Aggiungere acqua potabile al serbatoio senza superare la tacca MAX.

Nota: È possibile regolare la quantità di caffè macinato e di acqua in base ai propri gusti. Se si utilizza del caffè macinato fino con poca acqua, il sapore sarà più intenso. Se invece si utilizza un caffè macinato grossolanamente con molta acqua, il gusto sarà più delicato.

4. Chiudere il coperchio.
5. Posizionare la caraffa sulla base riscaldante.

Nota: Per evitare che la caraffa tocchi il filtro e lo sposti dalla sua posizione, posizionare la caraffa sulla base dopo aver chiuso il coperchio.

6. Collegare il cavo di alimentazione alla rete elettrica e il display del pannello di controllo si accende. Quando il display si accende, l'indicazione dell'ora lampeggia rapidamente e mostra l'ora del sistema preimpostata (12:00 AM).

Nota: Per evitare incidenti, prima dell'uso accertarsi che l'alimentazione corrisponda alle specifiche della macchina: (AC 120 V / 60 Hz).

7. Premere il tasto di accensione/spegnimento per interrompere o annullare l'operazione in corso; la macchina si spegnerà immediatamente.

Attenzione:
- Non aprire il coperchio della macchina durante il funzionamento per evitare ustioni o altri incidenti. Se si apre involontariamente il coperchio, la macchina si spegne automaticamente.
- Non toccare direttamente le superfici calde all'interno della macchina.
- Se è necessario riavviare la macchina, spegnere l'alimentazione e controllare che il porta-filtro e il filtro siano montati correttamente prima di chiudere il coperchio e riavviare la macchina.

1. Se si riempie il serbatoio dell'acqua fino alla sua capacità massima (1750 ml), il processo di preparazione durerà circa 11 minuti.
2. Una volta preparato il caffè, la macchina mantiene la temperatura per 40 minuti. Se la durata di conservazione preimpostata viene modificata, la macchina salverà la nuova impostazione selezionata. Anche se il processo di erogazione è terminato, è normale che il caffè rimanga nel filtro, quindi si consiglia di attendere qualche minuto affinché il caffè finisca di gocciolare nella caraffa prima di rimuoverlo.

Nota: Sebbene la capacità del serbatoio sia di 150 ml per tazza, la quantità di caffè che si otterrà sarà inferiore all'acqua versata, poiché parte dell'acqua viene assorbita dal caffè macinato durante il processo di erogazione.

3. Non lasciare tazze o bicchieri vuoti sulla base riscaldante perché potrebbero rompersi. Se il bicchiere si rompe o il manico della tazza si stacca, non continuare a usarla. Il vetro è un materiale molto fragile, quindi va maneggiato con cura.
4. Non utilizzare la macchina con il serbatoio dell'acqua vuoto per non ridurre la durata della macchina.
5. Dopo ogni utilizzo, lasciare raffreddare la macchina per almeno 5 minuti prima di pulirla o preparare un altro caffè.

Attenzione: Se la macchina da caffè non si raffredda completamente, quando si aggiunge acqua fredda fuoriesce del vapore che può causare scottature o altri rischi.

6. Il gusto del caffè si apprezza al meglio quando è appena fatto.

Se non si intende utilizzare la macchina, assicurarsi di spegnerla e di scollegarla dalla corrente.

Consigli per un buon caffè

- La chiave per un buon caffè è una macchina pulita. Pertanto, assicurarsi di pulirla regolarmente con acqua pulita.
- Conservare i chicchi di caffè che non devono essere consumati in un luogo fresco e asciutto. Una volta aperta, sigillare bene la confezione di caffè per mantenerla fresca.
- Per ottenere il miglior caffè, scegliere la varietà più adatta di caffè in chicchi o di caffè macinato in base alle proprie preferenze di gusto. Si consiglia di utilizzare un caffè a tostatura media.
- Non riutilizzare il caffè macinato, perché il riscaldamento può fargli perdere l'aroma.
- Durante l'erogazione del caffè può comparire un po' di olio in superficie. Si tratta di un fenomeno normale, poiché il caffè contiene grassi propri.
- Quanto più scura è la tostatura del caffè utilizzato, tanto più oleosa sarà la superficie.

Impostazione dell'ora del sistema (24 ore)

- Premere il tasto HOUR per impostare l'ora a intervalli di 1 h. Premere il tasto MIN per impostare i minuti a intervalli di 1 min. Durante l'impostazione, il display dell'ora lampeggia rapidamente. Una volta impostata l'ora, il sistema funzionerà in base all'ora corrente.
- Tenere premuto il tasto HOUR o il tasto MIN per modificare continuamente le cifre sul display.

Attenzione: Se non si preme alcun tasto entro 5 secondi, l'impostazione viene annullata e il display torna allo stato iniziale.

- Se non si imposta l'ora all'accensione dell'apparecchio, il display continuerà a lampeggiare finché non si imposta l'ora.

Impostazione della durata della funzione Mantenimento a caldo

- Per impostare il tempo in cui si desidera che il caffè rimanga caldo, premere il pulsante Mantenimento a caldo e la spia corrispondente inizierà a lampeggiare. Il display dell'ora lampeggerà e ogni volta che si preme questo tasto, il tempo aumenterà a intervalli di 5 minuti nel seguente ordine: 40 minuti - spento - 5 minuti - 10 minuti - 15 minuti - 20 minuti - 25 minuti - 30 minuti - 35 minuti - 40 minuti. Una volta effettuata l'impostazione, la funzione Mantenimento a caldo viene confermata automaticamente dopo 5 secondi se non vengono eseguite altre operazioni e la spia corrispondente si spegne.
- Quando il caffè è pronto, si attiva automaticamente la funzione di mantenimento a caldo. Se si spegne la macchina, la funzione di mantenimento a caldo non si attiva e le spie si spengono dopo 2 minuti. Se invece non si spegne l'apparecchio dopo l'erogazione, la funzione di mantenimento a caldo si attiva e l'apparecchio si spegne dopo il tempo prestabilito.

Nota: Durante questa fase, il dispositivo automatico di misurazione e controllo della macchina da caffè rileva se si sta riscaldando o meno.

Programmazione del caffè automatico in chicchi o macinato

Attenzione: Per attivare questa funzione, è necessario impostare prima l'ora.

- Per configurare l'ora in cui si desidera preparare il caffè automaticamente, premere il tasto di programmazione. La spia BREW LATER PROGRAM e il display dell'ora iniziano a lampeggiare. Selezionare quindi l'ora desiderata (il display visualizza di default 00:00).
- Per confermare l'ora, premere nuovamente il tasto di programmazione o attendere 5 secondi. Una volta programmata, la spia BREW LATER PROGRAM si accende. Se si desidera annullare la funzione, premere una terza volta il tasto di programmazione e la spia si spegnerà.

1. **Programmazione automatica del caffè in chicchi**

- Quando la macchina è in modalità standby, premere il tasto di programmazione (la spia BREW LATER PROGRAM si accende e lampeggia) e impostare l'ora in cui si desidera che il caffè venga erogato automaticamente. Quindi premere il tasto di impostazione della macinatura e selezionare una delle opzioni disponibili: COARSE (macinatura grossolana) o FINE (macinatura fine). L'impostazione predefinita è "COARSE" (macinatura grossolana). Una volta selezionato il grado di macinatura, attendere 5 secondi o premere nuovamente il tasto di programmazione per confermare le impostazioni precedenti. Quando si raggiunge il tempo programmato, la spia di accensione/spegnimento inizia a lampeggiare rapidamente e la spia di programmazione si spegne.
- Al termine del processo di macinatura, la spia di accensione/spegnimento rimane accesa e la macchina inizia a erogare il caffè. Se si preme il tasto di programmazione durante la modalità standby, la macchina funziona con l'ultima impostazione salvata. Funzionerà anche con l'ultima impostazione se non vengono eseguite altre operazioni entro 5 secondi.

2. **Programmazione automatica del caffè macinato**

- Quando la macchina è in modalità standby, premere il tasto di programmazione (la spia BREW LATER PROGRAM si accende e lampeggia) e impostare l'ora in cui si desidera che il caffè venga erogato automaticamente. Una volta programmata, premere ripetutamente il tasto di impostazione della macinatura finché sul display non compare l'opzione (caffè macinato). Quindi, attendere 5 secondi o premere nuovamente il tasto di programmazione per confermare le impostazioni precedenti.
- Al raggiungimento del tempo programmato, la spia di accensione/spegnimento si accende e la macchina inizia a erogare il caffè. Se si preme il tasto di programmazione durante la modalità standby, la macchina funziona con l'ultima impostazione salvata. Funzionerà anche con l'ultima impostazione se non vengono eseguite altre operazioni entro 5 secondi.

3. **Consultare e modificare l'ora programmata**

In modalità standby, premere il tasto di programmazione e il display visualizza l'ultimo orario di avvio programmato e la spia BREW LATER PROGRAM si accende. Se non si cambia entro 5 secondi, l'apparecchio inizia automaticamente l'erogazione in base all'ultima impostazione salvata.

4. **Annullare la programmazione automatica del caffè**

Per annullare o disattivare la configurazione, premere il tasto di programmazione ☰. In questo modo si annulla l'orario programmato.

Preparazione con caffè in chicchi o preparazione con caffè macinato

5. **Preparazione con caffè in chicchi**

- **Grado di macinatura grossolana:** Premere il tasto di impostazione della macinatura finché sul display non compare l'opzione COARSE (macinatura grossolana). La macchina entra in modalità di erogazione con chicchi di caffè. Premere il tasto di accensione/spegnimento per avviare il processo di erogazione del caffè e la spia corrispondente inizierà a lampeggiare rapidamente. Dopo 30 secondi di funzionamento, il motore si arresta e la resistenza continua a riscaldarsi fino al completamento del processo di preparazione del caffè. Quando il caffè è pronto, la spia si spegne e la funzione Mantenimento a caldo si attiva automaticamente con i parametri di tempo preimpostati. La macchina mantiene il caffè caldo per il tempo programmato e poi entra in modalità standby.
  Nota: La macinatura predefinita è COARSE (macinatura grossolana), quindi all'accensione la macchina funzionerà direttamente con questa impostazione, se non viene modificata.

- **Grado di macinatura fine:** Premere il tasto di impostazione della macinatura finché sul display non compare l'opzione FINE (macinatura fine). La macchina entra in modalità di erogazione con chicchi di caffè. Premere il tasto di accensione/spegnimento per avviare il processo di erogazione del caffè e la spia corrispondente inizierà a lampeggiare rapidamente. Dopo 35 secondi di funzionamento, il motore si arresta e la resistenza continua a riscaldare fino al completamento del processo. Quando il caffè è pronto, la spia si spegne e la funzione Mantenimento a caldo si attiva automaticamente con i parametri di tempo preimpostati. La macchina mantiene il caffè caldo per il tempo programmato e poi entra in modalità standby.

6. **Preparazione con caffè macinato**

Accendere la macchina e premere il tasto di impostazione della macinatura finché sul display non compare l'opzione BREW ONLY (caffè macinato). Selezionare questa opzione se si desidera utilizzare caffè macinato anziché in chicchi. In questo modo, la macchina da caffè avvierà automaticamente il processo di erogazione senza dover macinare i chicchi. Per confermare la selezione, premere il tasto di accensione/spegnimento e la spia corrispondente si accende. Una volta terminato il processo di preparazione, la spia si spegne e l'apparecchio attiva la funzione Mantenimento a caldo in base al tempo impostato. La macchina mantiene il caffè caldo per il tempo programmato e poi entra in modalità standby.
Nota: Per interrompere il processo di preparazione del caffè, premere il tasto di accensione/spegnimento.

4. PULIZIA E MANUTENZIONE

Nota: Prima di pulire l'apparecchio, scollegare la spina dalla presa della corrente. Pulire il filtro della macchina e il serbatoio dell'acqua con un panno morbido e umido. Per evitare scosse elettriche, non immergere il cavo, la spina o l'apparecchio in acqua o altri liquidi.

- Dopo ogni utilizzo, gettare i fondi di caffè nella spazzatura e pulire le parti rimovibili. Non gettare i fondi di caffè nel lavandino per evitare che si intasi.
- Se la macchina non viene utilizzata per un lungo periodo di tempo, eseguire uno o due cicli di pulizia senza caffè macinato o in chicchi per disinfettare la macchina.
- Pulire la superficie dell'apparecchio con un panno morbido e umido per rimuovere eventuali fondi di caffè o sporcizia accumulata.

Funzione di autopulizia

Per attivare la funzione di autopulizia, riempire il serbatoio dell'acqua, posizionare il contenitore dei chicchi, chiudere il coperchio e premere il tasto della funzione di autopulizia. La spia corrispondente si accenderà. Quindi premere il tasto di accensione/spegnimento e la macchina avvierà automaticamente il ciclo di pulizia. Una volta completato il ciclo, la spia si spegne e la macchina entra in modalità standby.

Decalcificazione

Per mantenere un funzionamento efficiente della macchina da caffè, rimuovere regolarmente i depositi di calcare lasciati dall'acqua. La quantità di calcare che si forma dipende dalla durezza dell'acqua nella propria zona e dalla frequenza di utilizzo della macchina. Utilizzare il seguente metodo di decalcificazione:

1. Riempire il serbatoio dell'acqua con quattro parti di acqua e una parte di acido citrico. Assicurarsi che il livello massimo dell'acqua nel serbatoio non venga superato.
2. Posizionare la caraffa sulla base, facendo attenzione che la linea centrale della caraffa sia allineata con l'erogatore del caffè.
3. Premere il tasto di accensione/spegnimento e la spia inizierà a lampeggiare con una luce blu. Dopo un po', l'acqua inizierà a scorrere. Quindi premere nuovamente il tasto di accensione/spegnimento e la macchina si arresterà.
4. Di norma, la macchina esegue da tre a cinque cicli di decalcificazione. Ogni ciclo dura circa 15 minuti, finché il serbatoio non è completamente vuoto.
5. Al termine del processo, sciacquare la macchina almeno tre volte con acqua.

5. RISOLUZIONE DEI PROBLEMI

Problema	Possibile causa	Possibile soluzione
Caffè scadente o insapore.	Chicchi di caffè troppo grossi.	Scegliere un'altra configurazione di macinatura disponibile.
	Filtro montato in modo errato o rotto.	Assicurarsi che il portafiltro sia posizionato correttamente.
	Acqua non abbastanza calda.	Pulire il sistema anticalcare o regolare la temperatura dell'acqua secondo le istruzioni del produttore.
Erogazione lenta o intermittente.	Filtro dell'acqua intasato.	Sostituire o pulire il filtro dell'acqua per garantire un flusso adeguato di acqua pulita.
Il macinino non macina i grani.	Chicchi di caffè incastrati nel macinino.	Spegnere la macchina da caffè e verificare se vi sono chicchi di caffè incastrati.
	Regolazione errata del macinino.	Regolare il macinino su un'impostazione più fine o più grossolana, come desiderato, facendo riferimento al manuale d'uso.

6. SPECIFICHE TECNICHE

Codice prodotto: 01855
Prodotto: Macchina per caffè americano Coffee 66 Grind & Drop
Tensione: 220 - 240 V ~
Frequenza: 50/60 Hz
Potenza nominale: 830 - 1086 W (riscaldamento); 200 W (macinino)

Le specifiche tecniche possono cambiare senza previa notifica per migliorare la qualità del prodotto.
Fabbricato in Cina | Progettato in Spagna

7. RICICLAGGIO DI APPARECCHIATURE ELETTRICHE ED ELETTRONICHE

Questo simbolo indica che, in conformità con le normative vigenti, il prodotto e/o le pile/batterie devono essere smaltiti separatamente dai rifiuti domestici. Quando questo prodotto raggiunge la fine della sua vita utile, è necessario rimuovere le pile/batterie/accumulatori e portarlo in un punto di raccolta designato dalle autorità locali.
Per informazioni dettagliate su come smaltire correttamente le apparecchiature elettriche ed elettroniche e/o le pile/batterie, il consumatore dovrà contattare le autorità locali.
Il rispetto di queste linee guida aiuterà a proteggere l'ambiente.

8. GARANZIA E SUPPORTO TECNICO

Cecotec sarà responsabile nei confronti dell'utente finale o del consumatore per qualsiasi difetto di conformità esistente al momento della consegna del prodotto nei termini, condizioni e scadenze stabilite dalla normativa vigente.
Si raccomanda che le riparazioni siano effettuate da personale specializzato.
Se si riscontra un problema con l'apparecchio o in caso di dubbi, si prega di contattare il Servizio di Assistenza Tecnica ufficiale di Cecotec al numero di telefono +34 96 321 07 28.

9. COPYRIGHT

I diritti di proprietà intellettuale dei testi di questo manuale appartengono a CECOTEC INNOVACIONES, S.L. Tutti i diritti riservati. Il contenuto di questa pubblicazione non può essere, in tutto o in parte, riprodotto, archiviato in un sistema di recupero, trasmesso o distribuito con qualsiasi mezzo (elettronico, meccanico, fotocopia, registrazione o simile) senza la previa autorizzazione di CECOTEC INNOVACIONES, S.L.

1. PEÇAS E COMPONENTES

Figura 1

1. Filtro
2. Porta-filtros
3. Tampa do jarro
4. Asa do jarro
5. Jarro
6. Botão de abertura da tampa
7. Tampa superior
8. Painel de controlo
9. Depósito de água
10. Indicador de nível de água
11. Base de aquecimento
12. Lâminas

NOTA:
Os gráficos deste manual são representações esquemáticas e podem não corresponder exatamente ao aparelho.

2. ANTES DE USAR

- Este aparelho é acondicionado em embalagens concebidas para o proteger durante o transporte. Retire o aparelho da sua caixa e remova todo o material de embalagem. Pode manter a caixa original e outras embalagens num local seguro para evitar danos no aparelho, caso necessite de o transportar no futuro. Se desejar descartar a embalagem original, certifique-se de reciclar todos os itens corretamente.
- Certifique-se de que todas as peças e componentes estão incluídos e em bom estado. Se algum deles faltar ou não estiver em boas condições, contactar imediatamente o Serviço de Assistência Técnica oficial da Cecotec.

Conteúdo da caixa
- Máquina de café de filtro
- Este manual de instruções

3. FUNCIONAMENTO

Painel de controlo
Fig. 2

1. **Botão de definição das horas ("HOUR") e botão de definição dos minutos ("MIN"):** Permite-lhe definir a hora atual do sistema (horas e minutos). Mantenha premido qualquer um dos dois botões para modificar de forma contínua os dígitos do ecrã.
2. **Botão de programação:** Permite-lhe definir a hora a que deseja que a máquina prepare automáticamente o café.
3. **Botão da função Autolimpeza:** Prima este botão para iniciar um ciclo de limpeza automático.
4. **Botão de a**juste do grau de moagem: Permite-lhe modificar o grau de moagem dos grãos de café. Cada vez que premir este botão, pode definir o grau de moagem desejado entre "COARSE" (moagem grossa), "FINE" (moagem fina) ou "BREW ONLY" (café moído). Seleccione a última opção se pretender utilizar café pré-moído em vez de café em grão. A predefinição é "COARSE" (moagem grossa).
5. **Botão da** função Manter quente: Permite-lhe escolher o tempo que deseja que a máquina mantenha o café quente. O tempo predefinido é de 40 min. Cada vez que premir este botão, a definição mudará e poderá selecionar os seguintes valores: desligado - 5 minutos - 10 minutos - 15 minutos - 20 minutos - 25 minutos - 30 minutos - 35 minutos - 40 minutos.
6. **Botão de Ligar/Desligar** Permite-lhe ligar e desligar a máquina de café, bem como interromper o processo de preparação do café.
7. **Ecrã.**

Preparação de café
AVISO: Antes de preparar o café, verifique se todos os acessórios estão em boas condições e limpe bem o filtro amovível e a malha com água morna antes de utilizar.

1. Coloque a máquina sobre uma superfície estável e prima o botão de abertura da tampa para a abrir.
2. Introduza o porta-filtros no compartimento da máquina de café e coloque o filtro no interior. De seguida, coloque o café em grão ou moído (máximo 14-15 colheres de sopa para 80-86 g) no filtro.

Nota: Certifique-se de que os grãos de café ou o café moído não ultrapassam a marca MAX do filtro.

3. Adicione água potável ao depósito sem ultrapassar a marca MAX do indicador de nível.

Nota: Pode ajustar a quantidade de café moído e de água a seu gosto. Se utilizar café de moagem fina com pouca água, o sabor será mais intenso. Por outro lado, se utilizar café de moagem grossa com muita água, o sabor será mais suave.

4. Depois, feche a tampa.
5. Coloque o jarro sobre a base de aquecimento.

Nota: Para evitar que o jarro toque o filtro e o desloque para fora do sítio, coloque o jarro na base depois de fechar a tampa.

6. Ligue o cabo de alimentação à rede elétrica e o ecrã do painel de controlo ligar-se-á. Quando o ecrã se liga, a indicação da hora começará a piscar rapidamente e mostrará a hora predefinida do sistema (12:00 AM).

Nota: Para evitar acidentes, certifique-se de que a fonte de alimentação corresponde às especificações da máquina antes de a utilizar: (AC 120 V / 60 Hz).

7. Prima o botão ligar/desligar para interromper ou cancelar a operação em curso, e a máquina desligar-se-á imediatamente.

Advertência:

- Não abra a tampa da máquina durante o funcionamento para evitar queimaduras ou outros acidentes. Se a tampa for aberta involuntariamente, o aparelho desligar-se-á automaticamente.
- Não toque diretamente nas superfícies quentes do interior da máquina.
- Se for necessário reiniciar a máquina, desligue a alimentação elétrica e verifique se o porta-filtros e o filtro estão corretamente montados antes de fechar a tampa.

1. Se encher o depósito de água até à sua capacidade máxima (1750 ml), o processo de preparação do café demorará cerca de 11 minutos.
2. Após a preparação do café, a máquina manterá a temperatura durante 40 minutos. Se o tempo de conservação predefinido for alterado, a máquina guardará a nova definição selecionada. Embora o processo de extração esteja terminado, é normal que o café ainda permaneça no filtro, pelo que é recomendável esperar alguns minutos para que o café termine de pingar para o jarro antes de o retirar.

Nota: Embora a capacidade do depósito seja de 150 ml por chávena, a quantidade de café que será obtida será inferior à água que foi vertida, uma vez que parte da água é absorvida pelo café moído durante o processo de extração.

3. Não deixe chávenas ou copos sobre a base. Se o jarro se partir ou a pega do jarro se soltar, não continue a utilizá-lo. O vidro é um material muito frágil, pelo que deve ser manuseado com cuidado.
4. Não utilize a máquina com o depósito de água vazio, pois isso reduz a vida útil da máquina.
5. Após cada utilização, deixe a máquina arrefecer durante pelo menos 5 minutos antes de a limpar ou de iniciar um novo processo de preparação de café.

Advertência: Se a máquina de café não arrefecer completamente, o vapor libertar-se-á quando for adicionada água fria, o que pode causar queimaduras ou outros riscos.

6. O sabor do café é melhor apreciado quando é acabado de fazer.

Se não for utilizar a máquina, certifique-se de que a desliga e retira a ficha da tomada.

Dicas para um bom café

- A chave para um bom café é uma máquina de café limpa. Por isso, não se esqueça de a limpar regularmente com água limpa.
- Guarde o café moído ou os grãos que não se destinam a ser consumidos num local fresco e seco. Depois de aberto, feche bem o pacote de café para o manter fresco.
- Para obter o melhor café, escolha a variedade mais adequada de café em grão ou de café moído de acordo com as suas preferências de gosto. Recomenda-se a utilização de um café de torrefação média.
- Não reutilize o café moído, pois o reaquecimento pode fazer com que perca o seu sabor.
- Pode aparecer um pouco de óleo na superfície quando o café é preparado. Trata-se de um fenómeno normal, pois o café contém as suas próprias gorduras.
- Quanto mais escura for a torrefação do café utilizado, mais oleosa será a superfície.

Definir a hora do sistema (24 horas)

- Prima o botão HOUR para definir a hora em intervalos de 1h. Prima o botão MIN para definir os minutos em intervalos de 1 minuto. Durante a definição, a hora piscará rapidamente. Uma vez definida, o sistema funcionará de acordo com a hora atual.
- Mantenha premido o botão HOUR ou MIN para modificar continuamente os dígitos no ecrã.

Aviso: Se não for premido nenhum botão no espaço de 5 segundos, a definição será cancelada e o ecrã voltará ao seu estado inicial.

- Se não tiver definido a hora ao ligar a máquina, o ecrã continuará a piscar até definir a hora.

Ajuste da duração da função Manter quente

- ara definir o tempo que pretende que o café permaneça quente, prima o botão da função Manter quente e o indicador luminoso correspondente começará a piscar. A hora também piscará e, sempre que premir este botão, o tempo aumentará em intervalos de 5 minutos pela seguinte ordem: 40 minutos - desligado - 5 minutos - 10 minutos - 15 minutos - 20 minutos - 25 minutos - 30 minutos - 35 minutos - 40 minutos. Uma vez efetuada a definição, a função Manter quente será automaticamente confirmada após 5 segundos se não for efetuada qualquer outra operação, e o indicador luminoso correspondente apagar-se-á.
- Quando o café estiver pronto, a função Manter quente ativar-se-á automaticamente. Se a máquina estiver desligada, a função Manter quente não será ativada e os indicadores luminosos apagar-se-ão após 2 minutos. Se, por outro lado, não desliga a máquina após a preparação de café, a função Manter quente será ativada e a máquina desligar-se-á após o tempo predefinido.

Nota: Durante esta fase, o dispositivo automático de medição e controlo da máquina de café deteta se esta está a aquecer ou não.

Programação automática de café em grão ou moído

Aviso: Para ativar esta função, é necessário definir primeiro a hora.

- Para configurar a hora à que deseja que o café seja preparado de forma automática, pressione o botão ☰. O indicador luminoso BREW LATER PROGRAM e a hora começarão a piscar. Em seguida, selecione a hora pretendida (o visor apresentará, por defeito, 00:00).
- Para confirmar a hora, prima novamente o botão ☰ ou aguarde 5 segundos. Uma vez programada, o indicador acender-se-á. Se desejar anular a função, prima uma terceira vez o botão ☰ e o indicador luminoso apagar-se-á.

1. **Programação automática de café em grão**

- Quando a máquina estiver no modo de espera, prima o botão de ☰ (o indicador luminoso piscará) e defina a hora a que pretende que o café seja preparado automaticamente. Em seguida, prima o botão de ajuste da moagem e selecione uma das opções disponíveis: (moagem grossa) ou (moagem fina). A predefinição é "COARSE" (moagem grossa). Uma vez selecionado o grau de moagem, aguarde 5 segundos ou prima novamente o botão ☰ para confirmar as definições acima. Quando a hora programada for atingida, o indicador luminoso de ligar/desligar começará a piscar rapidamente e o indicador de programação apagar-se-á.
- Quando o processo de moagem estiver concluído, o indicador luminoso de ligar/desligar permanecerá aceso e a máquina começará a preparar o café. Se premir ☰ durante o modo de espera, a máquina funcionará com a última definição de tempo guardada. Também funcionará com a última definição se não for efetuada qualquer outra operação no espaço de 5 segundos

2. **Programação automática do café moído**

- Quando a máquina estiver no modo de espera, prima o botão ☰ (o indicador luminoso piscará) e defina a hora a que pretende que o café seja preparado automaticamente. Uma vez programada, prima repetidamente o botão até que a opção (café moído) apareça no ecrã. Em seguida, aguarde 5 segundos ou prima novamente o botão ☰ para confirmar as definições acima.
- Quando o tempo programado for atingido, o indicador luminoso de ligar/desligar acender-se-á e a máquina começará a preparar o café. Se premir ☰ durante o modo de espera, a máquina funcionará com a última definição de tempo guardada. Também funcionará com a última definição se não for efetuada qualquer outra operação no espaço de 5 segundos

3. **Consultar e modificar a hora programada**

No modo de espera, prima o botão ☰ e o ecrã apresentará a última hora de início programada, e o indicador luminoso acender-se-á BREW LATER PROGRAM. Se não a alterar no espaço de 5 segundos, a máquina iniciará automaticamente a preparação de acordo com a última definição guardada.

4. **Cancelar a programação automática do café**

Para cancelar ou desativar a definição, prima o botão ☰. Isto cancelará a hora programada.

Preparação com café em grão ou preparação com café moído

5. **Preparação com café em grão**

- **Grau de moagem grossa:** Prima repetidamente o botão até que a opção (moagem grossa) apareça no ecrã. A máquina entrará no modo de preparação com café em grão. Prima o botão ligar/desligar para iniciar o processo de preparação do café e o indicador correspondente começará a piscar rapidamente. Após 30 segundos de funcionamento, o motor detém-se e a resistência continua a aquecer até ao fim do processo de preparação de café. Quando o café estiver pronto, o indicador apagar-se-á e a função Manter quente será automaticamente ativada com os parâmetros de tempo predefinidos. A máquina manterá o café quente durante o tempo programado e depois entrará no modo de espera.
  Nota: A definição de moagem predefinida é COARSE(moagem grossa), pelo que, ao ligar a máquina, esta funcionará diretamente com esta definição, se não for alterada.

- **Grau de moagem fina:** Prima repetidamente o botão até que a opção FINE (moagem fina) apareça no ecrã. A máquina entrará no modo de preparação com café em grão. Prima o botão ligar/desligar para iniciar o processo de preparação do café e o indicador correspondente começará a piscar rapidamente. Após 35 segundos de funcionamento, o motor pára e a resistência continuará a aquecer até o processo estar concluído. Quando o café estiver pronto, o indicador apagar-se-á e a função Manter quente será automaticamente ativada com os parâmetros de tempo predefinidos. A máquina manterá o café quente durante o tempo programado e depois entrará no modo de espera.

6. **Preparação com café moído**

Ligue a máquina e prima repetidamente o botão até que a opção BREW ONLY (moagem fina) apareça no ecrã. Selecione a última opção se pretender utilizar café pré-moído em vez de café em grão. Desta forma, a máquina de café iniciará automaticamente o processo de preparação sem necessidade de moer os grãos. Para confirmar a seleção, prima o botão ligar/desligar e o indicador correspondente acender-se-á. Uma vez terminado o processo de preparação de café, o indicador luminoso apagar-se-á e o aparelho ativará a função Manter quente de acordo com o tempo pré-definido. A máquina manterá o café quente durante o tempo programado e depois entrará no modo de espera.
Nota: Para parar o processo de preparação do café antes do tempo, prima o botão de ligar/desligar.

4. LIMPEZA E MANUTENÇÃO

Nota: Antes de limpar o aparelho, desligue sempre a ficha de alimentação da tomada de corrente. Limpe o filtro e o depósito de água da máquina com um pano macio e húmido. Para prevenir descargas elétricas, não submerja o cabo, a ficha ou a estrutura principal em água ou qualquer outro líquido.

- Após cada utilização, deite fora as borras de café no caixote do lixo e limpe as partes amovíveis. Não deite borras de café pelo ralo para evitar entupimentos.
- Se a máquina não for utilizada durante um longo período de tempo, realize um ou dois ciclos de limpeza sem café moído ou café em grão para desinfetar a máquina.
- Limpe a superfície do produto com um pano macio e húmido para remover quaisquer resíduos de café ou sujidade acumulada.

Função Autolimpeza

Para ativar a função de Autolimpeza, encha o depósito de água, coloque o recipiente para grãos de café, feche a tampa e prima o botão da função Autolimpeza. O indicador correspondente acender-se-á. Em seguida, prima o botão ligar/desligar e a máquina iniciará automaticamente o ciclo de limpeza. Quando o ciclo estiver concluído, o indicador apagar-se-á e a máquina entrará no modo de espera.

Descalcificação

Para manter a máquina de café a funcionar eficazmente, remova regularmente os depósitos de calcário provocados pela água. A quantidade de calcário acumulado dependerá da dureza da água na sua área e da frequência de utilização da máquina. Utilize o seguinte método de descalcificação:

1. Encha o depósito de água com quatro partes de água e uma parte de ácido cítrico. Certifique-se de que o nível máximo de água no depósito não é ultrapassado.
2. Coloque o jarro na base.
3. Prima o botão ligar/desligar e o indicador começará a piscar com uma luz azul. Passado algum tempo, a água começará a sair. Em seguida, prima novamente o botão ligar/desligar e a máquina parará.
4. Normalmente, a máquina efectua de três a cinco ciclos de descalcificação. Cada ciclo dura cerca de 15 minutos, até o depósito estar completamente vazio.
5. Quando o processo estiver concluído, lave a máquina pelo menos três vezes com água.

5. RESOLUÇÃO DE PROBLEMAS

Problema	Possível causa	Possível solução
Café fraco ou insípido.	Grãos de café demasiado grossos.	Selecione outra definição de moagem disponível.
	Filtro mal colocado ou avariado.	Certifique-se de que está corretamente colocado no porta-filtros.
	A água não está suficientemente quente.	Limpe o sistema de calcário ou ajuste a temperatura da água de acordo com as instruções do fabricante.
Gotejamento lento ou intermitente.	Filtro de água entupido.	Substitua ou limpe o filtro de água para garantir um fluxo adequado de água limpa.
O moinho não mói os grãos.	Há grãos de café bloqueados no moinho.	Desligue a máquina de café e verifique se os grãos de café estão bloqueados.
	Ajuste incorreto do moinho.	Ajuste o moinho para um grau mais fino ou mais grosso, conforme desejado, consultando o manual do utilizador.

6. ESPECIFICAÇÕES TÉCNICAS

Referência: 01855
Produto: Máquina de café de gotejamento Coffee 66 Grind & Drop
Tensão: 220-240 V
Frequência: 50/60 Hz
Potência nominal: 830 - 1086 W (aquecimento); 200 W (moinho)

As especificações técnicas podem ser alteradas sem notificação prévia para melhorar a qualidade do produto.
Fabricado na China I Desenhado em Espanha

7. RECICLAGEM DE PRODUTOS ELÉTRICOS E ELETRÓNICOS

Este símbolo indica que, de acordo com os regulamentos aplicáveis, o produto e/ou bateria deve ser eliminado separadamente do lixo doméstico. Quando este produto atingir o fim da sua vida útil, deverá remover as pilhas/baterias/acumuladores e levá-lo para um ponto de recolha designado pelas autoridades locais.
Para obter informação detalhada acerca da forma mais adequada de eliminar os seus equipamentos elétricos e eletrónicos e/ou as correspondentes baterias, o consumidor deverá contactar com as autoridades locais.
A conformidade com as diretrizes acima referidas ajudará a proteger o ambiente.

8. GARANTIA E SAT

A Cecotec será responsável perante o utilizador final ou consumidor por qualquer falta de conformidade que exista no momento da entrega do produto nos termos, condições e prazos estabelecidos pelos regulamentos aplicáveis.
Recomenda-se que as reparações sejam efetuadas por pessoal qualificado.
Se deteta uma ocorrência com o produto ou tem alguma consulta, entre em contacto com o Serviço de Assistência Técnica da Cecotec através do número de telefone +34 96 321 07 28.

9. COPYRIGHT

Os direitos de propriedade intelectual dos textos deste manual pertencem à CECOTEC INNOVACIONES, S.L. Todos os direitos reservados. O conteúdo desta publicação não pode, no todo ou em parte, ser reproduzido, armazenado num sistema de recuperação, transmitido ou distribuído por qualquer meio (eletrónico, mecânico, fotocópia, gravação ou similar) sem a autorização prévia da CECOTEC INNOVACIONES, S.L.

1. ONDERDELEN EN COMPONENTEN

Figuur 1

1. Filter
2. Filterhouder
3. Deksel van de kan
4. Handgreep van de kan
5. Kan
6. Ontgrendelingsknop deksel
7. Bovenblad
8. Bedieningspaneel
9. Waterreservoir
10. Indicator van het waterniveau
11. Verwarmingsbasis
12. Messen

OPMERKING:
De figuren in deze handleiding zijn schematische voorstellingen en komen mogelijk niet exact overeen met het product.

2. VÓÓR U HET APPARAAT GEBRUIKT

- Dit apparaat heeft een verpakking die ontworpen is om het tijdens het transport te beschermen. Haal het apparaat uit de doos en verwijder al het verpakkingsmateriaal. U kunt de originele doos en andere verpakking op een veilige plaats bewaren om beschadiging van het apparaat te voorkomen als u het in de toekomst moet vervoeren. Als u de verpakking toch weggooit, zorg er dan voor een correcte recyclage.
- Controleer of alle onderdelen en componenten aanwezig en in goede staat zijn. Als een van deze ontbreekt of niet in goede staat is, neem dan onmiddellijk contact op met de Technische Dienst van Cecotec.

Inhoud van de doos
- Koffiezetapparaat
- Handleiding

3. WERKING

Bedieningspaneel
Fig. 2

1. **Uur («HOUR»)** instelknop en minuut **(«MIN»)** instelknop: Hiermee kunt u de huidige systeemtijd instellen (uren en minuten). Houd een van beide knoppen ingedrukt om de cijfers op het display continu te wijzigen.
2. **Programmeerknop:** Hiermee kun je de tijd instellen waarop je wilt dat de machine automatisch koffie bereidt.
3. **Zelfreinigende functieknop:** Druk op deze knop om een automatische reinigingscyclus te starten.
4. **Instelknop voor maalgraad:** Hiermee kun je de maalgraad van de koffiebonen veranderen. Elke keer dat je op deze knop drukt, kun je de gewenste maalgraad instellen tussen «COARSE» (grove maling), «FINE» (fijne maling) of «BREW ONLY» (gemalen koffie). Kies de laatste optie als je voorgemalen koffie wilt gebruiken in plaats van koffiebonen. De standaardinstelling is «COARSE» (grove maling).
5. **Knop voor warmhoudfunctie:** Hiermee kun je kiezen hoe lang je wilt dat de machine de koffie heet houdt. De vooraf ingestelde tijd is 40 minuten. Elke keer dat je op deze knop drukt, verandert de instelling en kun je de volgende waarden selecteren: uit - 5 minuten - 10 minuten - 15 minuten - 20 minuten - 25 minuten - 30 minuten - 35 minuten - 40 minuten.
6. **Aan/uit knop:** Hiermee kun je de koffiemachine in- en uitschakelen en het koffiezetproces onderbreken.
7. **Scherm.**

Koffiezetten
OPMERKING: Controleer voor het brouwen of alle accessoires en het apparaat in goede staat zijn en reinig het verwijderbare filter en de zeef grondig met lauw water.

1. Plaats de machine op een stabiele ondergrond en druk op de dekselknop om het deksel te openen.
2. Plaats de filterhouder in het compartiment van de koffiemachine en plaats het filter erin. Doe vervolgens de bonen of gemalen koffie (maximaal 14-15 eetlepels voor 80-86 g) in het filter.

Opmerking: Zorg ervoor dat de koffiebonen of gemalen koffie de MAX-markering op het filter niet overschrijden.

3. Voeg drinkwater toe aan de tank zonder de MAX-markering op de niveau-indicator te overschrijden.

Opmerking: Je kunt de hoeveelheid gemalen koffie en water aanpassen aan je smaak. Als je fijngemalen koffie met weinig water gebruikt, zal de smaak intenser zijn. Aan de andere kant, als je grof gemalen koffie met veel water gebruikt, zal de smaak milder zijn.

4. Sluit vervolgens het deksel.
5. Plaats de kan op de verwarmingsbasis.

Opmerking: Om te voorkomen dat de kan het filter raakt en van zijn plaats schuift, plaats je de beker op de basis nadat je het deksel hebt gesloten.

6. Steek de stekker in het stopcontact en het display op het bedieningspaneel gaat aan. Wanneer het scherm wordt ingeschakeld, knippert de tijdweergave snel en wordt de vooraf ingestelde systeemtijd (12:00 AM) weergegeven.

Opmerking: Om ongelukken te voorkomen, moet u voor gebruik controleren of de voeding overeenkomt met de specificaties van het apparaat: (AC 120 V/ 60 Hz).

7. Druk op de Aan/Uit-knop om de huidige bewerking te onderbreken of te annuleren, waarna de machine onmiddellijk wordt uitgeschakeld.

Waarschuwing:
- Open het deksel van het apparaat niet tijdens het gebruik om brandwonden of andere ongelukken te voorkomen. Als je het deksel per ongeluk opent, schakelt de machine automatisch uit.
- Raak de hete oppervlakken in het apparaat niet rechtstreeks aan.
- Als het nodig is om de machine opnieuw op te starten, schakel dan de stroomtoevoer uit en controleer of de filterhouder en het filter correct gemonteerd zijn voordat u het deksel sluit en de machine opnieuw opstart.

1. Als je het waterreservoir vult tot de maximale capaciteit (1750 ml), duurt het zetproces ongeveer 11 minuten.
2. Zodra de koffie is bereid, houdt het apparaat de temperatuur 40 minuten vast. Als de ingestelde houdbaarheid wordt gewijzigd, slaat het apparaat de nieuw geselecteerde instelling op. Hoewel het extractieproces is voltooid, is het normaal dat er nog koffie in het filter achterblijft, dus het is aan te raden om een paar minuten te wachten tot de koffie klaar is met druppelen in de karaf voordat je deze verwijdert.

Opmerking: Hoewel de capaciteit van het reservoir 150 ml per kopje is, zal de hoeveelheid koffie die wordt verkregen minder zijn dan het water dat erin is gegoten, omdat een deel van het water door de gemalen koffie wordt geabsorbeerd tijdens het extractieproces.

3. Laat geen lege kopjes of glazen op de verwarmingsbasis staan, want ze kunnen breken. Als de kan breekt of het handvat van de kan loslaat, gebruik deze dan niet meer. Glas is een erg breekbaar materiaal, dus behandel het voorzichtig.
4. Gebruik het apparaat niet met een lege watertank, omdat dit de levensduur van het apparaat verkort.
5. Laat de machine na elk gebruik minstens 5 minuten afkoelen voor je ze schoonmaakt of een nieuw brouwproces start.

Waarschuwing: Als de koffiemachine niet volledig afkoelt, zal er stoom ontsnappen wanneer er koud water wordt toegevoegd, wat kan leiden tot verbranding of andere gevaren.

6. De smaak van koffie komt het best tot zijn recht als hij vers gezet is.

Als je het apparaat niet gaat gebruiken, schakel het dan uit en trek de stekker uit het stopcontact.

Tips voor goede koffie

- De sleutel tot goede koffie is een schoon koffiezetapparaat. Maak hem dus regelmatig schoon met schoon water.
- Bewaar koffiedik of koffiebonen die niet geconsumeerd worden op een koele, droge plek. Sluit het pakje koffie na opening goed af om het vers te houden.
- Om de beste koffie te krijgen, kies je de meest geschikte soort koffiebonen of gemalen koffie op basis van je smaakvoorkeuren. Het wordt aanbevolen om medium gebrande koffie te gebruiken.
- Gebruik gemalen koffie niet opnieuw, want door opnieuw opwarmen kan de koffie zijn smaak verliezen.
- Het is mogelijk dat er een beetje olie op het oppervlak verschijnt wanneer je koffie zet. Dit is een normaal verschijnsel, aangezien koffie zijn eigen vetten bevat.
- Hoe donkerder de branding van de koffie die je gebruikt, hoe olieachtiger het oppervlak zal zijn.

De systeemtijd instellen (24 uur)

- Druk op de knop HOUR om de tijd in te stellen met intervallen van 1 uur. Druk op de knop MIN om de minuten in te stellen in intervallen van 1min. Tijdens het instellen knippert de tijdweergave snel. Eenmaal ingesteld, zal het systeem werken volgens de huidige tijd.
- Houd de knop HOUR of de knop MIN ingedrukt om de cijfers op het display continu te wijzigen.

Opmerking: Als er binnen 5 seconden geen knop wordt ingedrukt, wordt de instelling geannuleerd en keert het scherm terug naar de beginstand.

- Als u de tijd niet instelt wanneer u het apparaat inschakelt, blijft het display knipperen totdat u de tijd instelt.

De duur van de functie Warm houden aanpassen

- Om de tijd in te stellen dat de koffie heet moet blijven, druk je op de knop Warmhouden , waarna het bijbehorende indicatielampje begint te knipperen. De tijdweergave knippert ook en elke keer dat u op deze knop drukt, loopt de tijd op in intervallen van 5 minuten in de volgende volgorde: 40 minuten - uit - 5 minuten - 10 minuten - 15 minuten - 20 minuten - 25 minuten - 30 minuten - 35 minuten - 40 minuten. Zodra de instelling is gemaakt, wordt de functie Warm houden na 5 seconden automatisch bevestigd als er geen verdere handeling wordt uitgevoerd, en gaat het bijbehorende indicatielampje uit.
- Als de koffie klaar is, wordt de functie Warmhouden automatisch geactiveerd. Als het apparaat wordt uitgeschakeld, wordt de warmhoudfunctie niet geactiveerd en gaan de indicatielampjes na 2 minuten uit. Als je de machine na het koffiezetten echter niet uitschakelt, wordt de functie Warmhouden geactiveerd en schakelt de machine na afloop van de vooraf ingestelde tijd uit.

Opmerking: Tijdens deze fase detecteert het automatische meet- en regelapparaat van de koffiemachine of het verwarmt of niet.

Automatische programmering van bonen of gemalen koffie

Opmerking: Om deze functie te activeren, moet je eerst de tijd instellen.

- Om de tijd in te stellen waarop je wilt dat de koffie automatisch wordt bereid, druk je op de programmeertoets . Het indicatielampje BREW LATER PROGRAM en de tijdsaanduiding beginnen te knipperen. Selecteer vervolgens de gewenste tijd (het scherm zal standaard op 00:00 staan).
- Om de tijd te bevestigen, drukt u nogmaals op de programmeertoets of wacht u 5 seconden. Eenmaal geprogrammeerd, licht de indicator BREW LATER PROGRAM op. Als je de functie wilt annuleren, druk je een derde keer op de programmeertoets en gaat het indicatielampje uit.

1. **Automatisch koffiebonen programmeren**

- Als het apparaat in stand-by staat, druk dan op de programmeertoets (het indicatielampje BREW LATER PROGRAM knippert) en stel de tijd in waarop je wilt dat de koffie automatisch wordt gezet. Druk vervolgens op de knop voor het instellen van de maling en selecteer een van de beschikbare opties: COARSE (grove maling) of FINE (fijne maling). De standaardinstelling is <<COARSE>> (grove maling). Als de maalgraad is geselecteerd, wacht dan 5 seconden of druk nogmaals op de programmeertoets om de bovenstaande instellingen te bevestigen. Wanneer de geprogrammeerde tijd is bereikt, begint het aan/uit-lampje snel te knipperen en gaat het programmeerlampje uit.
- Als het maalproces klaar is, blijft het aan/uit-lampje branden en begint het apparaat koffie te zetten. Als u tijdens de stand-bymodus op de programmeertoets drukt, werkt de machine met de laatst opgeslagen tijdinstelling. Het werkt ook met de laatste instelling als er binnen 5 seconden geen andere handeling wordt uitgevoerd.

2. **Automatisch programmeren van gemalen koffie**

- Als het apparaat in stand-by staat, druk dan op de programmeertoets (het indicatielampje BREW LATER PROGRAM knippert) en stel de tijd in waarop je wilt dat de koffie automatisch wordt gezet. Druk na het programmeren herhaaldelijk op de knop voor het instellen van de maling totdat de optie BREW ONLY (gemalen koffie) op het display verschijnt. Wacht vervolgens 5 seconden of druk nogmaals op de programmeertoets om de bovenstaande instellingen te bevestigen.
- Als de geprogrammeerde tijd is bereikt, gaat het aan/uit-lampje branden en begint het apparaat koffie te zetten. Als u tijdens de stand-bymodus op de programmeertoets drukt, werkt de machine met de laatst opgeslagen tijdinstelling. Het werkt ook met de laatste instelling als er binnen 5 seconden geen andere handeling wordt uitgevoerd.

3. **De geprogrammeerde tijd raadplegen en wijzigen**

Druk in de stand-bymodus op de programmeertoets en het display toont de laatst geprogrammeerde starttijd en het indicatielampje BREW LATER PROGRAM gaat branden. Als u dit niet

binnen 5 seconden verandert, begint de machine automatisch te brouwen volgens de laatst opgeslagen instelling.

4. **Automatische koffieprogrammering annuleren**

Druk op de programmeertoets om de instelling te annuleren of te deactiveren. Hierdoor wordt de geplande tijd geannuleerd.

Bereiding met koffiebonen of bereiding met gemalen koffie

5. **Bereiding met koffiebonen**

- **Grove maalgraad:** Druk op de knop voor het instellen van de maling totdat de optie COARSE (grove maling) op het display verschijnt. De machine schakelt over naar de boon-tot-boon-modus. Druk op de Aan/Uit-knop om het koffiezetproces te starten en de bijbehorende indicator begint snel te knipperen. Na 30 seconden stopt de motor en blijft het verwarmingselement verwarmen tot het brouwproces is voltooid. Als de koffie klaar is, gaat de indicator uit en wordt de functie Warmhouden automatischgeactiveerd met de vooraf ingestelde tijdparameters. Het apparaat houdt de koffie warm gedurende de geprogrammeerde tijd en schakelt dan over naar de stand-bymodus.
  Opmerking: De standaard maalinstelling is COARSE (grove maling), dus wanneer je de machine inschakelt zal deze direct op deze instelling werken als je deze ongewijzigd laat.

- **Fijnslijpgraad:** Druk op de knop voor het instellen van de maling totdat de optie FINE (fijne maling) op het display verschijnt. De machine schakelt over naar de boon-tot-boon-modus. Druk op de Aan/Uit-knop om het koffiezetproces te starten en de bijbehorende indicator begint snel te knipperen. Na 35 seconden stopt de motor en blijft het verwarmingselement verwarmen totdat het proces is voltooid. Als de koffie klaar is, gaat de indicator uit en wordt de functie Warmhouden automatischgeactiveerd met de vooraf ingestelde tijdparameters. Het apparaat houdt de koffie warm gedurende de geprogrammeerde tijd en schakelt dan over naar de stand-bymodus.

6. **Bereiding met gemalen koffie**

Zet de machine aan en druk op de knop voor het instellen van de maling totdat de optie BREW ONLY (gemalen koffie) op het displayverschijnt. Selecteer deze optie als je voorgemalen koffie wilt gebruiken in plaats van koffiebonen. Op deze manier start de koffiemachine automatisch het koffiezetproces zonder dat je bonen hoeft te malen. Om de selectie te bevestigen, drukt u op de aan/uit-knop en het overeenkomstige indicatielampje gaat branden. Zodra het bereidingsproces is voltooid, gaat het indicatielampje uit en activeert het apparaat de functie Warmhouden volgens de vooraf ingestelde tijd. Het apparaat houdt de koffie warm gedurende de geprogrammeerde tijd en schakelt dan over naar de stand-bymodus.
Opmerking: Druk op de Aan/Uit-knop om de koffiebereiding te onderbreken.

4. SCHOONMAAK EN ONDERHOUD

Opmerking: Voordat u het apparaat schoonmaakt, moet u de stekker uit het stopcontact halen. Reinig het filter van de machine en het waterreservoir met een zachte, vochtige doek. Dompel het snoer, de stekker of het apparaat niet onder in water of een andere vloeistof om elektrische schokken te voorkomen.

- Gooi na elk gebruik het koffiedik weg in de afvalbak en reinig de verwijderbare onderdelen. Giet koffiedrab niet in de afvoer om verstopping te voorkomen.
- Als de machine lange tijd niet gebruikt wordt, voer dan één of twee reinigingscycli zonder gemalen koffie of koffiebonen uit om de machine te desinfecteren.
- Veeg het oppervlak van het product af met een zachte, vochtige doek om koffieresten of opgehoopt vuil te verwijderen.

Automatische reiniging

Om de zelfreinigende functie te activeren, vult u het waterreservoir, plaatst u het bonenreservoir, sluit u het deksel en drukt u op de knop voor de zelfreinigende functie. Het overeenkomstige indicatielampje gaat branden. Druk vervolgens op de Aan/Uit-knop en de machine start automatisch de reinigingscyclus. Zodra de cyclus is voltooid, gaat de indicator uit en schakelt de machine over naar de stand-bymodus.

Ontkalken

Om de koffiemachine efficiënt te laten werken, verwijder je regelmatig kalkaanslag die door het water wordt achtergelaten. De hoeveelheid kalkaanslag hangt af van de hardheid van het water in je omgeving en de gebruiksfrequentie van de machine. Gebruik de volgende ontkalkingsmethode:

1. Vul de watertank met vier delen water en één deel citroenzuur. Zorg ervoor dat het maximale waterniveau in de tank niet wordt overschreden.
2. Plaats de kan in de Verwarmingsbasis en zorg ervoor dat de middellijn van het kopje uitgelijnd is met de koffie-uitloop.
3. Druk op de aan/uit-knop en de indicator begint te knipperen met een blauw licht. Na een tijdje begint het water eruit te lopen. Druk dan nogmaals op de Aan/Uit-knop en de machine stopt.
4. Normaal gesproken voert de machine drie tot vijf ontkalkingscycli uit. Elke cyclus duurt ongeveer 15 minuten, totdat de tank helemaal leeg is.
5. Spoel de machine na afloop minstens drie keer met water.

5. PROBLEEMOPLOSSING

Probleem	Mogelijke oorzaak	Mogelijke oplossing
Zwakke of smaakloze koffie.	Koffiebonen te grof.	Kies een andere beschikbare maalconfiguratie.
	Verkeerd gemonteerd of kapot filter.	Zorg ervoor dat het correct in de filterhouder is geplaatst.
	Water niet heet genoeg.	Spoel het systeem door van kalk of pas de watertemperatuur aan volgens de instructies van de fabrikant.
Langzaam of met tussenpozen druppelen.	Waterfilter verstopt.	Vervang of reinig het waterfilter om te zorgen voor voldoende stroming van schoon water.
De koffiemolen maalt de bonen niet.	Koffieboon zit vast in de koffiemolen.	Zet de koffiemachine uit en controleer of er koffiebonen vastzitten.
	Verkeerde afstelling van de koffiemolen.	Stel de koffiemolen naar wens fijner of grover in met behulp van de gebruiksaanwijzing.

6. TECHNISCHE SPECIFICATIES

Productreferentie: 01855
Product: Druppelend koffiezetapparaat Coffee 66 Grind & Drop
Spanning: 220 - 240 V~
Frequentie: 50/60 Hz
Nominaal vermogen: 830 - 1086 W (verwarming); 200 W (koffiemolen)

Technische specificaties kunnen zonder voorafgaande kennisgeving worden gewijzigd om de productkwaliteit te verbeteren.
Gemaakt in China | Ontworpen in Spanje.

7. RECYCLING VAN ELEKTRISCHE EN ELEKTRONISCHE APPARATUUR

Dit symbool geeft aan dat, volgens de geldende voorschriften, het product en/of de batterij gescheiden van het huisvuil moeten worden afgevoerd. Wanneer dit product het einde van zijn levensduur bereikt, dient u de batterijen/accumulatoren te verwijderen en het naar een door de plaatselijke autoriteiten aangewezen inzamelpunt te brengen.
Voor gedetailleerde informatie over hoe elektrische en elektronische apparatuur en/of batterijen op de juiste manier kunnen worden weggegooid, moeten consumenten contact opnemen met hun plaatselijke autoriteiten.
Naleving van de bovenstaande richtlijnen helpt het milieu te beschermen.

8. GARANTIE EN TECHNISCHE ONDERSTEUNING

Cecotec is aansprakelijk tegenover de eindgebruiker of consument voor elk gebrek aan overeenstemming dat bestaat op het ogenblik van de levering van het product onder de voorwaarden, bepalingen en termijnen die zijn vastgelegd in de toepasselijke regelgeving.
Het wordt aanbevolen reparaties te laten uitvoeren door gekwalificeerd personeel.
Als u ooit een incident met het product ontdekt of vragen heeft, neem dan contact op met de officiële Technische Assistentie van Cecotec via het telefoonnummer +34 96 321 07 28.

9. COPYRIGHT

De intellectuele eigendomsrechten op de teksten in deze handleiding behoren toe aan CECOTEC INNOVACIONES, S.L. Alle rechten voorbehouden. De inhoud van deze publicatie mag niet, geheel of gedeeltelijk, worden verveelvoudigd, opgeslagen in een geautomatiseerd gegevensbestand, doorgegeven of verspreid op welke wijze dan ook (elektronisch, mechanisch, door fotokopieën, opnamen en dergelijke) zonder voorafgaande toestemming van CECOTEC INNOVACIONES, S.L.

1. CZĘŚCI I KOMPONENTY

Rysunek 1

1. Filtr
2. Uchwyt filtra
3. Pokrywa dzbanka
4. Uchwyt dzbanka
5. Dzbanek
6. Przycisk otwierania pokrywy
7. Górna pokrywa
8. Panel sterowania
9. Zbiornik na wodę
10. Wskaźnik poziomu wody
11. Podstawa grzejna
12. Ostrza

UWAGA:
Grafika tej instrukcji obsługi jest schematyczna i możliwe, że nie będzie całkowicie zgodna z produktem.

2. PRZED UŻYCIEM

- To urządzenie jest zapakowane w opakowanie zaprojektowane w celu ochrony podczas transportu. Wyjmij produkt z pudełka i usuń wszystkie materiały opakowaniowe. Oryginalne pudełko i inne elementy opakowania można przechowywać w bezpiecznym miejscu, aby zapobiec uszkodzeniu urządzenia w przypadku konieczności jego transportu w przyszłości. Jeśli chcesz pozbyć się oryginalnego opakowania, pamiętaj o prawidłowym recyklingu wszystkich jego elementów.
- Upewnij się, że wszystkie części i komponenty są dołączone, i są w dobrym stanie. Jeśli któregokolwiek z nich brakuje lub nie są w dobrym stanie, należy niezwłocznie skontaktować się z oficjalnym Serwisem Technicznym Cecotec.

Zawartość opakowania

- Ekspres przelewowy
- Ta instrukcja obsługi

3. FUNKCJONOWANIE

Panel sterowania
Rys. 2

1. **Przycisk ustawiania godziny („HOUR") i przycisk ustawiania minut („MIN"):** Umożliwia ustawienie bieżącego czasu systemowego (godziny i minut). Naciśnij i przytrzymaj jeden z dwóch przycisków, aby w sposób ciągły zmieniać cyfry na wyświetlaczu.
2. **Przycisk programowania:** Umożliwia ustawienie godziny, o której urządzenie ma automatycznie przygotować kawę.
3. **Przycisk funkcji samoczyszczenia:** Naciśnij ten przycisk, aby rozpocząć automatyczny cykl czyszczenia.
4. **Przycisk regulacji stopnia mielenia:** Umożliwia zmianę grubości zmielenia ziaren kawy. Po każdym naciśnięciu tego przycisku można ustawić żądaną grubość mielenia pomiędzy „COARSE" (grube mielenie), „FINE" (drobne mielenie) lub „BREW ONLY" (kawa mielona). Wybierz ostatnią opcję, jeśli chcesz używać zmielonej kawy zamiast ziaren kawy. Ustawieniem domyślnym jest „COARSE" (grube mielenie).
5. **Funkcja utrzymywania w cieple:** Pozwala wybrać, jak długo urządzenie ma utrzymywać kawę w cieple. Wstępnie ustawiony czas to 40 minut. Po każdym naciśnięciu tego przycisku ustawienie zmieni się i można wybrać następujące wartości: wyłączony – 5 minut – 10 minut – 15 minut – 20 minut – 25 minut – 30 minut – 35 minut – 40 minut.
6. **Przycisk włączania/wyłączania:** Umożliwia włączanie i wyłączanie ekspresu do kawy, a także przerywanie procesu parzenia.
7. **Wyświetlacz.**

Przygotowywanie kawy
UWAGA: Przed zaparzeniem kawy sprawdź, czy wszystkie akcesoria i urządzenie są w dobrym stanie, a przed użyciem dokładnie wyczyść wyjmowany filtr i sitko letnią wodą.

1. Umieść urządzenie na stabilnej powierzchni i naciśnij przycisk zwalniający pokrywę, aby ją otworzyć.
2. Włóż uchwyt filtra do komory ekspresu do kawy i umieść w nim filtr. Następnie wsyp ziarna lub zmieloną kawę (maksymalnie 14-15 łyżek stołowych dla 80-86 g) do filtra.

Uwaga: Upewnij się, że ziarna kawy lub kawa mielona nie przekraczają oznaczenia MAX na filtrze.

3. Dodaj wodę pitną do zbiornika nie przekraczając oznaczenia MAX na wskaźniku poziomu.

Uwaga: Ilość zmielonej kawy i wody można dostosować do własnych upodobań. Jeśli używana jest drobno zmielona kawa z niewielką ilością wody, smak będzie bardziej intensywny. Z drugiej strony, jeśli używana jest grubo zmielona kawa z dużą ilością wody, smak będzie łagodniejszy.

4. Następnie zamknij pokrywę.
5. Umieść dzbanek na podstawie grzewczej.

Uwaga: Aby zapobiec dotknięciu filtra przez dzbanek i przesunięciu go z miejsca, należy umieścić dzbanek na podstawie po zamknięciu pokrywy.

6. Podłącz przewód zasilający do gniazdka, a wyświetlacz panelu sterowania włączy się. Po włączeniu wyświetlacza wskaźnik czasu zacznie szybko migać i pokazywać ustawiony czas systemowy (12:00 AM).

Uwaga: Aby uniknąć wypadków, przed użyciem należy upewnić się, że zasilanie jest zgodne ze specyfikacją urządzenia: (AC 120 V / 60 Hz).

7. Naciśnij przycisk włączania/wyłączania, aby przerwać lub anulować bieżącą operację, a urządzenie natychmiast się wyłączy.

Uwaga:
- Nie należy otwierać pokrywy urządzenia podczas pracy, aby uniknąć poparzeń lub innych wypadków. W przypadku przypadkowego otwarcia pokrywy urządzenie wyłączy się automatycznie.
- Nie dotykaj bezpośrednio gorących powierzchni wewnątrz urządzenia.
- Jeśli konieczne jest ponowne uruchomienie urządzenia, należy wyłączyć zasilanie i sprawdzić, czy uchwyt filtra i filtr są prawidłowo zamontowane przed ponownym zamknięciem pokrywy i uruchomieniem urządzenia.

1. Po napełnieniu zbiornika na wodę do maksymalnej pojemności (1750 ml) proces parzenia potrwa około 11 minut.
2. Po przygotowaniu kawy urządzenie będzie utrzymywać temperaturę przez 40 minut. Jeśli zostanie zmieniony wstępnie ustawiony czas, urządzenie zapisze nowo wybrane ustawienie. Pomimo zakończenia procesu ekstrakcji, normalne jest, że kawa nadal pozostaje w filtrze, dlatego przed jego wyjęciem zaleca się odczekanie kilku minut, aż kawa skończy kapać do dzbanka.

Uwaga: Chociaż pojemność zbiornika wynosi 150 ml na filiżankę, ilość kawy, która zostanie uzyskana, będzie mniejsza niż ilość wody, która została wlana, ponieważ część wody jest wchłaniana przez zmieloną kawę podczas procesu ekstrakcji.

3. Nie zostawiaj pustego dzbanka na podstawie grzewczej, ponieważ może pęknąć. Jeśli dzbanek pęknie lub jego uchwyt odpadnie, nie należy go dalej używać. Szkło jest bardzo delikatnym materiałem, dlatego należy obchodzić się z nim ostrożnie.
4. Nie używaj ekspresu z pustym zbiornikiem na wodę, ponieważ skróci to jego żywotność.
5. Po każdym użyciu należy pozostawić urządzenie do ostygnięcia na co najmniej 5 minut przed czyszczeniem lub rozpoczęciem nowego procesu parzenia.

Uwaga: Jeśli ekspres do kawy nie ostygnie całkowicie, po dodaniu zimnej wody będzie wydobywać się para, co może spowodować poparzenie lub inne zagrożenia.

6. Smak kawy najlepiej można docenić, gdy jest ona świeżo zaparzona.

Jeśli urządzenie nie będzie używane, należy je wyłączyć i odłączyć od zasilania.

Porady dotyczące przygotowania dobrej kawy

- Kluczem do dobrej kawy jest czysty ekspres. Należy więc pamiętać o regularnym czyszczeniu go przy użyciu czystej wody.
- Kawę mieloną lub ziarnistą, która nie będzie spożywana, należy przechowywać w chłodnym i suchym miejscu. Po otwarciu szczelnie zamknij opakowanie kawy, aby zachować jej świeżość.
- Aby uzyskać najlepszą kawę, należy wybrać najbardziej odpowiednią odmianę ziaren kawy lub kawy mielonej zgodnie z preferencjami smakowymi. Zaleca się stosowanie średnio palonej kawy.
- Nie używaj ponownie zmielonej kawy, ponieważ ponowne podgrzanie może spowodować utratę jej smaku.
- Po zaparzeniu kawy na jej powierzchni może pojawić się odrobina oleju. Jest to normalne zjawisko, ponieważ kawa zawiera własne tłuszcze.
- Im ciemniej palona kawa, tym bardziej oleista będzie jej powierzchnia.

Ustawianie czasu systemowego (24 godziny)

- Naciśnij przycisk HOUR, aby ustawić godzinę w odstępach 1 h. Naciśnij przycisk MIN, aby ustawić minuty w odstępach 1 min. Podczas ustawiania podgląd czasu będzie szybko migać. Po ustawieniu system będzie działał zgodnie z aktualną godziną.
- Naciśnij i przytrzymaj przycisk HOUR lub przycisk MIN, aby w sposób ciągły zmieniać cyfry na wyświetlaczu.

Ostrzeżenie: Jeśli w ciągu 5 sekund nie zostanie naciśnięty żaden przycisk, ustawienie zostanie anulowane, a wyświetlacz powróci do stanu początkowego.

- Jeśli godzina nie zostanie ustawiona po włączeniu urządzenia, wyświetlacz będzie migać do momentu ustawienia godziny.

Regulacja czasu trwania funkcji utrzymywania w cieple

- Aby ustawić czas, przez jaki kawa ma pozostać gorąca, naciśnij przycisk Utrzymywanie ciepła, a odpowiedni wskaźnik zacznie migać. Wyświetlacz czasu będzie również migać, a po każdym naciśnięciu tego przycisku czas będzie wydłużany w odstępach 5-minutowych w następującej kolejności: 40 minut – wyłączony – 5 minut – 10 minut – 15 minut – 20 minut – 25 minut – 30 minut – 35 minut – 40 minut. Po wprowadzeniu ustawienia funkcja utrzymywania ciepła zostanie automatycznie potwierdzona po 5 sekundach, jeśli nie zostanie wykonana żadna dodatkowa operacja, a odpowiedni wskaźnik zgaśnie.
- Gdy kawa jest gotowa, automatycznie aktywowana jest funkcja utrzymywania ciepła. Jeśli urządzenie jest wyłączone, funkcja utrzymywania ciepła nie zostanie aktywowana, a lampki kontrolne zgasną po 2 minutach. Jeśli natomiast urządzenie nie zostanie wyłączone po zaparzeniu, aktywowana zostanie funkcja utrzymywania ciepła i urządzenie wyłączy się po upływie ustawionego czasu.

Uwaga: Podczas tej fazy automatyczne urządzenie pomiarowe i sterujące ekspresu do kawy wykryje, czy urządzenie nagrzewa czy nie.

Automatyczne programowanie kawy ziarnistej lub mielonej
Ostrzeżenie: Aby aktywować tę funkcję, należy najpierw ustawić godzinę.

- Aby ustawić godzinę, o której chcesz, aby kawa była przygotowywana automatycznie, naciśnij przycisk programowania ☰. Wskaźnik BREW LATER PROGRAM i wyświetlacz czasu zaczną migać. Następnie wybierz żądaną godzinę (na wyświetlaczu pojawi się domyślnie 00:00).
- Aby potwierdzić godzinę, naciśnij ponownie przycisk programowania ☰ lub odczekaj 5 sekund. Po zaprogramowaniu wskaźnik BREW LATER PROGRAM zaświeci się. Jeśli chcesz anulować funkcję, naciśnij przycisk programowania ☰ po raz trzeci, a wskaźnik zgaśnie.

1. **Automatyczne programowanie kawy ziarnistej**
- Gdy urządzenie znajduje się w trybie gotowości, naciśnij przycisk programowania ☰ (lampka kontrolna zacznie migać) i ustaw godzinę, o której chcesz, aby kawa się zaparzyła. Następnie naciśnij przycisk ustawień mielenia i wybierz jedną z dostępnych opcji: COARSE (grube mielenie) lub FINE (drobne mielenie). Ustawieniem domyślnym jest „COARSE" (grube mielenie). Po wybraniu stopnia zmielenia należy odczekać 5 sekund lub ponownie nacisnąć przycisk programowania ☰, aby potwierdzić powyższe ustawienia. Po osiągnięciu zaprogramowanej godziny wskaźnik włączenia/wyłączenia zacznie szybko migać, a wskaźnik programowania wyłączy się.
- Po zakończeniu procesu mielenia wskaźnik włączenia/wyłączenia pozostanie włączony, a urządzenie rozpocznie parzenie kawy. Jeśli przycisk programowania zostanie naciśnięty w trybie gotowości, urządzenie będzie działać z ostatnio zapisanymi ustawieniami czasu. Będzie również działać z ostatnim ustawieniem, jeśli w ciągu 5 sekund nie zostanie wykonana żadna inna operacja.

2. **Automatyczne programowanie kawy mielonej**
- Gdy urządzenie znajduje się w trybie gotowości, naciśnij przycisk programowania ☰ (lampka kontrolna BREW LATER PROGRAM zacznie migać) i ustaw godzinę, o której chcesz, aby kawa się zaparzyła. Po zaprogramowaniu naciskaj przycisk ustawień grubości mielenia tyle razy, aż na wyświetlaczu pojawi się żądana opcja BREW ONLY (kawa mielona). Następnie odczekaj 5 sekund lub ponownie naciśnij przycisk programowania ☰, aby potwierdzić powyższe ustawienia.
- Gdy zaprogramowana godzina zostanie osiągnięta, zaświeci się wskaźnik włączenia/wyłączenia, a następnie urządzenie rozpocznie parzenie kawy. Jeśli przycisk programowania ☰ zostanie naciśnięty w trybie gotowości, urządzenie będzie działać z ostatnio zapisanymi ustawieniami czasu. Będzie również działać z ostatnim ustawieniem, jeśli w ciągu 5 sekund nie zostanie wykonana żadna inna operacja.

3. **Sprawdzanie i modyfikowanie zaprogramowanej godziny**
W trybie gotowości naciśnij przycisk programowania ☰, a na wyświetlaczu pojawi się ostatnio zaprogramowana godzina uruchomienia i zaświeci się lampka kontrolna BREW LATER PROGRAM.

Jeśli nie zostanie zmieniona w ciągu 5 sekund, urządzenie automatycznie rozpocznie parzenie zgodnie z ostatnim zapisanym ustawieniem.

4. **Anulowanie automatycznego programowania kawy**
Aby anulować lub dezaktywować ustawienie, naciśnij przycisk programowania ☰. Spowoduje to anulowanie zaplanowanej godziny.

Przygotowanie z ziaren kawy lub przygotowanie z kawy mielonej

5. **Przygotowanie z ziaren kawy**
- **Grubo mielona:** Naciskaj przycisk ustawień grubości mielenia, aż na wyświetlaczu pojawi się opcja COARSE (grube mielenie). Urządzenie przejdzie w tryb parzenia kawy ziarnistej. Naciśnij przycisk włączania/wyłączania, aby rozpocząć proces parzenia kawy, a odpowiedni wskaźnik zacznie szybko migać. Po 30 sekundach pracy silnik zatrzyma się, a grzałka będzie kontynuować podgrzewanie aż do zakończenia procesu parzenia. Gdy kawa jest gotowa, wskaźnik zgaśnie, a funkcja utrzymywania ciepła zostanie automatycznie aktywowana z ustawionymi parametrami czasowymi. Urządzenie utrzyma temperaturę kawy przez zaprogramowany czas, a następnie przejdzie w tryb gotowości.
  Uwaga: Domyślnym ustawieniem mielenia jest COARSE (grube mielenie), więc po włączeniu urządzenia będzie ono działać zgodnie z tym ustawieniem, jeśli nie zostanie ono zmienione.

- **Drobno mielona:** Naciskaj przycisk ustawień grubości mielenia, aż na wyświetlaczu pojawi się opcja FINE (drobne mielenie). Urządzenie przejdzie w tryb parzenia kawy ziarnistej. Naciśnij przycisk włączania/wyłączania, aby rozpocząć proces parzenia kawy, a odpowiedni wskaźnik zacznie szybko migać. Po 35 sekundach pracy silnik zatrzyma się, a grzałka będzie kontynuować podgrzewanie aż do zakończenia procesu. Gdy kawa jest gotowa, wskaźnik zgaśnie, a funkcja utrzymywania ciepła zostanie automatycznie aktywowana z ustawionymi parametrami czasowymi. Urządzenie utrzyma temperaturę kawy przez zaprogramowany czas, a następnie przejdzie w tryb gotowości.

6. **Przygotowanie z użyciem kawy mielonej**
Włącz urządzenie i naciskaj przycisk ustawień grubości mielenia, aż na wyświetlaczu pojawi się opcja BREW ONLY (kawa mielona). Wybierz tę opcję, jeśli chcesz używać kawy mielonej zamiast kawy ziarnistej. W ten sposób ekspres do kawy automatycznie rozpocznie proces parzenia bez konieczności mielenia ziaren. Aby potwierdzić wybór, należy nacisnąć przycisk włączania/wyłączania, co spowoduje zaświecenie się odpowiedniego wskaźnika. Po zakończeniu procesu przygotowania lampka kontrolna zgaśnie, a urządzenie uruchomi funkcję utrzymywania ciepła zgodnie z ustawionym czasem. Urządzenie utrzyma temperaturę kawy przez zaprogramowany czas, a następnie przejdzie w tryb gotowości.
Uwaga: Naciśnij przycisk włączania/wyłączania, aby przerwać proces przygotowywania kawy.

4. CZYSZCZENIE I KONSERWACJA

Uwaga: Przed przystąpieniem do czyszczenia urządzenia należy upewnić się, że urządzenie jest odłączone od gniazda zasilania. Wyczyść filtr urządzenia i zbiornik wody miękką, wilgotną ściereczką. Aby uniknąć porażenia prądem, nie zanurzaj przewodu, wtyczki ani korpusu urządzenia w wodzie lub innym płynie.

- Po każdym użyciu wyrzuć fusy z kawy do kosza na śmieci i wyczyść zdejmowane części. Nie wyrzucaj fusów z kawy do kanalizacji, aby zapobiec jej zatkaniu.
- Jeśli urządzenie nie będzie używane przez dłuższy czas, wykonaj jeden lub dwa cykle czyszczenia bez kawy mielonej lub ziaren kawy, aby zdezynfekować urządzenie.
- Przetrzyj powierzchnię produktu miękką, wilgotną ściereczką, aby usunąć pozostałości kawy lub nagromadzony brud.

Funkcja samoczyszczenia

Aby aktywować funkcję samoczyszczenia, napełnij zbiornik na wodę, włóż pojemnik na kawę ziarnistą, zamknij pokrywę i naciśnij przycisk funkcji samoczyszczenia . Odpowiednia lampka kontrolna zaświeci się. Następnie naciśnij przycisk włączania/wyłączania, a urządzenie automatycznie rozpocznie cykl czyszczenia. Po zakończeniu cyklu wskaźnik zgaśnie, a urządzenie przejdzie w tryb gotowości.

Odkamienianie

Aby urządzenie działało wydajnie, należy regularnie usuwać osad wapienny pozostawiony przez wodę. Ilość osadzającego się kamienia będzie zależeć od twardości wody i częstotliwości korzystania z urządzenia. Użyj następującej metody odkamieniania:

1. Napełnij zbiornik na wodę wodą i kwaskiem cytrynowym w stosunku 4:1. Upewnij się, że maksymalny poziom wody w zbiorniku nie został przekroczony.
2. Umieść dzbanek na podstawie, upewniając się, że jest wyrównany z wylotem kawy.
3. Naciśnij przycisk włączania/wyłączania, a wskaźnik zacznie migać niebieskim światłem. Po pewnym czasie woda zacznie wypływać. Po ponownym naciśnięciu przycisku włączania/wyłączania urządzenie zatrzyma się.
4. Zazwyczaj urządzenie wykonuje od trzech do pięciu cykli odkamieniania. Każdy cykl trwa około 15 minut, aż do całkowitego opróżnienia zbiornika.
5. Po zakończeniu procesu przepłucz urządzenie co najmniej trzy razy wodą.

5. ROZWIĄZYWANIE PROBLEMÓW

Problem	Prawdopodobna przyczyna	Możliwe rozwiązanie
Słaba lub pozbawiona smaku kawa.	Ziarna kawy są zbyt grubo zmielone.	Wybierz inną dostępną konfigurację mielenia.
	Nieprawidłowo włożony lub uszkodzony filtr.	Upewnij się, że jest prawidłowo umieszczony w uchwycie filtra.
	Woda nie jest wystarczająco gorąca.	Wyczyść system z kamienia lub dostosuj temperaturę wody zgodnie z instrukcjami producenta.
Powolne lub przerywane kapanie.	Zatkany filtr wody.	Wymień lub wyczyść filtr wody, aby zapewnić odpowiedni przepływ czystej wody.
Młynek nie mieli ziaren.	Ziarna kawy utknęły w młynku.	Wyłącz ekspres do kawy i sprawdź, czy ziarna kawy się nie zablokowały.
	Nieprawidłowe ustawienie młynka.	Wyreguluj młynek na drobniejsze lub grubsze ustawienie, zgodnie z instrukcją obsługi.

6. SPECYFIKACJA TECHNICZNA

Referencja produktu: 01855
Produkt: Ekspres przelewowy Coffee 66 Grind & Drop
Napięcie: 220 - 240 V~
Częstotliwość: 50/60 Hz
Moc znamionowa: 830 - 1086 W (podgrzewanie); 200 W (młynek)

Specyfikacje techniczne mogą ulec zmianie bez wcześniejszego powiadomienia w celu poprawy jakości produktu.
Wyprodukowano w Chinach | Zaprojektowano w Hiszpanii

7. RECYKLING URZĄDZEŃ ELEKTRYCZNYCH I ELEKTRONICZNYCH

Ten symbol oznacza, że zgodnie z obowiązującymi przepisami produkt i/lub baterię należy utylizować oddzielnie od odpadów domowych. Kiedy ten produkt osiągnie koniec okresu użytkowania, należy wyjąć baterie/akumulatory i przekazać je do punktu zbiórki wyznaczonego przez lokalne władze.
Aby uzyskać szczegółowe informacje na temat najbardziej odpowiedniego sposobu utylizacji sprzętów elektrycznych i elektronicznych i/lub odpowiednich baterii, konsument powinien skontaktować się z lokalnymi władzami.
Przestrzeganie powyższych wytycznych pomoże chronić środowisko.

8. GWARANCJA I SERWIS POMOCY TECHNICZNEJ

Cecotec odpowiada przed użytkownikiem lub konsumentem końcowym za wszelkie niezgodności występujące w momencie dostawy produktu na warunkach określonych w obowiązujących przepisach.
Zaleca się, aby naprawy były przeprowadzane przez wyspecjalizowany personel.
Jeśli wykryjesz problem z produktem lub masz jakiekolwiek pytania, skontaktuj się z oficjalnym Serwisem Pomocy Technicznej Cecotec pod numerem telefonu +34 96 321 07 28.

9. PRAWA AUTORSKIE

Prawa własności intelektualnej do tekstów tej instrukcji obsługi należą do CECOTEC INNOVACIONES, S.L. Wszelkie prawa zastrzeżone. Treść niniejszej publikacji nie może być, w całości lub w części, powielana, przechowywana w systemie wyszukiwania, przesyłana lub rozpowszechniana za pomocą jakichkolwiek środków (elektronicznych, mechanicznych, fotokopii, nagrywania lub podobnych) bez uprzedniej zgody CECOTEC INNOVACIONES, S.L.

1. DÍLY A SOUČÁSTI

Obrázek 1

1. Filtr
2. Držák filtru
3. Víko konvice
4. Rukojeť konvice
5. Konvice
6. Tlačítko pro otevření víka
7. Horní kryt
8. Ovládací panel
9. Nádržka na vodu
10. Indikátor úrovně hladiny vody
11. Ohřívací deska
12. Mlecí nůž

POZNÁMKA:
Grafické znázornění v tomto návodu je schematickým znázorněním a nemusí přesně odpovídat výrobku.

2. PŘED POUŽÍVÁNÍM

- Tento spotřebič je zabalen v obalu určeném k ochraně při přepravě. Vyjměte spotřebič z krabice a odstraňte veškerý obalový materiál. Můžete uschovat originální krabici a další obaly na bezpečném místě pro zabránění poškození spotřebiče, pokud byste jej v budoucnu potřebovali přepravovat. Pokud chcete zlikvidovat originální obal, ujistěte se, že všechny části recyklujete správně.
- Zkontrolujte, zda jsou všechny díly a komponenty součástí balení a v dobrém stavu. Pokud některý z nich chybí nebo není v dobrém stavu, okamžitě kontaktujte Oficiální technickou asistenční službu společnosti Cecotec.

Obsah krabice

- Kávovar na překapávanou kávu
- Tento návod k použití

3. PROVOZ

Ovládací panel
Obr. 2

1. **Tlačítko pro nastavení hodiny («HOUR») a tlačítko pro nastavení minut («MIN»):** Umožňuje nastavit aktuální čas systému (hodiny a minuty). Stisknutím a podržením kteréhokoli z těchto dvou tlačítek se číslice na displeji průběžně mění.
2. **Tlačítko časovače:** Umožňuje nastavit čas, ve kterém si přejete, aby kávovar automaticky připravil kávu.
3. **Tlačítko pro funkci automatického čištění:** Stiskněte toto tlačítko, aby kávovar zahájil cyklus automatického čištění.
4. **Nastavení stupně hrubosti mletí:** Umožňuje upravit stupeň hrubosti mletí kávových zrn. Každým stisknutím tohoto tlačítka můžete nastavit požadovaný stupeň hrubosti mletí mezi «COARSE» (hrubé mletí), «FINE» (jemné mletí) nebo «BREW ONLY» (mletá káva). Vyberte tuto poslední možnost, pokud chcete použít mletou kávu místo zrnkové kávy. Výchozí nastavení je «COARSE» (hrubé mletí).
5. **Tlačítko pro funkci Keep Warm:** Umožňuje zvolit dobu, během které bude kávovar udržovat kávu horkou. Přednastavená doba je 40 minut. Každým stisknutím tohoto tlačítka se konfigurace změní a můžete zvolit následující hodnoty: vypnuto – 5 minut – 10 minut – 15 minut – 20 minut – 25 minut – 30 minut – 35 minut – 40 minut.
6. **Tlačítko pro zapnutí/vypnutí:** Umožňuje zapnout a vypnout kávovar a také přerušit proces přípravy kávy.
7. **Displej.**

Příprava kávy
UPOZORNĚNÍ: Před přípravou kávy zkontrolujte, zda příslušenství a kávovar je v dobrém stavu a dokonale vyčistěte odnímatelný filtr a sítko vlažnou vodou ještě před jejich použitím.

1. Umístěte kávovar na stabilní povrch a stiskněte tlačítko pro otevření horního krytu pro jeho otevření.
2. Vložte držák filtru do vnitřního prostoru kávovaru, a poté naň nasaďte filtr. Následně nasypte zrnkovou nebo mletou kávu (maximálně 14-15 odměrných lžic na kávu na 80-86 g) do filtru.

Poznámka: Ujistěte se, že zrnková nebo mletá káva nepřekračuje značku MAX na filtru.

3. Do nádržky na vodu nalijte pitnou vodu bez přesáhnutí značky MAX indikátoru úrovně.

Poznámka: Můžete přizpůsobit množství mleté kávy nebo vody podle vaší chuti. Pokud používáte jemně mletou kávu s malým množstvím vody, bude její chuť intenzivnější. Naopak, když používáte hrubě mletou kávu s velkým množstvím vody, chuť kávy bude jemnější.

4. Poté zavřete horní kryt.
5. Položte konvice na ohřívací desku.

Poznámka: Aby se konvice nedotýkala držáku filtru a neposunula ho z jeho místa, umístěte konvici na desku po zavření horního krytu.

6. Zapojte napájecí kabel do elektrické sítě a rozsvítí se displej na ovládacím panelu. Když se displej rozsvítí, zobrazení času bude rychle blikat a zobrazí přednastavený čas systému (12:00 AM).

Poznámka: Pro předcházení nehodám se před použitím ujistěte, že napájecí zdroj odpovídá specifikacím kávovaru: (AC 120 V / 60 Hz).

7. Stiskněte tlačítko pro zapnutí/vypnutí pro zastavení nebo zrušení aktuální operace a kávovar se okamžitě vypne.

Varování:
- Neotevírejte horní kryt kávovaru během provozu, aby nedošlo k popálení nebo jiným nehodám. Pokud náhodně otevřete horní kryt, kávovar se automaticky vypne.
- Nedotýkejte se přímo horkých povrchů uvnitř kávovaru.
- Pokud je potřebné restartovat kávovar, přerušte napájení a zkontrolujte, zda držák filtru a filtr jsou řádně nasazeny ještě předtím než zavřete horní kryt a uvedete kávovar do provozu.

1. Pokud naplníte nádržku na vodu až po její maximální kapacitu (1750 ml), příprava kávy bude trvat přibližně 11 minut.
2. Po přípravě kávy, kávovar udrží teplotu kávy ještě po dobu 40 minut. Pokud upravíte přednastavenou dobu udržování kávy horké, kávovar uloží nově zvolené nastavení. I když proces extrakce kávy byl ukončen, je normální, že ještě zůstala káva ve filtru, proto před vyjmutím konvice, se doporučuje počkat několik minut, dokud káva přestane překapávat do konvice.

Poznámka: I když kapacita nádržky na vodu je 150 ml na šálek kávy, množství vydané kávy bude menší než množství kávy nalité do nádržky, vzhledem k tomu, že voda byla absorbována mletou kávou během procesu extrakce.

3. Nenechávejte šálek nebo prázdný pohár na ohřívací desce, protože by mohli prasknout. Pokud se pohár nebo rukojeť šálky rozbije nebo odlomí, dále jej nepoužívejte. Sklo je velmi křehkým materiálem, proto s ním manipulujte opatrně.
4. Nepoužívejte kávovar s prázdnou nádržkou na vodu, protože to zkracuje její životnost.
5. Po každém použití nechte kávovar vychladnout během alespoň 5 minut před provedením jeho čištění nebo před zahájením nového procesu přípravy kávy.

Varování: Pokud kávovar zcela nevychladl, při přidání studené vody bude vycházet pára, což může způsobit popálení nebo jiné nebezpečí.

6. Chuť kávy si nejlépe vychutnáte, když je čerstvě uvařená.

Pokud nebudete kávovar používat, ujistěte se, že jste ho vypli a odpojili od elektrické sítě.

Tipy pro přípravu dobré kávy
- Klíčem ke kvalitní kávě je čistý kávovar. Proto se ujistěte, že ho pravidelně čistíte použitím čisté vody.

- Mletou nebo zrnkovou kávu, kterou se nechystáte použít k přípravě kávy v daném okamžiku, skladujte na chladném a suchém místě. Po otevření balíček s kávou důkladně uzavřete, aby si zachovala její čerstvost.
- Pro přípravu chutnější kávy, vyberte odrůdu zrnkové nebo mleté kávy, která nejvíce vyhovuje vaším chuťovým preferencím. Doporučuje se používat středně praženou kávu.
- Mletou kávu nepoužívejte opakovaně, protože ohříváním může ztratit svou chuť.
- Je možné, že při přípravě kávy se objeví na jejím povrchu trochu oleje. Je to běžný jev, protože káva obsahuje vlastní tuky.
- Čím tmavší praženou kávu použijete, tím více oleje bude na jejím povrchu.

Nastavení aktuálního času systému (24 hodin)

- Stiskněte tlačítko pro nastavení hodiny HOUR pro nastavení hodiny v intervalech 1 h. Stiskněte tlačítko pro nastavení minut MIN pro nastavení minut v intervalech 1min. Během konfigurace zobrazení času bude rychle blikat. Po nastavení času, systém bude fungovat podle aktuálního času.
- Stisknutím a podržením tlačítka HOUR nebo tlačítka MIN se číslice na displeji průběžně mění.

Upozornění: Pokud do 5 sekund nestisknete žádné tlačítko, nastavení se zruší a displej se vrátí do původního stavu.

- Pokud po zapnutí kávovaru nenastavíte čas, zobrazení bude blikat až doku ho uživatel nenastaví.

Nastavení doby trvání funkce Keep Warm

- Pro nastavení doby, během které si přejete udržet kávu horkou, stiskněte tlačítko pro funkci Keep Warm a příslušný světelný indikátor začne blikat. Zobrazení času bude také blikat a každým stisknutím tohoto tlačítka se čas prodlouží v intervalech 5 minut v následujícím pořadí: 40 minut – vypnuto - 5 minut - 10 minut - 15 minut - 20 minut - 25 minut - 30 minut - 35 minut - 40 minut. Po provedení nastavení, funkce Keep Warm se automaticky potvrdí po uplynutí 5 sekund, pokud neprovedete žádnou operaci a příslušný světelný indikátor zhasne.
- Když je káva připravena, funkce Keep Warm se aktivuje automaticky. V případě vypnutí kávovaru, funkce Keep Warm se neaktivuje a světelné indikátory zhasnou po uplynutí 2 minut. Pokud naopak se nevypne kávovar po přípravě kávy, funkce Keep Warm se aktivuje a spotřebič se vypne po uplynutí přednastaveného času.

Poznámka: Během této fáze automatické měřicí a řídicí zařízení kávovaru zjistí, zda se ohřívá, nebo ne.

Automatické programování zrnkové nebo mleté kávy

Upozornění: Pro aktivaci této funkce nejprve musíte nastavit čas.

- Pro nastavení hodiny, kdy si přejete kávu automaticky připravit, stiskněte tlačítko časovače. Světelný indikátor BREW LATER PROGRAM a zobrazení času začnou blikat. Následně vyberte požadovanou hodinu (ve výchozím nastavení se na displeji zobrazí 00:00).
- Pro potvrzení času, znovu stiskněte tlačítko časovače nebo počkejte 5 sekund. Jakmile je čas naprogramován, indikátor BREW LATER PROGRAM se rozsvítí. Pokud si přejete funkci zrušit, znovu stiskněte tlačítko časovače po třetí a světelný indikátor zhasne.

1. **Automatické programování zrnkové kávy**

- Když je kávovar v pohotovostním režimu, stiskněte tlačítko časovače (světelný indikátor BREW LATER PROGRAM bude blikat) a nastavte hodinu, ve které si přejete, aby byla vaše káva automaticky připravena. Následně stiskněte tlačítko pro nastavení stupně hrubosti mletí a vyberte jednu z dostupných možností: COARSE (hrubé mletí) nebo FINE (jemné mletí). Výchozí nastavení je «COARSE» (hrubé mletí). Jakmile je vybrán stupeň hrubosti mletí, počkejte 5 sekund a znovu stiskněte tlačítko časovače pro potvrzení předešlých nastavení. Jakmile je dosaženo naprogramovaného času, světelný indikátor pro zapnutí/vypnutí začne rychle blikat a indikátor časovače zhasne.
- Když skončí proces mletí, světelný indikátor pro zapnutí/vypnutí zůstane svítit a kávovar začne s přípravou kávy. Pokud stisknete tlačítko časovače během pohotovostního režimu, kávovar bude fungovat podle posledního nastavení uloženého času. S posledním nastavením bude pracovat i v případě, že do 5 sekund neprovedete žádnou jinou operaci.

2. **Automatické programování mleté kávy**

- Když je kávovar v pohotovostním režimu, stiskněte tlačítko časovače (světelný indikátor BREW LATER PROGRAM bude blikat) a nastavte hodinu, ve které si přejete, aby byla vaše káva automaticky připravena. Jakmile čas naprogramován, opakovaně stiskněte tlačítko pro nastavení stupně hrubosti mletí až dokud možnost BREW ONLY (mleté kávy) se zobrazí na displeji. Následně počkejte 5 sekund nebo znovu stiskněte tlačítko časovače pro potvrzení předešlých nastavení.
- Po dosažení naprogramovaného času, světelný indikátor pro zapnutí/vypnutí se rozsvítí, a poté kávovar začne připravovat kávu. Pokud stisknete tlačítko časovače během pohotovostního režimu, kávovar bude fungovat podle posledního nastavení uloženého času. S posledním nastavením bude pracovat i v případě, že do 5 sekund neprovedete žádnou jinou operaci.

3. **Zobrazení a úprava nastavení programovaného času**

V pohotovostním režimu stiskněte tlačítko časovače a na displeji se zobrazí poslední naprogramovaný čas spuštění a rozsvítí se světelný indikátor BREW LATER PROGRAM. Pokud ho neupravíte do 5 sekund, kávovar začne připravovat kávu automaticky podle posledního uloženého nastavení.

4. **Zrušení automatického programování kávy**

Pro zrušení nebo deaktivaci nastavení, stiskněte tlačítko časovače. Tímto způsobem se zruší naprogramovaný čas.

Příprava zrnkové nebo mleté kávy

5. **Příprava zrnkové kávy**

- **Hrubý stupeň hrubosti mletí:** Stiskněte tlačítko pro nastavení stupně hrubosti mletí až dokud se na displeji zobrazí možnost COARSE (hrubé mletí). Kávovar přejde do režimu přípravy zrnkové kávy. Stiskněte tlačítko pro zapnutí/vypnutí pro zahájení procesu přípravy kávy a příslušný indikátor začne rychle blikat. Po 30 sekundách provozu se motor zastaví a topné těleso bude pokračovat v ohřevu až dokud proces přípravy kávy nebude dokončen. Když je káva připravena, indikátor zhasne a funkce Keep Warm se aktivuje automaticky s přednastavenými parametry času. Kávovar udrží kávu horkou po naprogramovanou dobu, a poté přejde do pohotovostního režimu.
  Poznámka: Výchozí nastavení stupně hrubosti mletí je COARSE (hrubé mletí), proto když zapnete kávovar bude přímo fungovat s tímto nastavením, pokud se neupraví.

- **Jemný stupeň hrubosti mletí:** Stiskněte tlačítko pro nastavení stupně hrubosti mletí až dokud se na displeji zobrazí možnost FINE (jemné mletí). Kávovar přejde do režimu přípravy zrnkové kávy. Stiskněte tlačítko pro zapnutí/vypnutí pro zahájení procesu přípravy kávy a příslušný indikátor začne rychle blikat. Po uplynutí 35 sekund provozu se motor vypne a topné těleso bude pokračovat v ohřevu až dokud proces nebude dokončen. Když je káva připravena, indikátor zhasne a funkce Keep Warm se aktivuje automaticky s přednastavenými parametry času. Kávovar udrží kávu horkou po naprogramovanou dobu, a poté přejde do pohotovostního režimu.

6. **Příprava mleté kávy**

Zapněte kávovar a stiskněte tlačítko pro nastavení stupně hrubosti mletí až dokud se na displeji nezobrazí možnost BREW ONLY (mletá káva). Vyberte tuto možnost, pokud chcete použít již namletou kávu místo zrnkové kávy. Tímto způsobem kávovar začne automatický proces přípravy bez potřeby mletí kávových zrn. Pro potvrzení výběru, stiskněte tlačítko pro zapnutí/vypnutí a příslušný světelný indikátor se rozsvítí. Po dokončení procesu přípravy, světelný indikátor zhasne a spotřebič aktivuje funkci Keep Warm podle přednastavené doby. Kávovar udrží kávu horkou po naprogramovanou dobu, a poté přejde do pohotovostního režimu.
Poznámka: Stiskněte tlačítko pro zapnutí/vypnutí pro zastavení procesu přípravy kávy.

4. ČIŠTĚNÍ A ÚDRŽBA

Poznámka: Před čištěním spotřebiče nezapomeňte odpojit síťovou zástrčku ze zásuvky. Vyčistěte filtr kávovaru a nádržku na vodu jemným navlhčeným hadříkem. Pro zabránění úrazu elektrickým proudem neponořujte kabel, zástrčku ani spotřebič do vody nebo jiné kapaliny.

- Po každém použití vyhoďte kávovou sedlinu do odpadkového koše a vyčistěte odnímatelné části. Nevylévejte kávovou sedlinu do odtoku, aby nedošlo k jeho ucpání.
- V případě, že kávovar nebudete delší dobu používat, proveďte jeden nebo dva čisticí cykly bez mleté nebo zrnkové kávy za účelem dezinfekce kávovaru.
- Povrch výrobku vyčistěte jemným navlhčeným hadříkem pro odstranění zbytků kávy nebo nahromaděné nečistoty.

Funkce automatického čištění

Pro aktivaci funkce automatického čištění naplňte nádržku na vodu, nasaďte filtr, zavřete horní kryt a stiskněte tlačítko pro funkci automatického čištění. Příslušný indikátor se rozsvítí. Následně stiskněte tlačítko pro zapnutí/vypnutí a kávovar automaticky spustí proces čištění. Po ukončení cyklu čištění, indikátor zhasne a kávovar přejde do pohotovostního režimu.

Odstraňování vodního kamene

Pro efektivní fungování kávovaru pravidelně odstraňujte usazeniny vodního kamene vzniklé působením vody. Množství usazeného vodního kamene závisí na tvrdosti vody ve vaší oblasti a četnosti používání kávovaru. Postupujte podle následujícího postupu pro odstraňování vodního kamene:

1. Naplňte nádržku na vodu čtyřmi díly vody a jedním dílem kyseliny citronové. Dbejte na to, aby nebyla překročena maximální úroveň hladiny vody v nádržce.
2. Položte konvice na ohřívací desku a ujistěte se, že střed konvice je zarovnán s výpustí na kávu.
3. Stiskněte tlačítko pro zapnutí/vypnutí a indikátor začne blikat modře. Po chvíli začne voda vytékat. Poté znovu stiskněte tlačítko pro zapnutí/vypnutí a kávovar se zastaví.
4. Zařízení obvykle provede tři až pět cyklů odstraňování vodního kamene. Každý cyklus trvá přibližně 15 minut až dokud se nádržka na vodu zcela nevyprázdní.
5. Po ukončení procesu, opláchněte kávovar vodou alespoň třikrát.

5. ŘEŠENÍ PROBLÉMŮ

Problém	Možná příčina	Možné řešení
Slabá káva nebo bez chutě.	Kávová zrna jsou namletá příliš hrubě.	Vyberte jiné dostupné nastavení stupně hrubosti mletí.
	Filtr nesprávně nasazen nebo poškozen.	Ujistěte se, že je správně nasazen v držáku filtru.
	Voda není dostatečně horká.	Vyčistěte systém od vodního kamene nebo upravte teplotu vody podle pokynů výrobce.

Pomalé nebo přerušované překapávání.	Vodní filtr je ucpaný.	Vyměňte nebo vyčistěte vodní filtr pro zajištění dostatečného průtoku čisté vody.
Mlýnek nemele zrnkovou kávu.	Kávové zrno zaseknuté v mlýnku.	Vypněte kávovar a zkontrolujte, zda je nějaké kávové zrnko zaseknuté.
	Nesprávné nastavení mlýnku.	Nastavte mlýnek na jemnější nebo hrubší nastavení stupně hrubosti mletí podle potřeby, viz návod k použití.

6. TECHNICKÉ SPECIFIKACE

Referenční číslo výrobku: 01855
Výrobek: Kávovar na překapávanou kávu Coffee 66 Grind & Drop
Napětí: 220-240 V~
Frekvence: 50/60 Hz
Jmenovitý výkon: 830–1086 W (ohřev); 200 W (mlýnek)

Technické specifikace se mohou změnit bez předchozího upozornění za účelem zlepšení kvality výrobku.
Vyrobeno v Číně | Navrženo ve Španělsku

7. RECYKLACE ELEKTRICKÝCH A ELEKTRONICKÝCH ZAŘÍZENÍ

Tento symbol označuje, že v souladu s platnými předpisy musí být produkt a/nebo baterie zlikvidovány odděleně od domovního odpadu. Po skončení životnosti tohoto výrobku byste měli články/baterie/akumulátory vyjmout a odnést na sběrné místo určené místními úřady.
Pro podrobnější informace o nejvhodnějším způsobu likvidace elektrických a elektronických zařízení a/nebo příslušných baterií by se spotřebitelé měli obrátit na místní úřady.
Dodržování výše uvedených pokynů přispívá k ochraně životního prostředí.

8. ZÁRUKA A TECHNICKÝ SERVIS

Společnost Cecotec odpovídá konečnému uživateli nebo spotřebiteli za jakýkoli nesoulad, který existuje v době dodání výrobku za podmínek a ve lhůtách stanovených platnými předpisy.

Doporučuje se, aby opravy prováděl kvalifikovaný personál.
Pokud zjistíte problém s výrobkem nebo máte jakékoli dotazy, obraťte se na Oficiální technickou asistenční službu společnosti Cecotec na čísle +34 96 321 07 28.

9. COPYRIGHT

Práva duševního vlastnictví k textům v tomto návodu jsou majetkem společnosti CECOTEC INNOVACIONES, S.L. Všechna práva jsou vyhrazena. Obsah této publikace nesmí být, zčásti nebo jako celek, reprodukován, ukládán do systému obnovy, přenášen nebo distribuován žádnými prostředky (elektronicky, mechanicky, fotokopírováním, nahráváním nebo podobným způsobem) bez předchozího souhlasu společnosti CECOTEC INNOVACIONES, S.L.

1. PARÇALAR VE BİLEŞENLER

Şekil 1

1. Filtre
2. Filtre tutacağı
3. Sürahi kapağı
4. Demlik kulpu
5. Demlik
6. Kapak açma düğmesi
7. Üst kapak
8. Kontrol paneli
9. Su deposu
10. Su seviyesi göstergesi
11. Isıtma tabanı
12. Bıçaklar

NOT:
Bu kılavuzdaki grafikler şematik gösterimlerdir ve ürünle tam olarak eşleşmeyebilir.

2. KULLANMADAN ÖNCE

- Bu cihaz, taşıma sırasında korunması için tasarlanmış bir ambalaj içerisinde paketlenmiştir. Cihazı ve tüm malzemeleri ambalajından çıkarın İleride taşımanız gerektiğinde cihazın zarar görmesini önlemek için orijinal kutuyu ve diğer ambalajları güvenli bir yerde saklayabilirsiniz. Orijinal ambalajı atmak isterseniz, tüm öğeleri doğru şekilde geri dönüşüm kutusuna attığınızdan emin olun.
- Tüm parçaların ve bileşenlerin içinde ve sağlam olduğundan emin olun. Herhangi bir parçanın eksik veya kırık olması durumunda, lütfen resmi Cecotec Teknik Servisi ile derhal iletişime geçin.

Paket içeriği
- Damlama kahve makinesi
- Kullanma kılavuzu

3. CİHAZIN KULLANIMI

Kontrol paneli
Şema. 2

1. **Saat (“HOUR”) ayar düğmesi ve dakika (“MIN”) ayar düğmesi:** Geçerli sistem saatini (saat ve dakika) ayarlamanızı sağlar. Ekrandaki rakamları sürekli olarak değiştirmek için herhangi bir düğmeyi basılı tutun.
2. **Programlama düğmesi:** Makinenin otomatik olarak kahve hazırlamasını istediğiniz zamanı ayarlamanızı sağlar.
3. **Kendi kendini temizleme fonksiyonu düğmesi:** Otomatik temizleme döngüsünü başlatmak için bu düğmeye basın.
4. Öğütme derecesi ayar düğmesi: Kahve çekirdeklerinin öğütülme derecesini değiştirmenizi sağlar. Bu düğmeye her bastığınızda, istediğiniz öğütme derecesini «COARSE» (kaba öğütme), «FINE» (ince öğütme) veya «BREW ONLY» (sadece öğütülmüş kahve) arasında ayarlayabilirsiniz. Kahve çekirdekleri yerine önceden öğütülmüş kahve kullanmak istiyorsanız ikinci seçeneği seçin. Varsayılan ayar «COARSE» (kaba öğütme) şeklindedir.
5. **Sıcak tutma fonksiyonu düğmesi:** Makinenin kahveyi ne kadar süre sıcak tutmasını istediğinizi seçmenizi sağlar. Önceden ayarlanan süre 40 dakikadır. Bu düğmeye her bastığınızda ayar değişecektir ve aşağıdaki değerleri seçebilirsiniz: kapalı - 5 dakika - 10 dakika - 15 dakika - 20 dakika - 25 dakika - 30 dakika - 35 dakika - 40 dakika.
6. **Açma/kapama düğmesi** Kahve makinesini açıp kapatmanıza ve kahve demleme işlemini durdurmanıza olanak sağlar.
7. **Ekran**

Kahve hazırlama
UYARI: Kahve demlemeden önce, tüm aksesuarların ve makinelerin iyi durumda olduğunu kontrol edin ve kullanmadan önce çıkarılabilir filtreyi ve süzgeci ılık suyla iyice temizleyin.

1. Makineyi sabit bir yüzeye yerleştirin ve kapağı açmak için kapak açma düğmesine basın.
2. Filtre tutucuyu kahve makinesi bölmesine yerleştirin ve filtreyi içine oturtun. Ardından çekirdekleri veya öğütülmüş kahveyi (80-86 g için maksimum 14-15 yemek kaşığı) filtreye koyun.

NOT: Kahve çekirdeklerinin veya öğütülmüş kahvenin filtre üzerindeki MAX işaretini aşmadığından emin olun.

3. Seviye göstergesindeki MAX işaretini aşmadan depoya içme suyu ekleyin.

NOT: Çekilmiş kahve ve su miktarını damak tadınıza göre ayarlayabilirsiniz. Az suyla ince çekilmiş kahve kullanırsanız, lezzet daha yoğun olacaktır. Öte yandan, iri çekilmiş kahveyi bol suyla kullanırsanız tadı daha hafif olacaktır.

4. Ardından kapağı kapatın.

5. Isıtma tabanının üzerine bir fincan koyun.

NOT: Fincanın filtreye dokunmasını ve yerinden oynamasını önlemek için kapağı kapattıktan sonra fincanı tabanın üzerine yerleştirin.

6. Güç kablosunu prize takın ve kontrol paneli ekranı açılacaktır. Ekran açıldığında, saat göstergesi hızla yanıp sönecek ve önceden ayarlanmış sistem saatini (12:00 AM) gösterecektir.

NOT: Kazaları önlemek için, kullanmadan önce güç kaynağının makinenin özelliklerine uygun olduğundan emin olun: (AC 120 V / 60 Hz).

7. Mevcut işlemi durdurmak veya iptal etmek için Açma/Kapama düğmesine basın, makine hemen kapanacaktır.

Dikkat:

- Yanıkları veya diğer kazaları önlemek için çalışma sırasında makinenin kapağını açmayın. Kapağı istemeden açarsanız, makine otomatik olarak kapanacaktır.
- Makinenin içindeki sıcak yüzeylere doğrudan dokunmayın.
- Makineyi yeniden başlatmak gerekirse, güç kaynağını kapatın ve kapağı kapatıp makineyi yeniden başlatmadan önce filtre tutucunun ve filtrenin düzgün takılıp takılmadığını kontrol edin.

1. Su haznesini maksimum kapasitesine (1750 mL) kadar doldurursanız, demleme işlemi yaklaşık 11 dakika sürer.
2. Kahve hazırlandıktan sonra, makine 40 dakika boyunca sıcaklığı koruyacaktır. Önceden ayarlanmış kullanım ömrü değiştirilirse, makine yeni seçilen ayarı kaydedecektir. Çıkarma işlemi bitmiş olsa da kahvenin filtrede kalması normaldir, bu nedenle çıkarmadan önce kahvenin fincana damlamasının bitmesi için birkaç dakika beklenmesi önerilir.

NOT: Deponun kapasitesi fincan başına 150 mL olmasına rağmen, demleme işlemi sırasında suyun bir kısmı öğütülmüş kahve tarafından emildiğinden, elde edilecek kahve miktarı dökülen sudan daha az olacaktır.

3. Kırılabilecekleri için boş bardak veya fincanları ısıtma tabanının üzerinde bırakmayın. Bardak kırılırsa veya bardağın kulpu çıkarsa, kullanmaya devam etmeyin. Cam çok kırılgan bir malzemedir, bu nedenle dikkatli kullanın.
4. Makinenin ömrünü kısaltacağından, makineyi boş su deposuyla kullanmayın.
5. Her kullanımdan sonra, temizlemeden veya yeni bir demleme işlemine başlamadan önce makinenin en az 5 dakika soğumasını bekleyin.

Dikkat: Kahve makinesi tamamen soğumazsa, soğuk su eklendiğinde buhar çıkar ve bu da yanmaya veya başka tehlikelere neden olabilir.

6. Kahvenin tadı en iyi taze demlendiğinde anlaşılır.

Makineyi kullanmayacaksanız, kapattığınızdan ve fişini prizden çektiğinizden emin olun.

İyi bir kahve için tavsiyeler

- Kaliteli kahvenin anahtarı temiz bir kahve makinesidir. Bu yüzden düzenli olarak temiz su kullanarak temizlediğinizden emin olun.
- Tüketilmeyecek kahve telvesi veya çekirdeklerini serin ve kuru bir yerde saklayın. Kahve paketini açtıktan sonra taze kalması için sıkıca kapatın.
- En iyi kahveyi elde etmek için, damak tadınıza göre en uygun kahve çekirdeği veya öğütülmüş kahve çeşidini seçin. Orta kavrulmuş kahve kullanılması tavsiye edilir.
- Öğütülmüş kahveyi tekrar kullanmayın, çünkü tekrar ısıtmak lezzetini kaybetmesine neden olabilir.
- Kahve demlendiğinde yüzeyde biraz yağ görünebilir. Kahve kendi yağlarını içerdiği için bu normal bir durumdur.
- Kullandığınız kahve ne kadar koyu kavrulmuşsa, yüzey o kadar yağlı olacaktır.

Sistem saatini ayarlama (24 saat)

- Saati 1 saatlik aralıklarla ayarlamak için düğmeye HOUR basın. Dakikaları 1 dakikalık aralıklarla ayarlamak için düğmeye MIN basın. Durante el ajuste, el visualizador de la hora parpadeará rápidamente. Ayarlandıktan sonra, sistem geçerli saate göre çalışacaktır.
- Ekrandaki rakamları sürekli olarak değiştirmek için düğmesini HOUR veya düğmesini MIN basılı tutun.

Uyarı: Eğer 5 saniye içinde herhangi bir düğmeye basılmazsa, ayar iptal edilir ve ekran başlangıç durumuna geri döner.

- Makineyi açtığınızda saati ayarlamazsanız, siz saati ayarlayana kadar ekran yanıp sönmeye devam edecektir.

Sıcak Tutma fonksiyonunun süresinin ayarlanması

- Kahvenin sıcak kalmasını istediğiniz süreyi ayarlamak için Sıcak Tutma düğmesine basın, ilgili gösterge ışığı yanıp sönmeye başlayacaktır. Saat göstergesi de yanıp sönecek ve bu düğmeye her bastığınızda süre 5 dakikalık aralıklarla aşağıdaki sırayla artacaktır: 40 dakika - kapalı - 5 dakika - 10 dakika - 15 dakika - 20 dakika - 25 dakika - 30 dakika - 35 dakika - 40 dakika. Ayar yapıldıktan sonra, başka bir işlem yapılmazsa Sıcak Tutma işlevi 5 saniye sonra otomatik olarak onaylanacak ve ilgili gösterge ışığı sönecektir.
- Kahve hazır olduğunda, Sıcak Tutma işlevi otomatik olarak etkinleştirilir. Makine kapatılırsa, sıcak tutma işlevi etkinleştirilmeyecek ve gösterge ışıkları 2 dakika sonra sönecektir. Öte yandan, demleme işleminden sonra makineyi kapatmazsanız, Sıcak Tutma işlevi etkinleştirilecek ve makine önceden ayarlanan süre geçtikten sonra kapanacaktır.

NOT: Bu aşamada kahve makinesinin otomatik ölçüm ve kontrol cihazı, makinenin ısınıp ısınmadığını tespit edecektir.

Otomatik çekirdek veya öğütülmüş kahve programlama

Uyarı: Bu işlevi etkinleştirmek için önce saati ayarlamanız gerekir.

- Kahvenin otomatik olarak demlenmesini istediğiniz saati ayarlamak için programlama düğmesine basın. Gösterge ışığı ve zaman göstergesi BREW LATER PROGRAM yanıp sönmeye

başlayacaktır. Ardından istediğiniz saati seçin (ekran varsayılan olarak 00:00 olacaktır).

- Saati onaylamak için programlama düğmesine tekrar basın veya 5 saniye bekleyin. Programlandıktan sonra gösterge BREW LATER PROGRAM yanacaktır. Fonksiyonu iptal etmek isterseniz, programlama düğmesine üçüncü kez basın, gösterge ışığı sönecektir.

1. **Otomatik kahve çekirdeği programlama**

- Makine bekleme modundayken, programlama düğmesine basın (gösterge ışığı BREW LATER PROGRAM yanıp sönecektir) ve kahvenin otomatik olarak demlenmesini istediğiniz saati ayarlayın. Ardından öğütme ayarı düğmesine basın ve mevcut seçeneklerden birini seçin: COARSE (kaba öğütme) veya FINE (ince öğütme). Varsayılan ayar "COARSE" (kaba öğütme) şeklindedir. Öğütme derecesi seçildikten sonra 5 saniye bekleyin veya yukarıdaki ayarları onaylamak için programlama düğmesine tekrar basın. Programlanan süreye ulaşıldığında, açma/kapama gösterge ışığı hızla yanıp sönmeye başlayacak ve programlama göstergesi sönecektir.
- Öğütme işlemi bittiğinde, açma/kapama gösterge ışığı yanık kalacak ve makine kahve demlemeye başlayacaktır. Bekleme modundayken programlama düğmesine basarsanız, makine en son kaydedilen zaman ayarıyla çalışacaktır. Ayrıca 5 saniye içinde başka bir işlem yapılmazsa son ayarla çalışacaktır.

2. **Otomatik öğütülmüş kahve programlama**

- Makine bekleme modundayken, programlama düğmesine basın (gösterge ışığı BREW LATER PROGRAM yanıp sönecektir) ve kahvenin otomatik olarak demlenmesini istediğiniz saati ayarlayın. Programlandıktan sonra, ekranda seçenek BREW ONLY (öğütülmüş kahve) görünene kadar öğütme ayarı düğmesine arka arkaya basın. Ardından 5 saniye bekleyin veya yukarıdaki ayarları onaylamak için programlama düğmesine tekrar basın.
- Programlanan süreye ulaşıldığında, açma/kapama gösterge ışığı yanacak ve ardından makine kahve demlemeye başlayacaktır. Bekleme modundayken programlama düğmesine basarsanız, makine en son kaydedilen zaman ayarıyla çalışacaktır. Ayrıca 5 saniye içinde başka bir işlem yapılmazsa son ayarla çalışacaktır.

3. **Programlanan zamana bakma ve değiştirme**

Bekleme modunda programlama düğmesine bastığınızda ekranda en son programlanan başlatma zamanı görüntülenecek ve gösterge ışığı yanacaktır. BREW LATER PROGRAM Eğer 5 saniye içinde değiştirmezseniz, makine otomatik olarak son kaydedilen ayara göre demleme işlemine başlayacaktır.

4. **Otomatik kahve programlamayı iptal etme**

Ayarı iptal etmek veya devre dışı bırakmak için programlama düğmesine basın. Bu, planlanan zamanı iptal edecektir.

Kahve çekirdekleri ile hazırlama veya öğütülmüş kahve ile hazırlama

5. **Kahve çekirdekleri ile hazırlama**

- **Kaba öğütme derecesi:** Ekranda (kaba öğütme) seçeneği COARSE görünene kadar öğütme ayarı düğmesine basın. Makine çekirdek ile hazırlama moduna girecektir. Kahve demleme işlemini başlatmak için Açma/Kapama düğmesine basın ve ilgili gösterge hızla yanıp sönmeye başlayacaktır. 30 saniye çalıştıktan sonra motor duracak ve rezistans demleme işlemi tamamlanana kadar ısıtmaya devam edecektir. Kahve hazır olduğunda, gösterge söner ve Sıcak Tutma işlevi önceden ayarlanmış zaman parametreleriyle otomatik olarak etkinleştirilir. Makine programlanan süre boyunca kahveyi sıcak tutacak ve ardından bekleme moduna girecektir.

  NOT: Varsayılan öğütme ayarı COARSE (kaba öğütme) olduğundan, makineyi açtığınızda değiştirilmeden bırakılırsa doğrudan bu ayarda çalışacaktır.

- **İnce öğütme derecesi:** Ekranda (ince öğütme) seçeneği FINE görünene kadar öğütme ayarı düğmesine basın. Makine çekirdek ile hazırlama moduna girecektir. Kahve demleme işlemini başlatmak için Açma/Kapama düğmesine basın ve ilgili gösterge hızla yanıp sönmeye başlayacaktır. 35 saniye çalıştıktan sonra motor duracak ve rezistans işlem tamamlanana kadar ısıtmaya devam edecektir. Kahve hazır olduğunda, gösterge söner ve Sıcak Tutma işlevi önceden ayarlanmış zaman parametreleriyle otomatik olarak etkinleştirilir. Makine programlanan süre boyunca kahveyi sıcak tutacak ve ardından bekleme moduna girecektir.

6. **Çekilmiş kahve ile hazırlama**

Makineyi açın ve ekranda BREW ONLY (öğütülmüş kahve) seçeneği görünene kadar öğütme ayar düğmesine basın. Kahve çekirdekleri yerine önceden öğütülmüş kahve kullanmak istiyorsanız bu seçeneği seçin. Bu şekilde, kahve makinesi çekirdekleri öğütmeye gerek kalmadan demleme işlemini otomatik olarak başlatacaktır. Seçimi onaylamak için açma/kapama düğmesine basın, ilgili gösterge ışığı yanacaktır. Hazırlama işlemi tamamlandığında, gösterge ışığı sönecek ve cihaz önceden ayarlanmış zaman ayarına göre Sıcak Tutma fonksiyonunu etkinleştirecektir. Makine programlanan süre boyunca kahveyi sıcak tutacak ve ardından bekleme moduna girecektir.

NOT: Kahve hazırlama işlemini durdurmak için Açma/Kapama düğmesine basın.

4. TEMİZLİK VE BAKIM

NOT: Cihazı temizlemeden önce elektrik fişini prizden çektiğinizden emin olun. Makinenin filtresini ve su deposunu yumuşak, nemli bir bezle temizleyin. Elektrik çarpmasını önlemek için, kabloyu, fişi veya cihazı suya veya başka bir sıvıya daldırmayın.

- Her kullanımdan sonra kahve telvesini çöp kutusuna atın ve çıkarılabilir parçaları temizleyin. Tıkanmayı önlemek için kahve telvesini giderden aşağı dökmeyin.

- Makine uzun süre kullanılmayacaksa, makineyi dezenfekte etmek için çekilmiş kahve veya kahve çekirdekleri olmadan bir veya iki temizleme döngüsü gerçekleştirin.
- Kahve kalıntılarını veya birikmiş kirleri temizlemek için ürünün yüzeyini yumuşak, nemli bir bezle silin.

Otomatik temizlik
Kendi kendini temizleme fonksiyonunu etkinleştirmek için su deposunu doldurun, kahve çekirdeği haznesini takın, kapağı kapatın ve kendi kendini temizleme fonksiyonu düğmesine basın. İlgili gösterge ışığı yanacaktır. Ardından Açma/Kapama düğmesine basın ve makine otomatik olarak temizleme döngüsünü başlatacaktır. Döngü tamamlandığında, gösterge sönecek ve makine bekleme moduna girecektir.

Kireç çözme
Kahve makinesinin verimli çalışmasını sağlamak için, suyun bıraktığı kireç kalıntılarını düzenli olarak temizleyin. Kireç birikiminin miktarı, bölgenizdeki suyun sertliğine ve makinenin kullanım sıklığına bağlı olacaktır. Aşağıdaki kireç çözme yöntemini kullanın:

1. Su deposunu dört ölçek su ve bir ölçek sitrik asit ile doldurun. Depodaki maksimum su seviyesinin aşılmadığından emin olun.
2. Damlama tepsisine bir fincan yerleştirin ve fincanın orta çizgisinin kahve çıkışıyla aynı hizada olduğundan emin olun.
3. Açma/kapama düğmesine bastığınızda gösterge mavi ışıkla yanıp sönmeye başlayacaktır. Bir süre sonra su akmaya başlayacaktır. Ardından Açma/Kapama düğmesine tekrar basın ve makine duracaktır.
4. Normalde makine üç ila beş kireç çözme döngüsü tamamlar. Her döngü, depo tamamen boşalana kadar yaklaşık 15 dakika sürer.
5. İşlem bittiğinde, makineyi en az üç kez suyla durulayın.

5. SORUN GİDERME

Problem	Muhtemel sorunlar	Muhtemel çözümler
Lezzetsiz veya zayıf kahve.	Kahve çekirdekleri çok iri.	Kullanılabilir başka bir öğütme yapılandırması seçin.
	Yanlış takılmış veya kırık filtre.	Damlama sepetine doğru şekilde yerleştirildiğinden emin olun.
	Su yeterince sıcak değil.	Sistemi kireçten arındırın veya su sıcaklığını üreticinin talimatlarına göre ayarlayın.
Yavaş ya da aralıklı damlama.	Su filtresi tıkalı.	Yeterli temiz su akışını sağlamak için su filtresini değiştirin veya temizleyin.
Öğütücü tahılları öğütmez.	Öğütücüye kahve çekirdeği sıkışmış.	Kahve makinesini kapatın ve kahve çekirdeklerinin sıkışıp sıkışmadığını kontrol edin.
	Öğütücünün hatalı ayarlanması.	Kullanma kılavuzuna bakarak öğütücüyü istediğiniz gibi daha ince veya daha iri bir ayara ayarlayın.

6. TEKNİK BİLGİLER

Ürün referansı 01855
Ürün: Cafetera de goteo Coffee 66 Grind & Drop
Gerilim: 220 - 240 V~
Frekans: 50/60 Hz
Nominal güç 830 - 1086 W (ısıtma); 200 W (öğütücü)

Ürün kalitesini artırmak için teknik özellikler önceden haber verilmeksizin değiştirilebilir.
Çin›de Üretildi | İspanya›da Tasarlandı

7. ELEKTRİKLİ VE ELEKTRONİK EKİPMANLARIN GERİ DÖNÜŞÜMÜ

Bu sembol, yürürlükteki yönetmeliklere göre ürünün ve/veya pilin evsel atıklardan ayrı olarak atılması gerektiğini belirtir. Bu ürün kullanım ömrünün sonuna ulaştığında, pilleri/akümülatörleri çıkarmalı ve yerel yetkililer tarafından belirlenen bir toplama noktasına götürmelisiniz.

Elektrikli ve elektronik ekipmanların ve/veya pillerin uygun şekilde nasıl imha edileceğine ilişkin ayrıntılı bilgi için tüketiciler yerel yetkililerle iletişime geçmelidir.
Yukarıdaki yönergelere uyulması çevrenin korunmasına yardımcı olacaktır.

8. GARANTİ VE MÜŞTERİ HİZMETLERİ

Cecotec, ürünün teslimatı sırasında mevcut olan herhangi bir uygunsuzluktan dolayı son kullanıcıya veya tüketiciye karşı yürürlükteki yönetmelikler tarafından belirlenen şartlar,

koşullar ve süreler kapsamında sorumlu olacaktır.
Onarımların nitelikli personel tarafından yapılması tavsiye edilir.
Ürünle ilgili bir sorun tespit ederseniz veya herhangi bir sorunuz varsa, lütfen +34 96 321 07 28 numaralı telefondan resmi Cecotec Teknik Destek Servisi ile iletişime geçin.

9. TELİF HAKLARI

Bu kılavuzdaki metinlerin fikri mülkiyet hakları CECOTEC INNOVACIONES, S.L.'ye aittir. Bu yayının içeriği, CECOTEC INNOVACIONES, S.L.'nin önceden izni olmadan kısmen veya tamamen çoğaltılamaz, bir erişim sisteminde saklanamaz, herhangi bir yolla (elektronik, mekanik, fotokopi, kayıt veya benzeri) iletilemez veya dağıtılamaz.

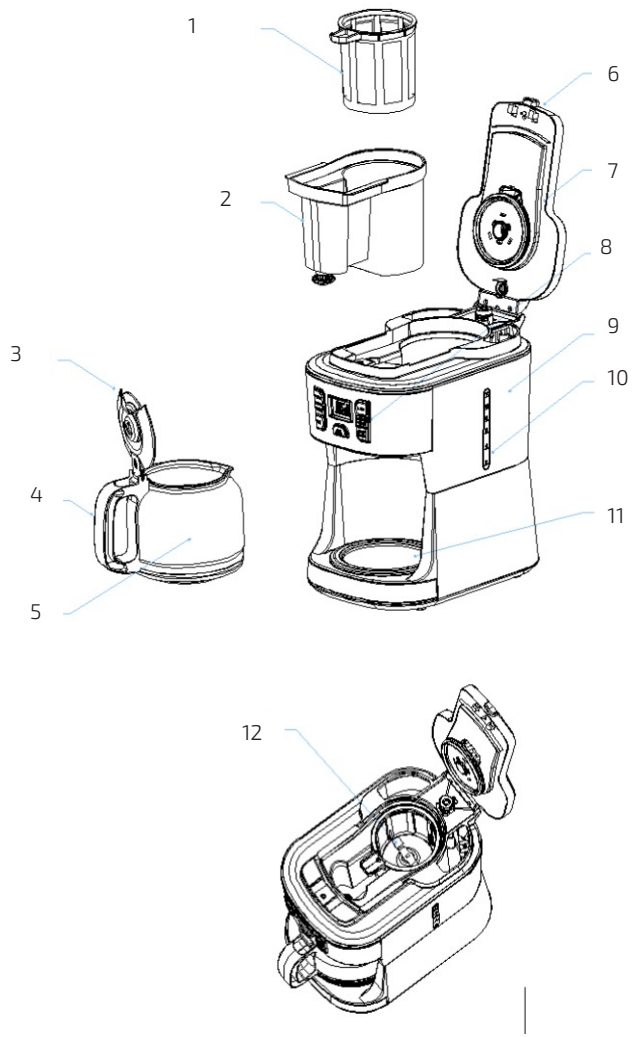

Fig./Img./Abb./Afb./ Rys./Obr. 1

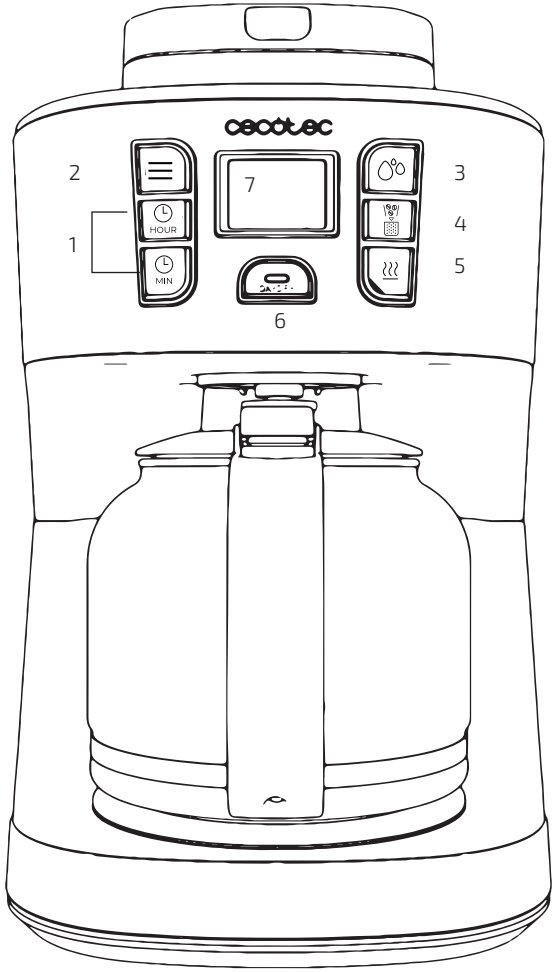

Fig./Img./Abb./Afb./ Rys./Obr. 2

www.cecotec.es

Cecotec Innovaciones S.L.
Av. Reyes Católicos, 60
46910, Alfafar (Valencia), Spain