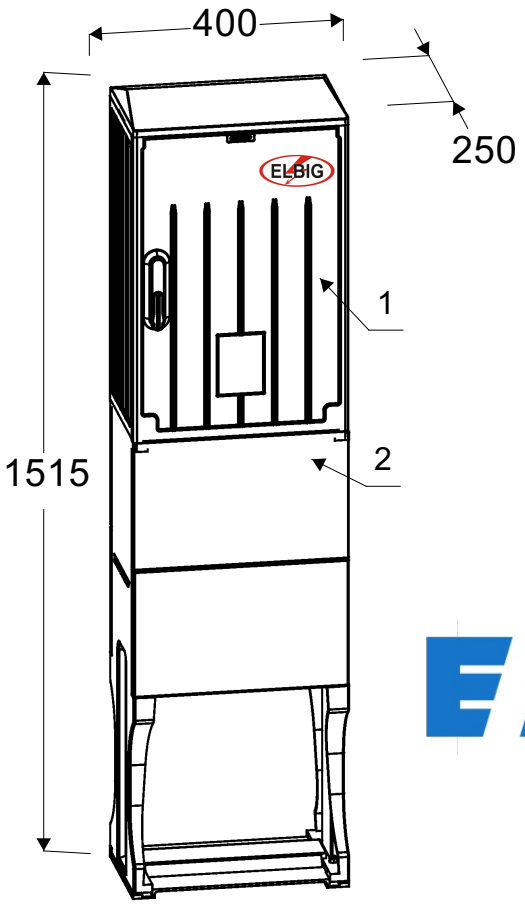

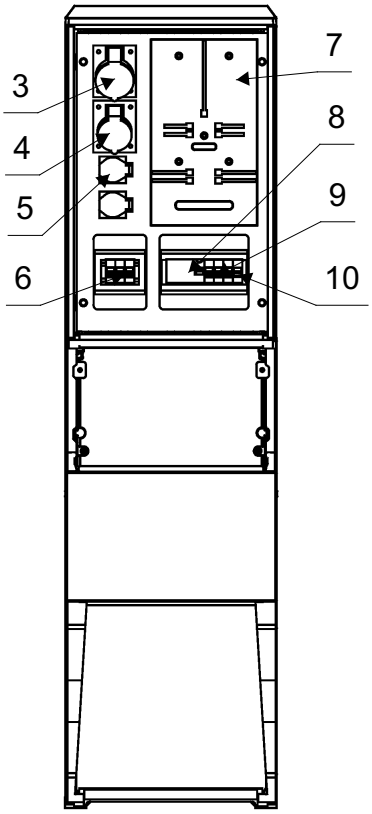

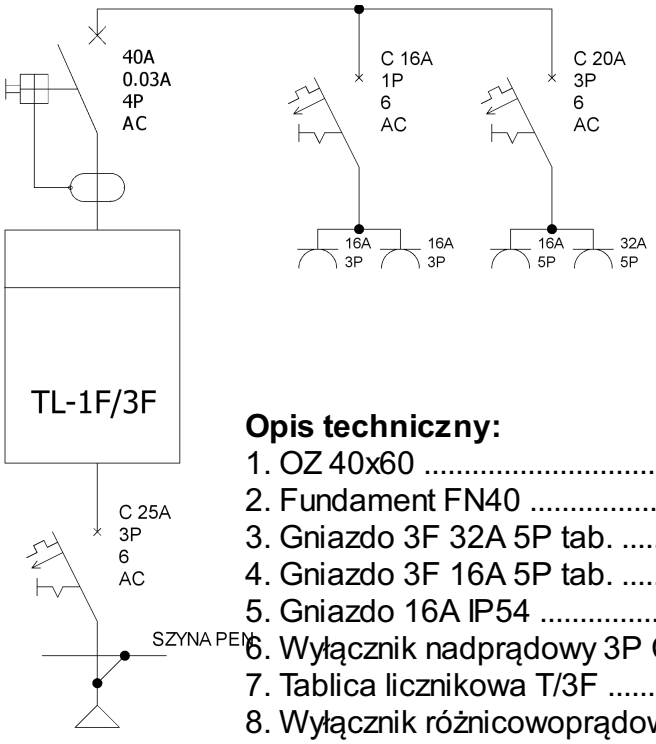

Opis techniczny:

1. OZ 40x60 ..... 1szt
2. Fundament FN40 ..... 1szt
3. Gniazdo 3F 32A 5P tab. 1szt
4. Gniazdo 3F 16A 5P tab. 1szt
5. Gniazdo 16A IP54 ..... 2szt
6. Wyłącznik nadprądowy 3P C25A EATON ... 1szt
7. Tablica licznikowa T/3F 1szt
8. Wyłącznik różnicowoprądowy 4P 40A 30mA EATON 1szt
9. Wyłącznik nadprądowy 3P C20A EATON ... 1szt.
10. Wyłącznik nadprądowy 1P C16A EATON 1szt.

Podstawowe dane techniczne:	
In max część pomiarowa:	63A
In max część złączowa:	40A
Napięcie znamionowe:	230/400V
Napięcie znamionowe izolacji:	500/690V
Stopień ochrony:	IK10,IP44
Klasa ochronności:	II
Częstotliwość znamionowa:	50~60Hz
Temperatura pracy:	-25-55C

EL-BIG Jarosław Wręczycki
ul. Nakielska 42/44
42-600 Tarnowskie Góry

tel.: +48 32 384-70-14, tel./fax.: +48 32 450-06-40
www.elbig.com.pl **e-mail: biuro@elbig.com.pl**

Projektant: mgr inż. Jarosław Wręczycki

Typ: RB40x60-K40-00112W-FL

36-139