CAT EXERCISE WHEEL USER MANUAL

CAT EXERCISE WHEEL

Model: 4.0 XS 4.0 M 4.0 XL 4.0 XXL

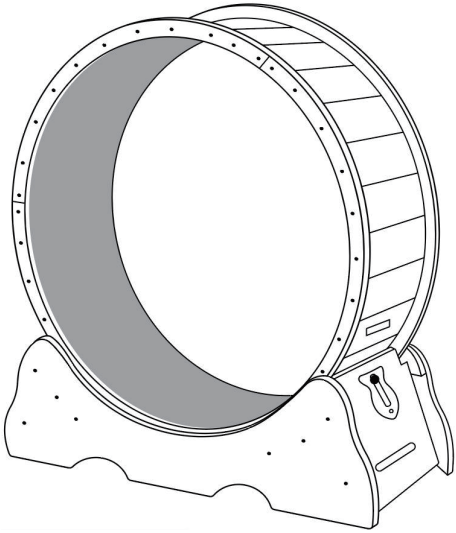

SPECIFICATIONS

Model	4.0 XS
Product Size	750×320×800mm
Color	Natural

Model	4.0 M
Product Size	910×320×970mm
Color	Natural

Model	4.0 XL
Product Size	1105×345×1170mm
Color	Black

Model	4.0 XL
Product Size	1105×345×1170mm
Color	White

Model	4.0 XXL
Product Size	1320×340×1415mm
Color	Natural

COMPONENTS

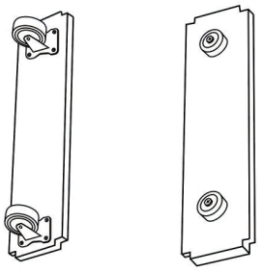 **A×2** **P×2**	**B×2**	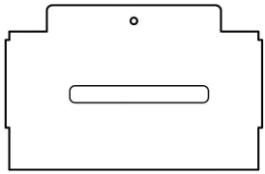 *C a plank with only one screw hole **C×2**
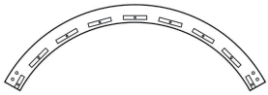 **D×6**	* three pieces of E have double holes on the side. 4.0XS /4.0M **E×17** 4.0XL/4.0XXL **E×23**	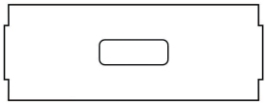 **F×1**
G×6	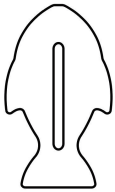 **H×1**	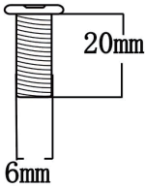 **K×24**
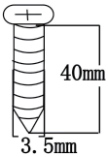 4.0XS /4.0M **L×58** 4.0XL/4.0XXL **L×70**	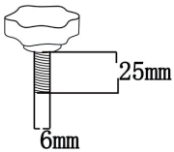 **N×1**	**M×1**

*** Components A, C, E, F, P have been pre installed with plastic solenoids.**

*** Each set comes with a screwdriver, cat teaser, gloves and sandpaper.**

Assembly Instructions

Instructions hint:

Do not tighten the mounting screws to the end at one time, and tighten them again after a single component is installed and formed!

STEP1

Base installation

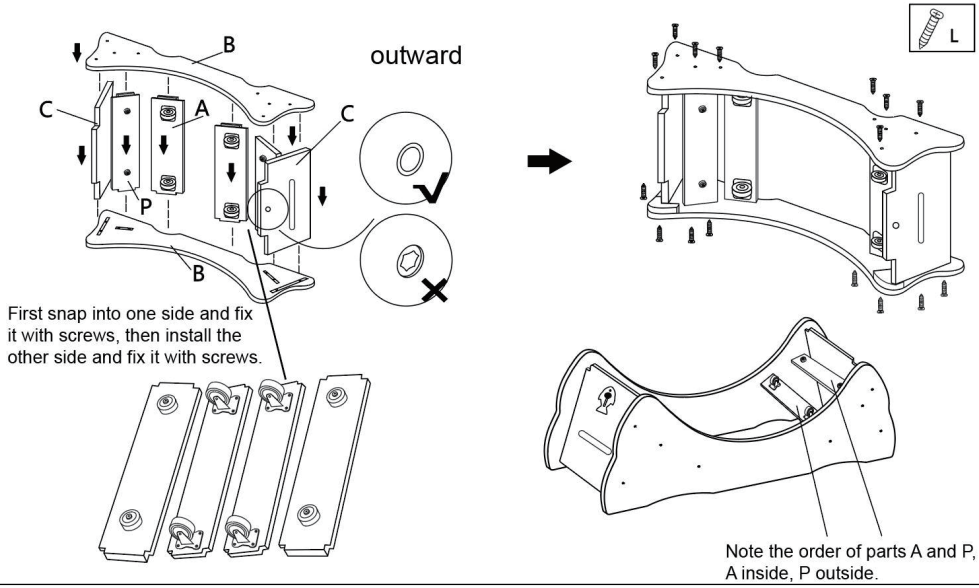

STEP2

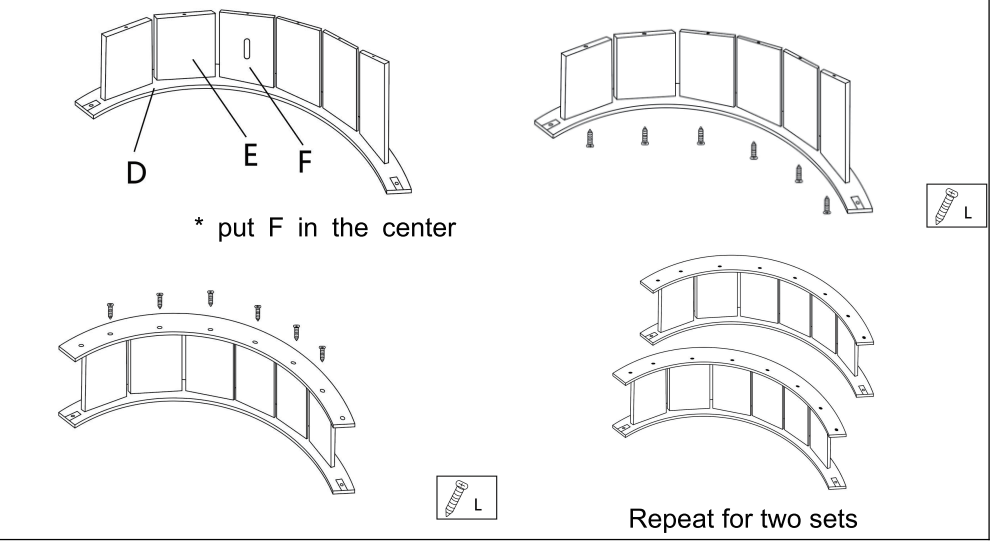

STEP3

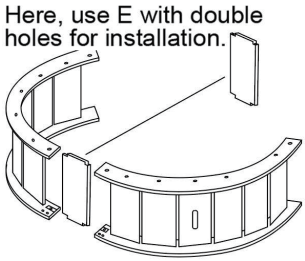

STEP4

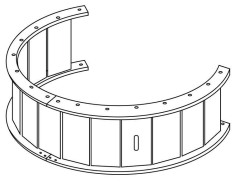

STEP5

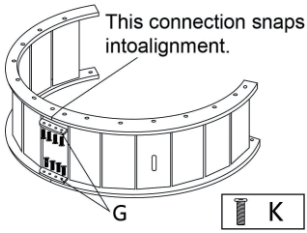

STEP6

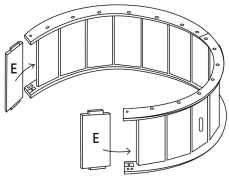

STEP7

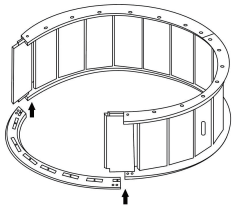

STEP8

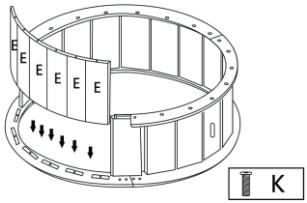

STEP9

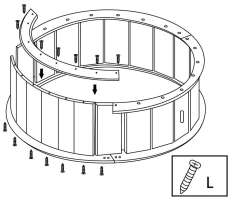

STEP10

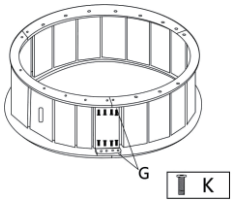

STEP11

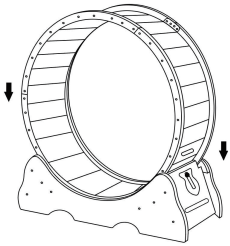

Place the rollers on the base.

STEP12

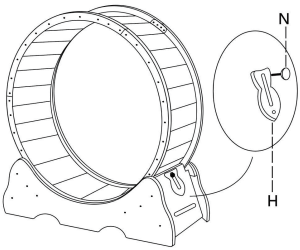

Connect the lock plate H with the screw N and fix it on the plate with holes C.

STEP13

Please paste the black buckle as shown in the figure below.

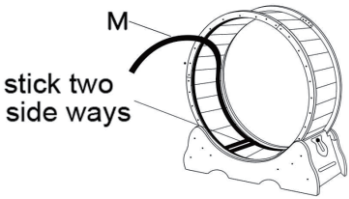

Put black belt back glue mother-in-law Tear off the top layer paper, along the Roller fixed one circle.(Wipe the rollers clean first!)

The Velcro of the accessories is sent out in one piece, which needs to be cut according to the length of the runway.

STEP14

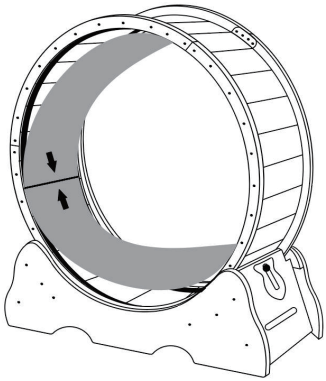

STEP15 Finished

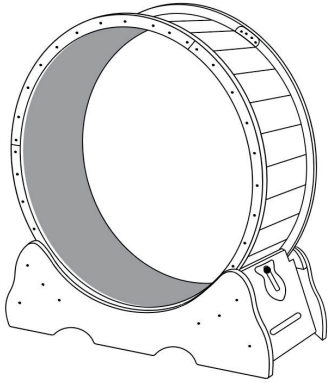

Lock it when not in use.

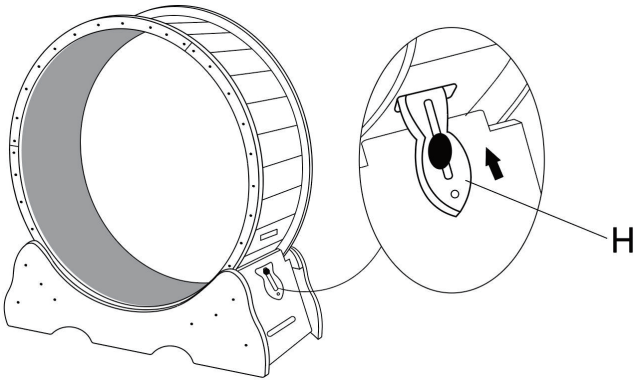

* H wooden lock isinserted into the card slot and locked.

TIPS:

1.The number of screws marked above is the actual number used during installation. When the product is shipped, 1~3 more screws of each type will be given as spares.

2. During the use of the product, children are prohibited from approaching without the company of adults.

3. The edge of the product is a bit sharp, and you need to wear gloves for installation; at the same time, it comes with sandpaper, so you can polish the edge again by yourself; without gloves, be careful when touching the running wheel.

Address: Shuangchenglu 803nong11hao1602A-1609shi, baoshanqu, shanghai 200000 CN.

Imported to AUS: SIHAO PTY LTD, 1 ROKEVA STREETEASTWOOD NSW 2122 Australia

Imported to USA: Sanven Technology Ltd.Suite 250, 9166 Anaheim Place, Rancho Cucamonga, CA 91730

EC	REP

E-CrossStu GmbH.
Mainzer Landstr.69, 60329 Frankfurt am Main.

UK	REP

YH CONSULTING LIMITED.
C/O YH Consulting Limited Office 147, Centurion House,
London Road, Staines-upon-Thames, Surrey, TW18 4AX.

KATT UTÖVA HJUL ANVÄNDARE MANUELL

CAT EXERCISE WHEEL

Modell : 4.0 XS 4.0 M 4.0 XL 4.0 XXL

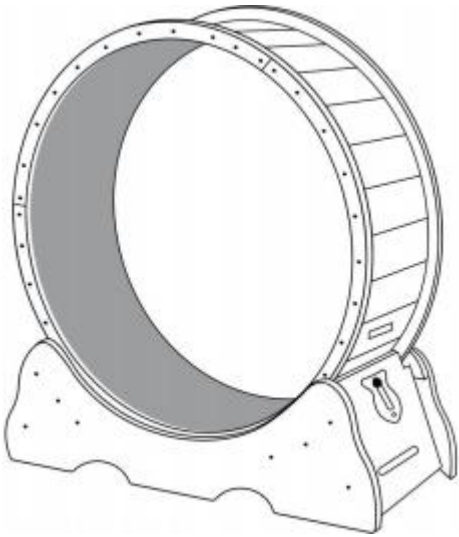

SPECIFIKATIONER

Modell	4.0 XS
produktstorlek	750 x 320 x 800 mm
färg	Naturlig

Modell	4.0 M
produktstorlek	910×320×970mm
färg	Natural

Modell	4.0 XL
produktstorlek	1105×345×1170mm
färg	Black

Modell	4.0 XL
produktstorlek	1105×345×1170mm
färg	White

Modell	4.0 XXL
produktstorlek	1320×340×1415mm
färg	Natural

KOMPONENTER

 Axe 2 Px 2	 Bx 2	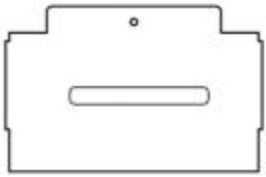 *c a planka med endast en skruvhål Cx 2
 Dx 6	* tre bitar av E har dubbelt hål på sidan. 4 . oXS /4 . OM Ex 17 4 . OXL /4 . OXXL Ex 23	 Fx 1
 Gx 6	 Hx 1	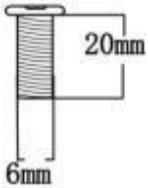 Kx 24
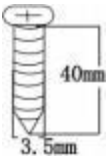 4 . oXS /4 . OM Lx 58 4 . OXL /4 . OXXL Lx 70	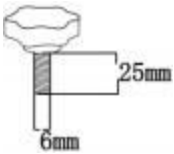 Nx 1	 Mx 1

* komponenter A, C, E, F, P har bi n pre installerad med plast solenoider.
* Varje set kommer med en skruvmejsel, ca t teaser, handskar och

sandpapper.

Montering Instruktioner

Instruktionstips:

Do dra inte åt monteringsskruvarna till ena änden tid, och spänna dem igen efter en enskild komponent är installerad och formad!

STEG 1 Bas installation

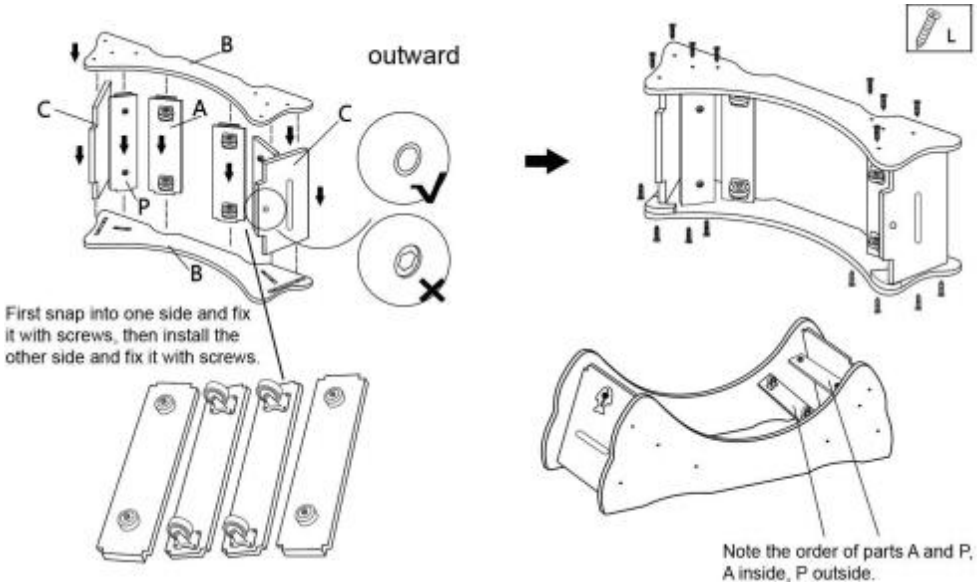

STEG 2

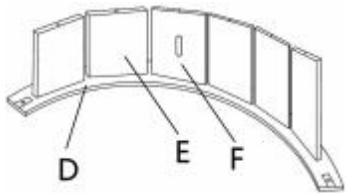

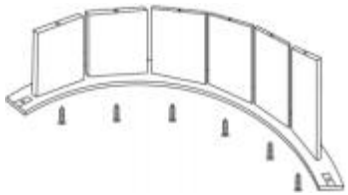

* sätta F i de centrum

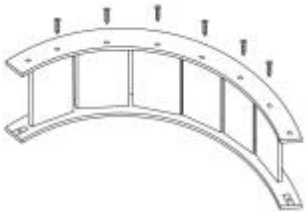

Upprepa för två set

STEG 3

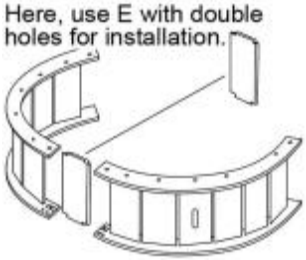

STEG 4

STEG 5

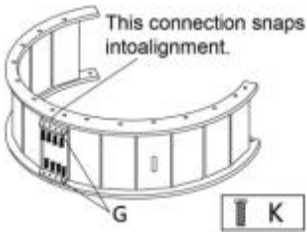

STEG 6

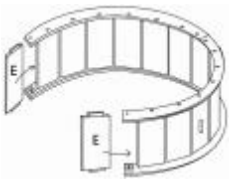

STEG 7

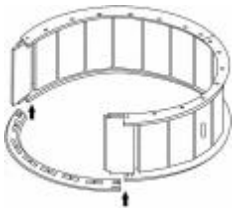

STEG 8

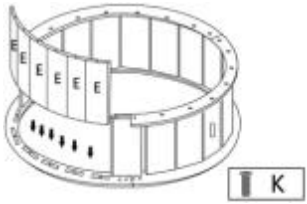

STEG 9

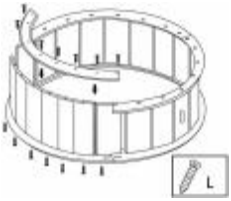

STEG 1 0

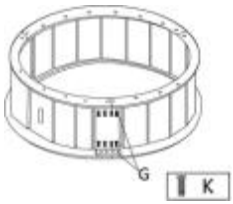

STEG 1 1

placera rullar på de bas.

STEG 12

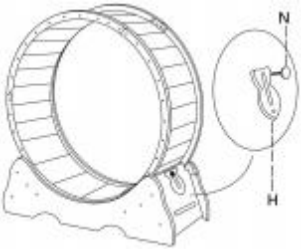

ansluta låsplatta H med th de skruv N och fixera det på de tallrik med hål C .

STEG 13

behaga klistra in svart spänne som sh egna i figuren nedan.

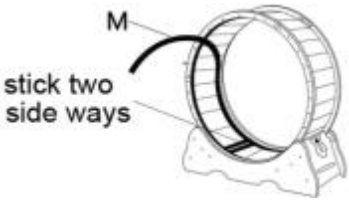

sätta svart bälte bak lim svärmor Riv av toppen lager papper, tillsammans de Rull fixerad en cirkel. (torka av rullar städa först !)

Kardborrbandet av tillbehören är skickas ut i en bit, som behöver skäras enligt till längd av landningsbanan.

STEG 14

STEG 15 Avslutat

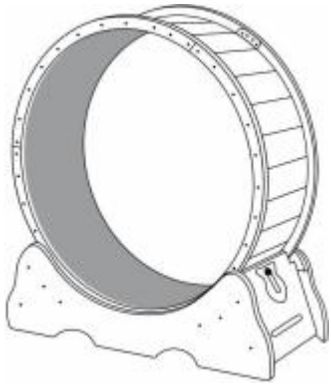

Låsa det när inte i använda.

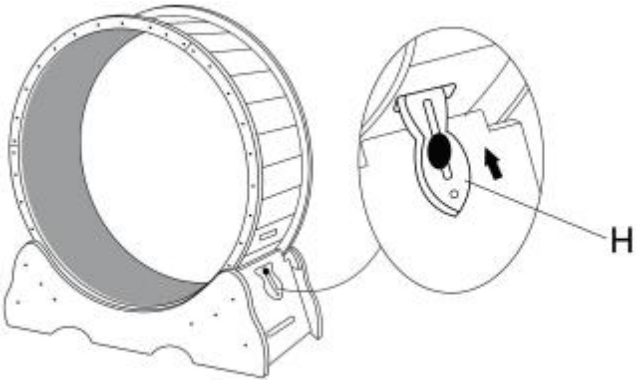

* H Trä låsa är insatt till de kort spår och låst.

TIPS :

1 .De antal av skruvar markant ovan är de faktisk antal begagnad under installation. när de produkt är skickas, 1 ~ 3 mer skruvar av varje typ vilja få som reservdelar .

2. Under använda av produkt, barn är förbjudna från annalkande utan de sällskap av en dults.

3. De kant av de produkt är a b det skarp, och du behov till bära handskar för installation ; på de samma tid, det kommer med sandpapper , Så du burk polska de kant igen själv; utan handskar, vara försiktig när röra vid spring hjul.

Tillverkare: Shanghaimuxinmuyeyouxiangongsi
Adress: Shuangchenglu 803nong11hao1602A-1609shi, baoshanqu, shanghai 200000 CN.
EC REP: E-CrossStu GmbH.
Mainzer Landstr.69, 60329 Frankfurt am Main.
UK REP: YH CONSULTING LIMITED.
C/O YH Consulting Limited Office 147, Centurion House, London Road, Staines-upon-Thames, Surrey, TW18 4AX
Importerad till AUS: SIHAO PTY LTD.
1 ROKEVA STREETEASTWOOD NSW 2122 Australien
Importerad till USA: Sanven Technology Ltd.
Suite 250, 9166 Anaheim Place, Rancho Cucamonga, CA 9173 0

GATO EJERCICIO RUEDA USUARIO MANUAL

CAT EXERCISE WHEEL

Modelo : 4.0 Talla XS 4.0 METRO 4.0 XL4 .0 XXL

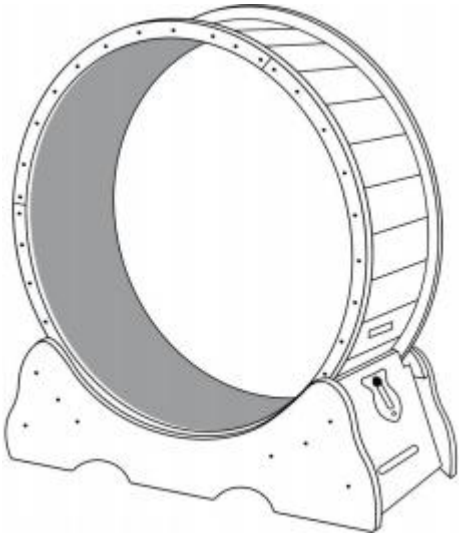

PRESUPUESTO

Modelo	4.0 XS
Tamaño del producto	750 x 320 incógnita 800 milímetros
color	Natural

Modelo	4.0 M
Tamaño del producto	910×320×970mm
color	Natural

Modelo	4.0 XL
Tamaño del producto	1105×345×1170mm
color	Black

Modelo	4.0 XL
Tamaño del producto	1105×345×1170mm
color	White

Modelo	4.0 XXL
Tamaño del producto	1320×340×1415mm
color	Natural

COMPONENTES

Hacha 2 Px 2	Caja 2	*do a tablón con solo uno agujero de tornillo Cx2
Dx6	* tres piezas de mi tener doble agujeros en el lado 4 . oXS /4 .OM Ejemplo 17 4 .OXL / 4 .OXXL Ejemplo 23	Efecto 1
Gx6	Hx1	20mm 6mm Kx24
40mm 3. 5mm 4 . oXS /4 . OMA Lx58 4 .OXL / 4 .OXXL Lx70	25mm 6mm Nx 1	Mx1

* componentes A, DO, MI, F, P tiene estado pre instalado con Solenoides de plástico. * Cada juego viene con un destornillador, adelanto de gato, guantes y papel de lija.

Asamblea Instrucciones

Sugerencia de instrucciones:

Hacer No apriete los tornillos de montaje hasta el final de una sola vez. tiempo, y apretar a ellos de nuevo después de que un solo componente es ¡Instalado y formado!

PASO 1 Base instalación

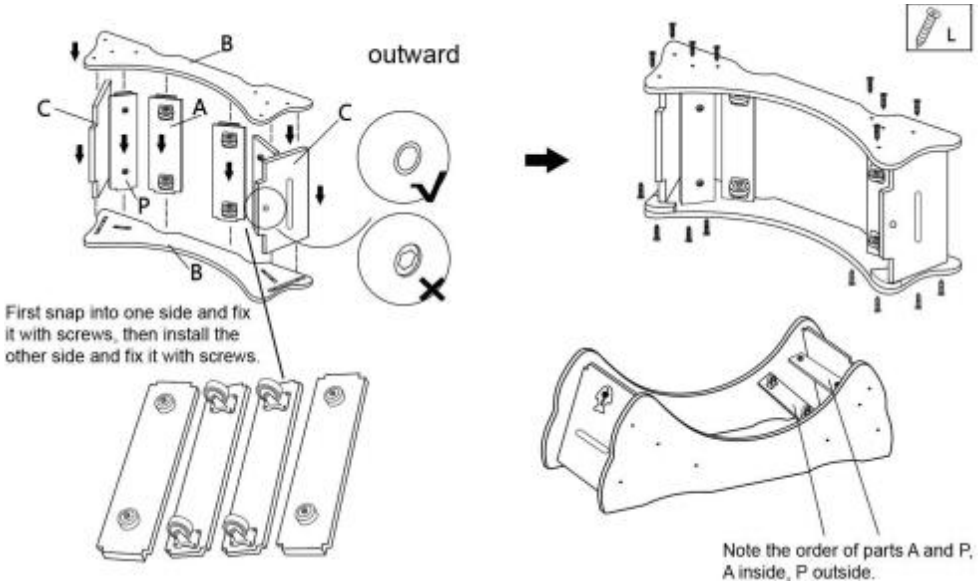

PASO 2

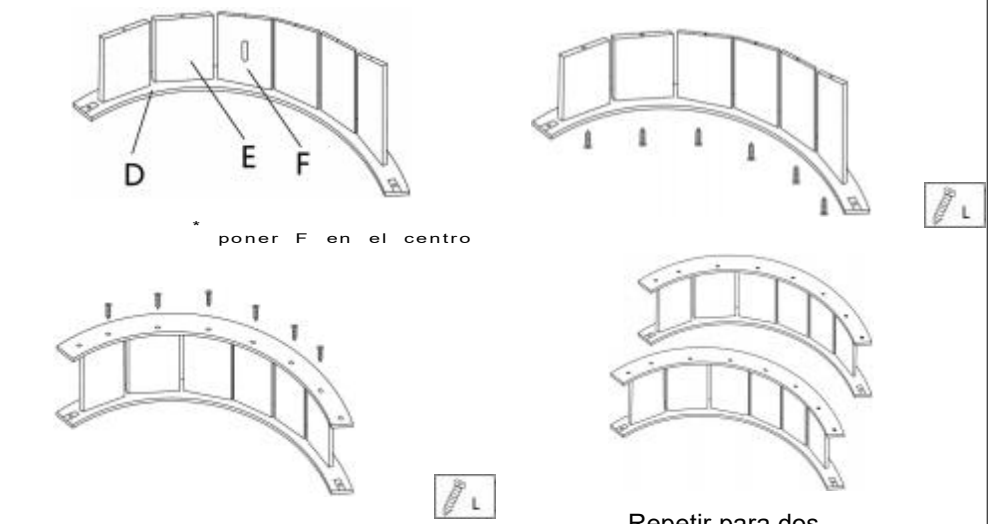

PASO 3

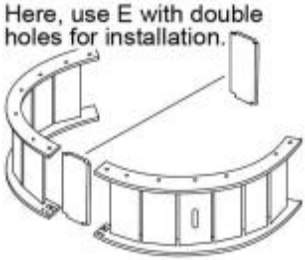

PASO 4

PASO 5

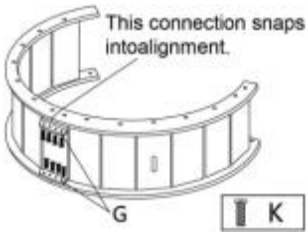

PASO 6

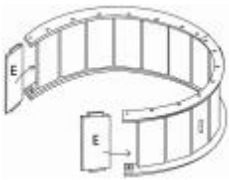

PASO 7

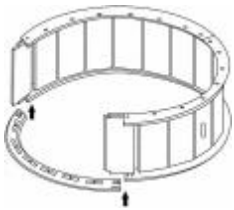

PASO 8

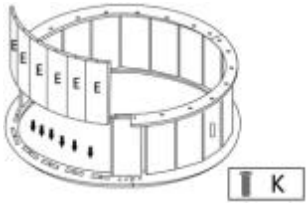

PASO 9

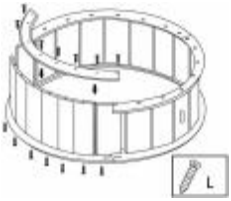

PASO 1 0

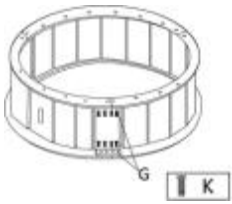

PASO 1 1

Coloque el Rodillos en el base.

PASO 12

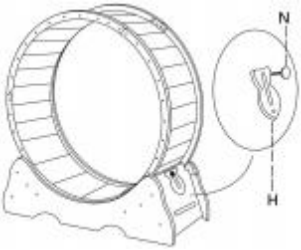

Conectar el placa de bloqueo H Con el el tornillo N y arreglar él en el lámina con agujeros C .

PASO 13

por favor pegar el hebilla negra como sh propio en La figura abajo.

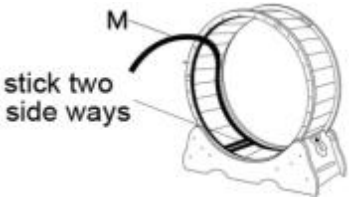

poner Pegamento para la espalda para cinturón negro suegra Arranca la parte superior capa papel, a lo largo el Rodillo fijo un circulo (limpiar el Rodillos ¡limpia primero !)

El velcro De los accesorios es Enviado en uno pedazo, cual necesita ser cortado de acuerdo hacia longitud del pista.

PASO 14

PASO 15 Terminado

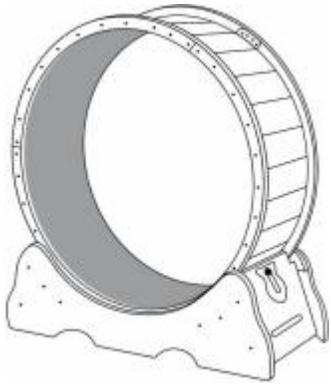

Cerrar Es cuando no en usar.

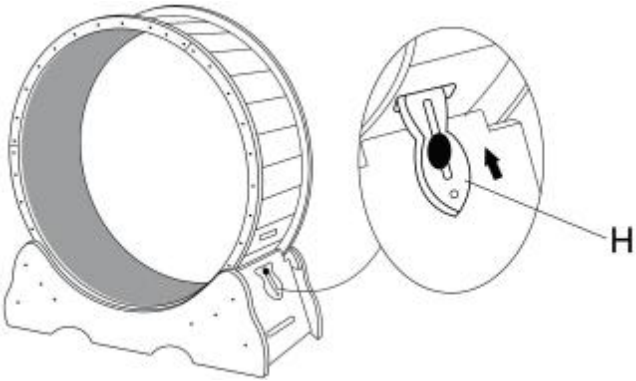

* yo De madera cerrar esta insertado en el tarjeta ranura y bloqueado.

CONSEJOS :

1 .El número de tornillos marcado arriba es el actual número usado durante Instalación . cuando el producto es enviado, 1 ~3 más tornillos de cada tipo voluntad ser dado como repuestos .

2. Durante el usar del producto, niños tienen prohibido que se acerca sin el Compañía de un adulto.

3. El borde de el producto es a poco afilado, y tú necesidad a tener puesto guantes para Instalación ; en el mismo tiempo, él llega con papel de lija , Entonces tú poder polaco el borde de nuevo por ti mismo; Sin guantes, ten cuidado cuando tocando el correr rueda.

Fabricante: Shanghaimuxinmuyeyouxiangongsi
Dirección: Shuangchenglu 803nong11hao1602A-1609shi, baoshanqu, shanghai 200000 CN.
REPRESENTANTE CE: E-CrossStu GmbH.
Mainzer Landstr.69, 60329 Fráncfort del Meno.
REPRESENTANTE DEL REINO UNIDO: YH CONSULTING LIMITED.
C/O YH Consulting Limited Oficina 147, Centurion House, London Road, Staines-upon-Thames, Surrey, TW18 4AX
Importado a AUS: SIHAO PTY LTD.
1 ROKEVA STREET EASTWOOD NSW 2122 Australia
Importado a EE. UU.: Sanven Technology Ltd.
Suite 250, 9166 Anaheim Place, Rancho Cucamonga, CA 9173 0

GATTO ESERCIZIO RUOTA UTENTE MANUALE

CAT EXERCISE WHEEL

Modello : 4.0 Taglia XS4.0 M 4.0 4XLarge .0 Grandezza

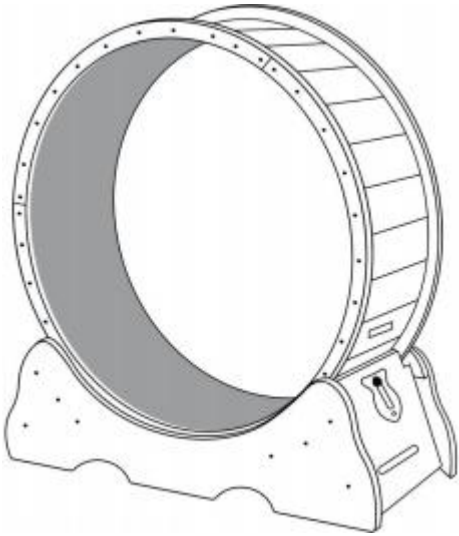

SPECIFICHE

Modello	4 . 0 Taglia XS
dimensione del prodotto	750x320 X 800 millimetri
colore	Naturale

Modello	4.0 M
dimensione del prodotto	910×320×970mm
colore	Natural

Modello	4.0 XL
dimensione del prodotto	1105×345×1170mm
colore	Black

Modello	4.0 XL
dimensione del prodotto	1105×345×1170mm
colore	White

Modello	4.0 XXL
dimensione del prodotto	1320×340×1415mm
colore	Natural

COMPONENTI

Ascia 2 Px 2	Bx2	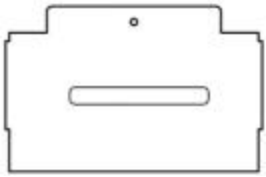 *C UN tavola con soltanto uno foro per vite Cx2
Domanda 6	* tre pezzi Di E avere doppio buchi SU il lato. 4 . OXS /4 . OMS Es 17 4 . OX /4 . Taglia unica Es 23	Effetto 1
Gx6	Ax 1	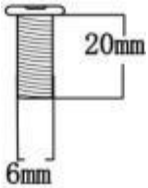 Bambini 24
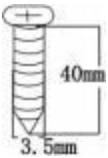 4 . OXS (oXS-tipo) /4 . OM Lx58 4 . OX /4 . Taglia unica Lx70	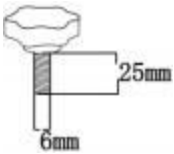 Numero 1	Mx1

* componenti A, C, E, F, P hanno stato pre installato con solenoidi di plastica. * Ogni set è dotato di un cacciavite, teaser di gatto, guanti E carta vetrata.

Assemblea Istruzioni

Suggerimento per le istruzioni:

Fare non stringere le viti di montaggio fino in fondo in una tempo, E stringere loro Ancora dopo che un singolo componente è installato e formato!

PASSO 1 Base installazione

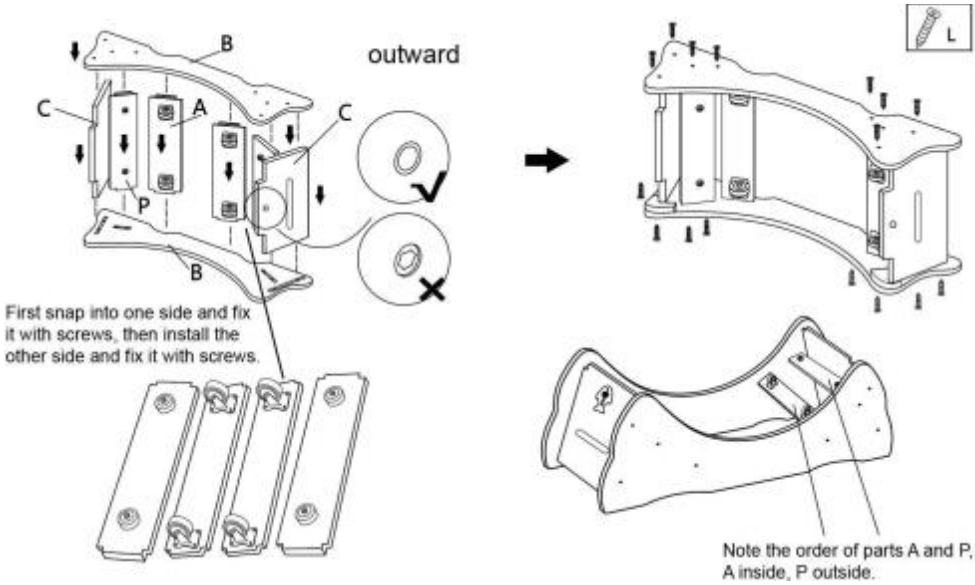

PASSO 2

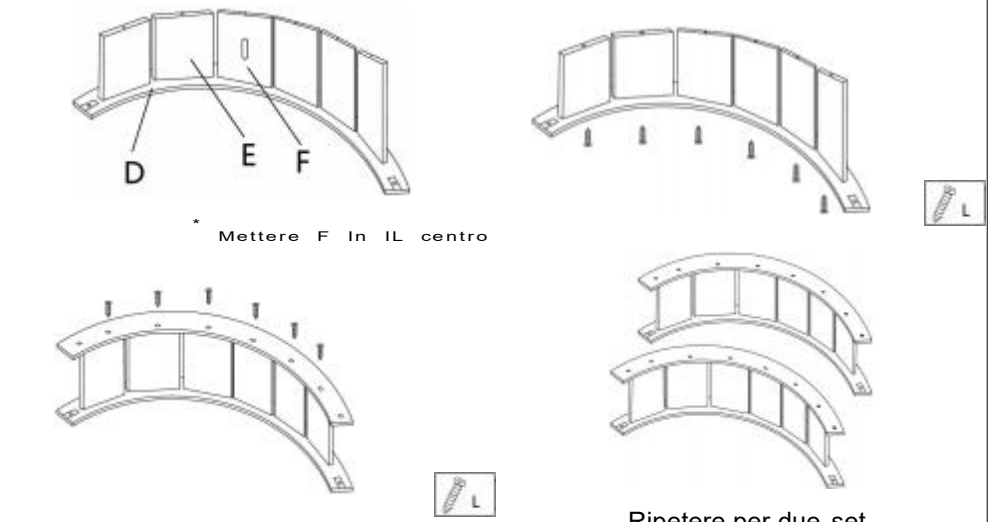

PASSO 3

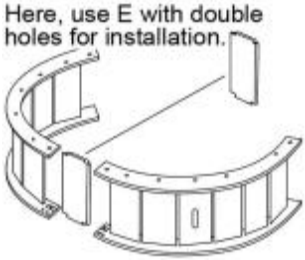

PASSO 4

PASSO 5

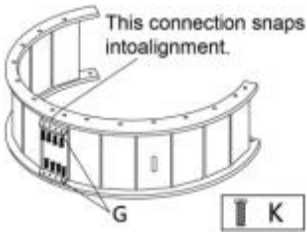

PASSO 6

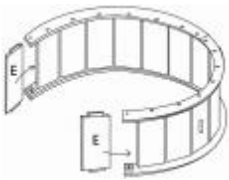

PASSO 7

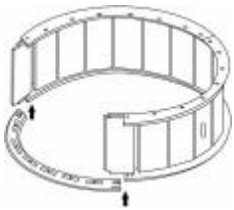

PASSO 8

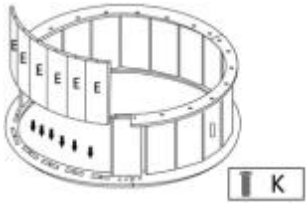

PASSO 9

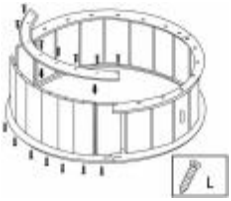

PASSO 1 0

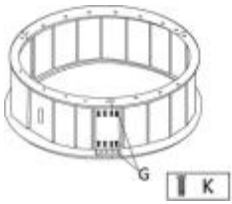

PASSO 1 1

posizionare il rulli SU IL base.

PASSO 12

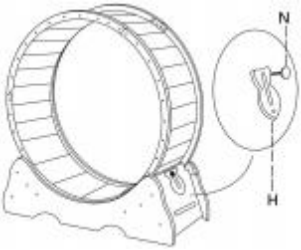

collegare il piastra di bloccaggio H Con IL vite N E aggiustare Esso SU IL piatto con buchi C .

PASSO 13

Per favore incollare il fibbia nera come possedere In la figura sotto.

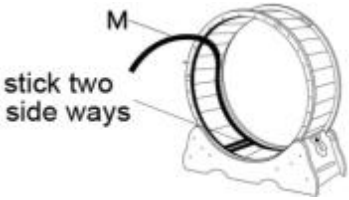

Mettere cintura nera indietro g lue suocera Strappare la parte superiore strato carta, lungo IL Rullo fisso un cerchio. (pulisci il rulli (prima pulisci !)

Il velcro degli accessori È inviato In uno pezzo, Quale ha bisogno di essere tagliato secondo al lunghezza del pista.

PASSO 14

FASE 15 Finito

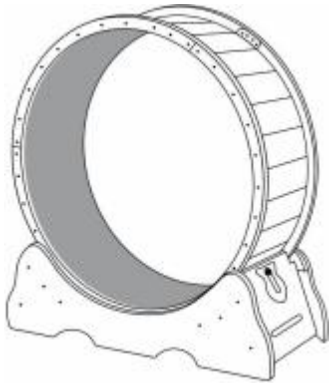

Serratura quando non In utilizzo.

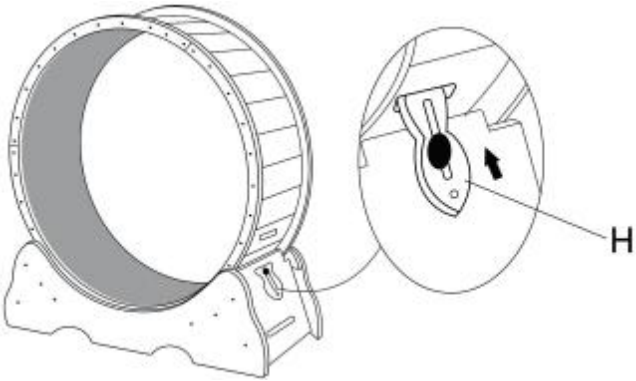

* H Di legno serratura è inserito in IL carta fessura E bloccato.

SUGGERIMENTI :

1 . IL numero Di viti segnato Sopra È IL attuale numero usato durante installazione . Quando IL prodotto È spedito, 1 ~3 Di più viti Di ogni tipo Volere essere dato COME pezzi di ricambio .

2. Durante il utilizzo del prodotto, bambini sono proibiti da avvicinandosi senza IL compagnia di adulti.

3. IL bordo Di IL prodotto È UN morso affilato, E Voi Bisogno A Indossare guanti per installazione ; A IL Stesso tempo, Esso viene con carta vetrata , COSÌ Voi Potere polacco IL di nuovo il bordo da solo; senza guanti, stai attento Quando toccando il corsa ruota .

Produttore: Shanghaimuxinmuyeyouxiangongsi
Indirizzo: Shuangchenglu 803nong11hao1602A-1609shi, baoshanqu, shanghai 200000 CN.
RAPPRESENTANTE CE: E-CrossStu GmbH.
Mainzer Landstr.69, 60329 Francoforte sul Meno.
RAPPRESENTANTE DEL REGNO UNITO: YH CONSULTING LIMITED.
C/O YH Consulting Limited Ufficio 147, Centurion House, London Road, Staines-upon-Thames, Surrey, TW18 4AX
Importato in AUS: SIHAO PTY LTD.
1 ROKEVA STREET EASTWOOD NSW 2122 Australia
Importato negli USA: Sanven Technology Ltd.
Suite 250, 9166 Anaheim Place, Rancho Cucamonga, CA 9173 0

KOT ĆWICZENIA KOŁO UŻYTKOWNIK PODRĘCZNIK

CAT EXERCISE WHEEL

Modelka : 4.0 XS4 .0 M 4.0 XL4 .0 XXL

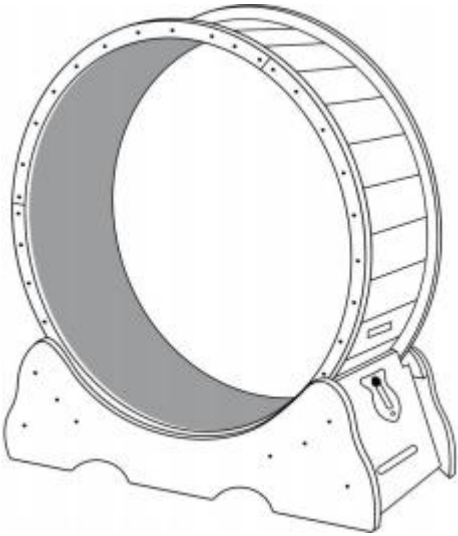

SPECYFIKACJE

Model	4.0 XS
rozmiar produktu	750x320 X 800 mm
kolor	Naturalny

Model	4.0 M
rozmiar produktu	910×320×970mm
kolor	Natural

Model	4.0 XL
rozmiar produktu	1105×345×1170mm
kolor	Black

Model	4.0 XL
rozmiar produktu	1105×345×1170mm
kolor	White

Model	4.0 XXL
rozmiar produktu	1320×340×1415mm
kolor	Natural

SKŁADNIKI

 Siekiera 2 Px 2	 Bx2	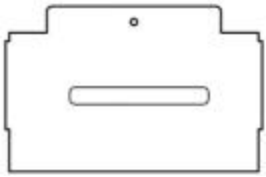 *C A deska z tylko jeden otwór na śrubę CX 2
 Dx6	* trzy sztuki z mi mieć podwójne dziury NA z boku 4 . oXS /4 .OM Przykład 17 4 . OX /4 . OXXL Przykład 23	 Efekt 1
 Gx6	 Wysokość 1	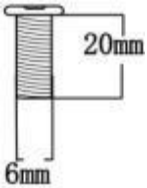 Kx24
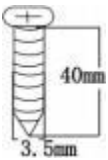 4 . oXS /4 . Om Lx58 4 . OX /4 . OXXL Lx70	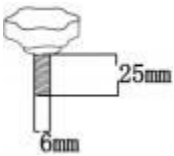 Nx1	 Mx1

* składniki A, C, MI, F, P mam został przed zainstalowany z elektromagnesy plastikowe. * Każdy zestaw zawiera śrubokręt, teaser kota , rękawice I papier ścierny.

Montaż Instrukcje

Wskazówka dotycząca instrukcji:

Do nie dokręcaj śrub montażowych do końca czas, I dokręcać ich Ponownie po tym jak pojedynczy składnik jest zainstalowane i uformowane!

KROK 1 Opierać instalacja

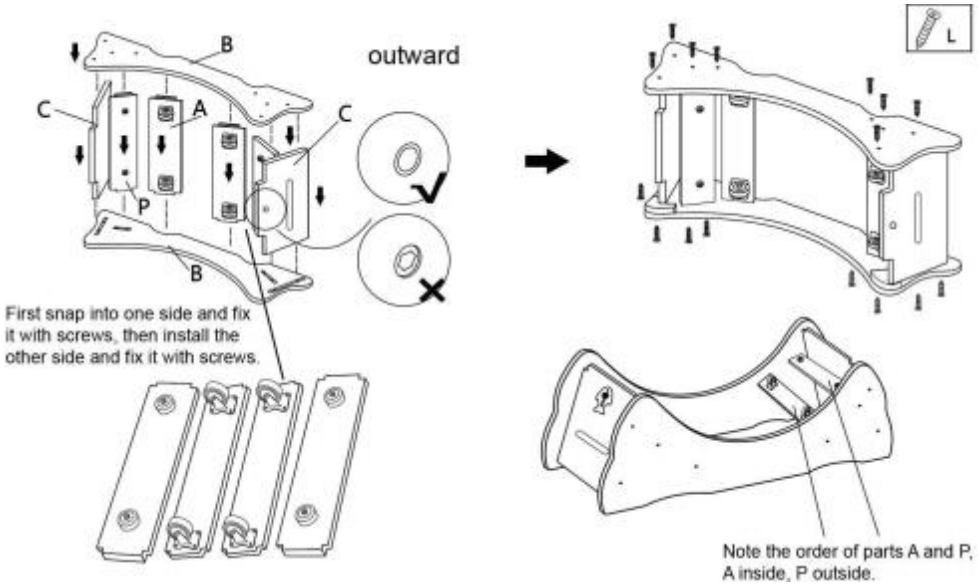

KROK 2

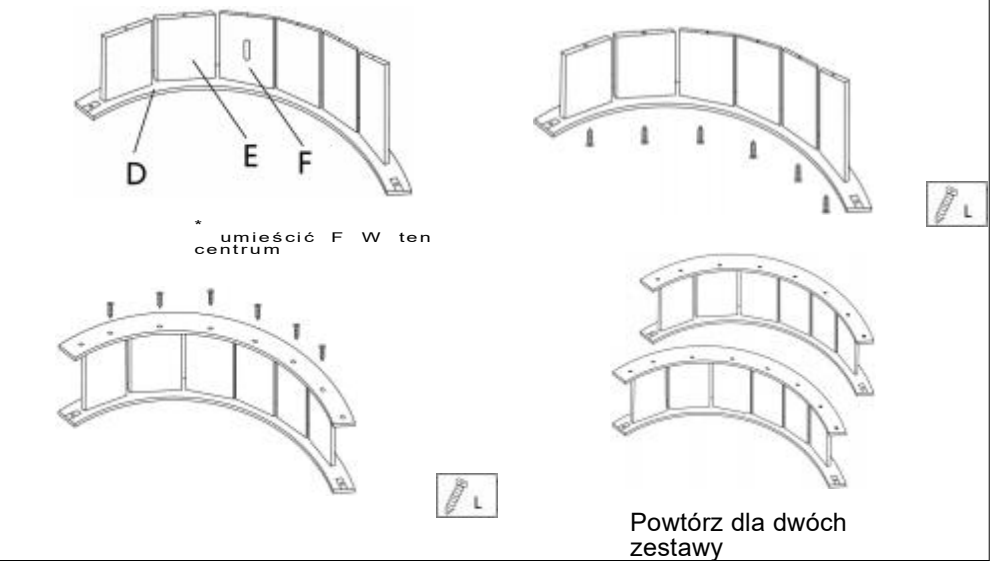

KROK 3

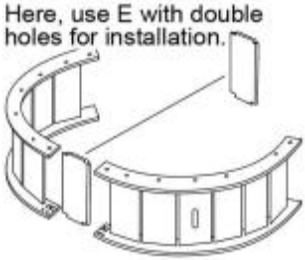

KROK 4

KROK 5

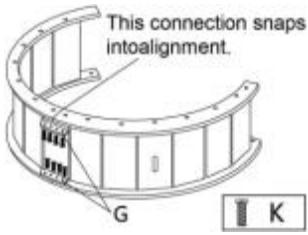

KROK 6

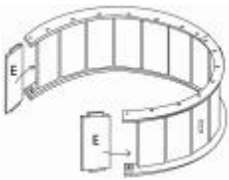

KROK 7

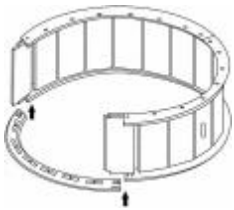

KROK 8

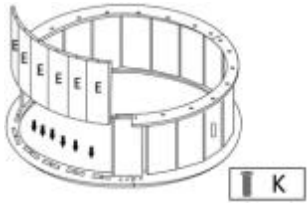

KROK 9

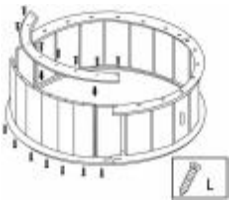

KROK 1 0

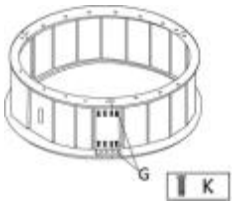

KROK 1 1

umieścić wałki NA ten opierać.

KROK 12

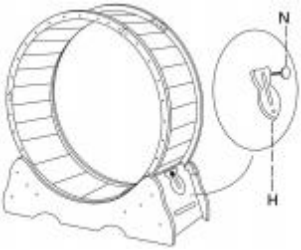

połączyć płyta zamka H Z ten śruba N I naprawić To NA ten płyta z dziury C .

KROK 13

Proszę wklej czarna klamra jako mieć własne W postać poniżej.

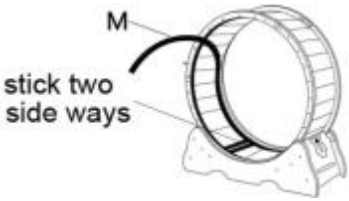

umieścić czarny pas klej do pleców teściowa Oderwij górę warstwa papier, wzdłuż ten Wałek stały jedno koło. (wytrzyj wałki (najpierw wyczyść !)

Rzep akcesoriów Jest wysłany W jeden sztuka, Który potrzebuje być ciętym zgodnie do długość z pas startowy.

KROK 14

KROK 15 Zakończony

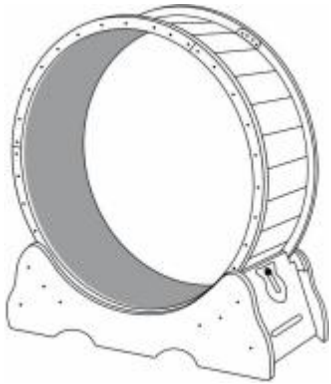

Zamek to kiedy nie W używać.

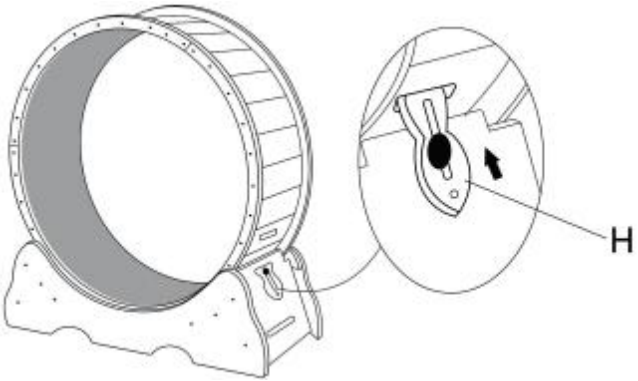

* H Drewniany zamek jest wstawiony do ten karta szczelina I zamknięty.

PORADY :

1 .Ten numer z śruby wyraźny powyżej Jest ten rzeczywisty numer używany podczas

instalacja . Kiedy ten produkt Jest wysłany, 1 ~3 więcej śruby z każdy typ będzie być danym Jak części zamienne .

2. Podczas używać z produkt, dzieci są zabronione zbliżający się bez ten towarzystwo dorosłych .

3. Ten krawędź z ten produkt Jest A fragment ostry, I Ty potrzebować Do nosić rękawice Do

instalacja ; Na ten To samo czas, To komes z papier ścierny Więc Ty Móc polski ten krawędź ponownie samemu; bez rękawiczek, bądź ostrożny Kiedy dotykając działanie koło.

Producent: Shanghaimuxinmuyeyouxiangongsi
Adres: Shuangchenglu 803nong11hao1602A-1609shi, baoshanqu, szanghaj 200000 CN.
Przedstawiciel KE: E-CrossStu GmbH.
Mainzer Landstr.69, 60329 Frankfurt nad Menem.
ODPOWIEDZIALNOŚĆ W WIELKIEJ BRYTANII: YH CONSULTING LIMITED.
C/O YH Consulting Limited Biuro 147, Centurion House, London Road, Staines-upon-Thames, Surrey, TW18 4AX
Importowane do AUS: SIHAO PTY LTD.
1 ROKEVA STREETEASTWOOD NSW 2122 Australia
Importowane do USA: Sanven Technology Ltd.
Apartament 250, 9166 Anaheim Place, Rancho Cucamonga, CA 9173 0

KATZE ÜBUNG RAD BENUTZER HANDBUCH

CAT EXERCISE WHEEL

Modell : 4.0 Größe XS 4.0 M 4.0 XL 4.0 XXL

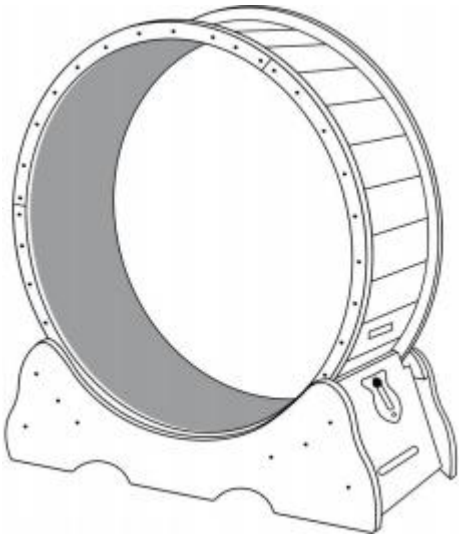

Spezifikationen

Modell	4 . 0 Größe
Produktgröße	750 x 320 X 800 mm
Farbe	Natürlich

Modell	4.0 M
Produktgröße	910×320×970mm
Farbe	Natural

Modell	4.0 XL
Produktgröße	1105×345×1170mm
Farbe	Black

Modell	4.0 XL
Produktgröße	1105×345×1170mm
Farbe	White

Modell	4.0 XXL
Produktgröße	1320×340×1415mm
Farbe	Natural

KOMPONENTEN

 Axt 2 Px 2	 Buch 2	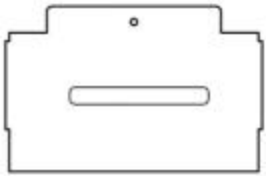 *C A Planke mit nur eins Schraubenloch Cx 2
 Dx 6	* drei Stücke von E habe doppelt Löcher An die Seite 4 .oXS / 4 . OM Ex 17 4 . OXL /4 .OXXL 2. Mose 23	 Effekt 1
 Gx 6	 Hx 1	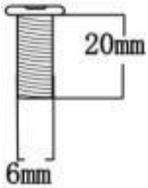 \\ Kx 24
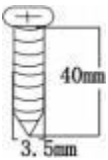 \\ 4 .oXS /4 . OM Lx 58 4 . OXL /4 .OXXL Lx 70	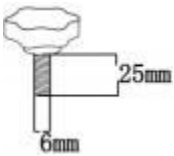 \\ Nx 1	 Mx 1

* Komponenten A, C, E, F, P haben gewesen Vor installiert mit Kunststoffsolenoide. * Jedes Set enthält einen Schraubendreher, Katzenteaser , Handschuhe Und Sandpapier.

Montage Anweisungen

Anleitungshinweis:

Tun die Befestigungsschrauben nicht bis zum Anschlag anziehen. Zeit, Und anziehen ihnen wieder nachdem eine einzelne Komponente installiert und geformt!

SCHRITT 1 Base Installation

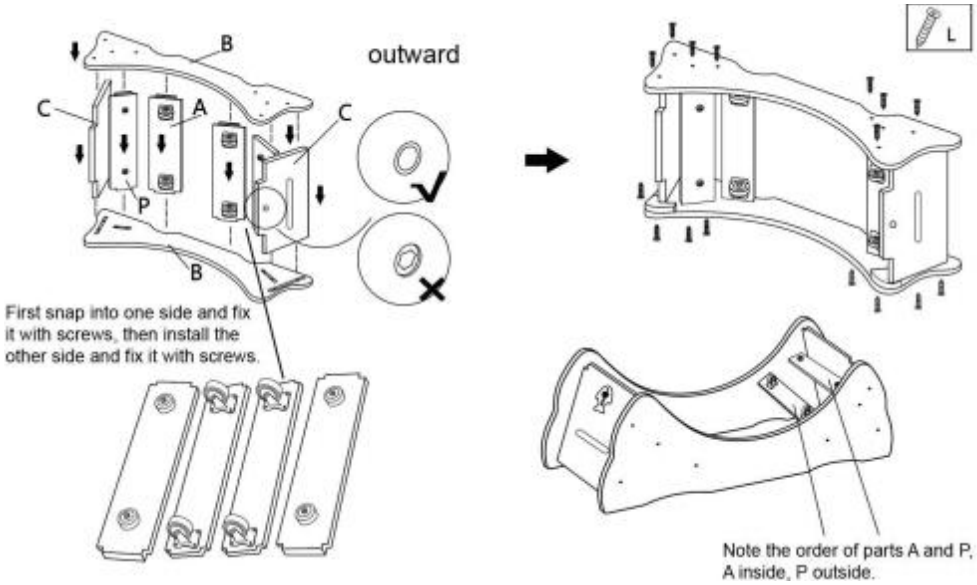

SCHRITT 2

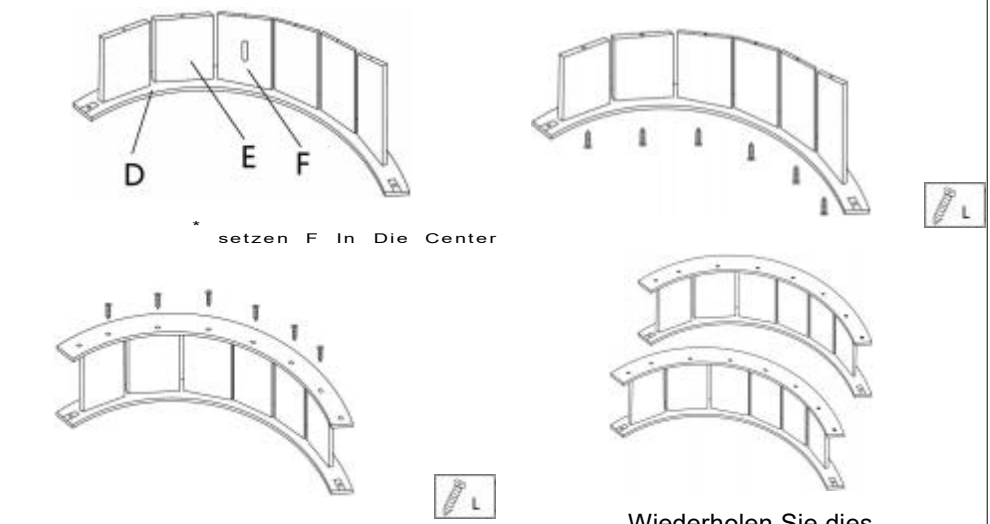

SCHRITT 3

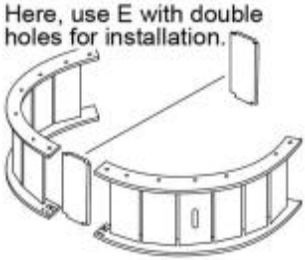

SCHRITT 4

SCHRITT 5

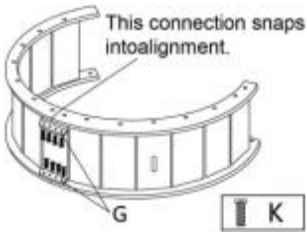

SCHRITT 6

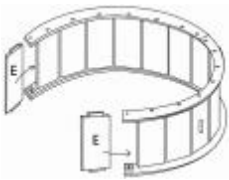

SCHRITT 7

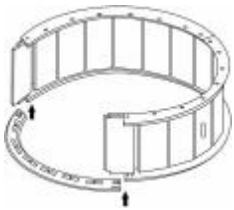

SCHRITT 8

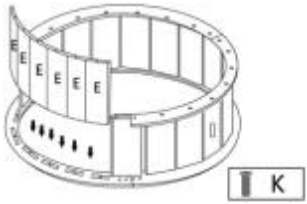

SCHRITT 9

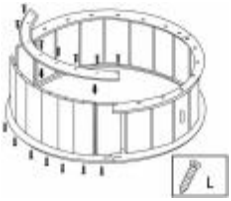

SCHRITT 1 0

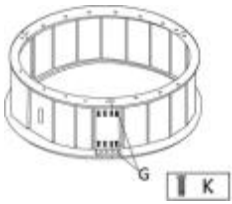

SCHRITT 1 1

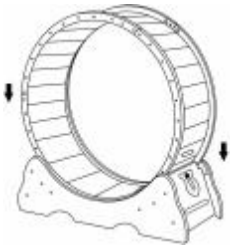

Platzieren Sie die Rollen An Die Base.

SCHRITT 12

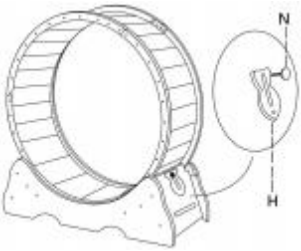

Verbinden Sie die Schlossplatte H Mit Die screw [ˈsən] VERB trans Und Fix Es An Die Platte mit Löcher C .

SCHRITT 13

Bitte fügen Sie den schwarze Schnalle als sie besitzt In die Figur unten.

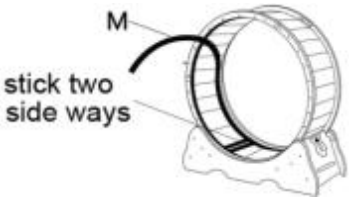

setzen schwarzer Gürtelrückenkleber Schwiegermutter Reißen Sie die Spitze ab Schicht Papier, zusammen Die Rolle feststehend ein Kreis. (wischen Sie die Rollen erstmal sauber machen !)

Der Klettverschluss des Zubehörs Ist ausgesandt In eins

	Stück, welche muss zugeschnitten werden zur Länge der Runway.

SCHRITT 14

SCHRITT 15 Fertig

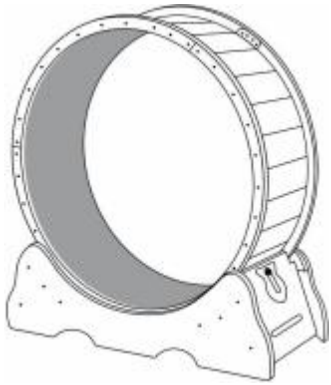

Sperren es wenn nicht In verwenden.

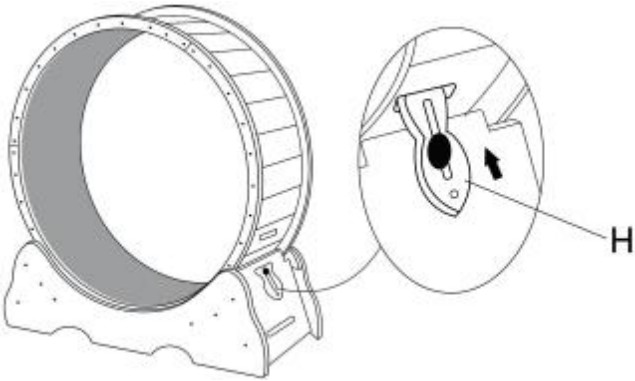

* H Aus Holz sperren wird eingefügt hinein Die Karte Slot Und gesperrt.

TIPPS :

1 .Der Nummer von Schrauben markiert über Ist Die tatsächlich Nummer gebraucht während

Installation . Wann Die Produkt Ist versendet, 1 ~3 mehr Schrauben von jede Typ Wille gegeben werden als Ersatzteile .

2. Während der verwenden der Produkt, Kinder ist verboten, nähert sich ohne Die Gesellschaft eines Erwachsenen.

3. Der Rand von Die Produkt Ist A bisschen scharf, Und Du brauchen Zu tragen Handschuhe für

Installation ; bei Die Dasselbe Zeit, Es kommt mit Schleifpapier , Also Du dürfen polieren Die wieder rand alleine; ohne Handschuhe, Seien Sie vorsichtig Wann Berühren der läuft Rad.

Hersteller: Shanghaimuxinmuyeyouxiangongsi
Adresse: Shuangchenglu 803nong11hao1602A-1609shi, baoshanqu, Shanghai 200000 CN.
EG-Vertreter: E-CrossStu GmbH.
Mainzer Landstr.69, 60329 Frankfurt am Main.
UK-VERTRETER: YH CONSULTING LIMITED.
C/O YH Consulting Limited Office 147, Centurion House, London Road, Staines-upon-Thames, Surrey, TW18 4AX
Nach AUS importiert: SIHAO PTY LTD.
1 ROKEVA STREETEASTWOOD NSW 2122 Australien
In die USA importiert: Sanven Technology Ltd.
Suite 250, 9166 Anaheim Place, Rancho Cucamonga, CA 9173 0

CHAT EXERCICE ROUE UTILISATEUR MANUEL

CAT EXERCISE WHEEL

Modèle : 4.0 XS 4.0 M 4.0 XL 4.0 XXL

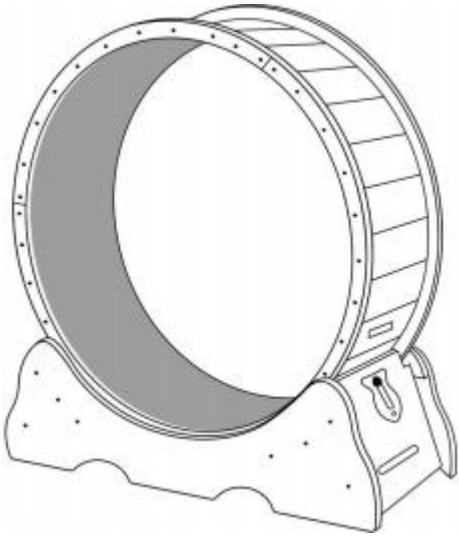

CARACTÉRISTIQUES

Modèle	4.0 XS
taille du produit	750 x 320 x 800 mm
couleur	Naturel

Modèle	4.0 M
taille du produit	910×320×970mm
couleur	Natural

Modèle	4.0 XL
taille du produit	1105×345×1170mm
couleur	Black

Modèle	4.0 XL
taille du produit	1105×345×1170mm
couleur	White

Modèle	4.0 XXL
taille du produit	1320×340×1415mm
couleur	Natural

COMPOSANTS

 Hache 2 Px 2	 Bx 2	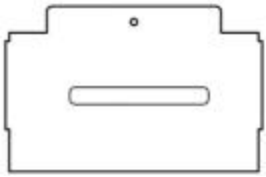 *c un planche avec seulement un trou de vis CX 2
 Dx 6	* trois pièces de E avoir le double trous sur le côté 4 . oXS /4 . OM Ex 17 4 . OXL /4 .OXXL Exe 23	 Effet 1
 Gx6	 Hx 1	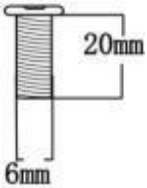 Kx 24
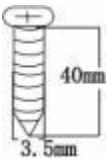 4 . oXS /4 . OM Lx 58 4 . OXL /4 .OXXL Lx70	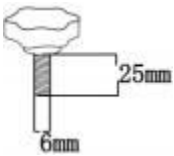 Nx 1	 MX 1

* composants A, C, E, F, P a a été pré installé avec solénoïdes en plastique. * Chaque ensemble est livré avec un tournevis, teaser de chat, gants et papier de verre.

Assemblée Instructions

Astuce d'instructions :

Faire ne serrez pas les vis de montage à fond d' un seul coup temps, et serrer eux encore après qu'un seul composant soit installé et formé !

ÉTAPE 1 Base installation

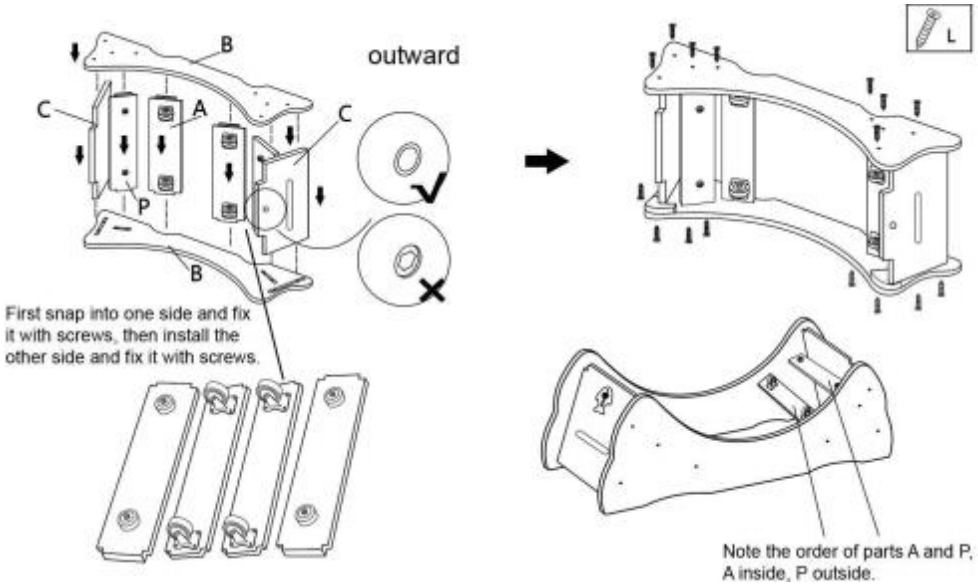

ÉTAPE 2

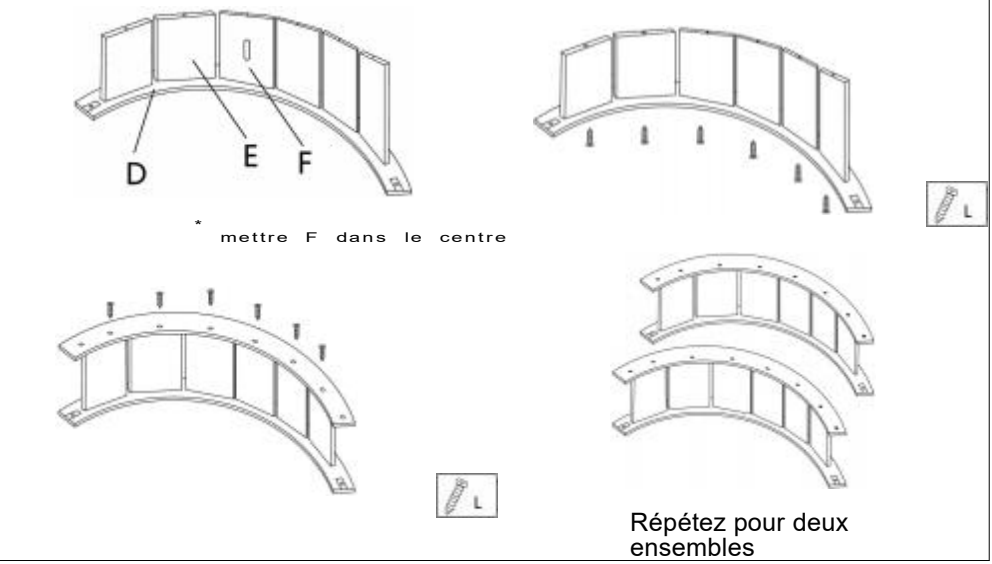

ÉTAPE 3

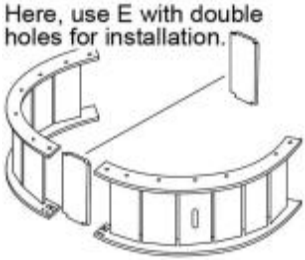

ÉTAPE 4

ÉTAPE 5

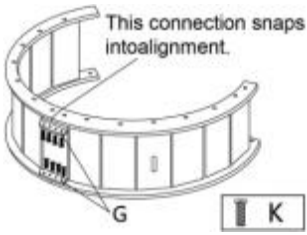

ÉTAPE 6

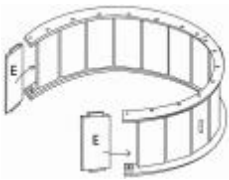

ÉTAPE 7

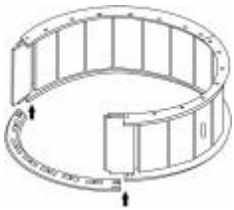

ÉTAPE 8

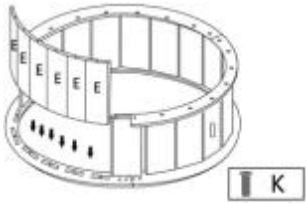

ÉTAPE 9

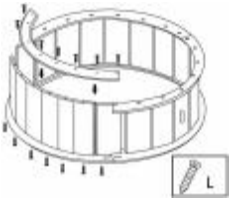

ÉTAPE 1 0

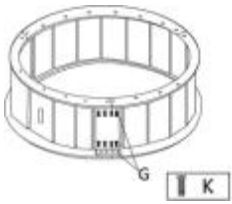

ÉTAPE 1 1

placez le rouleaux sur le base.

ÉTAPE 12

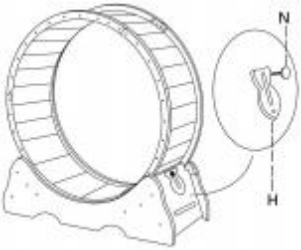

connecter le plaque de verrouillage H Avec le vis N et réparer il sur le plaque avec trous C .

ÉTAPE 13

s'il te plaît coller le boucle noire comme elle possède dans la figure ci-dessous.

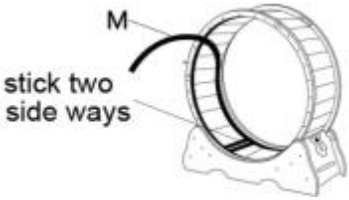

mettre colle arrière pour ceinture noire belle-mère Arrache le haut couche papier, le long de le Rouleau fixe un cercle. (essuyer le rouleaux nettoyer d'abord !)

Le velcro des accessoires est envoyé dans un morceau, lequel a besoin de être coupé selon au longueur de la

	piste.

ÉTAPE 14

ÉTAPE 15 Terminé

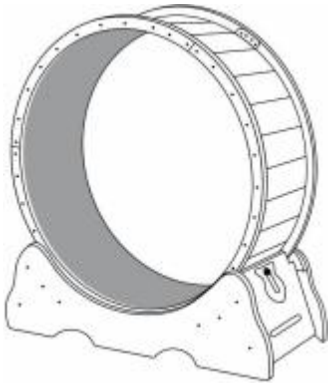

Verrouillage c'est quand pas dans utiliser.

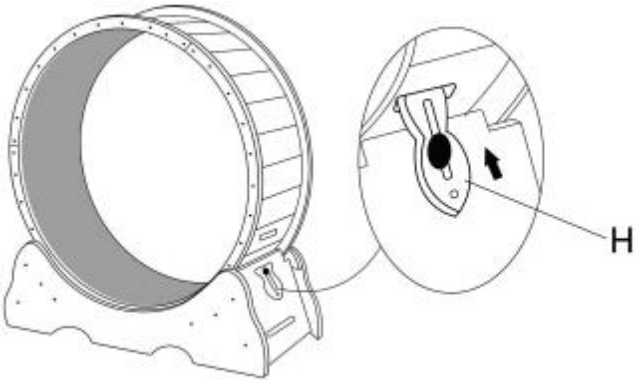

* H En bois verrouillage est inséré dans le carte fente et fermé.

CONSEILS :

1 .Le nombre de vis marqué au-dessus de est le réel nombre utilisé pendant montage . quand le produit est expédié, 1 ~ 3 plus vis de chaque taper volonté être donné comme pièces de rechange .

2. Pendant la utiliser de la produit, enfants sont interdits de approchant sans le compagnie d' adultes.

3. Le bord de le produit est un peu pointu, et toi besoin à porter gants pour installation ; à le même temps, il vient avec papier de verre , Donc toi peut polonais le bord à nouveau par toi-même; sans gants, sois prudent quand toucher le en cours d'exécution roue .

Fabricant : Shanghaimuxinmuyeyouxiangongsi
Adresse : Shuangchenglu 803nong11hao1602A-1609shi, baoshanqu, Shanghai 200000 CN.
CE REP : E-CrossStu GmbH.
Mainzer Landstr.69, 60329 Francfort-sur-le-Main.
REPRÉSENTANT AU ROYAUME-UNI : YH CONSULTING LIMITED.
A/S YH Consulting Limited Bureau 147, Centurion House, London Road, Staines-upon-Thames, Surrey, TW18 4AX
Importé en AUS : SIHAO PTY LTD.
1 ROKEVA STREET EASTWOOD NSW 2122 Australie
Importé aux États-Unis : Sanven Technology Ltd.
Suite 250, 9166 Anaheim Place, Rancho Cucamonga, CA 9173 0

KAT OEFENING WIEL GEBRUIKER HANDMATIG

CAT EXERCISE WHEEL

Model : 4.0 Maat XS4.0 M 4.0 XL4 .0 XXL

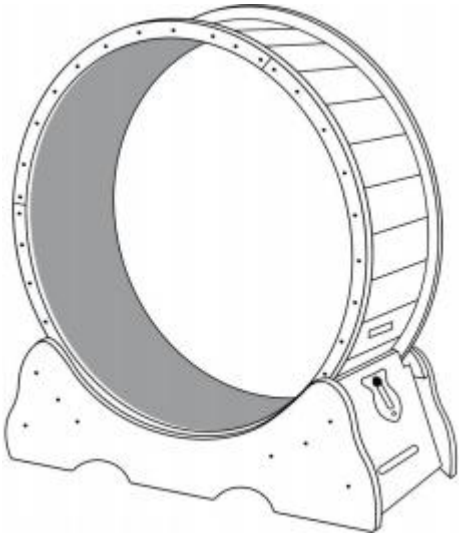

SPECIFICATIES

Model	4.0 XS
productgrootte	750x320 X 800mm
kleur	Natuurlijk

Model	4.0 M
productgrootte	910×320×970mm
kleur	Natural

Model	4.0 XL
productgrootte	1105×345×1170mm
kleur	Black

Model	4.0 XL
productgrootte	1105×345×1170mm
kleur	White

Model	4.0 XXL
productgrootte	1320×340×1415mm
kleur	Natural

COMPONENTEN

 Bijl 2 Px 2	 Bx2	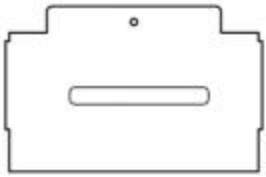 *C A plank met alleen een schroefgat Cx2
 Dx6	* drie stukken van Ik hebben dubbel gaten op de zijkant 4 . oXS /4 .OM Bijv . 17 4 . OXL /4 .OXXL Bijv . 23	 Fx1
 Gx6	 Hx1	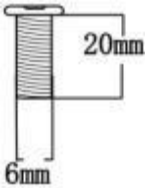 Kx24
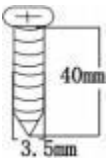 4 . oXS /4 . OM Lx58 4 . OXL /4 .OXXL Breedte 70	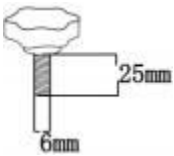 Nummer 1	 MX1

* componenten A, C, Ik, F, P hebben geweest pre geïnstalleerd met kunststof solenoïden. * Elke set wordt geleverd met een schroevendraaier, kat teaser, handschoenen En schuurpapier.

Montage Instructies

Instructies:

Doen draai de bevestigingsschroeven niet tot het einde vast op één tijd, En aanspannen hen opnieuw nadat een enkel onderdeel is geïnstalleerd en gevormd!

STAP 1 Baseren installatie

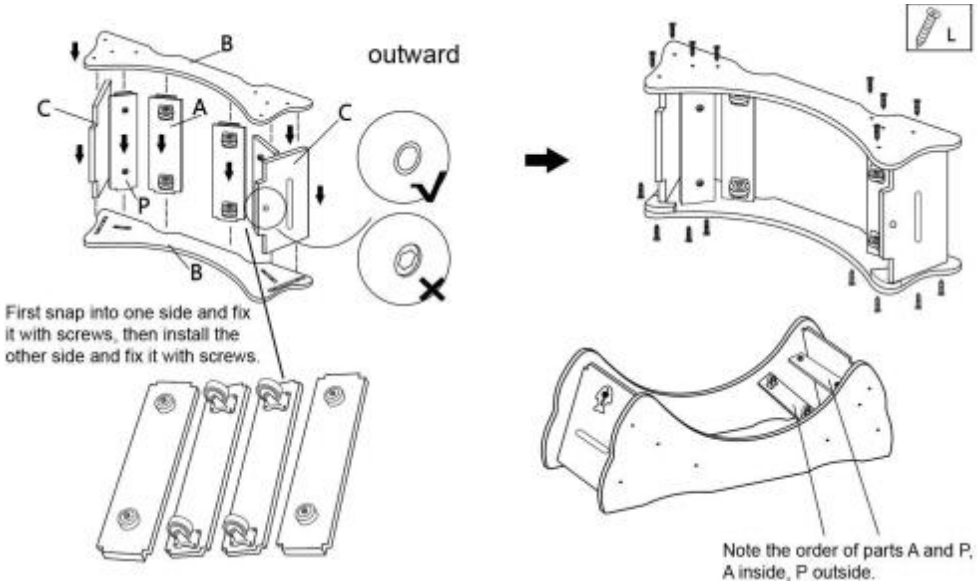

STAP 2

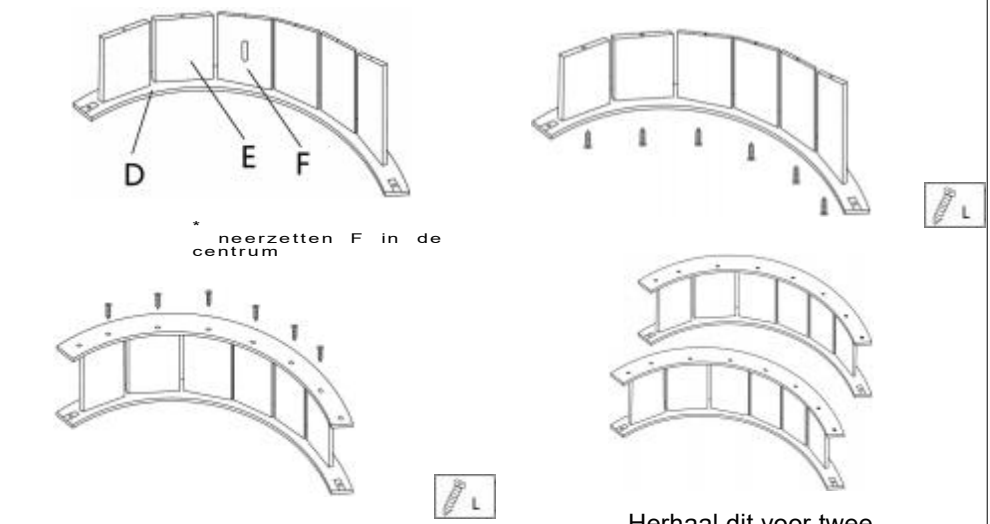

STAP 3

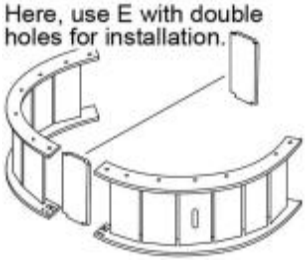

STAP 4

STAP 5

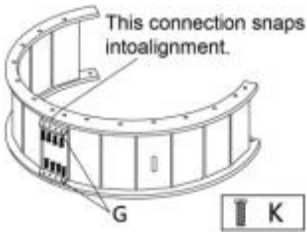

STAP 6

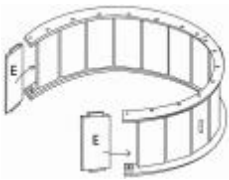

STAP 7

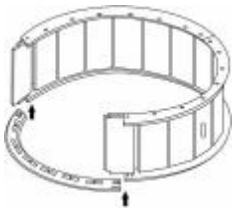

STAP 8

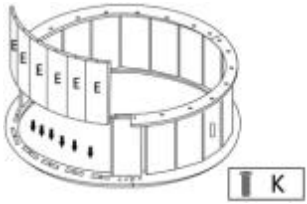

STAP 9

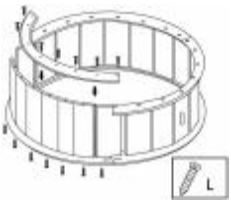

STAP 1 0

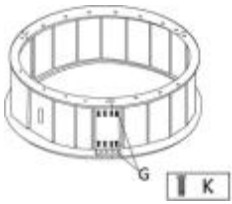

STAP 1 1

plaats de rollen op de baseren.

STAP 12

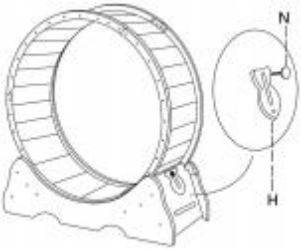

verbind de slotplaat H Met de de schroef N En repareren Het op de bord met gaten C .

STAP 13

Alsjeblieft plak de zwarte gesp als sh eigen in het cijfer onderstaand.

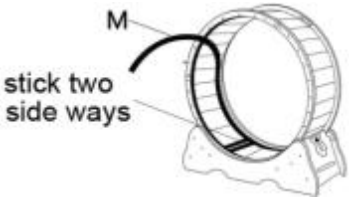

neerzetten zwarte band rug g lue schoonmoeder Scheur de bovenkant eraf laag papier, langs de Rol vast één cirkel. (veeg de rollen eerst schoonmaken !)

Het klittenband van de accessoires is verzonden in een deel, welke moet worden gesneden volgens naar de lengte

	van de landingsbaan.

STAP 14

STAP 15 Afgerond

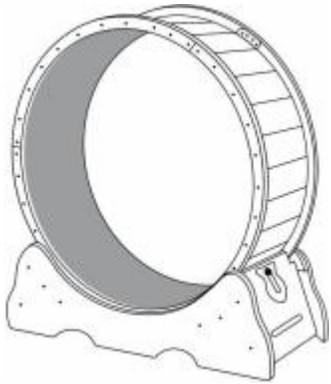

Slot het wanneer niet in gebruik.

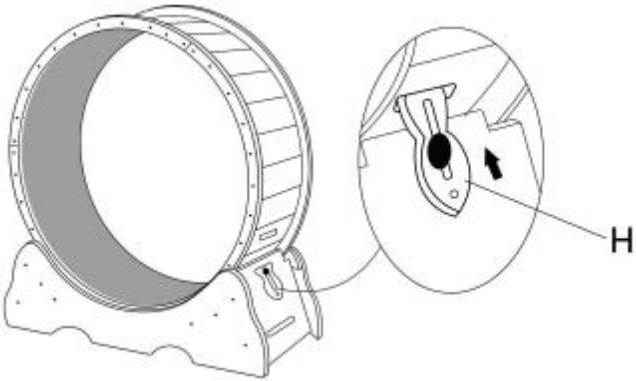

* H Houten slot isingevoegd naar binnen de kaart sleuf En vergrendeld.

TIPS :

1 .De nummer van schroeven gemarkeerd boven is de actueel nummer gebruikt tijdens

installatie . wanneer de product is verzonden, 1 ~3 meer schroeven van elk type zullen gegeven worden als reserveonderdelen .

2. Tijdens de gebruik van de product, kinderen zijn verboden van naderend zonder de gezelschap van volwassenen.

3. De rand van de product is A b het scherp, En Jij behoefte naar dragen handschoenen voor

installatie ; bij de dezelfde tijd, Het komt met schuurpapier , Dus Jij kan Pools de rand opnieuw alleen; zonder handschoenen, wees voorzichtig wanneer aanraken van de rennen wiel.

Fabrikant: Shanghaimuxinmuyeyouxiangongsi
Adres: Shuangchenglu 803nong11hao1602A-1609shi, baoshanqu, shanghai 200000 CN.
EG-REP: E-CrossStu GmbH.
Mainzer Landstr.69, 60329 Frankfurt am Main.
VK VERTEGENWOORDIGING: YH CONSULTING LIMITED.
C/O YH Consulting Limited Kantoor 147, Centurion House, London Road, Staines-upon-Thames, Surrey, TW18 4AX
Geïmporteerd naar AUS: SIHAO PTY LTD.
1 ROKEVA STRAAT EASTWOOD NSW 2122 Australië
Geïmporteerd naar de VS: Sanven Technology Ltd.
Suite 250, 9166 Anaheim Place, Rancho Cucamonga, CA 9173 0