# ICE CREAM MACHINE

**MODEL:D520S-B**

# ICE CREAM MACHINE

**MODEL:D520S-B**

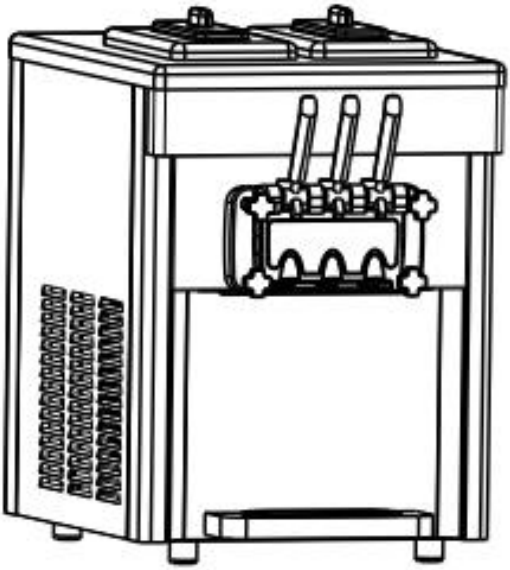

| | |
|---|---|
| | Warning-To reduce the risk of injury, user must read instructions manual carefully. |
| | This device complies with Part 15 of the FCC Rules. Operation is subject to the following two conditions:(1)This device may not cause harmful interference, and (2)this device must accept any interference received, including interference that may cause undesired operation. |
| | This product is subject to the provision of European Directive 2012/19/EC. The symbol showing a wheelie bin crossed through indicates that the product requires separate refuse collection in the European Union. This applies to the product and all accessories marked with this symbol. Products marked as such may not be discarded with normal domestic waste, but must be taken to a collection point for recycling electrical and electronic devices |

During using, service and disposal the appliance, please pay attention to symbol similar as left side, which is located on rear of appliance (rear panel or compressor) and with yellow or orange color. It's risk of fire warning symbol. There are flammable materials in refrigerant pipes and compressor. Please be far away fire source during using, service and disposal.

**WARNING:** Changes or modifications to this product not expressly approved by the party.responsible for compliance could void the user's authority to operate the product.

**Note:** This product has been tested and found to comply with the limits for a Class B digital device pursuant to Part 15 of the FCC Rules, These limits

are designed to provide reasonable protection against harmful interference in a residential installation.

This product generates, uses and can radiate radio frequency energy, and if not installed and used in accordance with the instructions, may cause harmful interference to radio communications. However, there is no guarantee that interference will not occur in a particular installation. If this product does cause harmful interference to radio or television reception,which can be determined by turning the product off and on, the user is encouraged to try to correct the interference by one or more of the following measures.

• Reorient or relocate the receiving antenna.

• Increase the distance between the product and receiver.

• Connect the product to an outlet on a circuit different from that to which the receiver is connected.

• Consult the dealer or an experienced radio/TV technician for assistance.

# I.Exploded Diagram

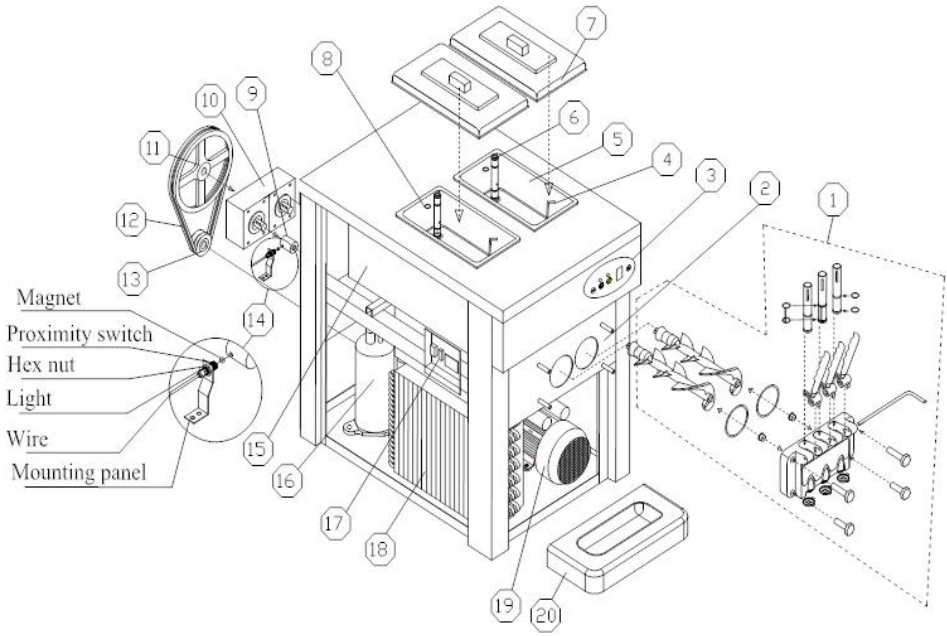

| No. | Part Name | No. | Part Name |
|---|---|---|---|
| 1 | Dispener Door Assembly | 12 | Belt |
| 2 | Dispenser Door Base | 13 | Drive Pulley |
| 3 | Operation Panel | 14 | Proximity Switch |
| 4 | Mix Level Probe | 15 | Evaporator |
| 5 | Hopper | 16 | Compressor |
| 6 | Feed Tube | 17 | Electrical box |
| 7 | Hopper Cover | 18 | Condenser |
| 8 | Plug of Feed Tube | 19 | Beater Motor |
| 9 | Coupling | 20 | Drip Tray |
| 10 | Gear Box | | |
| 11 | Driven Pulley | | |

# II.Installations& Adjusting

## A、unpack & inspect

1）Cut off the wrapping tape.
2）Open the wooden case by screwdriver.
3）Remove the foam.
4）Inspect carefully whether there is defective appearance or not.
5）Check the accessories with packing list.
6）Remove the fixing bolt and fixing feet that are at the bottom of the machine, push the machine, let the front-wheel drive fall to the ground, and then take out the wooden base, let the four wheels grounded. (Directly lift the machine to the ground or on the table if the machine is table type)
TIPS:When first time using the machine, if there remains liquid residue in the cylinder.It’normal liquid residue caused by ex-factory cleaning and won’t affect machine performance and its service time.If this causes any inconvenience, we feel sorry for that and thank you for your understanding.

## B、Installation

### 1)SELECTING LOCATION

a、Place the machine on a level counter that is stable and strong enough to safely support its weight.

b、Place the machine in a location that allows adequate space at the back and each side for proper ventilation. Keep 50cm space from all sides of ventilation. The machine should shade from the sun and should not be located too close to the units that radiate excessive heat.

**2)POWER SUPPLY**

a、Select the proper power supply according to the voltage and power on the nameplate.

b、Connect the power wire and the power supply, ensuring the yellow and green wire was connected with the ground wire firmly.

| | |
|---|---|
| | **Caution:** a.For safety, ensure the ground connection is in good condition.<br>b.All the exterior wires and other appliances must confirm with national standard. |

## C、Testing Running

1)Switch “ON”the power switch and you will hear “Beep”,all the graphic patterns on the screen will be lighted up and then the graphic patterns will extinguish,machine enters “Standby” mode.

2)Press “Wash”, the corresponding indicator will be lighted up and at the same time you will hear the sound of beater system working.Press the “Wash” button again,beater system will stop.

3)Press “Auto”,the corresponding indicator will be lighted up and the beater system will start working. After 3 seconds,the cooling system will also start working, air pumps in both hoppers enter normal working state.

## D、Clearing & Sterilizing

Step 1: Prepare 5-6 liters of warm water, mix with food detergent according to manufacture’s specifications. And this is the sterilizing solution.

Step 2: Pour the solution into the hopper While the solution is flowing into the freezing cylinder, brush and clean the mix hopper.

Step 3: Press the key of “clean”, and let the machine running for about 5 minutes.

Step 4: Place an empty pail beneath the draw spout and push down the

draw handle. Draw off all solution.

Step 5: Repeat this operation for 2-3 times with water only.

| | |
|---|---|
| | **Notice:** a.The temperature of the sterilizing solution can not overpass 60℃, or else it will damage the spare parts.<br>B.Draw off all the water in the hopper after clearing, or else it will damage the beater while the compressor is running.<br>C.While press the key of “clean”, pay attention to the indicator light in order to avoid pressing the wrong key. |

# III.Operation Instruction

## A、Key Instruction

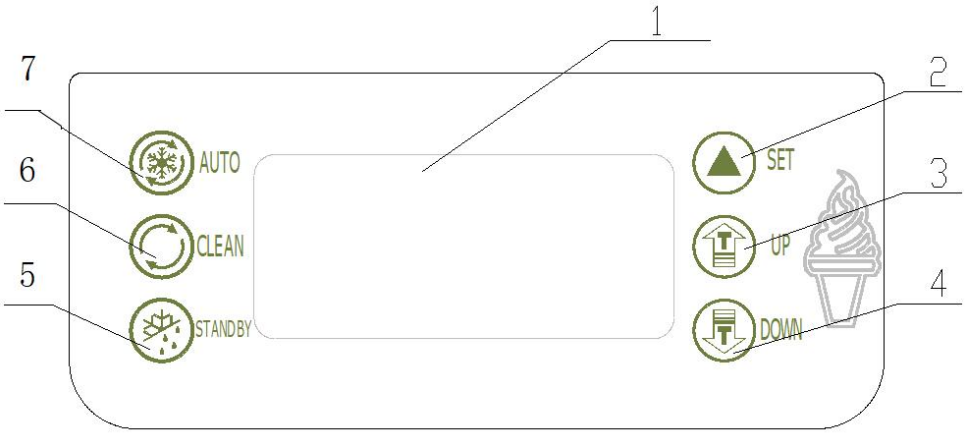


Figure.2

| | |
|---|---|
| 1.display screen<br>2.set key<br>3.adjust key(up)<br>4.adjust key(down) | 5.standby key<br>6.Wash key<br>7.Auto key |

**◆SET KEY(UP / DOWN)**

**a、set hardness level：**

When the machine is ready mode, press “UP” or “DOWN” key for more

than 2 seconds then the “SET” word on the displayer flashes and the number shows the setted level of hardness. For example, if the displayer shows “02” it means the current setting level is 2. The stiffness will increase one level each time that the “UP” or “DOWN” key is pushed. It circulate from “01” to “10” ( 01(soft)-02(hard)-03(harder)-------10(hardest)-01(soft))

**b、set parameters：**

Machine in “standby”mode, press “UP” and “DOWN” at the same time and hold for 5 seconds,the “SET” window displays “P1” icon(Periodic Restarting Time Seeting), Press” ▲”, the window will display “05”(The variable range is from “5~15” minutes, press”UP” and “DOW” can change the setting volume)

Continue pressing “▲” key for two times, every time operation can change the icon display on the window. And when each icon appears,by pressing “▲” key for one time to change the setting you want.(Volume can be changed by pressing “UP” and “DOWN”)

| Icon | Implication | Variable Range |
|---|---|---|
| P1 | Periodic Restarting Time Seeting | Range：5~15 minutes |
| P2 | Stop Delay of Beater Motor | Range:5~15 seconds |
| P3 | No Specific Meaning | Range:5~15 seconds |
| P4 | Hopper Pre-cooling Temperature Seeting | Range:10—80，indicates 1.0℃ ~8.0℃ |
| P5 | Cylinder Temperature Setting | |
| P6 | Cleaning Frequency | Range:2—14，indicates 2~14 days |
| P7 | Lack Mix Alarming Time Setting | Range:0—10 mins，”0”-Non-Stop |

Press “▲” , the machine will enter circulatory volume setting. Without any

operation in ten seconds, setting volumes will be automatically saved and back to the standby mode.

**Time Setting**

In standby mode, press the "AUTO" and "WASH" buttons for 5 seconds, the window shows "F1 01", then you can click the “UP” or “DOWN” key to adjust the back number. Press “ ▲ ” key, the window shows “F2 12”, by such analogy until " F7 30".

Note: F1 says mark symbol, 01、02、03……30says actual value.

F1 -- week (00 - Sunday) F2 -- year F3 – month F4 -- date

F5 -- hours F6 -- minutes F7 -- seconds

**◆WASH KEY**

Press wash key “◎”, the “CLEAR” icon light and the beater starts to work. It will be closed when you press it again.

**◆STANDBY KEY**

Press standby key， “STANDBY” and “FRESH” icon will light. The little compressor for hopper is controlled by setting temperature. It will stop when the temperature is less than the setting value, and it will start again if the tempreature in hopper raise for 2℃. When the temperature in cylinder is less than the setting value, the big compressor stops, after 15 seconds the beater motor stops. When the tempreature in cylinder raise for 2℃, the beater motor start, after 3 seconds the big compressor starts. The temperature of hopper and freezing cylinder can be directly displayed on the screen.

**◆AUTO KEY**

Press standby key， “AUTO” and “FRESH” icon will light. The little compressor for hopper is controlled by setting temperature. It will stop when the temperature is less than the setting value, and it will start again if the tempreature in hopper raise for 2℃. The big compressor for cylinder will stops when the hardness value reach 99，after 15 seconds the beater motor stops. The beater motor will starts again when the time goes for setting value(cycle time to restart for machine). After 3 seconds the big compressor starts.

**◆PROTECTION FUNCTION**

• The sensor for freezing cylinder is open circuit or short cirult, hardness window on the screen will show “RL” or “RH” , the buzzer will screams and the machine stop.
• The sensor for mix hopper is open circuit or short cirult, hardness window on the screen shows “RL”or“RH”, the buzzer screams, and the machine stop.
• When the machine is in “WASH” or “AUTO” mode, if the digital displayer shows “— —” with alarm and machine stopping，and keys on the operation panel will be locked. That means the proximity switch is damaged or not in correct position. Change it or put it in the correct positoin.
• When the digital display shows “NL” with alarm and machine stopping, means the belt of beater motor system is skidded.
• If pushing the handle for more than 1 minute，hardness window on the screen will show “Cb” , the buzzer will screams and the machine stop.
• Under “AUTO” or “STANDBY” status，if mix lack，hardness window on the screen will show “CL” and hardness alternately，the buzzer will screams for 20 seconds。
• The number “01” will flash if just 1 day left for the setting cleaning cycle. When the cleaning cycle is over, the window will shows "OVER", and the buzzer works intermittently. Then you just can use "WASH" and "PUMP" functions. The refrigeration function is locked, and only can be unlocked after switch power off and on again. The cleaning cycle will count anew.
• Less cooling,no cooling, or cooling over one hour still ice cream not forming, the screen will display”ERR”, and sound of “BEEP” will continue.

## B、Make Ice Cream

**1)MAKE SURE THE MACHINE IS CLEAN AND SANITIZED BEFORE MAKING ICE CREAM.**

a、Prpare some sanitizing solution with warm water(temperature between 50℃ and 60℃),pour it into the hopper and clean the wall of hopper.
b、Turn on the power switch,and then press “ ” and operate for 5 minitues.
c、Put an empty pail under the dispensing door,Pull down the handle for 3

seconds,and then return back by hand.Repeat it in this way for 6 times to clean the mix pump assembly thoroughly.

d、Draw out all sanitizing solution from machine and turn off “ ” .

e、Take off the 4 screws from dispensing door,then remove the dispensing door assembly.Disassemble it, and put them into the sanitizing solution to clean thoroughly.And then assemble them together and put it on the machine.

f、Pour some clean water into the hopper and repeat to rinse it for several times.

g、Use clean towel to wipe water off dispenser door.

**2)PREPARE THE MIXER**

Prepare the ice cream mixer as the instruction of your purchased ice cream powder or liquid mixer.Make sure the liquid mixer without any impurities or particulate. And keep it for 15 minutes or keep it into the freezer.

**3)MAKE ICE CREAM**

Notice：When you select another new ice cream mixer to make ice cream,please set the hardness level to “02”to make ice cream.And adjust the hardness level properly as dispensed ice cream.

a、Pour half fresh mix into the hopper.

b、Press “ ”,unitl the inlet hole of pump cylinder without bubble.It’s not good for ice cream shape if you don’t operate in this way.

c、Add more ice cream mixer into the hopper,put the hopper cover on..Press “ ” key to start operation.The number on the digital displayer will rise up during operation.When the number reach “99”, the ice cream in the freezing cylinder is ready for serve.

d、Dispening ice cream.Put a cone or other containern under the dispenser door,pull down the handle to get ice cream.Then push it back after dispensing.

e、Clean the machine after daily work.Dispensing all the ice cream in the freezing cylinder and mixer in the hopper.Clean and sanitize machine as above instrouction.

# IV.Use & Maintenance

Different machines must be used and maintained according to their different using conditions and environment conditions.

## A、Washing Refrigeration Cylinders

Clean the refrigeration cylinders once everyday for a longer useful life and for the health of customers.

1)Press "" key to exhaust all the remaining slurry in the beverage containers and refrigeration cylinder, then click "" key ,the machine will stop;

2)Take the right amount of food detergents, make up disinfecting solution according to it's instruction with warm water, then put the solution into each bucket;

3)Press the "" key, after the machine stirring about 5 minutes, discharge the disinfecting solution, followed by washing with water 2~3 times, then stop the machine;

4)Turn off the power, take apart and wash the parts.

a、Unscrew the four fastening screws in front of the dispenser door, remove the dispenser door;

b、Remove the components as follow: pin of handle, handle, piston, O-ring for piston and O-ring for dispenser door from the dispenser door;

c、Draw the beater from the refrigeration tank, then remove the gasket for beater.

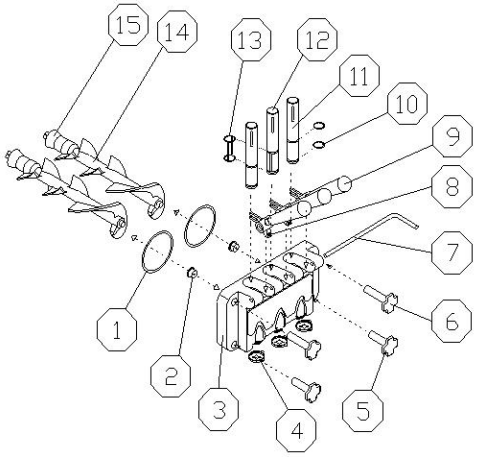


Fig.3 A

| | |
|---|---|
| 1.O-ring for dispenser door<br>2.supporting sleeve<br>3.dispensing door<br>4.modeling cap<br>5.down bolt<br>6.upper bolt<br>7.pin for handle<br>8.screw for handle | 9.handle<br>10.O-ring for piston<br>11.piston<br>12.middle piston<br>13.O-ring for middle piston<br>14.beater<br>15.gasket for beater |

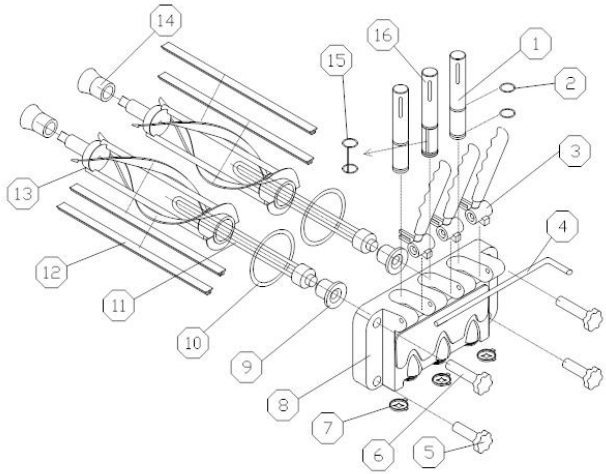


Fig.3 B

| | |
|---|---|
| 1.piston | 9.supporting sleeve |
| 2.O-ring for piston | 10.gasket for dispensing valve |
| 3.handle | 11.flow plug |
| 4.pin of handle | 12.blade |
| 5.screw nut (down) | 13.beater |
| 6.screw nut (up) | 14.gasket for beater |
| 7.Modelling cap | 15.New design middle piston O-ring |
| 8.dispensing valve | 16.New design middle piston |

d、Put the components into disinfecting solution to clean,check the beater, gasket for beater, O-ring for dispenser door, supporting sleeve and O-ring for piston, if they are worn oldly, they should be replaced;

e、After cleaning, lubricate the parts with vaseline, then install the parts according to the method of taking apart.

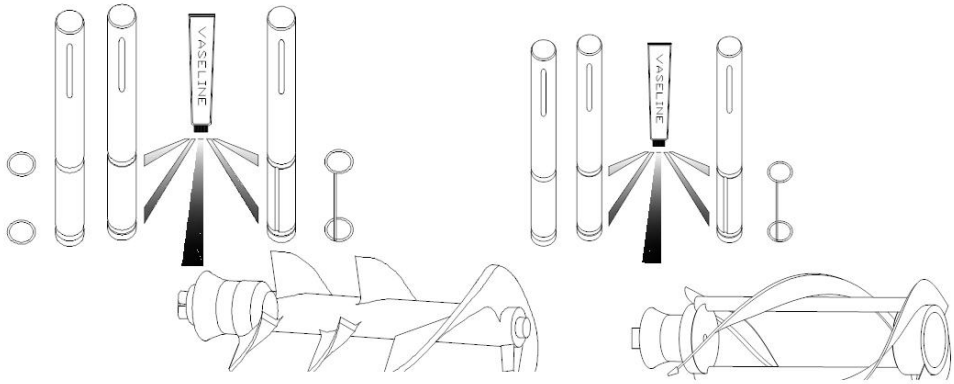


Fig.4

Notice：Before installing the piston, O-ring for piston, beater and gasket for beater, you should lubricate vaseline (lubricating vaseline onto the groove of the gasket, do not onto the beater's end ), using the vaseline frequently can extend the service life of components.

## B、Cleaning Machine Cabinet

Keep the machine cabinet clean, use wet towel to clean the cabinet, and do not flush the machine with water directly.

## C、Cleaning Condenser

After be used over a period of time, the condenser maybe thick with dust, and this will effect radiate heat and cause refrigeration difference, so it needs periodic cleaning (every half year)

Cleaning methods:

Step 1: Disconnected the main power switch.

Step 2: Remove the back panel and side panels.

Step 3: Clean dust with tools such as vacuum cleaner, high-pressure air and hairbrush, be careful while cleaning to avoid damaging the fins of the condenser.

### D、Belt Adjustment

After be used over a period of time, the belt of the machine maybe elongated, so it needs to be adjusted. Disconnected the main power of the machine, remove the back panel and side panels, adjust the tension bolt and make sure the belt is in appropriate tension.

## V.Trouble shooting guide

| Problems | Probable cause | Remedy |
|---|---|---|
| Machine does not run | Machine not plugged into the wall receptacle | Plug machine in |
| | The short-circuiting switch is open | Restart it after it was repositioned |
| | Protect circuit | Remove the trouble |
| Machine in clean position does not run | The connecting wire is unfastened | Check and fasten the wire. |
| | The beater motor broke | Repair or change the beater motor |
| | Mini circuit breaker was broken. | Find and solve the problem then reposition it |
| Machine in auto position does not run | The wire of function switch is unfastened. | Check and fasten the wire. |
| | There is some problem with control panel. | Change the control panel. |
| Compressor does not run | Low voltage | Solve the problem of low voltage |
| | Contactor broke | change contactor |
| | The relay of the compressor broke | Change the control panel. |
| | There is some problem with control panel. | Change the control panel. |

| | | |
|---|---|---|
| | The self-protection of the compressor because of overload. | Find and solve the problem |
| | The compressor broke | Change the compressor |
| | The capacitor of the compressor broke | Change the capacitor |
| Machine do not freeze down | Leakage of the refrigerant | Find and repair the leak in the pipe, then vacuum and recharge the refrigerant |
| | Electrical valve broke | Change the electrical valve |
| | Fan motor do not run | Repair or change the fan motor |
| | The capacitor of the fan motor broke | Chang the capacitor of fan motor |
| Machine non-stop | The set point is too low | Increase the set point |
| | There is some problem with control panel. | Change the control panel |
| | Refrigeration difference | Check and repair the refrigerating system |
| The relay is not stable | Low voltage | Solve the problem of low voltage |
| | There is some problem with control panel. | Change the control panel. |
| | The touch point of the contact switch broke. | Remove the touch point or change the contact switch. |
| Product does not dispenser | The proportion of mix is incorrect, and causes the refrigeration difference | Make up a proper proportion of mix. |
| | No mix in the hopper | Pour the mix into the hopper |
| | Limit switch broke or the tie wire is unfastened. | Change the switch or fasten the wire |
| | The belt is unfasten or skid around | Change or adjust the belt |

| | | |
|---|---|---|
| | The bearing sleeve or the beater shaft worn | Change the bearing sleeve or the beater shaft. |
| The product too soft | The proportion of the formula is wrong | Compound the mix according to the formula given by the supplier. |
| | The set point is too low | Increase the set point |
| Leakage | Draw piston leaking | Reassemble or change the O-ring. |
| | Dispenser door leaking | Tighten the screws or change the D-ring |
| | Drip tube leaking | Fix well or change the Gasket for beater |
| Warm rings | Low voltage protection | Stop the machine, solve the problem and restart 5 minutes later. |
| | Stop working for protection | Stop the machine, solve the problem and restart 5 minutes later. |
| | The limit switch can not return to normal | Push down the handle and let the limit switch return to normal. |
| Nixie tube display “NL” | The belt skid or the motor lose speed | Adjust or replace the belt, solve the fault of motor |
| Nixie tube display “____” | The proximity switch deflect or broke | Adjust or replace proximity switch |

## VI.Schematic wiring diagram

• Technology parameters are on the nameplate
• The electrical schematic diagram is on the board inner

**Made In China**

# MACHINE À GLACE

## MODÈLE: D520S -B

# ICE CREAM MACHINE

## MODÈLE: D520S -B

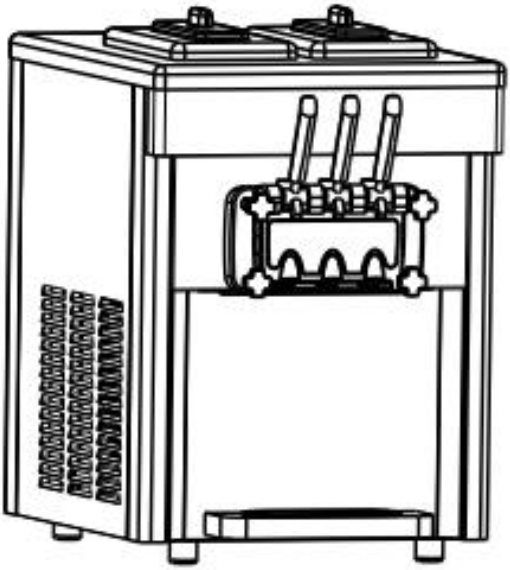

| | |
|---|---|
| | Avertissement : Pour réduire le risque de blessure, l'utilisateur doit lire attentivement le manuel d'instructions. |
| | Cet appareil est conforme à la partie 15 des règles FCC. Son fonctionnement est soumis aux deux conditions suivantes : (1) Cet appareil ne doit pas provoquer d'interférences nuisibles et (2) cet appareil doit accepter toute interférence reçue, y compris les interférences susceptibles de provoquer un fonctionnement indésirable. |
| | Ce produit est soumis aux dispositions de la directive européenne 2012/19/CE. Le symbole représentant une poubelle barrée indique que le produit nécessite une collecte sélective des déchets dans l'Union européenne. Ceci s'applique au produit et à tous les accessoires marqués de ce symbole. Les produits marqués comme tels ne peuvent pas être jetés avec les ordures ménagères normales, mais doivent être déposés dans un point de collecte pour le recyclage des appareils électriques et électroniques. |

Lors de l'utilisation, de l'entretien et de la mise au rebut de l'appareil, veuillez faire attention au symbole similaire au côté gauche, situé à l'arrière de l'appareil (panneau arrière ou compresseur) et de couleur jaune ou orange. C'est un symbole d'avertissement de risque d'incendie. Il y a des matériaux inflammables dans les tuyaux de réfrigérant et le compresseur. Veuillez vous éloigner de la source d'incendie pendant l'utilisation, l'entretien et l'élimination.

**AVERTISSEMENT :** les changements ou modifications apportés à ce produit non expressément approuvés par la partie responsable de la conformité pourraient annuler l'autorité de l'utilisateur à utiliser le produit.

**Remarque :** Ce produit a été testé et déclaré conforme aux limites d'un appareil numérique de classe B conformément à la partie 15 des règles de la FCC. Ces limites sont conçues pour fournir une protection raisonnable contre les interférences nuisibles dans une installation résidentielle.
Ce produit génère, utilise et peut émettre de l'énergie radiofréquence et, s'il n'est pas installé et utilisé conformément aux instructions, il peut provoquer des interférences nuisibles aux communications radio. Cependant, rien ne garantit que des interférences ne se produiront pas dans une installation particulière. Si ce produit provoque des interférences nuisibles à la réception radio ou télé, ce qui peut être déterminé en éteignant et rallumant le produit, l'utilisateur est encouragé à essayer de corriger les interférences en prenant une ou plusieurs des mesures suivantes.

• Réorientez ou déplacez l’antenne de réception.
• Augmentez la distance entre le produit et le récepteur.
• Connectez le produit à une prise sur un circuit différent de celui auquel le récepteur est connecté.
• Consultez le revendeur ou un technicien radio/TV expérimenté pour obtenir de l’aide.

# I. Diagramme éclaté

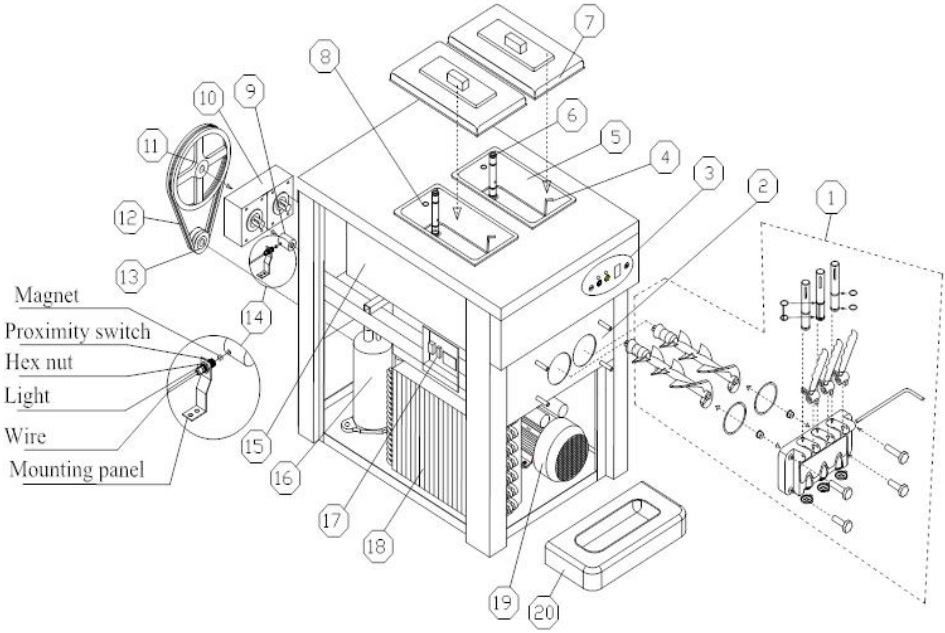


| Non. | Nom de la pièce | Non. | Nom de la pièce |
|---|---|---|---|
| 1 | Ensemble de porte du distributeur | 12 | Ceinture |
| 2 | Base de porte du distributeur | 13 | Poulie d'entraînement |
| 3 | Panneau de commande | 14 | Détecteur de proximité |
| 4 | Sonde de niveau de mélange | 15 | Évaporateur |
| 5 | Trémie | 16 | Compresseur |
| 6 | Tube d'alimentation | 17 | Boîte électrique |
| 7 | Couvercle de trémie | 18 | Condenseur |
| 8 | Bouchon du tube d'alimentation | 19 | Moteur de batteur |
| 9 | Couplage | 20 | Bac de récupération |
| dix | Boîte de vitesses | | |
| 11 | Poulie entraînée | | |

# II. Installations et réglage

## A、 déballer et inspecter

1 ） Coupez le ruban d'emballage.

2 ) Ouvrez la caisse en bois à l'aide d'un tournevis.

3 ） Retirez la mousse.

4 ） Inspectez soigneusement s'il y a une apparence défectueuse ou non.

5 ） Vérifiez les accessoires avec la liste de colisage.

6 ） Retirez le boulon de fixation et les pieds de fixation qui se trouvent au bas de la machine, poussez la machine, laissez la traction avant tomber au sol, puis retirez la base en bois, laissez les quatre roues au sol. (Soulever directement la machine au sol ou sur la table si la machine est de type table)

CONSEILS : lors de la première utilisation de la machine, s'il reste des résidus de liquide dans le cylindre. Il s'agit de résidus de liquide normaux causés par le nettoyage en usine et n'affecteront pas les performances de la machine ni sa durée de service. Si cela provoque des désagréments, nous nous sentons désolés. pour cela et merci de votre compréhension.

## B、 Installation

### 1) SÉLECTION DE L'EMPLACEMENT

a 、 Placez la machine sur un compteur de niveau suffisamment stable et solide pour supporter son poids en toute sécurité.

b 、 Placez la machine dans un endroit qui laisse suffisamment d'espace à l'arrière et sur chaque côté pour une ventilation adéquate. Gardez un espace de 50 cm de tous les côtés de la ventilation. La machine doit être protégée du soleil et ne doit pas être située trop près des unités qui dégagent une chaleur excessive.

### 2) ALIMENTATION

a 、 Sélectionnez l'alimentation appropriée en fonction de la tension et de la puissance indiquées sur la plaque signalétique.

b 、 Connectez le fil d'alimentation et l'alimentation électrique, en vous assurant que les fils jaune et vert sont fermement connectés au fil de terre.

| | |
|---|---|
| | **Attention :** un . Pour plus de sécurité, assurez-vous de la connexion à la terre est en bon état.<br>b . Tous les fils extérieurs et autres appareils électroménagers doit confirmer avec la norme nationale. |

## C、 Test en cours d'exécution

1) Allumez l'interrupteur d'alimentation et vous entendrez un « bip », tous les motifs graphiques sur l'écran seront allumés, puis les motifs graphiques s'éteindront, la machine entre en mode « veille ».
2) Appuyez sur « Wash », l'indicateur correspondant s'allumera et en même temps vous entendrez le son du système de batteur fonctionnant. Appuyez à nouveau sur le bouton « Wash », le système de batteur s'arrêtera.
3) Appuyez sur « Auto », l'indicateur correspondant s'allumera et le système de batteur commencera à fonctionner. Après 3 secondes, le système de refroidissement commencera également à fonctionner, les pompes à air des deux trémies entreront en état de fonctionnement normal.

## D、 Nettoyage et stérilisation

Étape 1 : Préparez 5 à 6 litres d'eau tiède, mélangez-les avec du détergent alimentaire selon les spécifications du fabricant. Et c'est la solution stérilisante.
Étape 2 : Versez la solution dans la trémie Pendant que la solution s'écoule dans le cylindre de congélation, brossez et nettoyez la trémie de mélange.
Étape 3 : Appuyez sur la touche « nettoyer » et laissez la machine fonctionner pendant environ 5 minutes.
Étape 4 : Placez un seau vide sous le bec de tirage et appuyez sur la poignée de tirage. Retirez toute la solution.
Étape 5 : Répétez cette opération 2 à 3 fois avec de l’eau uniquement.

| | |
|---|---|
| | **Avis :** un . La température de la solution stérilisante ne peut pas dépasser 60 ℃, sinon cela endommagerait les pièces de rechange.<br>B. _ Retirez toute l'eau de la trémie après l'avoir vidée, sinon cela endommagerait le batteur pendant le fonctionnement du compresseur.<br>C. _ Tout en appuyant sur la touche « clean », faites attention au voyant lumineux afin d'éviter d'appuyer sur la mauvaise touche. |

# III. Instruction d'opération

## A、 Instruction clé

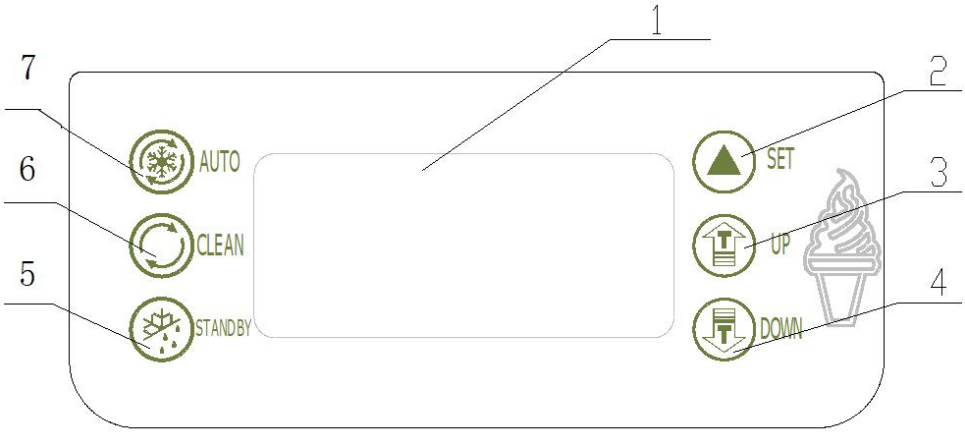


Figure 2

| | |
|---|---|
| 1 . écran d'affichage | 5 . clé de veille |
| 2 . définir la clé | 6 . Clé de lavage |
| 3 . touche de réglage ( haut ) | 7 . Clé automatique |
| 4 . touche de réglage ( bas ) | |

### ◆ RÉGLAGE DE LA TOUCHE (HAUT / BAS)

**a、définir le niveau de dureté：**

Lorsque la machine est en mode prêt, appuyez sur la touche « UP » ou «

DOWN » pendant plus de 2 secondes, puis le mot « SET » sur l'afficheur clignote et le chiffre indique le niveau de dureté réglé. Par exemple, si l'écran affiche « 02 », cela signifie que le niveau de réglage actuel est 2. La rigidité augmentera d'un niveau à chaque fois que la touche « UP » ou « DOWN » est enfoncée. Il circule de « 01 » à « 10 »
( 01(doux)-02(dur)-03(plus dur)-------10(dur)-01(doux))

**b 、 Définir les paramètres ：**

Machine en mode « veille », appuyez simultanément sur « UP » et « DOWN » et maintenez-les enfoncés pendant 5 secondes, la fenêtre « SET » affiche l'icône « P1 » (révision du temps de redémarrage périodique), appuyez sur « » ▲, la fenêtre affichera « 05 » (la plage variable est de « 5 à 15 » minutes, appuyez sur « UP » et « DOW » pour modifier le volume de réglage)

Continuez à appuyer sur ▲la touche « » deux fois, chaque fois que l'opération peut changer l'affichage de l'icône sur la fenêtre. Et lorsque chaque icône apparaît, en appuyant une fois sur la touche «▲ » pour modifier le paramètre souhaité. (Le volume peut être modifié en appuyant sur « HAUT » et « BAS »)

| Icône | Implication | Plage variable |
|---|---|---|
| P1 | Affichage du temps de redémarrage périodique | Portée ： 5~15 minutes |
| P2 | Retard d'arrêt du moteur du batteur | Plage : 5 ~ 15 secondes |
| P3 | Aucune signification spécifique | Plage : 5 ~ 15 secondes |
| P4 | Température de pré-refroidissement de la trémie | Plage : 10 à 80 ， indique 1,0 ℃ ~8,0 ℃ |
| P5 | Réglage de la température du cylindre | |

| | | |
|---|---|---|
| P6 | Fréquence de nettoyage | Plage : 2 à 14 , indique 2 à 14 jours |
| P7 | Réglage de l'heure d'alarme de manque de mélange | Plage : 0 à 10 minutes , "0" - Non-Stop |

Appuyez sur « ▲ », la machine entrera dans le réglage du volume circulatoire. Sans aucune opération dans dix secondes, les volumes réglés seront automatiquement enregistrés et reviendront en mode veille.

**Réglage de l'heure**

En mode veille, appuyez sur les boutons « AUTO » et « WASH » pendant 5 secondes, la fenêtre affiche « F1 01 », puis vous pouvez cliquer sur la touche « UP » ou « DOWN » pour régler le numéro arrière. Appuyez sur la touche « ▲ », la fenêtre affiche « F2 12 », par analogie jusqu'à « F7 30 ». Remarque : F1 indique le symbole de la marque, 01 、 02 、 03……30 indique la valeur réelle.

F1 -- semaine (00 - dimanche) F2 -- année F3 – mois F4 -- date

F5 -- heures F6 -- minutes F7 -- secondes

**◆ CLÉ DE LAVAGE**

Appuyez sur la touche de lavage « ◯ », l'icône « CLEAR » s'allume et le batteur commence à fonctionner. Il sera fermé lorsque vous appuierez à nouveau dessus.

**◆ TOUCHE DE VEILLE**

Appuyez sur la touche veille , « STANDBY » et l'icône « FRESH » s'allumeront. Le petit compresseur pour trémie est contrôlé par réglage de la température. Il s'arrêtera lorsque la température sera inférieure à la valeur réglée et recommencera si la température dans la trémie augmente de 2 ℃. Lorsque la température dans le cylindre est inférieure à la valeur réglée, le gros compresseur s'arrête, après 15 secondes le moteur du batteur s'arrête. Lorsque la température dans le cylindre augmente de 2 ℃ , le moteur du batteur démarre, après 3 secondes le gros compresseur démarre. La température de la trémie et du cylindre de congélation peut être directement affichée sur l'écran.

## ◆ CLÉ AUTOMATIQUE

Appuyez sur la touche veille , « AUTO » et l'icône « FRESH » s'allumera. Le petit compresseur pour trémie est contrôlé par réglage de la température. Il s'arrêtera lorsque la température sera inférieure à la valeur réglée et recommencera si la température dans la trémie augmente de 2 ℃ . Le gros compresseur pour cylindre s'arrête lorsque la valeur de dureté atteint 99 , après 15 secondes, le moteur du batteur s'arrête. Le moteur du batteur redémarre lorsque le temps écoulé pour la valeur de réglage (temps de cycle pour redémarrer la machine). Après 3 secondes, le gros compresseur démarre.

## ◆ FONCTION DE PROTECTION

• Le capteur du cylindre de congélation est en circuit ouvert ou en court-circuit, la fenêtre de dureté sur l'écran affichera « RL » ou « RH » , le buzzer retentira et la machine s'arrêtera.

• Le capteur de la trémie de mélange est en circuit ouvert ou en court-circuit, la fenêtre de dureté sur l'écran affiche « RL » ou « RH » , le buzzer hurle et la machine s'arrête.

• Lorsque la machine est en mode « WASH » ou « AUTO », si l'afficheur numérique affiche « — — » avec alarme et arrêt de la machine , les touches du panneau de commande seront verrouillées. Cela signifie que le détecteur de proximité est endommagé ou n'est pas dans la bonne position. Changez-le ou placez-le dans la bonne position.

• Lorsque l'afficheur numérique affiche « NL » avec alarme et arrêt de la machine, cela signifie que la courroie du système moteur du batteur est en dérapage.

• Si vous appuyez sur la poignée pendant plus d'une minute , la fenêtre de dureté sur l'écran affichera « Cb », le buzzer retentira et la machine s'arrêtera.

• Sous l'état « AUTO » ou « STANDBY » , si le mélange manque , la fenêtre de dureté sur l'écran affichera « CL » et la dureté en alternance , le buzzer hurlera pendant 20 secondes .

• Le chiffre « 01 » clignotera s'il reste seulement 1 jour pour le cycle de nettoyage de réglage. Lorsque le cycle de nettoyage est terminé, la fenêtre

affichera « OVER » et le buzzer fonctionnera par intermittence. Ensuite, vous pouvez simplement utiliser les fonctions « WASH » et « PUMP ». La fonction de réfrigération est verrouillée et ne peut être déverrouillée qu'après avoir éteint et rallumé l'appareil. Le cycle de nettoyage comptera à nouveau.

• Moins de refroidissement, pas de refroidissement ou refroidissement sur une heure sans que la glace ne se forme, l'écran affichera « ERR » et le son du « BIP » continuera.

## B、 Faire de la glace

**1) ASSUREZ-VOUS QUE LA MACHINE EST PROPRE ET DÉSINFECTÉE AVANT DE FAIRE DE LA CRÈME GLACÉE.**

a、 Préparez une solution désinfectante avec de l'eau tiède (température comprise entre 50 ℃ et 60 ℃ ), versez-la dans la trémie et nettoyez la paroi de la trémie.

b、 Allumez l’interrupteur d’alimentation, puis appuyez sur « » et fonctionne pendant 5 minutes.

c、 Placez un seau vide sous la porte de distribution, abaissez la poignée pendant 3 secondes, puis revenez à la main. Répétez cette opération 6 fois pour nettoyer soigneusement l'ensemble de la pompe de mélange.

d、Retirez toute la solution désinfectante de la machine et éteignez « ».

e、 Retirez les 4 vis de la porte de distribution, puis retirez l'ensemble de la porte de distribution. Démontez-le et mettez-les dans la solution désinfectante pour les nettoyer soigneusement. Puis assemblez-les ensemble et placez-le sur la machine.

f、 Versez de l’eau propre dans la trémie et répétez pour la rincer plusieurs fois.

g、 Utilisez une serviette propre pour essuyer l’eau de la porte du distributeur.

**2) PRÉPARER LE MÉLANGEUR**

Préparez le mélangeur à crème glacée selon les instructions de votre mélangeur de crème glacée ou de liquide acheté. Assurez-vous que le mélangeur de liquide est exempt d'impuretés ou de particules. Et

conservez-le 15 minutes ou conservez-le au congélateur.

**3) FAIRE DE LA GLACE**

Remarque : Lorsque vous sélectionnez un autre nouveau mélangeur de crème glacée pour préparer de la crème glacée, veuillez régler le niveau de dureté sur « 02 » pour faire de la crème glacée. Et ajustez correctement le niveau de dureté lors de la distribution de la crème glacée.

a、 Versez la moitié du mélange frais dans la trémie.

b、Appuyez sur « » jusqu'au trou d'entrée du cylindre de la pompe sans bulle. Ce n'est pas bon pour la forme de la crème glacée si vous n'opérez pas de cette façon.

c、 Ajoutez plus de mélangeur à crème glacée dans la trémie, mettez le couvercle de la trémie. Appuyez sur la touche « » pour démarrer l'opération. Le nombre sur l'afficheur numérique augmentera pendant le fonctionnement. Lorsque le nombre atteint « 99 », la crème glacée dans le cylindre de congélation est prêt à être servi.

d、 Distribution de crème glacée. Placez un cône ou un autre récipient sous la porte du distributeur, abaissez la poignée pour obtenir de la crème glacée. Puis repoussez-la après la distribution.

e、 Nettoyez la machine après le travail quotidien. Distribuez toute la crème glacée dans le cylindre de congélation et le mélangeur dans la trémie. Nettoyez et désinfectez la machine comme indiqué ci-dessus.

# IV. Utilisation et entretien

Différentes machines doivent être utilisées et entretenues en fonction de leurs différentes conditions d'utilisation et conditions environnementales.

## A、 Lavage des cylindres de réfrigération

Nettoyez les cylindres de réfrigération une fois par jour pour une durée de vie plus longue et pour la santé des clients.

1) Appuyez sur la touche « » pour évacuer toute la boue restante dans les récipients à boissons et le cylindre de réfrigération, puis cliquez sur la touche « », la machine s'arrêtera ;

2) Prenez la bonne quantité de détergents alimentaires, préparez la

solution désinfectante selon ses instructions avec de l'eau tiède, puis mettez la solution dans chaque seau ;

3) Appuyez sur la touche « ◎ », après que la machine ait agité environ 5 minutes, déchargez la solution désinfectante, suivie d'un lavage à l'eau 2 à 3 fois, puis arrêtez la machine ;

4) Coupez l'alimentation, démontez et lavez les pièces.

a、 Dévissez les quatre vis de fixation devant la porte du distributeur, retirez la porte du distributeur ;

b、 Retirez les composants comme suit : goupille de poignée, poignée, piston, joint torique pour piston et joint torique pour porte du distributeur de la porte du distributeur ;

c、 Retirez le batteur du réservoir de réfrigération, puis retirez le joint du batteur.

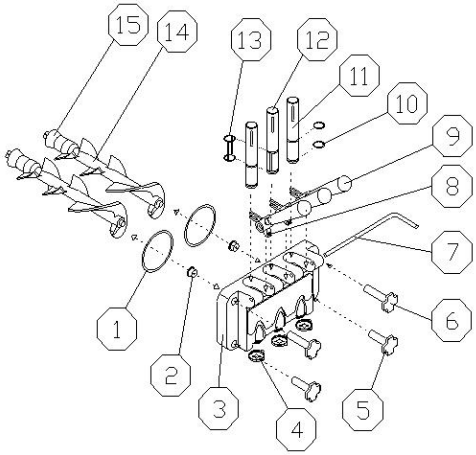


Fig.3A

| | |
|---|---|
| 1 . Joint torique pour porte du distributeur | 9 . poignée |
| 2 . manchon de support | dix . Joint torique pour piston |
| 3 . porte de distribution | 11 . piston |
| 4 . casquette de mannequin | 12 . piston central |
| 5 . boulon vers le bas | 13 . Joint torique pour piston central |
| 6 . boulon supérieur | 14 . batteur |
| 7 . goupille pour poignée | 15 . joint pour batteur |

| | |
|---|---|
| 8 . vis pour poignée | |

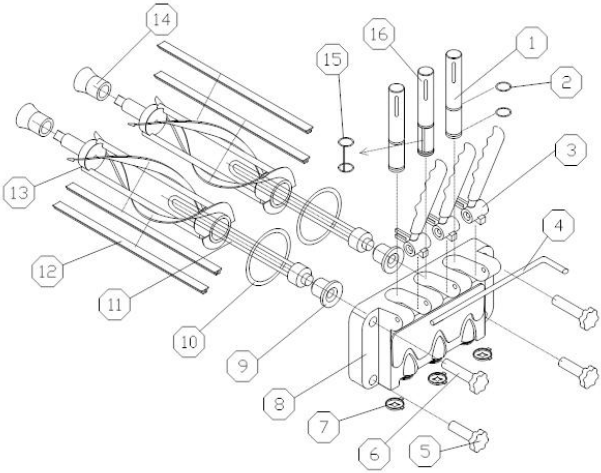


Figure 3B

| | |
|---|---|
| 1 . piston<br>2 . Joint torique pour piston<br>3 . poignée<br>4 . goupille de poignée<br>5 . écrou de vis (vers le bas)<br>6 . écrou à vis (vers le haut)<br>7 . Casquette de modelage<br>8 . valve de distribution | 9 . manchon de support<br>dix . joint pour valve de distribution<br>11 . bouchon de débit<br>12 . lame<br>13 . batteur<br>14 . joint pour batteur<br>15 . Nouveau joint torique du piston central<br>16 . Nouveau piston central de conception |

d、 Mettez les composants dans une solution désinfectante pour les nettoyer, vérifiez le batteur, le joint du batteur, le joint torique de la porte du distributeur, le manchon de support et le joint torique du piston. S'ils sont usés, ils doivent être remplacés ;

e、 Après le nettoyage, lubrifiez les pièces avec de la vaseline, puis installez les pièces selon la méthode de démontage.

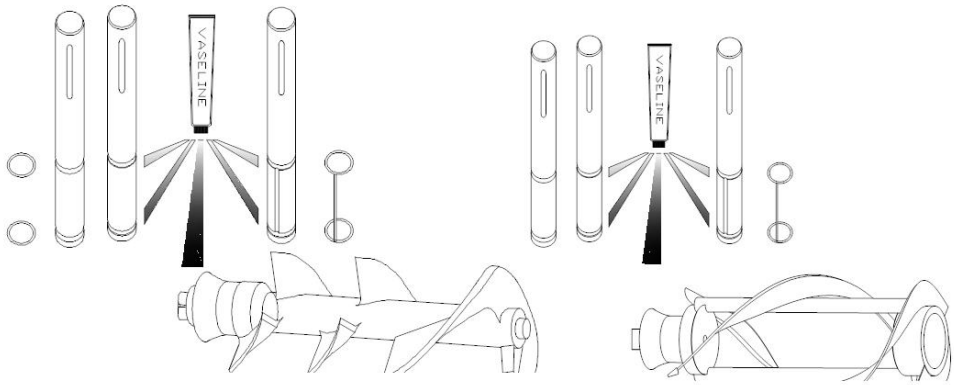


Figure 4

Remarque : Avant d'installer le piston, le joint torique du piston, le batteur et le joint du batteur, vous devez lubrifier la vaseline (lubrifier la vaseline sur la rainure du joint, pas sur l'extrémité du batteur), l'utilisation fréquente de la vaseline peut prolonger la durée de vie. de composants.

## B、 Armoire de machine de nettoyage

Gardez l'armoire de la machine propre, utilisez une serviette humide pour nettoyer l'armoire et ne rincez pas la machine directement avec de l'eau.

## C、 Nettoyage du condenseur

Après avoir été utilisé pendant un certain temps, le condenseur peut être recouvert de poussière, ce qui aura pour effet de rayonner de la chaleur et de provoquer une différence de réfrigération. Il nécessite donc un nettoyage périodique (tous les six mois).

Méthodes de nettoyage :

Étape 1 : Débranchez l’interrupteur d’alimentation principal.

Étape 2 : Retirez le panneau arrière et les panneaux latéraux.

Étape 3 : Nettoyez la poussière avec des outils tels qu'un aspirateur, de l'air haute pression et une brosse à cheveux. Soyez prudent lors du nettoyage pour éviter d'endommager les ailettes du condenseur.

## D、 Ajustement de la ceinture

Après avoir été utilisée pendant un certain temps, la courroie de la machine peut s'allonger, elle doit donc être ajustée. Débranchez l'alimentation principale de la machine, retirez le panneau arrière et les panneaux latéraux, ajustez le boulon de tension et assurez-vous que la courroie est sous tension appropriée.

## V. Guide de dépannage

| Problèmes | Cause probable | Remède |
|---|---|---|
| La machine ne fonctionne pas | Machine non branchée sur la prise murale | Brancher la machine |
| | L'interrupteur de court-circuit est ouvert | Redémarrez-le après l'avoir repositionné |
| | Protéger le circuit | Supprimer le problème |
| La machine en position propre ne fonctionne pas | Le fil de connexion est détaché | Vérifiez et fixez le fil. |
| | Le moteur du batteur est tombé en panne | Réparer ou changer le moteur du batteur |
| | Le mini-disjoncteur était cassé. | Trouvez et résolvez le problème puis repositionnez-le |
| La machine en position automatique ne fonctionne pas | Le fil du commutateur de fonction est détaché. | Vérifiez et fixez le fil. |
| | Il y a un problème avec le panneau de commande. | Changez le panneau de commande. |
| Le compresseur ne | Basse tension | Résoudre le problème de la basse tension |
| | Contacteur cassé | changer le contacteur |

| | | |
|---|---|---|
| fonctionne pas | Le relais du compresseur est cassé | Changez le panneau de commande. |
| | Il y a un problème avec le panneau de commande. | Changez le panneau de commande. |
| | L'autoprotection du compresseur en cas de surcharge. | Trouver et résoudre le problème |
| | Le compresseur est tombé en panne | Changer le compresseur |
| | Le condensateur du compresseur est cassé | Changer le condensateur |
| La machine ne gèle pas | Fuite du réfrigérant | Recherchez et réparez la fuite dans le tuyau, puis aspirez et rechargez le réfrigérant |
| | Vanne électrique cassée | Changer la vanne électrique |
| | Le moteur du ventilateur ne tourne pas | Réparer ou changer le moteur du ventilateur |
| | Le condensateur du moteur du ventilateur est cassé | Changer le condensateur du moteur du ventilateur |
| Machine sans arrêt | Le point de consigne est trop bas | Augmenter le point de consigne |
| | Il y a un problème avec le panneau de commande. | Changer le panneau de contrôle |
| | Différence de réfrigération | Vérifier et réparer le système de réfrigération |
| Le relais n'est pas | Basse tension | Résoudre le problème de la basse tension |

| | | |
|---|---|---|
| stable | Il y a un problème avec le panneau de commande. | Changez le panneau de commande. |
| | Le point de contact du commutateur de contact s'est cassé. | Retirez le point tactile ou changez le commutateur de contact. |
| Le produit ne distribue pas | La proportion de mélange est incorrecte et provoque la différence de réfrigération | Préparez une proportion appropriée de mélange. |
| | Pas de mélange dans la trémie | Versez le mélange dans la trémie |
| | L'interrupteur de fin de course est cassé ou le fil d'attache est détaché. | Changer l'interrupteur ou fixer le fil |
| | La ceinture est détachée ou glisse | Changer ou ajuster la ceinture |
| | Le manchon de roulement ou l'arbre du batteur est usé | Changez le manchon de roulement ou l'arbre du batteur. |
| Le produit trop mou | La proportion de la formule est fausse | Composez le mélange selon la formule donnée par le fournisseur. |
| | Le point de consigne est trop bas | Augmenter le point de consigne |
| Fuite | Fuite du piston de dessin | Remontez ou changez le joint torique. |
| | La porte du distributeur fuit | Serrez les vis ou changez l'anneau en D |
| | Fuite du tube goutte à goutte | Bien réparer ou changer le joint du batteur |

| | | |
|---|---|---|
| Anneaux chauds | Protection basse tension | Arrêtez la machine, résolvez le problème et redémarrez 5 minutes plus tard. |
| | Arrêtez de travailler pour vous protéger | Arrêtez la machine, résolvez le problème et redémarrez 5 minutes plus tard. |
| | Le fin de course ne peut pas revenir à la normale | Abaissez la poignée et laissez le fin de course revenir à la normale. |
| Présentoir à tube Nixie « NL » | La courroie patine ou le moteur perd de la vitesse | Ajustez ou remplacez la courroie, résolvez le défaut du moteur |
| Affichage du tube Nixie « - » | Le détecteur de proximité a dévié ou s'est cassé | Ajuster ou remplacer le commutateur de proximité |

# VI. Schéma de câblage schématique

• Les paramètres technologiques sont sur la plaque signalétique
• Le schéma électrique se trouve à l'intérieur de la carte.

**Fabriqué en Chine**

# EIS-MASCHIENE

## MODELL: D520S -B

# ICE CREAM MACHINE

## MODELL: D520S -B

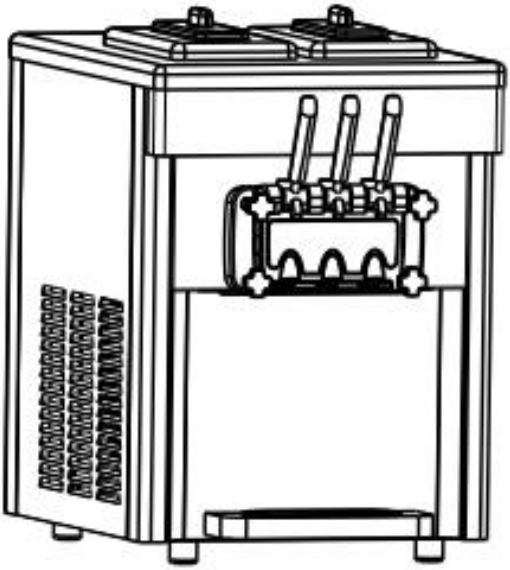

| | |
|---|---|
| | Warnung: Um das Verletzungsrisiko zu verringern, muss der Benutzer die Bedienungsanleitung sorgfältig lesen. |
| | Dieses Gerät entspricht Teil 15 der FCC-Bestimmungen. Der Betrieb unterliegt den folgenden beiden Bedingungen: (1) Dieses Gerät darf keine schädlichen Störungen verursachen und (2) dieses Gerät muss alle empfangenen Störungen akzeptieren, einschließlich Störungen, die einen unerwünschten Betrieb verursachen können. |
| | Dieses Produkt unterliegt den Bestimmungen der europäischen Richtlinie 2012/19/EG. Das Symbol einer durchgestrichenen Mülltonne weist darauf hin, dass das Produkt in der Europäischen Union einer getrennten Müllsammlung bedarf. Dies gilt für das Produkt und alle Zubehörteile, die mit diesem Symbol gekennzeichnet sind. Als solche gekennzeichnete Produkte dürfen nicht über den normalen Hausmüll entsorgt werden, sondern müssen an einer Sammelstelle für das Recycling von Elektro- und Elektronikgeräten abgegeben werden |

Achten Sie bei der Verwendung, Wartung und Entsorgung des Geräts bitte auf das Symbol auf der linken Seite, das sich auf der Rückseite des Geräts (Rückwand oder Kompressor) befindet und gelb oder orange ist. Es ist ein Warnsymbol für Brandgefahr. In den Kältemittelleitungen und im Kompressor befinden sich brennbare Materialien. Bitte halten Sie sich während der Verwendung, Wartung und Entsorgung weit von einer Feuerquelle entfernt.

**WARNUNG:** Änderungen oder Modifikationen an diesem Produkt, die nicht ausdrücklich von der für die Einhaltung verantwortlichen Partei

genehmigt wurden, können zum Erlöschen der Berechtigung des Benutzers zum Betrieb des Produkts führen.
**Hinweis:** Dieses Produkt wurde getestet und entspricht den Grenzwerten für ein digitales Gerät der Klasse B gemäß Teil 15 der FCC-Bestimmungen. Diese Grenzwerte sollen einen angemessenen Schutz vor schädlichen Störungen in einer Wohnanlage bieten.
Dieses Produkt erzeugt und verwendet Hochfrequenzenergie und kann diese ausstrahlen. Wenn es nicht gemäß den Anweisungen installiert und verwendet wird, kann es schädliche Störungen der Funkkommunikation verursachen. Es gibt jedoch keine Garantie dafür, dass bei einer bestimmten Installation keine Störungen auftreten. Wenn dieses Produkt schädliche Störungen beim Radio- oder Fernsehempfang verursacht, was durch Aus- und Einschalten des Produkts festgestellt werden kann, wird dem Benutzer empfohlen, zu versuchen, die Störung durch eine oder mehrere der folgenden Maßnahmen zu beheben.
• Richten Sie die Empfangsantenne neu aus oder platzieren Sie sie neu.
• Erhöhen Sie den Abstand zwischen Produkt und Empfänger.
• Schließen Sie das Produkt an eine Steckdose an, die zu einem anderen Stromkreis gehört als dem, an den der Empfänger angeschlossen ist.
• Wenden Sie sich für Hilfe an den Händler oder einen erfahrenen Radio-/TV-Techniker.

# I. Explosionszeichnung

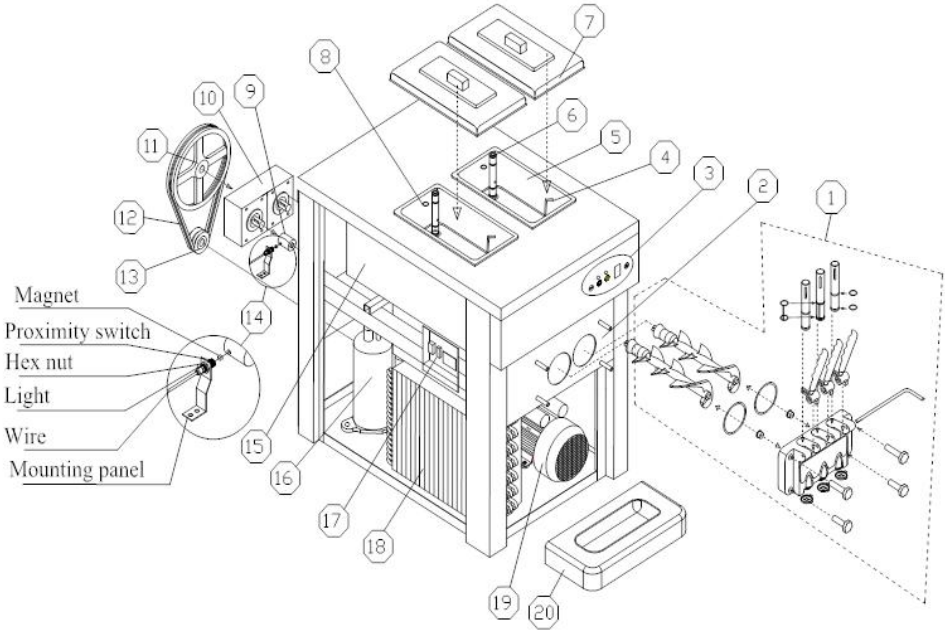


| NEI N. | Teilname | NEI N. | Teilname |
|---|---|---|---|
| 1 | Spendertürbaugruppe | 12 | Gürtel |
| 2 | Basis der Spendertür | 13 | Antriebsriemenscheibe |
| 3 | Bedienfeld | 14 | Näherungsschalter |
| 4 | Mischniveausonde | 15 | Verdampfer |
| 5 | Trichter | 16 | Kompressor |
| 6 | Futterrohr | 17 | Elektrische Box |
| 7 | Trichterabdeckung | 18 | Kondensator |
| 8 | Stopfen des Zufuhrrohrs | 19 | Schlägermotor |
| 9 | Kupplung | 20 | Tropfschale |
| 10 | Getriebe | | |
| 11 | Angetriebene Riemenscheibe | | |

# II. Installationen und Anpassungen

## A、 auspacken und prüfen

1 ） Schneiden Sie das Verpackungsband ab.

2 ） Öffnen Sie die Holzkiste mit einem Schraubendreher.

3 ） Entfernen Sie den Schaum.

4 ) Überprüfen Sie sorgfältig, ob ein fehlerhaftes Erscheinungsbild vorliegt oder nicht.

5 ） Überprüfen Sie das Zubehör anhand der Packliste.

6 ） Entfernen Sie die Befestigungsschraube und die Befestigungsfüße an der Unterseite der Maschine, schieben Sie die Maschine, lassen Sie den Vorderradantrieb auf den Boden fallen, nehmen Sie dann den Holzsockel heraus und lassen Sie die vier Räder auf dem Boden stehen. (Heben Sie die Maschine direkt auf den Boden oder auf den Tisch, wenn es sich um eine Tischmaschine handelt.)

TIPPS: Wenn sich beim ersten Gebrauch der Maschine noch Flüssigkeitsrückstände im Zylinder befinden, handelt es sich dabei um normale Flüssigkeitsrückstände, die durch die Reinigung ab Werk entstehen und keinen Einfluss auf die Maschinenleistung und die Betriebsdauer haben. Sollten dadurch Unannehmlichkeiten entstehen, bedauern wir dies dafür und vielen Dank für Ihr Verständnis.

## B、 Installation

### 1) STANDORT AUSWÄHLEN

a 、 Stellen Sie die Maschine auf eine ebene Arbeitsfläche, die stabil und stark genug ist, um ihr Gewicht sicher zu tragen.

b 、 Stellen Sie die Maschine an einem Ort auf, der auf der Rückseite und an beiden Seiten ausreichend Platz für eine ordnungsgemäße Belüftung bietet. Halten Sie auf allen Seiten einen Abstand von 50 cm zur Belüftung ein. Die Maschine sollte vor der Sonne geschützt sein und nicht zu nahe an Geräten aufgestellt werden, die übermäßige Hitze abstrahlen.

### 2) STROMVERSORGUNG

a 、Wählen Sie die richtige Stromversorgung entsprechend der Spannung und Leistung auf dem Typenschild aus.

b 、 Schließen Sie das Stromkabel und das Netzteil an und stellen Sie sicher, dass das gelbe und das grüne Kabel fest mit dem Erdungskabel

verbunden sind.

| | |
|---|---|
| | **Achtung:** ein . Stellen Sie aus Sicherheitsgründen den Erdungsanschluss sicher ist in gutem Zustand.<br>B . Alle Außenkabel und andere Geräte Muss mit nationalem Standard bestätigt werden. |

## C、 Testlauf

1) Schalten Sie den Netzschalter auf „ON“ und Sie hören einen „Piepton“, alle Grafikmuster auf dem Bildschirm leuchten auf und dann erlöschen die Grafikmuster, die Maschine wechselt in den „Standby“-Modus.
2) Drücken Sie „Waschen“, die entsprechende Anzeige leuchtet auf und gleichzeitig hören Sie das Betriebsgeräusch des Rührwerks. Drücken Sie die Taste „Waschen“ erneut, das Rührwerk stoppt.
3) Drücken Sie „Auto“, die entsprechende Anzeige leuchtet auf und das Rührwerk beginnt zu arbeiten. Nach 3 Sekunden beginnt auch das Kühlsystem zu arbeiten, die Luftpumpen in beiden Trichtern gehen in den normalen Betriebszustand über.

## D、 Reinigen und Sterilisieren

Schritt 1: Bereiten Sie 5–6 Liter warmes Wasser vor und mischen Sie es mit Lebensmittelwaschmittel gemäß den Herstellerangaben. Und das ist die sterilisierende Lösung.
Schritt 2: Gießen Sie die Lösung in den Trichter. Während die Lösung in den Gefrierzylinder fließt, bürsten und reinigen Sie den Mischtrichter.
Schritt 3: Drücken Sie die Taste „Clean“ und lassen Sie die Maschine etwa 5 Minuten lang laufen.
Schritt 4: Stellen Sie einen leeren Eimer unter den Zapfhahn und drücken Sie den Zapfhebel nach unten. Ziehen Sie die gesamte Lösung ab.
Schritt 5: Wiederholen Sie diesen Vorgang 2-3 Mal nur mit Wasser.

| | |
|---|---|
| | **Beachten :** A . Die Temperatur der Sterilisationslösung darf 60 °C nicht überschreiten, da sonst die Ersatzteile beschädigt werden.<br>B . Lassen Sie nach dem Entleeren das gesamte Wasser im Trichter ab, sonst wird der Rührbesen beschädigt, während der Kompressor läuft.<br>C . Achten Sie beim Drücken der „Clean“-Taste auf die Kontrollleuchte, um zu vermeiden, dass Sie die falsche Taste drücken. |

# III. Bedienungsanleitung

## A、 Schlüsselanweisung

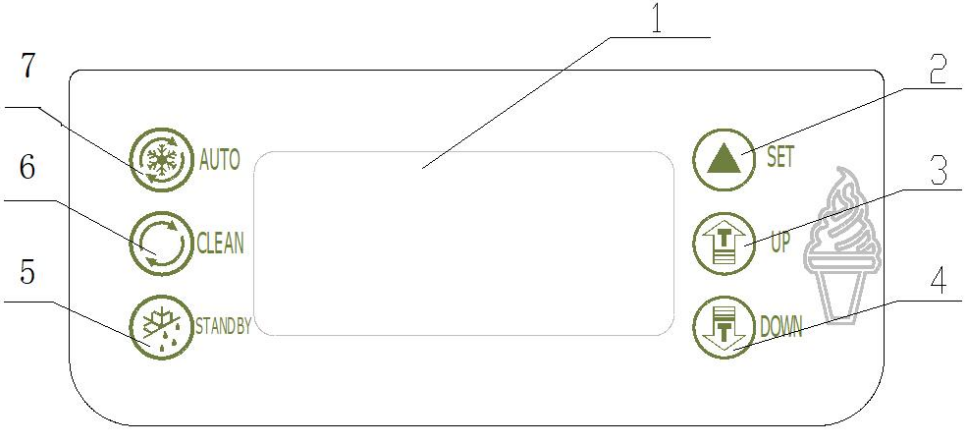


Figur 2

| | |
|---|---|
| 1 . Anzeigebildschirm | 5 . Standby-Taste |
| 2 . Schlüssel einstellen | 6 . Schlüssel waschen |
| 3 . Einstelltaste ( oben ) | 7 . Autoschlüssel |
| 4 . Einstelltaste ( nach unten ) | |

### ◆ SET-TASTE (AUF/AB)

**a、Härtegrad einstellen：**

Wenn sich die Maschine im Bereitschaftsmodus befindet, drücken Sie die

Taste „UP“ oder „DOWN“ länger als 2 Sekunden. Dann blinkt das Wort „SET“ auf dem Display und die Zahl zeigt den eingestellten Härtegrad an. Wenn das Display beispielsweise „02“ anzeigt, bedeutet dies, dass die aktuelle Einstellungsstufe 2 ist. Die Steifigkeit erhöht sich jedes Mal um eine Stufe, wenn die „UP“- oder „DOWN“-Taste gedrückt wird. Es zirkuliert von „01“ bis „10“ ( 01(weich)-02(hart)-03(härter)-------10(am härtesten)-01(weich))

**b , Parameter einstellen :**

Maschine im „Standby“-Modus, drücken Sie gleichzeitig „UP“ und „DOWN“ und halten Sie sie 5 Sekunden lang gedrückt. Das „SET“-Fenster zeigt das „P1“-Symbol (Periodische Neustartzeitanzeige) an. Drücken Sie „“, das ⓐFenster wird angezeigt „05“ (Der variable Bereich liegt zwischen „5 und 15“ Minuten. Drücken Sie „UP“ und „DOW“, um die Einstellungslautstärke zu ändern.)

zweimal die Taste „ “. Bei jedem Vorgang kann sich die Symbolanzeige im Fenster ändern. ⓐUnd wenn jedes Symbol erscheint, drücken Sie einmal die Taste „ ⓐ “ , um die gewünschte Einstellung zu ändern. (Die Lautstärke kann durch Drücken von „UP “ und „DOWN “ geändert werden.)

| Symbol | Implikation | Variabler Bereich |
|---|---|---|
| P1 | Periodische Neustartzeitmessung | Bereich : 5 bis 15 Minuten |
| P2 | Stoppverzögerung des Schlägermotors | Bereich: 5 bis 15 Sekunden |
| P3 | Keine spezifische Bedeutung | Bereich: 5 bis 15 Sekunden |
| P4 | Einstellung der Trichter-Vorkühltemperatur | Bereich: 10–80 , zeigt 1,0 ℃ an ~8,0 ℃ |
| P5 | Einstellung der | |

| | | |
|---|---|---|
| | Zylindertemperatur | |
| P6 | Reinigungshäufigkeit | Bereich: 2–14 , zeigt 2–14 Tage an |
| P7 | Fehlende Alarmzeiteinstellung für die Mischung | Bereich: 0–10 Minuten , „0“ – Non-Stop |

Drücken Sie „ ▲“, das Gerät wechselt zur Einstellung des

Kreislaufvolumens. Wenn innerhalb von zehn Sekunden keine Bedienung erfolgt, werden die eingestellten Lautstärken automatisch gespeichert und in den Standby-Modus zurückversetzt.

**Zeiteinstellung**

Drücken Sie im Standby-Modus die Tasten „AUTO“ und „WASH“ 5 Sekunden lang. Das Fenster zeigt „F1 01“ an. Anschließend können Sie auf die Taste „UP“ oder „DOWN“ klicken, um die hintere Nummer anzupassen. Drücken Sie die Taste „ ▲“, das Fenster zeigt „F2 12“, analog bis „F7 30“.

Hinweis: F1 sagt das Markierungssymbol, 01 、 02 、 03……30sagt den tatsächlichen Wert.

F1 – Woche (00 – Sonntag) F2 – Jahr F3 – Monat F4 – Datum

F5 – Stunden F6 – Minuten F7 – Sekunden

◆ **WASCHTASTE**

Drücken Sie die Waschtaste „ ◎“, das „CLEAR“-Symbol leuchtet und der Rührbesen beginnt zu arbeiten. Es wird geschlossen, wenn Sie es erneut drücken.

◆ **STANDBY-TASTE**

Drücken Sie die Standby-Taste . Die Symbole „ STANDBY “ und „ FRISCH “ leuchten auf. Der kleine Kompressor für den Trichter wird über die Temperatureinstellung gesteuert. Es stoppt, wenn die Temperatur unter den eingestellten Wert fällt, und startet erneut, wenn die Temperatur im Trichter um 2 ° C ansteigt. Wenn die Temperatur im Zylinder unter dem Einstellwert liegt, stoppt der große Kompressor, nach 15 Sekunden stoppt der Rührwerksmotor. Wenn die Temperatur im Zylinder um 2 ° C

ansteigt , startet der Rührwerksmotor und nach 3 Sekunden startet der große Kompressor. Die Temperatur von Trichter und Gefrierzylinder kann direkt auf dem Bildschirm angezeigt werden.

**◆ AUTO-TASTE**

Drücken Sie die Standby-Taste . Die Symbole „ AUTO “ und „ FRISCH “ leuchten auf. Der kleine Kompressor für den Trichter wird über die Temperatureinstellung gesteuert. Es stoppt, wenn die Temperatur unter den eingestellten Wert fällt, und startet erneut, wenn die Temperatur im Trichter um 2 ° C ansteigt . Der große Kompressor für den Zylinder stoppt, wenn der Härtewert 99 erreicht . Nach 15 Sekunden stoppt der Rührwerksmotor. Der Rührwerksmotor startet erneut, wenn die Zeit für den Einstellwert abgelaufen ist (Zykluszeit für den Neustart der Maschine). Nach 3 Sekunden startet der große Kompressor.

**◆ SCHUTZFUNKTION**

• Der Sensor für den Gefrierzylinder hat einen offenen Stromkreis oder einen Kurzschluss, das Härtefenster auf dem Bildschirm zeigt „ RL “ oder „ RH “ , der Summer ertönt und die Maschine stoppt.

• Der Sensor für den Mischtrichter hat einen offenen Stromkreis oder einen Kurzschluss, das Härtefenster auf dem Bildschirm zeigt „ RL “ oder „ RH “ , der Summer ertönt und die Maschine stoppt.

• Wenn sich die Maschine im „WASCH“- oder „AUTO“-Modus befindet und die Digitalanzeige „— —“ mit Alarm und Maschinenstopp anzeigt , werden die Tasten auf dem Bedienfeld gesperrt. Das bedeutet, dass der Näherungsschalter beschädigt ist oder sich nicht in der richtigen Position befindet. Ändern Sie es oder bringen Sie es in die richtige Position.

• Wenn auf der Digitalanzeige „NL“ angezeigt wird, während ein Alarm auftritt und die Maschine stoppt, bedeutet dies, dass der Riemen des Schlägermotorsystems durchrutscht.

• Wenn der Griff länger als 1 Minute gedrückt wird , zeigt das Härtefenster auf dem Bildschirm „ Cb “ an, der Summer ertönt und die Maschine stoppt.

• Im „AUTO“- oder „STANDBY“-Status zeigt das Härtefenster auf dem Bildschirm bei fehlender Mischung abwechselnd „ CL “ und Härte an .

Der Summer ertönt 20 Sekunden lang .

• Die Zahl „01“ blinkt, wenn für den eingestellten Reinigungszyklus nur noch 1 Tag verbleibt. Wenn der Reinigungszyklus beendet ist, zeigt das Fenster „OVER“ an und der Summer ertönt intermittierend. Dann können Sie einfach die Funktionen „WASH“ und „PUMP“ verwenden. Die Kühlfunktion ist gesperrt und kann erst nach Aus- und Wiedereinschalten der Stromversorgung entsperrt werden. Der Reinigungszyklus wird von neuem gezählt.

• Weniger Kühlung, keine Kühlung oder Kühlung über eine Stunde, es bildet sich immer noch kein Eis, auf dem Bildschirm wird „ERR“ angezeigt und der Ton „BEEP“ ertönt weiterhin.

## B、 Eiscreme zubereiten

**1) Stellen Sie sicher, dass die Maschine sauber und desinfiziert ist, bevor Sie Eiscreme zubereiten.**

a、 Bereiten Sie etwas Desinfektionslösung mit warmem Wasser (Temperatur zwischen 50 ° C und 60 ° C ) vor, gießen Sie es in den Trichter und reinigen Sie die Wand des Trichters.

b、 Schalten Sie den Netzschalter ein und drücken Sie dann „ ” und 5 Minuten lang laufen lassen.

c、 Stellen Sie einen leeren Eimer unter die Ausgabetür, ziehen Sie den Griff 3 Sekunden lang nach unten und schieben Sie ihn dann von Hand zurück. Wiederholen Sie diesen Vorgang sechsmal, um die Mischpumpenbaugruppe gründlich zu reinigen.

d) Ziehen Sie die gesamte Desinfektionslösung aus der Maschine und schalten Sie „ “ aus.

e、 Entfernen Sie die 4 Schrauben von der Ausgabetür und entfernen Sie dann die Ausgabetür-Baugruppe. Zerlegen Sie sie und geben Sie sie zur gründlichen Reinigung in die Desinfektionslösung. Setzen Sie sie dann wieder zusammen und setzen Sie sie auf die Maschine.

f、 Gießen Sie etwas sauberes Wasser in den Trichter und spülen Sie ihn mehrmals aus.

g、 Wischen Sie das Wasser mit einem sauberen Handtuch von der

Spendertür.

**2) DEN MISCHER VORBEREITEN**

Bereiten Sie den Eismixer gemäß den Anweisungen Ihres gekauften Eispulvers oder Flüssigkeitsmixers vor. Stellen Sie sicher, dass der Flüssigkeitsmixer keine Verunreinigungen oder Partikel enthält. Und lassen Sie es 15 Minuten lang stehen oder stellen Sie es in den Gefrierschrank.

**3) EISCREME ZUBEREITEN**

Hinweis : Wenn Sie einen anderen neuen Eismixer für die Eiszubereitung auswählen, stellen Sie bitte den Härtegrad auf „02“ ein, um Eis zuzubereiten. Passen Sie den Härtegrad entsprechend der ausgegebenen Eiscreme an.

a、 Gießen Sie die Hälfte der frischen Mischung in den Trichter.

b、 Drücken Sie „ “, bis die Einlassöffnung des Pumpenzylinders blasenfrei ist. Es ist nicht gut für die Eisform, wenn Sie nicht auf diese Weise vorgehen.

c、 Geben Sie mehr Eismixer in den Trichter und setzen Sie die Trichterabdeckung auf. Drücken Sie die Taste „ “, um den Betrieb zu starten. Die Zahl auf der Digitalanzeige steigt während des Betriebs an. Wenn die Zahl „99“ erreicht, ist das Eis eingefüllt Der Gefrierzylinder ist servierbereit.

d、 Ausgabe von Eis. Stellen Sie eine Waffel oder einen anderen Behälter unter die Spendertür, ziehen Sie den Griff nach unten, um Eis zu erhalten. Schieben Sie ihn dann nach der Ausgabe zurück.

e、 Reinigen Sie die Maschine nach der täglichen Arbeit. Geben Sie das gesamte Eis in den Gefrierzylinder und den Mixer im Trichter. Reinigen und desinfizieren Sie die Maschine wie oben beschrieben.

# IV. Nutzung und Wartung

Unterschiedliche Maschinen müssen entsprechend ihren unterschiedlichen Einsatzbedingungen und Umgebungsbedingungen verwendet und gewartet werden.

## A、 Waschen von Kühlzylindern

Reinigen Sie die Kühlzylinder einmal täglich, um eine längere Lebensdauer zu gewährleisten und die Gesundheit der Kunden zu schützen.

1) Drücken Sie die „ ⬭“-Taste, um die gesamte restliche Flüssigkeit in den Getränkebehältern und im Kühlzylinder abzulassen. Klicken Sie dann auf die „ ⬭“-Taste. Die Maschine stoppt.

2) Nehmen Sie die richtige Menge an Lebensmittelreinigungsmitteln, bereiten Sie eine Desinfektionslösung gemäß der Anleitung mit warmem Wasser zu und geben Sie die Lösung dann in jeden Eimer.

3) Drücken Sie die Taste „ ⬭“, nachdem die Maschine etwa 5 Minuten lang gerührt hat, lassen Sie die Desinfektionslösung ab, waschen Sie anschließend zwei bis drei Mal mit Wasser und stoppen Sie dann die Maschine.

4) Schalten Sie den Strom aus, nehmen Sie die Teile auseinander und waschen Sie sie.

a、 Lösen Sie die vier Befestigungsschrauben vor der Spendertür und entfernen Sie die Spendertür.

b、 Entfernen Sie die Komponenten wie folgt: Griffstift, Griff, Kolben, O-Ring für Kolben und O-Ring für Spendertür von der Spendertür;

c、 Ziehen Sie den Rührbesen aus dem Kühltank und entfernen Sie dann die Dichtung für den Rührbesen.

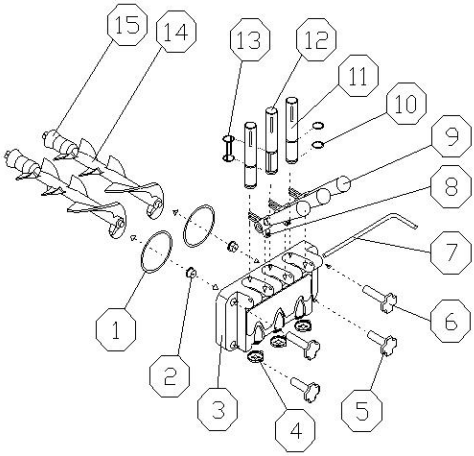


Abb.3 A

| | |
|---|---|
| 1 . O-Ring für Spendertür<br>2 . Stützhülse<br>3 . Ausgabetür<br>4 . Modellierkappe<br>5 . Bolzen nach unten<br>6 . obere Schraube<br>7 . Stift für Griff<br>8 . Schraube für Griff | 9 . handhaben<br>10 . O-Ring für Kolben<br>11 . Kolben<br>12 . mittlerer Kolben<br>13 . O-Ring für Mittelkolben<br>14 . Schläger<br>15 . Dichtung für Schläger |

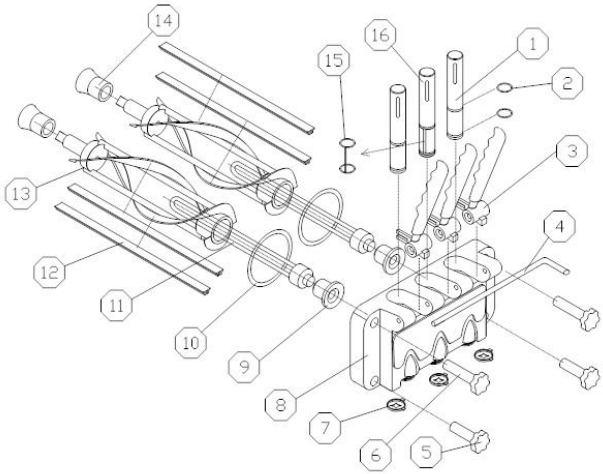


Abb.3 B

| | |
|---|---|
| 1 . Kolben<br>2 . O-Ring für Kolben<br>3 . handhaben<br>4 . Stift des Griffs<br>5 . Schraubenmutter (unten)<br>6 . Schraubenmutter (oben)<br>7 . Modellierkappe<br>8 . Abgabeventil | 9 . Stützhülse<br>10 . Dichtung für Zapfventil<br>11 . Durchflussstopfen<br>12 . Klinge<br>13 . Schläger<br>14 . Dichtung für Schläger<br>15 . Neu gestalteter Mittelkolben-O-Ring<br>16 . Mittelkolben im neuen Design |

d、 Legen Sie die Komponenten zum Reinigen in eine Desinfektionslösung, überprüfen Sie den Rührbesen, die Dichtung für den Rührbesen, den

O-Ring für die Spendertür, die Stützhülse und den O-Ring für den Kolben. Wenn sie veraltet sind, sollten sie ersetzt werden.

e、 Schmieren Sie die Teile nach der Reinigung mit Vaseline und bauen Sie sie dann entsprechend der Demontagemethode ein.

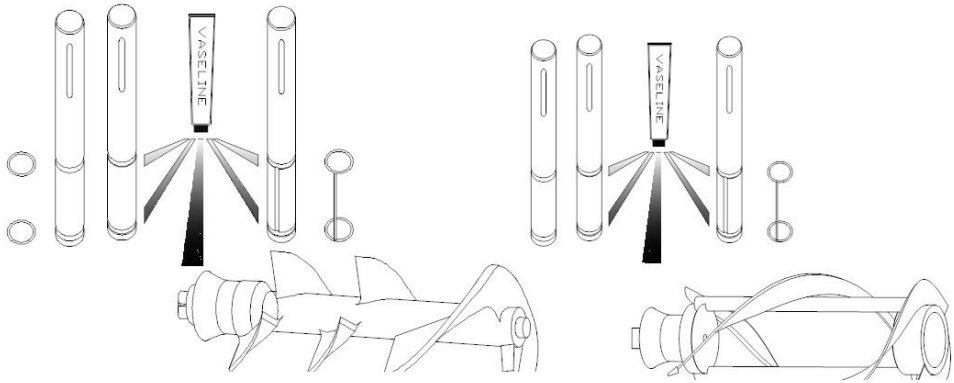


Abb.4

Hinweis: Bevor Sie den Kolben, den O-Ring für den Kolben, den Rührbesen und die Dichtung für den Rührbesen einbauen, sollten Sie Vaseline auftragen (schmieren Sie Vaseline auf die Nut der Dichtung, nicht auf das Ende des Rührbesens). Eine häufige Verwendung der Vaseline kann die Lebensdauer verlängern von Komponenten.

## B、 Reinigungsmaschinenschrank

Halten Sie das Maschinengehäuse sauber, reinigen Sie es mit einem feuchten Tuch und spülen Sie die Maschine nicht direkt mit Wasser ab.

## C、 Kondensator reinigen

Nach längerem Gebrauch ist der Kondensator möglicherweise stark verstaubt, was zu einer Strahlungswärme und einem Unterschied in der Kühlung führt. Deshalb muss er regelmäßig gereinigt werden (halbjährlich).

Reinigungsmethoden:

Schritt 1: Trennen Sie den Hauptnetzschalter.

Schritt 2: Entfernen Sie die Rückwand und die Seitenwände.

Schritt 3: Entfernen Sie Staub mit Werkzeugen wie Staubsauger, Hochdruckluft und Haarbürste. Seien Sie beim Reinigen vorsichtig, um eine Beschädigung der Lamellen des Kondensators zu vermeiden.

### D、 Riemeneinstellung

Nach längerem Gebrauch kann sich der Riemen der Maschine verlängern und muss daher angepasst werden. Trennen Sie die Hauptstromversorgung der Maschine, entfernen Sie die Rückwand und die Seitenwände, stellen Sie die Spannschraube ein und stellen Sie sicher, dass der Riemen die richtige Spannung hat.

## V. Leitfaden zur Fehlerbehebung

| Probleme | Wahrscheinliche Ursache | Abhilfe |
|---|---|---|
| Maschine läuft nicht | Maschine ist nicht an die Wandsteckdose angeschlossen | Maschine anschließen |
| | Der Kurzschlussschalter ist geöffnet | Starten Sie es neu, nachdem es neu positioniert wurde |
| | Stromkreis schützen | Beseitigen Sie das Problem |
| Maschine in sauberer Position läuft nicht | Das Verbindungskabel ist gelöst | Prüfen und befestigen Sie den Draht. |
| | Der Rührwerksmotor ist kaputt gegangen | Reparieren oder tauschen Sie den Rührwerksmotor aus |
| | Der Mini-Leistungsschalter war defekt. | Finden und lösen Sie das Problem und positionieren Sie es dann neu |
| Maschine in Auto-Posit | Das Kabel des Funktionsschalters ist gelöst. | Prüfen und befestigen Sie den Draht. |

| | | |
|---|---|---|
| ion läuft nicht | Es liegt ein Problem mit dem Bedienfeld vor. | Wechseln Sie das Bedienfeld. |
| Kompressor läuft nicht | Niederspannung | Lösen Sie das Problem der Unterspannung |
| | Schütz kaputt | Schütz wechseln |
| | Das Relais des Kompressors ist kaputt | Wechseln Sie das Bedienfeld. |
| | Es liegt ein Problem mit dem Bedienfeld vor. | Wechseln Sie das Bedienfeld. |
| | Der Selbstschutz des Kompressors vor Überlastung. | Finden und lösen Sie das Problem |
| | Der Kompressor ist kaputt gegangen | Tauschen Sie den Kompressor aus |
| | Der Kondensator des Kompressors ist kaputt | Tauschen Sie den Kondensator aus |
| Maschine friert nicht ein | Austreten des Kältemittels | Suchen und reparieren Sie das Leck in der Leitung, saugen Sie dann das Kältemittel ab und füllen Sie es erneut auf |
| | Elektrisches Ventil kaputt | Tauschen Sie das Elektroventil aus |
| | Lüftermotor läuft nicht | Reparieren oder ersetzen Sie den Lüftermotor |
| | Der Kondensator des Lüftermotors ist kaputt | Tauschen Sie den Kondensator des Lüftermotors aus |
| Maschine ohne Unterbrechung | Der Sollwert ist zu niedrig | Erhöhen Sie den Sollwert |
| | Es liegt ein Problem mit dem Bedienfeld vor. | Wechseln Sie das Bedienfeld |
| | Kühlunterschied | Überprüfen und reparieren Sie das Kühlsystem |

| | | |
|---|---|---|
| Das Relais ist nicht stabil | Niederspannung | Lösen Sie das Problem der Unterspannung |
| | Es liegt ein Problem mit dem Bedienfeld vor. | Wechseln Sie das Bedienfeld. |
| | Der Berührungspunkt des Kontaktschalters ist gebrochen. | Entfernen Sie den Berührungspunkt oder tauschen Sie den Kontaktschalter aus. |
| Produkt lässt sich nicht verteilen | Das Mischungsverhältnis ist falsch und verursacht den Kühlunterschied | Stellen Sie ein angemessenes Mischungsverhältnis her. |
| | Keine Mischung im Trichter | Gießen Sie die Mischung in den Trichter |
| | Der Endschalter ist defekt oder der Verbindungsdraht ist gelöst. | Wechseln Sie den Schalter oder befestigen Sie das Kabel |
| | Der Riemen löst sich oder rutscht herum | Den Riemen wechseln oder anpassen |
| | Die Lagerhülse oder die Schlägerwelle sind verschlissen | Tauschen Sie die Lagerhülse oder die Schlagwelle aus. |
| Das Produkt ist zu weich | Das Verhältnis der Formel ist falsch | Mischen Sie die Mischung gemäß der vom Lieferanten angegebenen Formel. |
| | Der Sollwert ist zu niedrig | Erhöhen Sie den Sollwert |
| Leckage | Ziehkolben undicht | Den O-Ring wieder zusammenbauen oder wechseln. |
| | Spendertür undicht | Ziehen Sie die Schrauben fest oder wechseln Sie den D-Ring |
| | Tropfrohr undicht | Gut reparieren oder die Dichtung für den Rührbesen austauschen |

| | | |
|---|---|---|
| Warme Ringe | Unterspannungsschutz | Stoppen Sie die Maschine, beheben Sie das Problem und starten Sie sie 5 Minuten später neu. |
| | Hören Sie auf, für Schutz zu arbeiten | Stoppen Sie die Maschine, beheben Sie das Problem und starten Sie sie 5 Minuten später neu. |
| | Der Endschalter kann nicht in den Normalzustand zurückkehren | Drücken Sie den Griff nach unten und lassen Sie den Endschalter in den Normalzustand zurückkehren. |
| Nixie-Röhrendisplay „NL“ | Das Band rutscht durch oder der Motor verliert an Geschwindigkeit | Riemen einstellen oder austauschen, Motorstörung beheben |
| Nixie-Röhrenanzeige „— — “ | Der Näherungsschalter ist verbogen oder kaputt | Näherungsschalter einstellen oder austauschen |

## VI. Schematischer Schaltplan

• Technologieparameter finden Sie auf dem Typenschild
• Der elektrische Schaltplan befindet sich auf der Innenseite der Platine

**In China hergestellt**

# MACCHINA PER IL GELATO

## MODELLO: D520S -B

# ICE CREAM MACHINE

## MODELLO: D520S -B

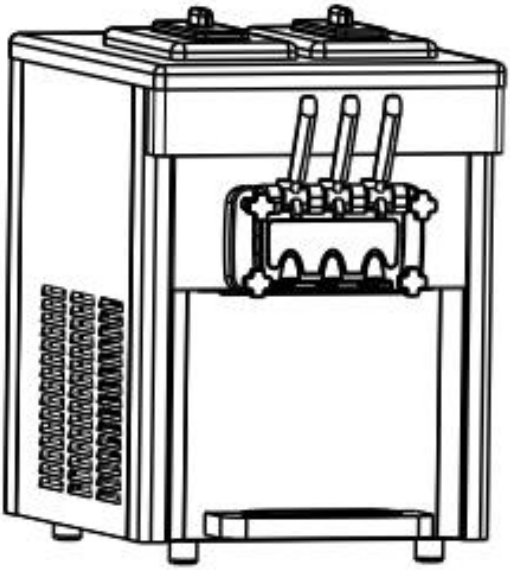

| | |
|---|---|
| | Avvertenza: per ridurre il rischio di lesioni, l'utente deve leggere attentamente il manuale di istruzioni. |
| | Questo dispositivo è conforme alla Parte 15 delle norme FCC. Il funzionamento è soggetto alle seguenti due condizioni: (1) Questo dispositivo non può causare interferenze dannose e (2) questo dispositivo deve accettare qualsiasi interferenza ricevuta, comprese le interferenze che potrebbero causare un funzionamento indesiderato. |
| | Questo prodotto è soggetto alle disposizioni della Direttiva Europea 2012/19/CE. Il simbolo del bidone della spazzatura barrato indica che nell'Unione Europea il prodotto richiede la raccolta differenziata dei rifiuti. Ciò vale per il prodotto e tutti gli accessori contrassegnati da questo simbolo. I prodotti contrassegnati come tali non possono essere smaltiti con i normali rifiuti domestici, ma devono essere portati in un punto di raccolta per il riciclaggio di dispositivi elettrici ed elettronici |

Durante l'utilizzo, la manutenzione e lo smaltimento dell'apparecchio, prestare attenzione al simbolo simile al lato sinistro, che si trova sul retro dell'apparecchio (pannello posteriore o compressore) e di colore giallo o arancione. È un simbolo di pericolo di incendio. Sono presenti materiali infiammabili nei tubi del refrigerante e nel compressore. Si prega di stare lontano da fonti di incendio durante l'uso, la manutenzione e lo smaltimento.

**AVVERTENZA:** cambiamenti o modifiche a questo prodotto non espressamente approvati dalla parte responsabile della conformità potrebbero annullare l'autorità dell'utente a utilizzare il prodotto.

**Nota:** questo prodotto è stato testato ed è risultato conforme ai limiti per un dispositivo digitale di Classe B ai sensi della Parte 15 delle norme FCC. Questi limiti sono progettati per fornire una protezione ragionevole contro interferenze dannose in un'installazione residenziale.
Questo prodotto genera, utilizza e può irradiare energia in radiofrequenza e, se non installato e utilizzato in conformità con le istruzioni, può causare interferenze dannose alle comunicazioni radio. Tuttavia, non vi è alcuna garanzia che non si verifichino interferenze in una particolare installazione. Se questo prodotto causa interferenze dannose alla ricezione radiofonica o televisiva, cosa che può essere determinata spegnendo e accendendo il prodotto, si consiglia all'utente di provare a correggere l'interferenza adottando una o più delle seguenti misure.

• Riorientare o riposizionare l'antenna ricevente.
• Aumentare la distanza tra il prodotto e il ricevitore.
• Collegare il prodotto a una presa su un circuito diverso da quello a cui è collegato il ricevitore.
• Consultare il rivenditore o un tecnico radio/TV esperto per assistenza.

# I. Diagramma esploso

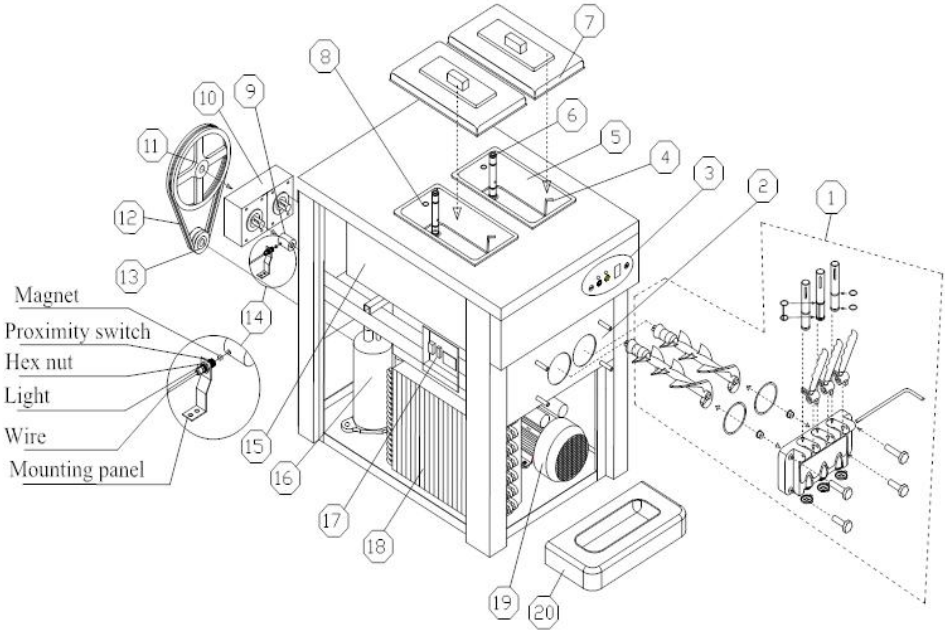


| NO. | Nome della parte | NO. | Nome della parte |
|---|---|---|---|
| 1 | Gruppo porta dispenser | 12 | Cintura |
| 2 | Base della porta del dispenser | 13 | Puleggia di azionamento |
| 3 | Pannello operativo | 14 | Sensore di prossimità |
| 4 | Sonda di livello miscela | 15 | Evaporatore |
| 5 | Tramoggia | 16 | Compressore |
| 6 | Tubo di alimentazione | 17 | Scatola elettrica |
| 7 | Copertura della tramoggia | 18 | Condensatore |
| 8 | Tappo del tubo di alimentazione | 19 | Motore del battitore |
| 9 | Accoppiamento | 20 | Vassoio antigoccia |
| 10 | Riduttore | | |
| 11 | Puleggia condotta | | |

# II. Installazioni e regolazioni

## A、 disimballare e ispezionare

1 ） Tagliare il nastro adesivo.

2 ） Aprire la custodia di legno con un cacciavite.

3 ） Rimuovere la schiuma.

4 ） Ispezionare attentamente se sono presenti difetti o meno.

5 ） Controllare gli accessori con la lista di imballaggio.

6 ） Rimuovere il bullone di fissaggio e i piedini di fissaggio che si trovano nella parte inferiore della macchina, spingere la macchina, lasciare cadere a terra la trazione anteriore, quindi estrarre la base di legno e mettere a terra le quattro ruote. (Sollevare direttamente la macchina a terra o sul tavolo se la macchina è del tipo da tavolo)

SUGGERIMENTI: Al primo utilizzo della macchina, se rimangono residui di liquido nel cilindro. È un normale residuo di liquido causato dalla pulizia in fabbrica e non influisce sulle prestazioni della macchina e sul suo tempo di servizio. Se ciò causa qualche inconveniente, ci dispiace per questo e grazie per la comprensione.

## B、 Installazione

### 1) SELEZIONE DELLA POSIZIONE

a 、 Posizionare la macchina su un piano che sia stabile e sufficientemente robusto da sostenerne in sicurezza il peso.

b 、 Posizionare la macchina in una posizione che consenta uno spazio adeguato sul retro e su ciascun lato per una corretta ventilazione. Mantenere uno spazio di 50 cm da tutti i lati della ventilazione. La macchina deve essere riparata dal sole e non deve essere posizionata troppo vicino ad unità che irradiano calore eccessivo.

### 2) ALIMENTAZIONE

a 、 Selezionare l'alimentazione adeguata in base alla tensione e alla potenza riportate sulla targhetta.

b 、 Collegare il cavo di alimentazione e l'alimentatore, assicurandosi che il cavo giallo e verde siano collegati saldamente al cavo di terra.

| | |
|---|---|
| | **Attenzione:** un . Per motivi di sicurezza, garantire il collegamento a terra è in buone condizioni<br>B . Tutti i cavi esterni e gli altri elettrodomestici deve confermare con lo standard nazionale. |

## C、 Test in corso

1) Accendere l'interruttore di alimentazione su "ON" e si sentirà un "Beep", tutti i motivi grafici sullo schermo si illumineranno e quindi i motivi grafici si spegneranno, la macchina entrerà in modalità "Standby".
2) Premere "Wash", l'indicatore corrispondente si illuminerà e allo stesso tempo si sentirà il suono del sistema del battitore in funzione. Premere nuovamente il pulsante "Wash", il sistema del battitore si fermerà.
3) Premere "Auto", l'indicatore corrispondente si illuminerà e il sistema del battitore inizierà a funzionare. Dopo 3 secondi, anche il sistema di raffreddamento inizierà a funzionare e le pompe dell'aria in entrambe le tramogge entreranno nel normale stato di funzionamento.

## D、 Pulizia e sterilizzazione

Passaggio 1: preparare 5-6 litri di acqua calda, mescolare con detersivo alimentare secondo le specifiche del produttore. E questa è la soluzione sterilizzante.
Fase 2: Versare la soluzione nella tramoggia Mentre la soluzione scorre nel cilindro di congelamento, spazzolare e pulire la tramoggia della miscela.
Passaggio 3: premere il tasto "pulizia" e lasciare funzionare la macchina per circa 5 minuti.
Passaggio 4: posizionare un secchio vuoto sotto il beccuccio di estrazione e spingere verso il basso la maniglia di estrazione. Aspirare tutta la soluzione.
Passaggio 5: ripetere questa operazione per 2-3 volte solo con acqua.

| | |
|---|---|
| | **Avviso :** UN . La temperatura della soluzione sterilizzante non può superare i 60 ℃, altrimenti danneggerà i pezzi di ricambio.<br>B . Aspirare tutta l'acqua dalla tramoggia dopo averla svuotata, altrimenti si danneggerà il battitore mentre il compressore è in funzione.<br>C . Mentre si preme il tasto “clean”, prestare attenzione alla spia luminosa per evitare di premere il tasto sbagliato. |

# III. Istruzioni operative

## A、 Istruzioni chiave

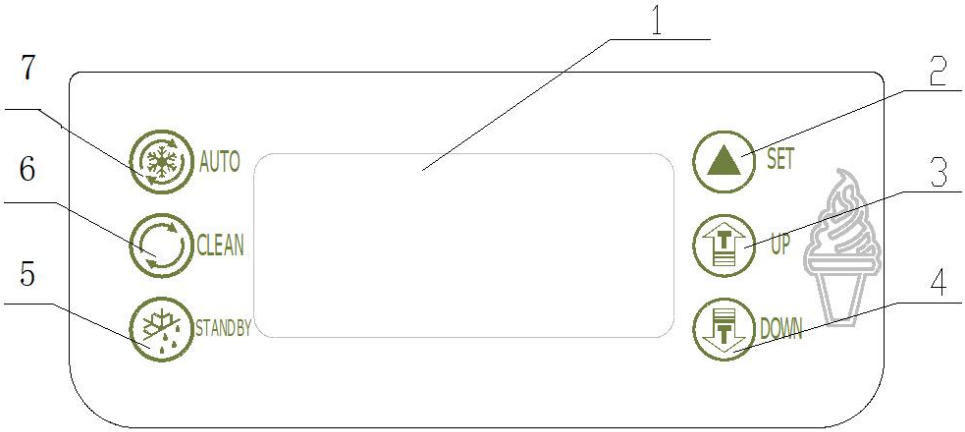


Figura 2

| | |
|---|---|
| 1 . schermo | 5 . tasto di attesa |
| 2 . impostare la chiave | 6 . Lavare la chiave |
| 3 . tasto di regolazione ( su ) | 7 . Chiave automatica |
| 4 . tasto di regolazione ( giù ) | |

### ◆ IMPOSTA TASTO (SU / GIÙ)

**impostare il livello di durezza:**

Quando la macchina è in modalità pronta, premere il tasto “UP” o “DOWN” per più di 2 secondi, quindi la parola “SET” sul display lampeggia e il

numero mostra il livello di durezza impostato. Ad esempio, se il display mostra "02" significa che il livello di impostazione corrente è 2. La rigidità aumenterà di un livello ogni volta che si preme il tasto "SU" o "GIÙ". Circola da "01" a "10" (01(morbido)-02(duro)-03(più duro)-------10(più duro)-01(morbido))

**b 、 impostare i parametri :**

Macchina in modalità "standby", premere "SU" e "GIÙ" contemporaneamente e tenerli premuti per 5 secondi, la finestra "SET" visualizza l'icona "P1" (visualizzazione dell'orario di riavvio periodico),

premere "", ▲la finestra visualizzerà "05" (L'intervallo variabile va da

"5~15" minuti, premere "UP" e "DOW" può modificare il volume di impostazione)

Continuare a premere ▲il tasto “ ” per due volte, ogni volta che

l'operazione può modificare la visualizzazione dell'icona sulla finestra.

Quando viene visualizzata ciascuna icona, premere il tasto " ▲" per una

volta per modificare l'impostazione desiderata. (Il volume può essere modificato premendo "SU" e "GIÙ")

| Icona | Coinvolgimento | Gamma variabile |
|---|---|---|
| P1 | Visualizzazione periodica dell'orario di riavvio | Intervallo : 5~15 minuti |
| P2 | Ritardo di arresto del motore del battitore | Intervallo: 5~15 secondi |
| P3 | Nessun significato specifico | Intervallo: 5~15 secondi |
| P4 | Impostazione della temperatura di preraffreddamento della tramoggia | Intervallo: 10—80 , indica 1,0 ℃ ~8,0 ℃ |
| P5 | Impostazione della temperatura del cilindro | |

| | | |
|---|---|---|
| P6 | Frequenza di pulizia | Intervallo:2—14 , indica 2~14 giorni |
| P7 | Impostazione dell'ora di allarme per la mancanza di miscelazione | Intervallo: 0—10 minuti , "0"- Non-stop |

Premere " ", la macchina accederà all'impostazione del volume circolatorio. Senza alcuna operazione entro dieci secondi, l'impostazione dei volumi verrà automaticamente salvata e tornerà alla modalità standby.

**Impostazioni orario**

In modalità standby, premere i pulsanti "AUTO" e "WASH" per 5 secondi, la finestra mostra "F1 01", quindi è possibile fare clic sul tasto "SU" o "GIÙ" per regolare il numero della schiena. Premere il tasto " ", la finestra mostra "F2 12", in analogia fino a " F7 30".

Nota: F1 indica il simbolo del segno, 01 、 02 、 03……30 indica il valore effettivo.

F1 -- settimana (00 - domenica) F2 -- anno F3 – mese F4 -- data

F5 -- ore F6 -- minuti F7 -- secondi

◆ **TASTO LAVAGGIO**

Premere il tasto lavaggio " ", l'icona "CLEAR" si accende e l'agitatore inizia a funzionare. Verrà chiuso quando lo si preme nuovamente.

◆ **TASTO STAND-BY**

Premere il tasto standby , le icone " STANDBY " e " FRESCO " si illumineranno. Il piccolo compressore per la tramoggia è controllato impostando la temperatura. Si fermerà quando la temperatura sarà inferiore al valore impostato e riprenderà se la temperatura nella tramoggia aumenta di 2 ℃. Quando la temperatura nel cilindro è inferiore al valore impostato, il compressore grande si ferma, dopo 15 secondi il motore dell'agitatore si ferma. Quando la temperatura nel cilindro aumenta di 2 ℃ , il motore del battitore si avvia, dopo 3 secondi si avvia il grande compressore. La temperatura della tramoggia e del cilindro di congelamento può essere visualizzata direttamente sullo schermo.

## ◆ CHIAVE AUTOMATICA

Premere il tasto standby , le icone “ AUTO ” e “ FRESCO ” si illumineranno. Il piccolo compressore per la tramoggia è controllato impostando la temperatura. Si fermerà quando la temperatura sarà inferiore al valore impostato e riprenderà se la temperatura nella tramoggia aumenta di 2 ℃ . Il grande compressore per cilindro si fermerà quando il valore di durezza raggiunge 99 , dopo 15 secondi il motore del battitore si ferma. Il motore dell'agitatore si riavvia allo scadere del tempo per impostare il valore (tempo di ciclo per riavviare la macchina). Dopo 3 secondi si avvia il compressore grande.

## ◆ FUNZIONE DI PROTEZIONE

• Il sensore del cilindro di congelamento è un circuito aperto o un cortocircuito, la finestra della durezza sullo schermo mostrerà " RL " o " RH " , il cicalino emetterà un segnale acustico e la macchina si fermerà.

• Il sensore della tramoggia della miscela è in circuito aperto o in corto circuito, la finestra della durezza sullo schermo mostra " RL " o " RH " , il cicalino emette un segnale acustico e la macchina si arresta.

• Quando la macchina è in modalità “LAVAGGIO” o “AUTO”, se il display digitale mostra “— —” con allarme e arresto della macchina , i tasti sul pannello operativo saranno bloccati. Ciò significa che l'interruttore di prossimità è danneggiato o non è nella posizione corretta. Cambialo o mettilo nella posizione corretta.

• Quando il display digitale mostra "NL" con allarme e arresto della macchina, significa che la cinghia del sistema del motore del battitore è slittata.

• Se si spinge la maniglia per più di 1 minuto , la finestra della durezza sullo schermo mostrerà " Cb ", il cicalino emetterà un segnale acustico e la macchina si fermerà.

• Nello stato “AUTO” o “STANDBY” , se manca la miscelazione , la finestra della durezza sullo schermo mostrerà “ CL ” e durezza alternativamente , il cicalino suonerà per 20 secondi .

• Il numero “01” lampeggerà se rimane solo 1 giorno per l'impostazione del ciclo di pulizia. Una volta terminato il ciclo di pulizia, la finestra mostrerà

"OVER" e il cicalino funzionerà in modo intermittente. Successivamente è possibile utilizzare solo le funzioni "LAVAGGIO" e "POMPA". La funzione di refrigerazione è bloccata e può essere sbloccata solo spegnendo e riaccendendo. Il ciclo di pulizia verrà conteggiato di nuovo.

• Meno raffreddamento, nessun raffreddamento, o raffreddamento per più di un'ora senza che il gelato si formi, lo schermo visualizzerà "ERR" e il suono di "BEEP" continuerà.

## B、 Prepara il gelato

**1) ASSICURARSI CHE LA MACCHINA SIA PULITA E SANIFICATA PRIMA DI FARE IL GELATO.**

a、 Preparare una soluzione disinfettante con acqua calda (temperatura compresa tra 50 ℃ e 60 ℃ ), versarla nella tramoggia e pulire la parete della tramoggia.

b、 Accendere l'interruttore di alimentazione, quindi premere "◎ ” e operare per 5 minuti.

c、 Mettere un secchio vuoto sotto lo sportello di erogazione, abbassare la maniglia per 3 secondi, quindi riportarla indietro con la mano. Ripetere l'operazione in questo modo per 6 volte per pulire a fondo il gruppo della pompa di miscelazione.

d、 Estrarre tutta la soluzione disinfettante dalla macchina e spegnere “ ◎”.

e、Togliere le 4 viti dallo sportello di erogazione, quindi rimuovere il gruppo dello sportello di erogazione. Smontarlo e immergerlo nella soluzione igienizzante per pulire a fondo. Quindi assemblarli insieme e inserirli sulla macchina.

f、 Versare dell'acqua pulita nella tramoggia e ripetere l'operazione di risciacquo più volte.

g、 Utilizzare un asciugamano pulito per rimuovere l'acqua dallo sportello del dispenser.

**2) PREPARARE IL MIXER**

Preparare il mixer per gelato seguendo le istruzioni del gelato in polvere o del mixer per liquidi acquistato. Assicurarsi che il mixer per liquidi sia privo

di impurità o particolato. E conservalo per 15 minuti o conservalo nel congelatore.

**3) FARE IL GELATO**

Avviso : quando si seleziona un'altra nuova planetaria per preparare il gelato, impostare il livello di durezza su "02" per preparare il gelato. Regolare correttamente il livello di durezza come il gelato erogato.

a、 Versare metà della miscela fresca nella tramoggia.

b、 Premere “ ”, fino al foro di ingresso del cilindro della pompa senza bolle. Non va bene per la forma del gelato se non si opera in questo modo.

c、 Aggiungere altro mixer per gelato nella tramoggia, mettere il coperchio sulla tramoggia. Premere il tasto “ ” per avviare il funzionamento. Il numero sul display digitale aumenterà durante il funzionamento. Quando il numero raggiunge “99”, il gelato il cilindro di congelamento è pronto per essere servito.

d、 Erogazione del gelato. Mettere un cono o un altro contenitore sotto lo sportello del dispenser, abbassare la maniglia per ottenere il gelato. Quindi spingerla indietro dopo l'erogazione.

e、 Pulire la macchina dopo il lavoro quotidiano. Erogare tutto il gelato nel cilindro di congelamento e nel mixer nella tramoggia. Pulire e igienizzare la macchina come indicato sopra.

# IV. Uso e manutenzione

Macchine diverse devono essere utilizzate e sottoposte a manutenzione in base alle diverse condizioni di utilizzo e alle condizioni ambientali.

## A、 Lavaggio dei cilindri di refrigerazione

Pulire i cilindri di refrigerazione una volta al giorno per una maggiore durata e per la salute dei clienti.

1) Premere il tasto " " per scaricare tutta l'impasto residuo nei contenitori delle bevande e nel cilindro di refrigerazione, quindi fare clic sul tasto " " e la macchina si fermerà;

2) Prendere la giusta quantità di detersivi alimentari, preparare la soluzione disinfettante secondo le istruzioni con acqua tiepida, quindi versare la

soluzione in ciascun secchio;

3) Premere il tasto " ", dopo che la macchina ha agitato per circa 5 minuti, scaricare la soluzione disinfettante, seguita da lavaggio con acqua 2~3 volte, quindi arrestare la macchina;

4) Spegnere l'alimentazione, smontare e lavare le parti.

a、 Svitare le quattro viti di fissaggio davanti alla porta del dispenser, rimuovere la porta del dispenser;

b、 Rimuovere i componenti come segue: perno della maniglia, maniglia, pistone, O-ring per pistone e O-ring per porta del dispenser dallo sportello del dispenser;

c、 Estrarre la frusta dal serbatoio di refrigerazione, quindi rimuovere la guarnizione della frusta.

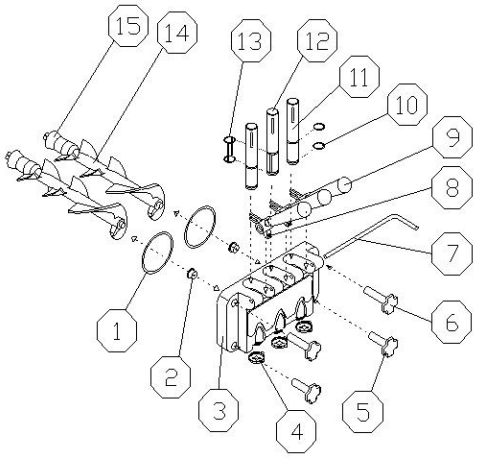


Fig.3 A

| | |
|---|---|
| 1 . O-ring per porta dispenser<br>2 . manicotto di sostegno<br>3 . porta di erogazione<br>4 . berretto da modellismo<br>5 . bullone verso il basso<br>6 . bullone superiore<br>7 . perno per maniglia<br>8 . vite per maniglia | 9 . maniglia<br>10 . O-ring per pistone<br>11 . pistone<br>12 . pistone centrale<br>13 . O-ring per pistone centrale<br>14 . battitore<br>15 . guarnizione per battitore |

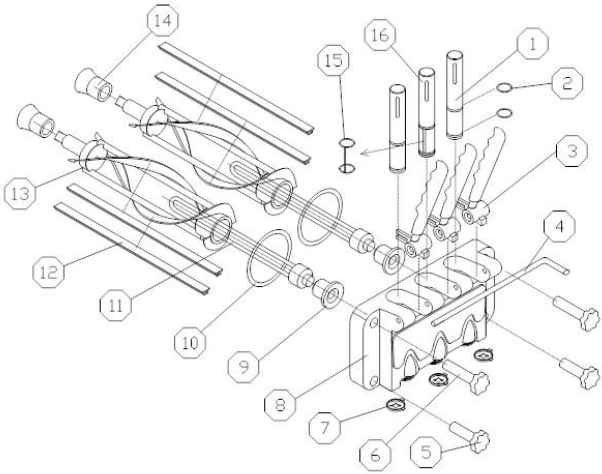


Fig.3 B

| | |
|---|---|
| 1 . pistone<br>2 . O-ring per pistone<br>3 . maniglia<br>4 . perno della maniglia<br>5 . dado a vite (in basso)<br>6 . dado (su)<br>7 . Berretto modellante<br>8 . valvola di erogazione | 9 . manicotto di sostegno<br>10 . guarnizione per valvola di erogazione<br>11 . tappo di flusso<br>12 . lama<br>13 . battitore<br>14 . guarnizione per battitore<br>15 . O-ring del pistone centrale di nuovo design<br>16 . Pistone centrale di nuovo design |

d、Mettere i componenti nella soluzione disinfettante per pulire, controllare il battitore, la guarnizione del battitore, l'O-ring per lo sportello del dispenser, il manicotto di supporto e l'O-ring per il pistone, se sono usurati da tempo, devono essere sostituiti;

e、 Dopo la pulizia, lubrificare le parti con vaselina, quindi installare le parti secondo il metodo di smontaggio.

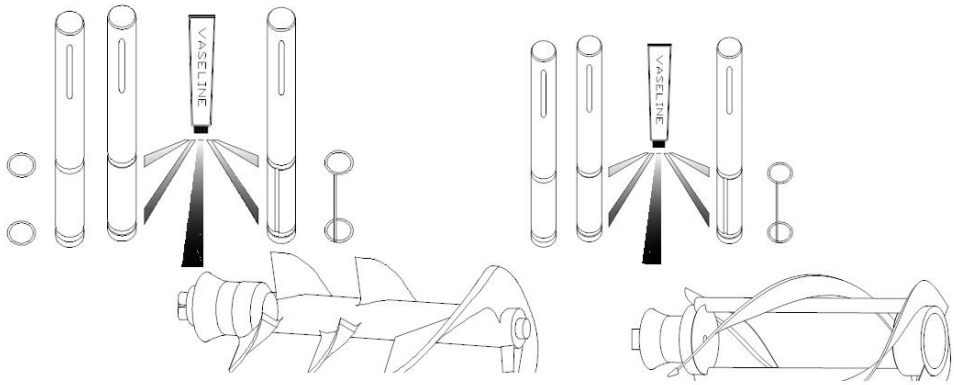


Fig.4

Avviso: prima di installare il pistone, l'O-ring del pistone, il battitore e la guarnizione del battitore, è necessario lubrificare la vaselina (lubrificando la vaselina sulla scanalatura della guarnizione, non sull'estremità del battitore), l'uso frequente della vaselina può prolungare la durata di componenti.

## B、 Armadietto della macchina per la pulizia

Mantenere pulito il mobiletto della macchina, utilizzare un panno umido per pulire il mobiletto e non sciacquare direttamente la macchina con acqua.

## C、 Pulizia del condensatore

Dopo essere stato utilizzato per un certo periodo di tempo, il condensatore potrebbe essere denso di polvere e ciò irradierà calore e causerà una differenza di refrigerazione, quindi è necessaria una pulizia periodica (ogni semestre)

Metodi di pulizia:

Passaggio 1: scollegare l'interruttore di alimentazione principale.

Passaggio 2: rimuovere il pannello posteriore e i pannelli laterali.

Passaggio 3: pulire la polvere con strumenti come aspirapolvere, aria ad alta pressione e spazzola per capelli, fare attenzione durante la pulizia per evitare di danneggiare le alette del condensatore.

### D、 Regolazione della cintura

Dopo essere stata utilizzata per un certo periodo di tempo, la cinghia della macchina potrebbe allungarsi, quindi deve essere regolata. Scollegare l'alimentazione principale della macchina, rimuovere il pannello posteriore e i pannelli laterali, regolare il bullone di tensione e assicurarsi che la cinghia abbia una tensione adeguata.

## V. Guida alla risoluzione dei problemi

| I problemi | Causa probabile | Rimedio |
|---|---|---|
| La macchina non funziona | Macchina non collegata alla presa a muro | Collegare la macchina |
| | L'interruttore di cortocircuito è aperto | Riavviarlo dopo averlo riposizionato |
| | Proteggi il circuito | Elimina il problema |
| La macchina in posizione pulita non funziona | Il cavo di collegamento è allentato | Controllare e fissare il filo. |
| | Il motore dell'agitatore si è rotto | Riparare o sostituire il motore del battitore |
| | Il mini interruttore era rotto. | Trova e risolvi il problema, quindi riposizionalo |
| La macchina in posizione automatica non funziona | Il filo dell'interruttore di funzione non è fissato. | Controllare e fissare il filo. |
| | C'è qualche problema con il pannello di controllo. | Cambia il pannello di controllo. |
| Il compressore non funziona | Basso voltaggio | Risolvere il problema della bassa tensione |
| | Il contattore si è rotto | cambiare contattore |
| | Si è rotto il relè del compressore | Cambia il pannello di controllo. |

| | | |
|---|---|---|
| | C'è qualche problema con il pannello di controllo. | Cambia il pannello di controllo. |
| | L'autoprotezione del compressore a causa del sovraccarico. | Trova e risolvi il problema |
| | Il compressore si è rotto | Cambiare il compressore |
| | Si è rotto il condensatore del compressore | Cambiare il condensatore |
| La macchina non si congela | Perdita del refrigerante | Trova e ripara la perdita nel tubo, quindi aspira e ricarica il refrigerante |
| | La valvola elettrica si è rotta | Cambiare l'elettrovalvola |
| | Il motore del ventilatore non funziona | Riparare o sostituire il motore del ventilatore |
| | Il condensatore del motore del ventilatore si è rotto | Cambiare il condensatore del motore del ventilatore |
| Macchina senza sosta | Il setpoint è troppo basso | Aumentare il punto di riferimento |
| | C'è qualche problema con il pannello di controllo. | Cambia il pannello di controllo |
| | Differenza di refrigerazione | Controllare e riparare il sistema di refrigerazione |
| Il relè non è stabile | Basso voltaggio | Risolvere il problema della bassa tensione |
| | C'è qualche problema con il pannello di controllo. | Cambia il pannello di controllo. |

| | | |
|---|---|---|
| | Il punto di contatto dell'interruttore di contatto si è rotto. | Rimuovere il punto di contatto o sostituire l'interruttore di contatto. |
| Il prodotto non è erogatore | La proporzione della miscela non è corretta e causa la differenza di refrigerazione | Preparare una proporzione adeguata di miscela. |
| | Nessuna miscela nella tramoggia | Versare la miscela nella tramoggia |
| | Il finecorsa è rotto o il filo di collegamento è allentato. | Cambiare l'interruttore o fissare il cavo |
| | La cintura è slacciata o scivola | Cambiare o regolare la cintura |
| | La bussola del cuscinetto o l'albero del battitore sono usurati | Sostituire il manicotto del cuscinetto o l'albero del battitore. |
| Il prodotto è troppo morbido | La proporzione della formula è sbagliata | Mescolare l'impasto secondo la formula fornita dal fornitore. |
| | Il setpoint è troppo basso | Aumentare il punto di riferimento |
| Perdita | Perdita del pistone di disegno | Rimontare o sostituire l'O-ring. |
| | Lo sportello del dispenser perde | Stringere le viti o sostituire l'anello a D |
| | Perdita del tubo di gocciolamento | Riparare bene o sostituire la guarnizione con il battitore |
| Anelli caldi | Protezione da bassa tensione | Arrestare la macchina, risolvere il problema e riavviarla 5 minuti dopo. |
| | Smetti di lavorare per la protezione | Arrestare la macchina, risolvere il problema e riavviarla 5 minuti dopo. |

| | | |
|---|---|---|
| | Il finecorsa non può tornare alla normalità | Spingere verso il basso la maniglia e lasciare che il finecorsa ritorni alla normalità. |
| Display del tubo Nixie “NL” | La cinghia slitta o il motore perde velocità | Regolare o sostituire la cinghia, risolvere il guasto del motore |
| Display del tubo Nixie “—— ” | L'interruttore di prossimità si è deviato o si è rotto | Regolare o sostituire l'interruttore di prossimità |

## VI. Schema elettrico schematico

• I parametri tecnologici sono sulla targhetta
• Lo schema elettrico è sulla scheda interna

**Made in China**

# MAQUINA DE HELADOS

## MODELO: D520S -B

# ICE CREAM MACHINE

## MODELO: D520S -B

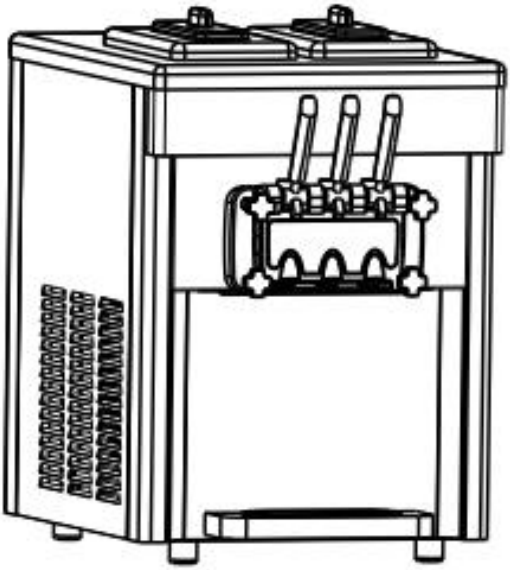

| | |
|---|---|
| | Advertencia: para reducir el riesgo de lesiones, el usuario debe leer atentamente el manual de instrucciones. |
| | Este dispositivo cumple con la Parte 15 de las normas de la FCC. El funcionamiento está sujeto a las dos condiciones siguientes: (1) Este dispositivo no puede causar interferencias dañinas y (2) este dispositivo debe aceptar cualquier interferencia recibida, incluidas las interferencias que puedan causar un funcionamiento no deseado. |
| | Este producto está sujeto a las disposiciones de la Directiva Europea 2012/19/CE. El símbolo que muestra un contenedor con ruedas tachado indica que el producto requiere recogida selectiva de basura en la Unión Europea. Esto se aplica al producto y a todos los accesorios marcados con este símbolo. Los productos marcados como tales no podrán desecharse con la basura doméstica normal, sino que deberán llevarse a un punto de recogida para el reciclaje de aparatos eléctricos y electrónicos. |

Durante el uso, mantenimiento y eliminación del aparato, preste atención al símbolo similar al del lado izquierdo, que se encuentra en la parte trasera del aparato (panel trasero o compresor) y de color amarillo o naranja. Es un símbolo de advertencia de riesgo de incendio. Hay materiales inflamables en las tuberías de refrigerante y en el compresor. Manténgase alejado de la fuente de fuego durante el uso, servicio y eliminación.

**ADVERTENCIA:** Los cambios o modificaciones a este producto que no estén aprobados expresamente por la parte responsable del cumplimiento podrían anular la autoridad del usuario para operar el producto.

**Nota:** Este producto ha sido probado y cumple con los límites para un dispositivo digital Clase B de conformidad con la Parte 15 de las reglas de la FCC. Estos límites están diseñados para brindar una protección razonable contra interferencias dañinas en una instalación residencial. Este producto genera, usa y puede irradiar energía de radiofrecuencia y, si no se instala y usa de acuerdo con las instrucciones, puede causar interferencias dañinas en las comunicaciones por radio. Sin embargo, no hay garantía de que no se produzcan interferencias en una instalación en particular. Si este producto causa interferencias dañinas en la recepción de radio o televisión, lo cual se puede determinar apagando y encendiendo el producto, se recomienda al usuario que intente corregir la interferencia mediante una o más de las siguientes medidas.

• Reorientar o reubicar la antena receptora.
• Aumente la distancia entre el producto y el receptor.
• Conecte el producto a una toma de corriente de un circuito diferente al que está conectado el receptor.
• Consulte al distribuidor o a un técnico experimentado en radio/TV para obtener ayuda.

# I. Diagrama despiezado

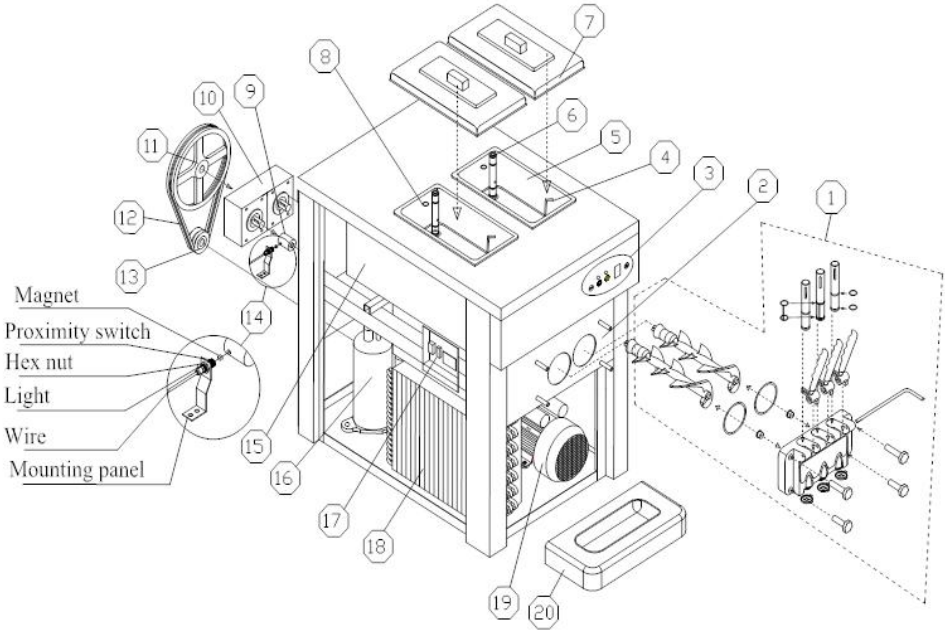


| No. | Nombre de la pieza | No. | Nombre de la pieza |
|---|---|---|---|
| 1 | Conjunto de puerta del dispensador | 12 | Cinturón |
| 2 | Base de la puerta del dispensador | 13 | Polea de transmisión |
| 3 | Panel de operaciones | 14 | Interruptor de proximidad |
| 4 | Sonda de nivel de mezcla | 15 | Evaporador |
| 5 | Tolva | dieci séis | Compresor |
| 6 | Tubo de alimentación | 17 | Caja electrica |
| 7 | Cubierta de tolva | 18 | Condensador |
| 8 | Tapón del tubo de alimentación | 19 | Motor batidor |
| 9 | Acoplamiento | 20 | Bandeja de goteo |
| 10 | Caja de cambios | | |
| 11 | Polea conducida | | |

# II. Instalaciones y Ajustes

## A, desembalar e inspeccionar

1 ） Corta la cinta de embalaje.
2 ） Abra la caja de madera con un destornillador.
3 ） Retire la espuma.
4 ） Inspeccione cuidadosamente si hay un aspecto defectuoso o no.
5 ） Verifique los accesorios con la lista de empaque.
6 ） Retire el perno de fijación y las patas de fijación que se encuentran en la parte inferior de la máquina, empuje la máquina, deje que la tracción delantera caiga al suelo y luego retire la base de madera y deje las cuatro ruedas en el suelo. (Levante directamente la máquina al suelo o sobre la mesa si la máquina es del tipo mesa)

CONSEJOS: Cuando use la máquina por primera vez, si quedan residuos líquidos en el cilindro. Es un residuo líquido normal causado por la limpieza en fábrica y no afectará el rendimiento de la máquina ni su tiempo de servicio. Si esto causa algún inconveniente, lo sentimos por eso y gracias por su comprensión.

## B 、 Instalación

### 1) SELECCIÓN DE UBICACIÓN

a 、 Coloque la máquina sobre una encimera nivelada que sea estable y lo suficientemente fuerte como para soportar su peso de forma segura.

b 、 Coloque la máquina en un lugar que permita un espacio adecuado en la parte trasera y en cada lado para una ventilación adecuada. Mantenga un espacio de 50 cm desde todos los lados de la ventilación. La máquina debe protegerse del sol y no debe ubicarse demasiado cerca de unidades que irradien calor excesivo.

### 2) FUENTE DE ENERGÍA

a 、 Seleccione la fuente de alimentación adecuada según el voltaje y la potencia que aparecen en la placa de identificación.

b 、 Conecte el cable de alimentación y la fuente de alimentación, asegurándose de que los cables amarillo y verde estén conectados

firmemente con el cable de tierra.

| | |
|---|---|
| | **Precaución:** a . Por seguridad, asegúrese de que la conexión a tierra está en buenas condiciones.<br>b . Todos los cables exteriores y otros electrodomésticos. Debe confirmar con el estándar nacional. |

## C 、 Prueba de ejecución

1) Encienda el interruptor de encendido y escuchará un "bip", todos los patrones gráficos en la pantalla se iluminarán y luego se apagarán, la máquina ingresa al modo de "espera".
2) Presione "Lavar", el indicador correspondiente se iluminará y al mismo tiempo escuchará el sonido del sistema batidor funcionando. Presione el botón "Lavar" nuevamente, el sistema batidor se detendrá.
3) Presione "Auto", el indicador correspondiente se iluminará y el sistema batidor comenzará a funcionar. Después de 3 segundos, el sistema de enfriamiento también comenzará a funcionar y las bombas de aire en ambas tolvas entrarán en estado de funcionamiento normal.

## D, limpieza y esterilización

Paso 1: Prepare 5-6 litros de agua tibia, mezcle con detergente para alimentos según las especificaciones del fabricante. Y esta es la solución esterilizante.
Paso 2: Vierta la solución en la tolva Mientras la solución fluye hacia el cilindro congelador, cepille y limpie la tolva de mezcla.
Paso 3: Presione la tecla "limpiar" y deje que la máquina funcione durante unos 5 minutos.
Paso 4: Coloque un balde vacío debajo del pico de extracción y empuje hacia abajo la manija de extracción. Extraer toda la solución.
Paso 5: Repita esta operación 2-3 veces solo con agua.

| | |
|---|---|
| | **Aviso :** a . La temperatura de la solución esterilizante no puede superar los 60 ℃, de lo contrario dañará las piezas de repuesto.<br>B . Saque toda el agua de la tolva después de limpiarla, de lo contrario dañará el batidor mientras el compresor esté funcionando.<br>C . Mientras presiona la tecla "limpiar", preste atención a la luz indicadora para evitar presionar la tecla incorrecta. |

# III. Instrucción de operación

## A 、 Instrucción clave

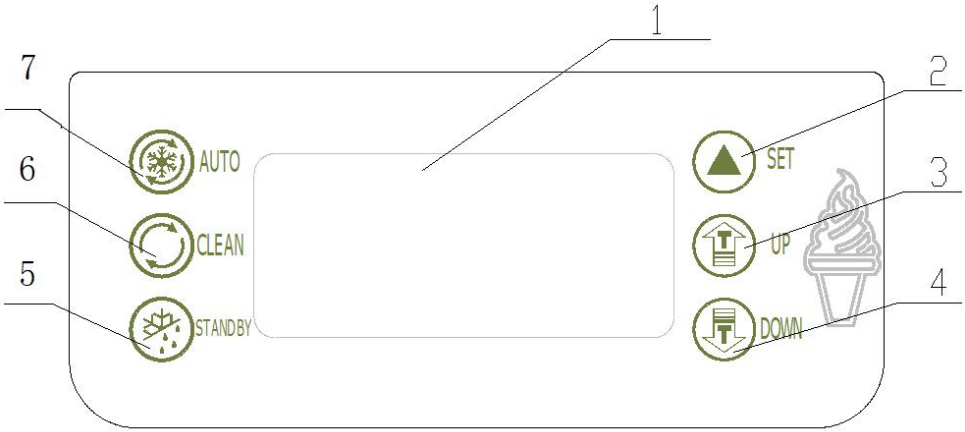


Figura 2

| | |
|---|---|
| 1 . pantalla de visualización | 5 . tecla de espera |
| 2 . establecer clave | 6 . Tecla de lavado |
| 3 . tecla de ajuste ( arriba ) | 7 . Tecla automática |
| 4 . Tecla de ajuste ( abajo ) | |

### ◆ TECLA DE CONFIGURACIÓN (ARRIBA / ABAJO)

**a、establecer el nivel de dureza:**

Cuando la máquina esté en modo listo, presione la tecla "ARRIBA" o "ABAJO" durante más de 2 segundos, luego la palabra "SET" en la

pantalla parpadea y el número muestra el nivel de dureza configurado. Por ejemplo, si la pantalla muestra "02", significa que el nivel de configuración actual es 2. La rigidez aumentará un nivel cada vez que se presione la tecla "ARRIBA" o "ABAJO". Circula de “01” a “10” (01(suave)-02(duro)-03(más difícil)-------10(más difícil)-01(suave))

**b , establecer parámetros :**

Máquina en modo "en espera", presione "ARRIBA" y "ABAJO" al mismo tiempo y manténgalos presionados durante 5 segundos, la ventana "CONFIGURAR" muestra el icono "P1" (configuración del tiempo de reinicio periódico), presione "" ⓐ, se mostrará la ventana “05” (El rango variable es de “5~15” minutos, presione “ARRIBA” y “DOW” puede cambiar el volumen de configuración)

Continúe presionando ⓐla tecla “ ” dos veces, cada vez que la operación puede cambiar la visualización del icono en la ventana. Y cuando aparezca cada ícono, presione la tecla " ⓐ" por una vez para cambiar la configuración que desea. (El volumen se puede cambiar presionando "ARRIBA" y "ABAJO")

| Icono | Implicación | Rango de variables |
|---|---|---|
| P1 | Tiempo de reinicio periódico | Rango : 5~15 minutos |
| P2 | Detener el retraso del motor batidor | Rango: 5 ~ 15 segundos |
| P3 | Sin significado específico | Rango: 5 ~ 15 segundos |
| P4 | Ajuste de la temperatura de preenfriamiento de la tolva | Rango: 10—80 , indica 1,0 ℃ ~8,0 ℃ |
| P5 | Ajuste de temperatura del cilindro | |
| P6 | Frecuencia de limpieza | Rango: 2—14 , indica 2~14 días |

| | | |
|---|---|---|
| P7 | Configuración de tiempo alarmante de falta de mezcla | Rango: 0—10 minutos , "0" - Sin parar |

Presione " ", la máquina ingresará a la configuración de volumen circulatorio. Sin ninguna operación en diez segundos, los volúmenes configurados se guardarán automáticamente y volverán al modo de espera.

**Configuracion de hora**

En el modo de espera, presione los botones "AUTO" y "WASH" durante 5 segundos, la ventana muestra "F1 01", luego puede hacer clic en la tecla "ARRIBA" o "ABAJO" para ajustar el número de respaldo. Presione la tecla " ", la ventana muestra "F2 12", por analogía hasta "F7 30".

Nota: F1 dice símbolo de marca, 01 、 02 、 03……30 dice valor real.

F1 -- semana (00 - domingo) F2 -- año F3 – mes F4 -- fecha

F5 -- horas F6 -- minutos F7 -- segundos

**◆ TECLA DE LAVADO**

Presione la tecla de lavado “ ”, se ilumina el ícono “CLEAR” y el batidor comienza a funcionar. Se cerrará cuando lo presiones nuevamente.

**◆ TECLA DE ESPERA**

Presione la tecla de espera , se iluminarán los íconos “ STANDBY ” y “ FRESH ” . El pequeño compresor para tolva se controla ajustando la temperatura. Se detendrá cuando la temperatura sea inferior al valor establecido y comenzará de nuevo si la temperatura en la tolva aumenta 2 ℃. Cuando la temperatura en el cilindro es menor que el valor establecido, el compresor grande se detiene, después de 15 segundos el motor batidor se detiene. Cuando la temperatura en el cilindro aumenta a 2 ℃ , el motor del batidor arranca, después de 3 segundos arranca el compresor grande. La temperatura de la tolva y del cilindro congelador se puede mostrar directamente en la pantalla.

**◆ LLAVE AUTOMÁTICA**

Presione la tecla de espera , se iluminarán los íconos “ AUTO ” y “ FRESH ” . El pequeño compresor para tolva se controla ajustando la

temperatura. Se detendrá cuando la temperatura sea inferior al valor establecido y comenzará de nuevo si la temperatura en la tolva aumenta 2 ℃ . El compresor grande para el cilindro se detendrá cuando el valor de dureza alcance 99 , después de 15 segundos el motor del batidor se detendrá. El motor del batidor arrancará nuevamente cuando transcurra el tiempo para establecer el valor (tiempo de ciclo para reiniciar la máquina). Después de 3 segundos arranca el compresor grande.

**◆ FUNCIÓN DE PROTECCIÓN**

• El sensor para congelar el cilindro tiene un circuito abierto o un cortocircuito, la ventana de dureza en la pantalla mostrará " RL " o " RH " , sonará el timbre y la máquina se detendrá.

• El sensor de la tolva de mezcla tiene un circuito abierto o un cortocircuito, la ventana de dureza en la pantalla muestra " RL " o " RH " , suena el timbre y la máquina se detiene.

• Cuando la máquina está en modo “LAVADO” o “AUTO”, si la pantalla digital muestra “— —” con alarma y máquina parada , las teclas del panel de operación se bloquearán. Eso significa que el interruptor de proximidad está dañado o no está en la posición correcta. Cámbialo o ponlo en la posición correcta.

• Cuando la pantalla digital muestra “NL” con alarma y máquina parada, significa que la correa del sistema del motor batidor está patinando.

• Si empuja la manija durante más de 1 minuto , la ventana de dureza en la pantalla mostrará " Cb ", sonará el timbre y la máquina se detendrá.

• En el estado “AUTO” o “STANDBY” , si falta la mezcla , la ventana de dureza en la pantalla mostrará “ CL ” y dureza alternativamente , el timbre sonará durante 20 segundos .

• El número “01” parpadeará si solo queda 1 día para el ciclo de limpieza configurado. Cuando finalice el ciclo de limpieza, la ventana mostrará "OVER" y el timbre funcionará de forma intermitente. Entonces podrá utilizar las funciones "LAVAR" y "BOMBEAR". La función de refrigeración está bloqueada y solo se puede desbloquear después de apagar y encender nuevamente. El ciclo de limpieza contará nuevamente.

• Si se enfría menos, no se enfría o se enfría durante una hora y aún no se

forma helado, la pantalla mostrará "ERR" y el sonido de "BEEP" continuará.

## B 、 hacer helado

**1) ASEGÚRESE DE QUE LA MÁQUINA ESTÉ LIMPIA Y DESINFECTADA ANTES DE HACER HELADO.**

a、 Prepare un poco de solución desinfectante con agua tibia (temperatura entre 50 ℃ y 60 ℃ ), viértala en la tolva y limpie la pared de la tolva.

b、 Encienda el interruptor de encendido y luego presione "◎ ” y operar durante 5 minutos.

c、 Coloque un cubo vacío debajo de la puerta dispensadora, tire hacia abajo de la manija durante 3 segundos y luego regrese con la mano. Repita esto de esta manera 6 veces para limpiar completamente el conjunto de la bomba de mezcla.

d、 Extraiga toda la solución desinfectante de la máquina y apague “ ◎”.

e、 Retire los 4 tornillos de la puerta dispensadora, luego retire el conjunto de la puerta dispensadora. Desmóntelo y colóquelos en la solución desinfectante para limpiarlos a fondo. Luego móntelos y colóquelos en la máquina.

f、 Vierta un poco de agua limpia en la tolva y repita para enjuagarla varias veces.

g 、 Use una toalla limpia para limpiar el agua de la puerta del dispensador.

**2) PREPARAR LA BATIDORA**

Prepare la batidora de helado según las instrucciones de la batidora de helado en polvo o líquida que compró. Asegúrese de que la batidora de líquido no tenga impurezas ni partículas. Y déjalo por 15 minutos o guárdalo en el congelador.

**3) HACER HELADO**

Aviso : Cuando seleccione otra batidora de helado nueva para hacer helado, establezca el nivel de dureza en "02" para hacer helado y ajuste el nivel de dureza correctamente como helado dispensado.

a、 Vierta la mitad de la mezcla fresca en la tolva.

b、 Presione “ ”, hasta el orificio de entrada del cilindro de la bomba sin burbujas. No es bueno para la forma del helado si no lo opera de esta manera.
c、 Agregue más batidora de helado a la tolva, coloque la tapa de la tolva. Presione la tecla " " para iniciar la operación. El número en la pantalla digital aumentará durante la operación. Cuando el número llegue a "99", el helado el cilindro congelador está listo para servir.
d 、 Dispensación de helado. Coloque un cono u otro recipiente debajo de la puerta del dispensador, tire hacia abajo la manija para obtener el helado. Luego empújelo hacia atrás después de dispensar.
e 、 Limpie la máquina después del trabajo diario. Dispensar todo el helado en el cilindro congelador y la batidora en la tolva. Limpie y desinfecte la máquina según las instrucciones anteriores.

# IV. Uso y mantenimiento

Se deben utilizar y mantener diferentes máquinas según sus diferentes condiciones de uso y condiciones ambientales.

## A 、 Lavado de cilindros de refrigeración

Limpia los cilindros de refrigeración una vez al día para una vida útil más larga y por la salud de los clientes.
1) Presione la tecla " " para agotar toda la lechada restante en los contenedores de bebidas y el cilindro de refrigeración, luego haga clic en la tecla " " y la máquina se detendrá;
2) Tome la cantidad adecuada de detergentes para alimentos, prepare la solución desinfectante según las instrucciones con agua tibia y luego coloque la solución en cada balde;
3) Presione la tecla " ", después de que la máquina haya agitado aproximadamente 5 minutos, descargue la solución desinfectante, luego lave con agua 2 o 3 veces y luego detenga la máquina;
4) Apague la alimentación, desmonte y lave las piezas.
a、 Desatornille los cuatro tornillos de fijación delante de la puerta del dispensador, retire la puerta del dispensador;

b、 Retire los componentes de la siguiente manera: pasador de la manija, manija, pistón, junta tórica para el pistón y junta tórica para la puerta del dispensador de la puerta del dispensador;

c、 Saque el batidor del tanque de refrigeración y luego retire la junta del batidor.

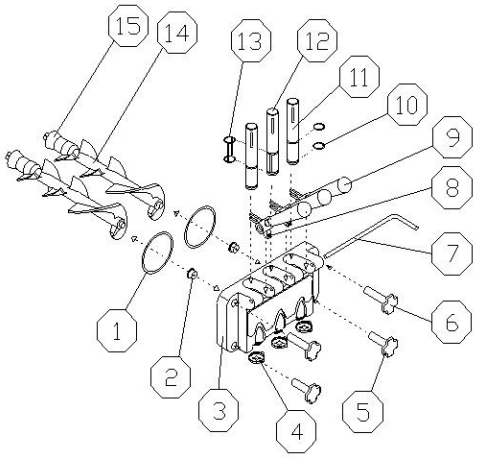


Fig.3 A

| | |
|---|---|
| 1 . Junta tórica para puerta del dispensador<br>2 . manga de soporte<br>3 . puerta dispensadora<br>4 . gorra de modelado<br>5 . perno de abajo<br>6 . perno superior<br>7 . pasador para mango<br>8 . tornillo para mango | 9 . manejar<br>10 . Junta tórica para pistón<br>11 . pistón<br>12 . pistón medio<br>13 . Junta tórica para pistón medio<br>14 . batidora<br>15 . junta para batidor |

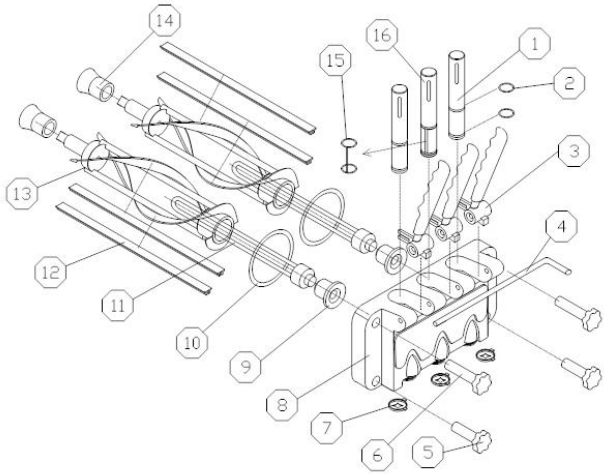


Figura 3 B

| | |
|---|---|
| 1 . pistón<br>2 . Junta tórica para pistón<br>3 . manejar<br>4 . pasador de mango<br>5 . tuerca de tornillo (abajo)<br>6 . tuerca de tornillo (arriba)<br>7 . gorro de modelado<br>8 . válvula dispensadora | 9 . manga de soporte<br>10 . junta para valvula dispensadora<br>11 . tapón de flujo<br>12 . cuchilla<br>13 . batidora<br>14 . junta para batidor<br>15 . Junta tórica del pistón medio de nuevo diseño<br>dieciséis . Pistón medio de nuevo diseño |

d、 Coloque los componentes en una solución desinfectante para limpiarlos, revise el batidor, la junta del batidor, la junta tórica de la puerta del dispensador, el manguito de soporte y la junta tórica del pistón; si están desgastados, deben reemplazarse;

e、Después de la limpieza, lubrique las piezas con vaselina y luego instale las piezas según el método de desmontaje.

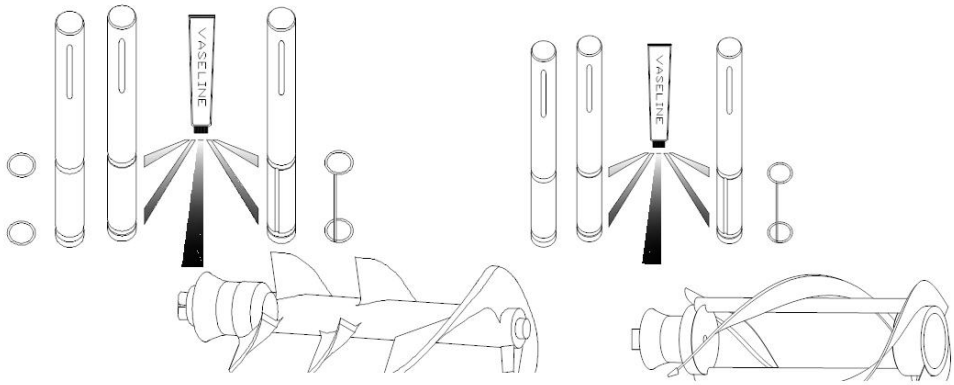


Fig.4

Aviso: Antes de instalar el pistón, la junta tórica para el pistón, el batidor y la junta para el batidor, debe lubricar con vaselina (lubricar con vaselina en la ranura de la junta, no en el extremo del batidor), usar vaselina con frecuencia puede prolongar la vida útil. de componentes.

## B 、 Gabinete de la máquina de limpieza

Mantenga limpio el gabinete de la máquina, use una toalla húmeda para limpiar el gabinete y no enjuague la máquina con agua directamente.

## C 、 Limpieza del condensador

Después de usarse durante un período de tiempo, el condensador puede estar lleno de polvo, lo que afectará la radiación de calor y provocará una diferencia de refrigeración, por lo que necesita una limpieza periódica (cada medio año).

Métodos de limpieza:

Paso 1: desconectó el interruptor de alimentación principal.

Paso 2: Retire el panel trasero y los paneles laterales.

Paso 3: Limpie el polvo con herramientas como aspiradora, aire a alta presión y cepillo para el cabello, tenga cuidado al limpiar para evitar dañar las aletas del condensador.

## D、 Ajuste del cinturón

Después de usarse durante un período de tiempo, la correa de la máquina puede alargarse, por lo que es necesario ajustarla. Desconecte la alimentación principal de la máquina, retire el panel trasero y los paneles laterales, ajuste el perno de tensión y asegúrese de que la correa esté en la tensión adecuada.

## V. Guía de resolución de problemas

| Problemas | Causa probable | Recurso |
|---|---|---|
| La maquina no funciona | Máquina no conectada al receptáculo de pared | Enchufe la máquina |
| | El interruptor de cortocircuito está abierto. | Reinícialo después de haber sido reposicionado. |
| | Proteger circuito | eliminar el problema |
| La máquina en posición limpia no funciona | El cable de conexión está desatado. | Verifique y sujete el cable. |
| | Se rompió el motor del batidor | Reparar o cambiar el motor del batidor. |
| | El minidisyuntor estaba roto. | Encuentre y resuelva el problema y luego reposicionelo |
| La máquina en posición automática no funciona | El cable del interruptor de función está desatado. | Verifique y sujete el cable. |
| | Hay algún problema con el panel de control. | Cambiar el panel de control. |
| El compresor no | Baja tensión | Resuelve el problema de la baja tensión. |
| | contactor roto | cambiar contactor |

| | | |
|---|---|---|
| funciona | Se rompió el relé del compresor. | Cambiar el panel de control. |
| | Hay algún problema con el panel de control. | Cambiar el panel de control. |
| | La autoprotección del compresor por sobrecarga. | Encuentra y resuelve el problema. |
| | El compresor se rompió | cambiar el compresor |
| | Se rompió el capacitor del compresor | cambiar el condensador |
| La máquina no se congela | Fuga del refrigerante | Encuentre y repare la fuga en la tubería, luego aspire y recargue el refrigerante. |
| | Se rompió la válvula eléctrica | Cambiar la válvula eléctrica. |
| | El motor del ventilador no funciona | Reparar o cambiar el motor del ventilador. |
| | Se rompió el capacitor del motor del ventilador | Cambie el condensador del motor del ventilador. |
| Máquina sin parar | El punto de ajuste es demasiado bajo | Aumentar el punto de ajuste |
| | Hay algún problema con el panel de control. | Cambiar el panel de control |
| | Diferencia de refrigeración | Revisar y reparar el sistema de refrigeración. |
| El relé no es estable. | Baja tensión | Resuelve el problema de la baja tensión. |
| | Hay algún problema con el panel de control. | Cambiar el panel de control. |
| | El punto de contacto del interruptor de contacto se rompió. | Retire el punto de contacto o cambie el interruptor de contacto. |

| | | |
|---|---|---|
| El producto no se dosifica | La proporción de mezcla es incorrecta y provoca la diferencia de refrigeración. | Prepare una proporción adecuada de mezcla. |
| | No hay mezcla en la tolva | Vierta la mezcla en la tolva. |
| | El interruptor de límite se rompió o el cable de amarre está desabrochado. | Cambie el interruptor o fije el cable. |
| | El cinturón está desabrochado o patina | Cambiar o ajustar el cinturón |
| | El casquillo del cojinete o el eje del batidor están desgastados. | Cambie el casquillo del cojinete o el eje del batidor. |
| El producto demasiado blando. | La proporción de la fórmula es incorrecta. | Prepare la mezcla según la fórmula proporcionada por el proveedor. |
| | El punto de ajuste es demasiado bajo | Aumentar el punto de ajuste |
| Fuga | Pistón de tracción con fugas | Vuelva a montar o cambie la junta tórica. |
| | La puerta del dispensador tiene fugas | Apriete los tornillos o cambie el anillo en D |
| | Tubo de goteo con fugas | Arreglar bien o cambiar la junta del batidor. |
| anillos calientes | Protección de bajo voltaje | Pare la máquina, solucione el problema y reinicie 5 minutos después. |
| | Deja de trabajar por protección | Pare la máquina, solucione el problema y reinicie 5 minutos después. |

| | | |
|---|---|---|
| | El interruptor de límite no puede volver a la normalidad. | Empuje hacia abajo la manija y deje que el interruptor de límite vuelva a la normalidad. |
| Pantalla de tubo Nixie “NL” | La correa patina o el motor pierde velocidad. | Ajustar o reemplazar la correa, solucionar la falla del motor. |
| Pantalla de tubo Nixie “—— ” | El interruptor de proximidad se desvió o se rompió. | Ajustar o reemplazar el interruptor de proximidad |

## VI. Diagrama de cableado esquemático

• Los parámetros tecnológicos están en la placa de identificación.
• El diagrama esquemático eléctrico se encuentra en el interior del tablero.

**Hecho en china**

# MASZYNA DO LODÓW

## MODEL: D520S -B

# ICE CREAM MACHINE

## MODEL: D520S -B

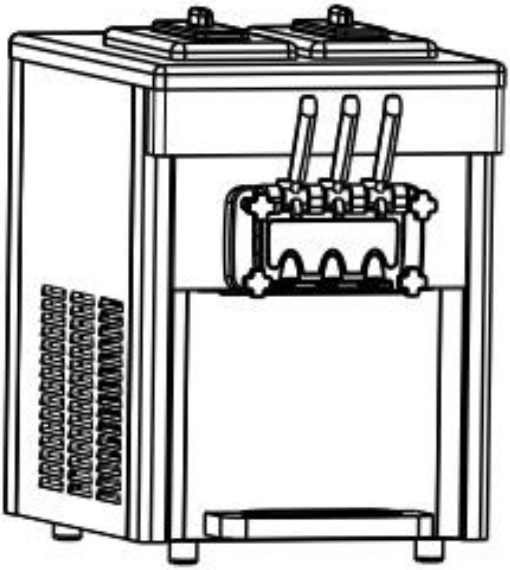

| | |
|---|---|
| | Ostrzeżenie — aby zmniejszyć ryzyko obrażeń, użytkownik musi uważnie przeczytać instrukcję obsługi. |
| | To urządzenie jest zgodne z częścią 15 przepisów FCC. Działanie podlega następującym dwóm warunkom: (1) to urządzenie nie może powodować szkodliwych zakłóceń oraz (2) to urządzenie musi akceptować wszelkie odbierane zakłócenia, w tym zakłócenia, które mogą powodować niepożądane działanie. |
| | Ten produkt podlega przepisom Dyrektywy Europejskiej 2012/19/EC. Symbol przekreślonego kosza na śmieci oznacza, że produkt wymaga selektywnej zbiórki śmieci na terenie Unii Europejskiej. Dotyczy to produktu i wszystkich akcesoriów oznaczonych tym symbolem. Produktów oznaczonych jako takie nie można wyrzucać razem ze zwykłymi odpadami domowymi, lecz należy je oddać do punktu zbiórki w celu recyklingu urządzeń elektrycznych i elektronicznych |

Podczas użytkowania, serwisowania i utylizacji urządzenia należy zwrócić uwagę na symbol podobny do lewego boku, który znajduje się z tyłu urządzenia (panel tylny lub sprężarka) i ma kolor żółty lub pomarańczowy. Jest to symbol ostrzegawczy dotyczący zagrożenia pożarowego. W rurach czynnika chłodniczego i sprężarce znajdują się materiały łatwopalne. Podczas użytkowania, serwisowania i utylizacji należy znajdować się z dala od źródła ognia.

**OSTRZEŻENIE:** Zmiany lub modyfikacje tego produktu, które nie zostały wyraźnie zatwierdzone przez stronę odpowiedzialną za zgodność, mogą unieważnić uprawnienia użytkownika do obsługi produktu.

**Uwaga:** ten produkt został przetestowany i stwierdzono, że spełnia ograniczenia dla urządzeń cyfrowych klasy B zgodnie z częścią 15 przepisów FCC. Ograniczenia te mają na celu zapewnienie rozsądnej ochrony przed szkodliwymi zakłóceniami w instalacjach domowych.
Ten produkt generuje, wykorzystuje i może emitować energię o częstotliwości radiowej, a jeśli nie zostanie zainstalowany i nie będzie używany zgodnie z instrukcją, może powodować szkodliwe zakłócenia w komunikacji radiowej. Nie ma jednak gwarancji, że w konkretnej instalacji nie wystąpią zakłócenia. Jeśli produkt powoduje szkodliwe zakłócenia w odbiorze radia lub telewizji, co można stwierdzić poprzez wyłączenie i włączenie produktu, zachęca się użytkownika do podjęcia próby skorygowania zakłóceń za pomocą jednego lub kilku z poniższych środków.

• Zmień orientację lub położenie anteny odbiorczej.
• Zwiększ odległość pomiędzy produktem a odbiornikiem.
• Podłącz produkt do gniazdka w innym obwodzie niż ten, do którego podłączony jest odbiornik.
• Aby uzyskać pomoc, skonsultuj się ze sprzedawcą lub doświadczonym technikiem radiowo-telewizyjnym.

# I. Schemat rozstrzelony

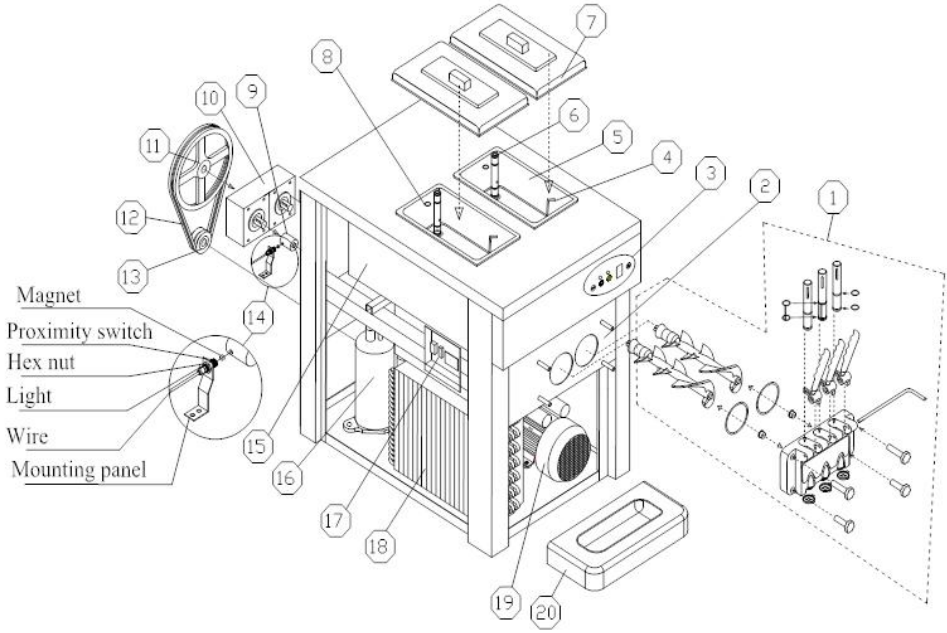


| NIE. | Częściowe imię | NIE. | Częściowe imię |
|---|---|---|---|
| 1 | Zespół drzwi dozownika | 12 | Pasek |
| 2 | Podstawa drzwi dozownika | 13 | Koło napędowe |
| 3 | Panel sterujący | 14 | Czujnik zbliżeniowy |
| 4 | Sonda poziomu mieszanki | 15 | Parownik |
| 5 | Zbiornik | 16 | Kompresor |
| 6 | Rurka zasilająca | 17 | Skrzynka elektryczna |
| 7 | Osłona zbiornika | 18 | Skraplacz |
| 8 | Zatyczka rurki zasilającej | 19 | Silnik ubijaka |
| 9 | Sprzęganie | 20 | Taca ociekowa |
| 10 | Skrzynia biegów | | |
| 11 | Napędzane koło pasowe | | |

# II. Instalacje i regulacja

## A. rozpakuj i sprawdź

1 ) Odetnij taśmę do pakowania.

2 ) Otwórz drewnianą obudowę śrubokrętem.
3 ） Usuń piankę.
4 ) Sprawdź dokładnie, czy wygląd jest wadliwy, czy nie.
5 ) Sprawdź akcesoria na liście pakowania.
6 ) Wykręć śrubę mocującą i nóżki mocujące znajdujące się na spodzie maszyny, popchnij maszynę, pozwól napędowi na przednie koła opaść na ziemię, a następnie wyjmij drewnianą podstawę, pozwól, aby cztery koła uziemiły się. (Bezpośrednio podnieś maszynę na ziemię lub na stół, jeśli maszyna jest typu stołowego)
WSKAZÓWKI: Jeśli przy pierwszym użyciu maszyny w cylindrze pozostają pozostałości cieczy. Są to normalne pozostałości cieczy powstałe w wyniku czyszczenia fabrycznego i nie wpływają na wydajność maszyny ani na czas jej serwisowania. Jeśli powoduje to jakiekolwiek niedogodności, przepraszamy za to i dziękuję za zrozumienie.

## B. Instalacja

### 1) WYBÓR LOKALIZACJI

a 、 Umieść maszynę na blacie, który jest stabilny i wystarczająco mocny, aby bezpiecznie utrzymać jej ciężar.
b 、 Umieść maszynę w miejscu zapewniającym odpowiednią przestrzeń z tyłu i z każdej strony, aby zapewnić odpowiednią wentylację. Zachowaj 50 cm odstępu ze wszystkich stron wentylacji. Maszyna powinna być osłonięta od słońca i nie powinna być umieszczana zbyt blisko urządzeń emitujących nadmierne ciepło.

### 2) ZASILANIE

a 、 Wybierz odpowiedni zasilacz zgodnie z napięciem i mocą na tabliczce znamionowej.
b 、 Podłącz przewód zasilający i zasilacz, upewniając się, że żółty i zielony przewód są dobrze połączone z przewodem uziemiającym.

| | |
|---|---|
| | Uwaga **:** _ Dla bezpieczeństwa należy zapewnić uziemienie jest w dobrym stanie.<br>B . Wszystkie przewody zewnętrzne i inne urządzenia należy potwierdzić normą krajową. |

## C. Testowanie działania

1) Włącz wyłącznik zasilania, usłyszysz sygnał dźwiękowy, wszystkie wzory graficzne na ekranie zostaną podświetlone, a następnie wzory graficzne zgasną, maszyna przejdzie w tryb gotowości.
2) Naciśnij przycisk „Wash”, zaświeci się odpowiedni wskaźnik i jednocześnie usłyszysz dźwięk pracy układu ubijaka. Naciśnij ponownie przycisk „Wash”, system ubijaka zatrzyma się.
3) Naciśnij „Auto”, odpowiedni wskaźnik zaświeci się i system ubijania zacznie działać. Po 3 sekundach system chłodzenia również zacznie działać, pompy powietrza w obu lejach zasypowych przejdą do normalnego stanu pracy.

## D. Czyszczenie i sterylizacja

Krok 1: Przygotuj 5-6 litrów ciepłej wody, wymieszaj z detergentem spożywczym zgodnie ze specyfikacjami producenta. I to jest rozwiązanie sterylizujące.
Krok 2: Wlej roztwór do zasobnika. Podczas gdy roztwór wpływa do cylindra mrożącego, wyszczotkuj i wyczyść zbiornik na mieszankę.
Krok 3: Naciśnij przycisk „wyczyść” i pozwól maszynie pracować przez około 5 minut.
Krok 4: Umieść puste wiadro pod dziobkiem i naciśnij uchwyt pobierania. Pobrać cały roztwór.
Krok 5: Powtórz tę operację 2-3 razy, używając samej wody.

| | |
|---|---|
| | **Ogłoszenie :** A . Temperatura roztworu sterylizującego nie może przekroczyć 60 ℃, w przeciwnym razie spowoduje to uszkodzenie części zamiennych.<br>B . Po oczyszczeniu spuść całą wodę ze zbiornika, w przeciwnym razie uszkodzi ona ubijak podczas pracy sprężarki.<br>C . Naciskając klawisz „czyść”, zwróć uwagę na kontrolkę, aby uniknąć naciśnięcia niewłaściwego klawisza. |

# III. Instrukcja operacji

## A. Kluczowa instrukcja

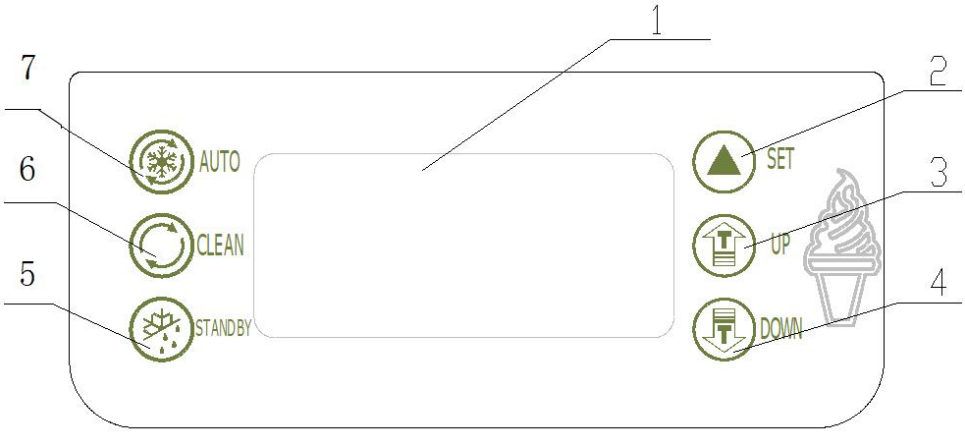


Rysunek 2

| | |
|---|---|
| 1 . ekran wyświetlający | 5 . klawisz gotowości |
| 2 . ustaw klucz | 6 . Klucz do mycia |
| 3 . przycisk regulacji ( w górę ) | 7 . Klucz automatyczny |
| 4 . przycisk regulacji ( w dół ) | |

### ◆ KLAWISZ USTAW (GÓRA / DÓŁ)

**a, ustaw poziom twardości:**

Gdy maszyna jest w trybie gotowości, naciśnij przycisk „W GÓRĘ” lub „W DÓŁ” na dłużej niż 2 sekundy, po czym na wyświetlaczu zacznie migać słowo „SET”, a liczba pokaże ustawiony poziom twardości. Na przykład, jeśli wyświetlacz pokazuje „02”, oznacza to, że bieżący poziom ustawień wynosi 2. Sztywność wzrośnie o jeden poziom za każdym naciśnięciem klawisza „W GÓRĘ” lub „W DÓŁ”. Krąży od „01” do „10” ( 01 (miękki) - 02 (twardy) - 03 (twardszy) ------- 10 (najtwardszy) - 01 (miękki))

**b , ustaw parametry :**

Maszyna w trybie „gotowości”, naciśnij jednocześnie „GÓRA” i „DÓŁ” i przytrzymaj przez 5 sekund, w oknie „SET” wyświetli się ikona „P1” (okresowe sprawdzanie czasu ponownego uruchomienia), naciśnij „”, w oknie wyświetli się „05” (zakres zmiennej wynosi „5 ~ 15” minut, naciśnij

„UP”, a „DOW” może zmienić ustawioną głośność)

Kontynuuj naciskanie przycisku „ ” dwa razy, za każdym razem, gdy operacja może zmienić wyświetlanie ikony w oknie. Kiedy pojawi się każda ikona, naciśnij jednokrotnie przycisk „ ” , aby zmienić żądane ustawienie. (Głośność można zmienić, naciskając „W GÓRĘ” i „W DÓŁ” )

| Ikona | Implikacja | Zmienny zakres |
|---|---|---|
| P1 | Okresowe ustawienie czasu ponownego uruchomienia | Zakres : 5 ~ 15 minut |
| P2 | Opóźnienie zatrzymania silnika ubijaka | Zakres: 5 ~ 15 sekund |
| P3 | Brak konkretnego znaczenia | Zakres: 5 ~ 15 sekund |
| P4 | Ustawienie temperatury wstępnego chłodzenia zbiornika | Zakres: 10–80 , oznacza 1,0 ℃ ~8,0 ℃ |
| P5 | Ustawienie temperatury cylindra | |
| P6 | Częstotliwość czyszczenia | Zakres: 2–14 , wskazuje 2–14 dni |
| P7 | Brak miksu alarmującego ustawienia czasu | Zakres: 0–10 minut , „0” – bez przerwy |

Naciśnij „ ”, urządzenie przejdzie do ustawiania objętości krążenia. Bez żadnej operacji w ciągu dziesięciu sekund ustawienie głośności zostanie automatycznie zapisane i powróci do trybu gotowości.

**Ustawienie czasu**

W trybie gotowości naciśnij przyciski „AUTO” i „WASH” przez 5 sekund, w oknie pojawi się „F1 01”, następnie możesz kliknąć przycisk „W GÓRĘ” lub

„W DÓŁ”, aby dostosować numer tylny. Naciśnij ⊛klawisz „ ”, w oknie pojawi się „F2 12”, analogicznie aż do „ F7 30”.
Uwaga: F1 mówi o symbolu znaku, 01 、 02 、 03…30 mówi o aktualnej wartości.
F1 – tydzień (00 – niedziela) F2 – rok F3 – miesiąc F4 – data
F5 – godziny F6 – minuty F7 – sekundy

**◆ KLUCZ DO MYCIA**

Naciśnij przycisk prania „ ”, zaświeci się ikona „KASUJ” i ubijak zacznie działać. Po ponownym naciśnięciu zostanie zamknięty.

**◆ KLAWISZ GOTOWOŚCI**

Naciśnij przycisk trybu gotowości , zaświecą się ikony „ STANDBY ” i „ FRESH ” . Mała sprężarka zbiornika jest sterowana poprzez ustawienie temperatury. Zatrzyma się, gdy temperatura spadnie poniżej ustawionej wartości i uruchomi się ponownie, jeśli temperatura w zbiorniku wzrośnie o 2 ℃. Gdy temperatura w cylindrze spadnie poniżej ustawionej wartości, duża sprężarka zatrzymuje się, po 15 sekundach zatrzymuje się silnik ubijaka. Gdy temperatura w cylindrze wzrośnie o 2 ℃ , uruchamia się silnik ubijaka, a po 3 sekundach uruchamia się duża sprężarka. Temperaturę leja zasypowego i cylindra mrożącego można wyświetlić bezpośrednio na ekranie.

**◆ KLAWISZ AUTO**

Naciśnij klawisz trybu gotowości , zaświecą się ikony „ AUTO ” i „ FRESH ” . Mała sprężarka zbiornika jest sterowana poprzez ustawienie temperatury. Zatrzyma się, gdy temperatura spadnie poniżej ustawionej wartości i uruchomi się ponownie, jeśli temperatura w zbiorniku wzrośnie o 2 ℃ . Duża sprężarka cylindra zatrzyma się, gdy wartość twardości osiągnie 99 , po 15 sekundach silnik ubijaka zatrzyma się. Silnik ubijaka uruchomi się ponownie, gdy upłynie czas na ustawienie wartości (czas cyklu do ponownego uruchomienia maszyny). Po 3 sekundach uruchamia się duża sprężarka.

**◆ FUNKCJA OCHRONNA**

• Czujnik cylindra mrożącego ma przerwę w obwodzie lub zwarcie, okno twardości na ekranie pokaże „ RL ” lub „ RH ” , rozlegnie się sygnał

dźwiękowy i maszyna zatrzyma się.
• Czujnik zbiornika mieszanki ma przerwę w obwodzie lub zwarcie, okno twardości na ekranie pokazuje „ RL ” lub „ RH ” , słychać sygnał dźwiękowy i maszyna się zatrzymuje.
• Gdy maszyna znajduje się w trybie „MYCIE” lub „AUTO”, a wyświetlacz cyfrowy pokazuje „— —” z alarmem i zatrzymaniem maszyny , a klawisze na panelu operacyjnym zostaną zablokowane. Oznacza to, że przełącznik zbliżeniowy jest uszkodzony lub nie znajduje się w prawidłowej pozycji. Zmień go lub umieść we właściwej pozycji.
• Gdy wyświetlacz cyfrowy pokazuje „NL” z alarmem i zatrzymaniem maszyny, oznacza to, że pasek układu silnika ubijaka wpadł w poślizg.
• Jeśli naciśniesz uchwyt na dłużej niż 1 minutę , w oknie twardości na ekranie pojawi się „ Cb ” , rozlegnie się sygnał dźwiękowy i maszyna zatrzyma się.
• W trybie „AUTO” lub „STANDBY” , jeśli brakuje mieszanki , okno twardości na ekranie będzie pokazywało na przemian „ CL ” i twardość , brzęczyk będzie krzyczał przez 20 sekund .
• Liczba „01” będzie migać, jeśli do ustawienia cyklu czyszczenia pozostał tylko 1 dzień. Po zakończeniu cyklu czyszczenia w oknie pojawi się komunikat „KONIEC”, a brzęczyk będzie działał z przerwami. Następnie możesz po prostu użyć funkcji „MYCIE” i „POMPA”. Funkcja chłodzenia jest zablokowana i można ją odblokować dopiero po wyłączeniu i ponownym włączeniu zasilania. Cykl czyszczenia zostanie naliczony od nowa.
• Mniej chłodzenia, brak chłodzenia lub chłodzenie przez ponad godzinę, a lody nadal się nie tworzą, na ekranie wyświetli się „ERR” i będzie słychać sygnał dźwiękowy „BEEP”.

## B. Zrób lody

**1) PRZED PRZYGOTOWANIEM LODÓW UPEWNIJ SIĘ, ŻE MASZYNA JEST CZYSTA I Zdezynfekowana.**

a、 Przygotuj roztwór odkażający z ciepłą wodą (temperatura od 50 ℃ do 60 ℃ ), wlej go do zbiornika i wyczyść jego ścianki.

b、 Włącz wyłącznik zasilania, a następnie naciśnij „ ” i działaj przez 5 minut.

c、 Umieść puste wiadro pod drzwiczkami dozującymi, pociągnij uchwyt w dół na 3 sekundy, a następnie cofnij ręcznie. Powtórz to 6 razy, aby dokładnie wyczyścić zespół pompy mieszającej.

d、 Wyciągnij cały roztwór odkażający z urządzenia i wyłącz „ ”.

e、 Odkręć 4 śruby z drzwiczek dozownika, następnie wyjmij zespół drzwiczek. Zdemontuj go i włóż do roztworu odkażającego w celu dokładnego wyczyszczenia. Następnie złóż je razem i umieść na maszynie.

f、 Wlej trochę czystej wody do zbiornika i powtórz kilkakrotne przepłukanie.

g. Użyj czystego ręcznika, aby wytrzeć wodę z drzwiczek dozownika.

**2) PRZYGOTUJ MIESZANKĘ**

Przygotuj mikser do lodów zgodnie z instrukcją zakupionego miksera do lodów w proszku lub w płynie. Upewnij się, że mikser do płynów nie zawiera żadnych zanieczyszczeń ani cząstek stałych. I trzymaj przez 15 minut lub włóż do zamrażarki.

**3) ZROB LODY**

Uwaga : Po wybraniu innego nowego miksera do lodów do robienia lodów, aby przygotować lody, ustaw poziom twardości na „02”. Następnie dostosuj poziom twardości odpowiednio do wydawanych lodów.

a、 Wlać połowę świeżej mieszanki do zbiornika.

b、 Naciśnij „ ”, tak aby otwór wlotowy cylindra pompy nie był pęcherzykowy. Nie będzie to dobre dla kształtu lodów, jeśli nie będziesz postępować w ten sposób.

c、 Dodaj więcej miksera do lodów do zbiornika, załóż pokrywę zbiornika. Naciśnij przycisk „ ”, aby rozpocząć pracę. Liczba na wyświetlaczu cyfrowym będzie rosła podczas pracy. Gdy liczba osiągnie „99”, lody zostaną cylinder mrożący jest gotowy do podania.

d. Wydawanie lodów. Umieść rożek lub inny pojemnik pod drzwiczkami dozownika, pociągnij w dół uchwyt, aby uzyskać lody. Następnie po wydaniu lodów wsuń go z powrotem.

e、 Wyczyść maszynę po codziennej pracy. Dozuj wszystkie lody do cylindra mrożącego i miksera do leja zasypowego. Wyczyść i zdezynfekuj maszynę zgodnie z powyższą instrukcją.

# IV. Użytkowanie i konserwacja

Należy używać i konserwować różne maszyny zgodnie z ich różnymi warunkami użytkowania i warunkami otoczenia.

## A. Mycie cylindrów chłodniczych

Czyść cylindry chłodnicze raz dziennie, aby zapewnić dłuższą żywotność i zdrowie klientów.

1) Naciśnij przycisk „ ”, aby usunąć całą pozostałą zawiesinę w pojemnikach na napoje i cylindrze chłodniczym, a następnie kliknij przycisk „ ”, maszyna się zatrzyma;

2) Weź odpowiednią ilość detergentów spożywczych, przygotuj roztwór dezynfekujący zgodnie z instrukcją ciepłą wodą, a następnie wlej roztwór do każdego wiadra;

3) Naciśnij przycisk „ ”, po około 5 minutach mieszania w maszynie, wylej roztwór dezynfekujący, następnie przemyj wodą 2~3 razy, a następnie zatrzymaj maszynę;

4) Wyłącz zasilanie, rozbierz i umyj części.

a、Odkręcić cztery śruby mocujące z przodu drzwiczek dystrybutora, zdjąć drzwiczki dystrybutora;

b、 Wymontuj następujące elementy: sworzeń uchwytu, uchwyt, tłok, O-ring tłoka i O-ring drzwi dozownika z drzwiczek dozownika;

c. Wyciągnij ubijak ze zbiornika chłodniczego, a następnie usuń uszczelkę ubijaka.

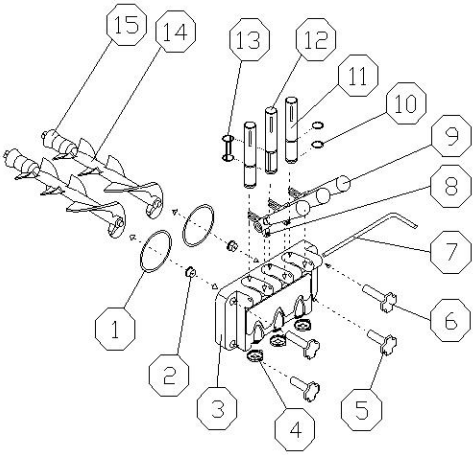


Ryc.3A

| | |
|---|---|
| 1 . O-ring drzwiczek dozownika<br>2 . rękaw podtrzymujący<br>3 . drzwiczki dozujące<br>4 . czapka modelarska<br>5 . śruba dolna<br>6 . górna śruba<br>7 . szpilka do uchwytu<br>8 . śruba do uchwytu | 9 . uchwyt<br>10 . O-ring na tłok<br>11 . tłok<br>12 . środkowy tłok<br>13 . O-ring na środkowy tłok<br>14 . trzepak<br>15 . uszczelka ubijaka |

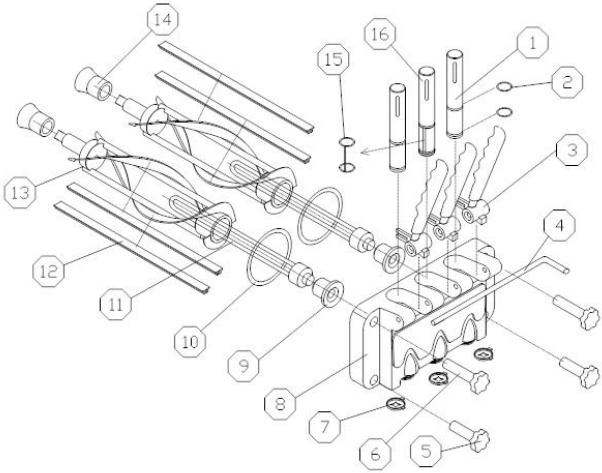


Ryc.3 B

| | |
|---|---|
| 1 . tłok<br>2 . O-ring na tłok<br>3 . uchwyt<br>4 . sworzeń uchwytu<br>5 . nakrętka (w dół)<br>6 . nakrętka (w górę)<br>7 . Czapka modelująca<br>8 . zawór dozujący | 9 . rękaw podtrzymujący<br>10 . uszczelka zaworu dozującego<br>11 . korek przepływowy<br>12 . ostrze<br>13 . trzepak<br>14 . uszczelka ubijaka<br>15 . Nowa konstrukcja środkowego pierścienia O-ring tłoka<br>16 . Środkowy tłok nowej konstrukcji |

d、 Umieść elementy w roztworze dezynfekującym w celu oczyszczenia, sprawdź ubijak, uszczelkę ubijaka, O-ring drzwi dozownika, tuleję wspierającą i O-ring tłoka. Jeśli są zużyte, należy je wymienić;

e、 Po wyczyszczeniu nasmaruj części wazeliną, a następnie zamontuj części zgodnie z metodą demontażu.

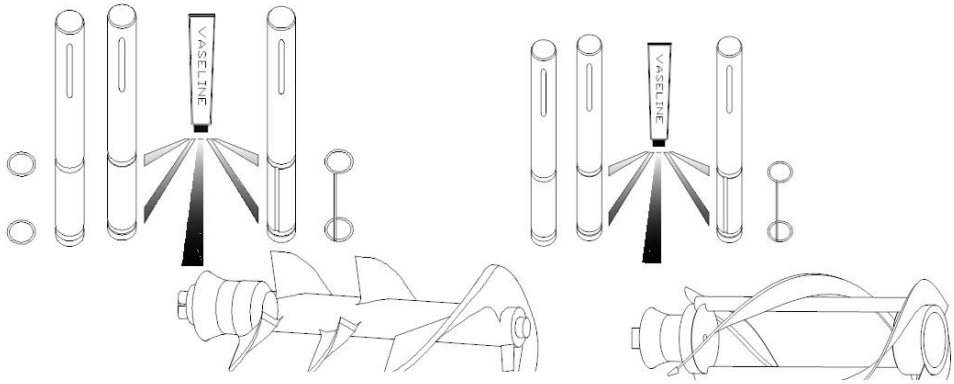


Ryc.4

Uwaga: Przed montażem tłoka, pierścienia uszczelniającego tłoka, ubijaka i uszczelki ubijaka należy nasmarować wazeliną (wazelina smarująca na rowku uszczelki, nie na końcu ubijaka), częste używanie wazeliny może wydłużyć żywotność komponentów.

## B. Szafka na maszynę czyszczącą

Utrzymuj obudowę maszyny w czystości, do czyszczenia obudowy używaj mokrego ręcznika i nie spłukuj urządzenia bezpośrednio wodą.

### C. Czyszczenie skraplacza

Po pewnym czasie użytkowania skraplacz może być pokryty kurzem, co będzie miało wpływ na wydzielanie ciepła i różnicę w chłodzeniu, dlatego wymaga okresowego czyszczenia (co pół roku).
Metody czyszczenia:
Krok 1: Odłącz główny wyłącznik zasilania.
Krok 2: Zdejmij panel tylny i panele boczne.
Krok 3: Oczyść kurz za pomocą takich narzędzi, jak odkurzacz, sprężone powietrze i szczotka do włosów. Zachowaj ostrożność podczas czyszczenia, aby uniknąć uszkodzenia żeberek skraplacza.

### D. Regulacja paska

Po pewnym czasie użytkowania pasek maszyny może się wydłużyć, dlatego należy go wyregulować. Odłącz główne zasilanie maszyny, zdejmij panel tylny i panele boczne, wyreguluj śrubę napinającą i upewnij się, że pasek jest odpowiednio napięty.

## V. Przewodnik rozwiązywania problemów

| Problemy | Prawdopodobna przyczyna | Zaradzić |
|---|---|---|
| Maszyna nie działa | Maszyna nie jest podłączona do gniazdka ściennego | Podłącz maszynę |
| | Zwieracz jest otwarty | Uruchom go ponownie po zmianie położenia |
| | Chroń obwód | Usuń kłopot |
| Maszyna w pozycji czystej nie | Przewód łączący jest odpięty | Sprawdź i zamocuj drut. |
| | Zepsuł się silnik ubijaka | Napraw lub wymień silnik ubijaka |

| | | |
|---|---|---|
| działa | Mini wyłącznik automatyczny został uszkodzony. | Znajdź i rozwiąż problem, a następnie zmień jego położenie |
| Maszyna w pozycji automatycznej nie działa | Przewód przełącznika funkcji jest odpięty. | Sprawdź i zamocuj drut. |
| | Wystąpił problem z panelem sterowania. | Zmień panel sterowania. |
| Sprężarka nie działa | Niskie napięcie | Rozwiąż problem niskiego napięcia |
| | Stycznik się zepsuł | zmienić stycznik |
| | Przekaźnik sprężarki się zepsuł | Zmień panel sterowania. |
| | Wystąpił problem z panelem sterowania. | Zmień panel sterowania. |
| | Samozabezpieczenie sprężarki przed przeciążeniem. | Znajdź i rozwiąż problem |
| | Sprężarka się zepsuła | Zmień sprężarkę |
| | Pękł kondensator sprężarki | Zmień kondensator |
| Maszyna nie zamarza | Wyciek czynnika chłodniczego | Znajdź i napraw nieszczelność w rurze, a następnie odkurz i uzupełnij czynnik chłodniczy |
| | Zawór elektryczny się zepsuł | Zmień zawór elektryczny |
| | Silnik wentylatora nie działa | Napraw lub wymień silnik wentylatora |
| | Pękł kondensator silnika wentylatora | Zmień kondensator silnika wentylatora |
| Maszyna non-stop | Wartość zadana jest zbyt niska | Zwiększ nastawę |

| | | |
|---|---|---|
| | Wystąpił problem z panelem sterowania. | Zmień panel sterowania |
| | Różnica w chłodnictwie | Sprawdź i napraw układ chłodniczy |
| Przekaźnik nie jest stabilny | Niskie napięcie | Rozwiąż problem niskiego napięcia |
| | Wystąpił problem z panelem sterowania. | Zmień panel sterowania. |
| | Zepsuł się punkt dotykowy przełącznika stykowego. | Usuń punkt dotykowy lub zmień przełącznik kontaktowy. |
| Produkt nie posiada dozownika | Proporcje mieszanki są nieprawidłowe i powodują różnicę w chłodzeniu | Przygotuj odpowiednią proporcję mieszanki. |
| | Brak mieszanki w zbiorniku | Wlać mieszankę do leja |
| | Uszkodzony wyłącznik krańcowy lub linka jest poluzowana. | Zmień przełącznik lub przymocuj przewód |
| | Pasek jest odpięty lub ślizga się | Zmień lub wyreguluj pasek |
| | Zużyta tuleja łożyska lub wał ubijaka | Wymień tuleję łożyskową lub wał ubijaka. |
| Produkt zbyt miękki | Proporcje we wzorze są nieprawidłowe | Mieszankę wymieszać według receptury podanej przez dostawcę. |
| | Wartość zadana jest zbyt niska | Zwiększ nastawę |
| Przeciek | Narysuj nieszczelny tłok | Zamontuj ponownie lub wymień pierścień uszczelniający. |
| | Nieszczelne drzwiczki dozownika | Dokręć śruby lub wymień pierścień D |

| | | |
|---|---|---|
| | Nieszczelna rurka kroplowa | Napraw dobrze lub wymień uszczelkę na ubijak |
| Ciepłe pierścienie | Zabezpieczenie przed niskim napięciem | Zatrzymaj maszynę, rozwiąż problem i uruchom ponownie 5 minut później. |
| | Przestań pracować dla ochrony | Zatrzymaj maszynę, rozwiąż problem i uruchom ponownie 5 minut później. |
| | Wyłącznik krańcowy nie może powrócić do normalnego stanu | Naciśnij uchwyt i poczekaj, aż wyłącznik krańcowy powróci do normalnego stanu. |
| Wyświetlacz tubowy Nixie „NL” | Poślizg paska lub silnik tracą prędkość | Wyreguluj lub wymień pasek, usuń usterkę silnika |
| Wyświetlacz lampowy Nixie „— — ” | Przełącznik zbliżeniowy odchyla się lub pęka | Wyregulować lub wymienić wyłącznik zbliżeniowy |

# VI. Schematyczny schemat połączeń

• Parametry technologiczne znajdują się na tabliczce znamionowej
• Schemat elektryczny znajduje się na wewnętrznej stronie płytki

**Wyprodukowano w Chinach**

# IJSMACHINE

## MODEL: D520S -B

# ICE CREAM MACHINE

## MODEL: D520S -B

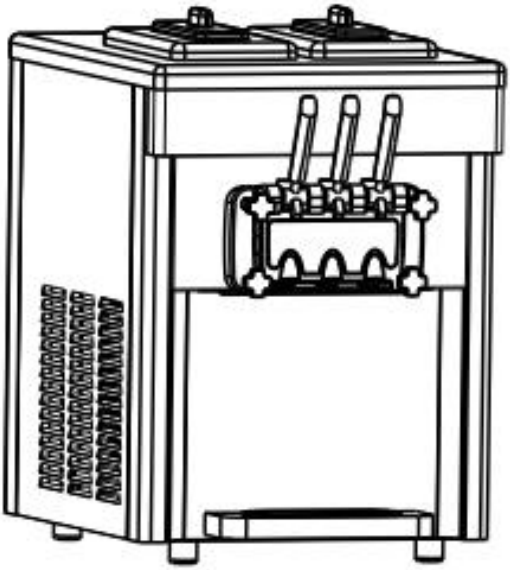

| | |
|---|---|
| | Waarschuwing-Om het risico op letsel te verminderen, moet de gebruiker de handleiding zorgvuldig lezen. |
| | Dit apparaat voldoet aan Deel 15 van de FCC-regels. Het gebruik is onderworpen aan de volgende twee voorwaarden: (1) Dit apparaat mag geen schadelijke interferentie veroorzaken, en (2) dit apparaat moet alle ontvangen interferentie accepteren, inclusief interferentie die een ongewenste werking kan veroorzaken. |
| | Dit product valt onder de bepalingen van de Europese richtlijn 2012/19/EG. Het symbool met een doorgestreepte afvalcontainer geeft aan dat het product in de Europese Unie een aparte afvalinzameling vereist. Dit geldt voor het product en alle accessoires die met dit symbool zijn gemarkeerd. Producten die als zodanig gemarkeerd zijn, mogen niet met het normale huisvuil worden weggegooid, maar moeten naar een inzamelpunt voor recycling van elektrische en elektronische apparaten worden gebracht |

Let tijdens gebruik, onderhoud en afvoer van het apparaat op het symbool dat lijkt op de linkerkant, dat zich op de achterkant van het apparaat bevindt (achterpaneel of compressor) en geel of oranje van kleur is. Het is een risico op brandwaarschuwingssymbool. Er bevinden zich brandbare materialen in de koelmiddelleidingen en de compressor. Zorg ervoor dat u tijdens gebruik, service en verwijdering ver weg bent van de brandhaard.

**WAARSCHUWING:** Wijzigingen of aanpassingen aan dit product die niet uitdrukkelijk zijn goedgekeurd door de partij die verantwoordelijk is voor naleving kunnen de bevoegdheid van de gebruiker om het product te

bedienen ongeldig maken.
**Opmerking:** Dit product is getest en voldoet aan de limieten voor een digitaal apparaat van Klasse B overeenkomstig Deel 15 van de FCC-regels. Deze limieten zijn bedoeld om redelijke bescherming te bieden tegen schadelijke interferentie in een residentiële installatie.
Dit product genereert, gebruikt en kan radiofrequentie-energie uitstralen, en als het niet wordt geïnstalleerd en gebruikt in overeenstemming met de instructies, kan het schadelijke interferentie aan radiocommunicatie veroorzaken. Er is echter geen garantie dat er geen interferentie zal optreden in een bepaalde installatie. Als dit product schadelijke interferentie veroorzaakt aan radio- of televisieontvangst, wat kan worden vastgesteld door het product uit en weer in te schakelen, wordt de gebruiker aangeraden te proberen de interferentie te corrigeren door een of meer van de volgende maatregelen.
• Heroriënteer of verplaats de ontvangstantenne.
• Vergroot de afstand tussen het product en de ontvanger.
• Sluit het product aan op een stopcontact op een ander circuit dan dat waarop de ontvanger is aangesloten.
• Raadpleeg de dealer of een ervaren radio-/tv-technicus voor hulp.

# I. Geëxplodeerd diagram

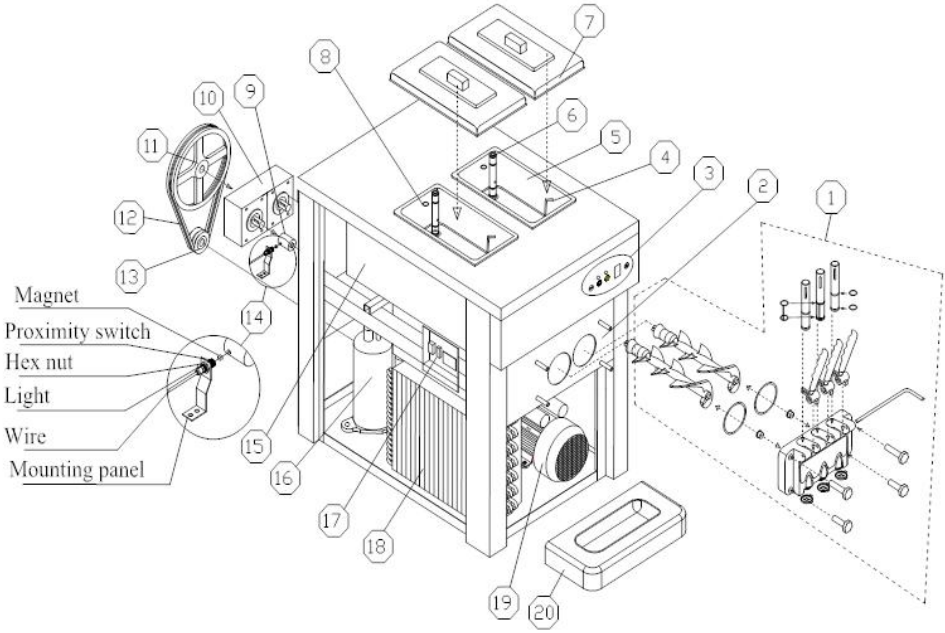


| Nee. | Onderdeelnaam | Nee. | Onderdeelnaam |
|---|---|---|---|
| 1 | Assemblage van dispenserdeur | 12 | Riem |
| 2 | Basis van dispenserdeur | 13 | Aandrijfpoelie |
| 3 | Bedieningspaneel | 14 | Nabijheidsschakelaar |
| 4 | Mengniveausonde | 15 | Verdamper |
| 5 | Hopper | 16 | Compressor |
| 6 | Toevoerbuis | 17 | Elektrische kast |
| 7 | Hopperafdekking | 18 | Condensor |
| 8 | Plug van de toevoerbuis | 19 | Kloppermotor |
| 9 | Koppelen | 20 | Afdruiprek |
| 10 | Versnellingsbak | | |
| 11 | Aangedreven Katrol | | |

# II. Installaties & Aanpassen

## A, uitpakken en inspecteren

1 ) Knip de verpakkingstape af.
2 ) Open de houten kist met een schroevendraaier.
3 ) Verwijder het schuim.
4 ) Inspecteer zorgvuldig of er sprake is van een defect uiterlijk of niet.
5 ) Controleer de accessoires met paklijst.
6 ） Verwijder de bevestigingsbout en bevestigingsvoeten die zich aan de onderkant van de machine bevinden, duw de machine, laat de voorwielaandrijving op de grond vallen en verwijder vervolgens de houten basis, laat de vier wielen aan de grond staan. (Til de machine direct op de grond of op de tafel als de machine van het tafeltype is)
TIPS: Wanneer u de machine voor het eerst gebruikt, als er vloeistofresten in de cilinder achterblijven. Dit zijn normale vloeistofresten veroorzaakt door reiniging af fabriek en hebben geen invloed op de prestaties van de machine en de onderhoudstijd. Als dit enig ongemak veroorzaakt, vinden we het jammer daarvoor en bedankt voor uw begrip.

## B. Installatie

### 1) LOCATIE SELECTEREN

a 、 Plaats de machine op een waterpas die stabiel en sterk genoeg is om het gewicht ervan veilig te kunnen dragen.
b 、 Plaats de machine op een locatie die voldoende ruimte aan de achterkant en elke zijkant biedt voor een goede ventilatie. Houd 50 cm ruimte vrij van alle ventilatiezijden. De machine moet schaduw bieden tegen de zon en mag niet te dicht bij de units worden geplaatst die overmatige hitte uitstralen.

### 2) STROOMVOORZIENING

a 、 Selecteer de juiste voeding volgens de spanning en het vermogen op het typeplaatje.
b 、 Sluit de stroomdraad en de voeding aan, waarbij u ervoor zorgt dat de gele en groene draad stevig met de aardedraad zijn verbonden.

| | |
|---|---|
| | **Let op:** een . Zorg voor de veiligheid voor de aardverbinding verkeert in goede staat.<br>B . Alle externe draden en andere apparaten moet |

| | |
|---|---|
| | bevestigen met nationale standaard. |

## C, Testen uitvoeren

1) Zet de aan/uit-schakelaar op “AAN” en u hoort een “pieptoon”, alle grafische patronen op het scherm lichten op en daarna gaan de grafische patronen uit, de machine gaat naar de “Standby”-modus.
2) Druk op “Wash”, het bijbehorende indicatielampje gaat branden en tegelijkertijd hoort u het geluid van het werkende kloppersysteem. Druk nogmaals op de “Wash”-knop, het kloppersysteem stopt.
3) Druk op “Auto”, de bijbehorende indicator gaat branden en het kloppersysteem begint te werken. Na 3 seconden begint het koelsysteem ook te werken, de luchtpompen in beide trechters gaan naar de normale werkstatus.

## D, opruimen en steriliseren

Stap 1: Bereid 5-6 liter warm water, meng met voedselwasmiddel volgens de specificaties van de fabrikant. En dit is de steriliserende oplossing.
Stap 2: Giet de oplossing in de trechter Terwijl de oplossing in de vriescilinder stroomt, borstelt en reinigt u de mixtrechter.
Stap 3: Druk op de toets “reinigen” en laat de machine ongeveer 5 minuten draaien.
Stap 4: Plaats een lege emmer onder de uitloop en druk de uittrekhendel naar beneden. Trek alle oplossing af.
Stap 5: Herhaal deze handeling 2-3 keer met alleen water.

| | |
|---|---|
| | **Kennisgeving :** A . De temperatuur van de sterilisatieoplossing mag niet hoger zijn dan 60 ℃, anders worden de reserveonderdelen beschadigd.<br>B . Tap al het water uit de trechter af nadat u deze hebt schoongemaakt, anders zal de roerder beschadigd raken terwijl de compressor draait.<br>C . Terwijl u de toets “reinigen” indrukt, let u op het indicatielampje om te voorkomen dat u op de verkeerde toets drukt. |

# III. Bedieningsinstructie

## A, Sleutelinstructie

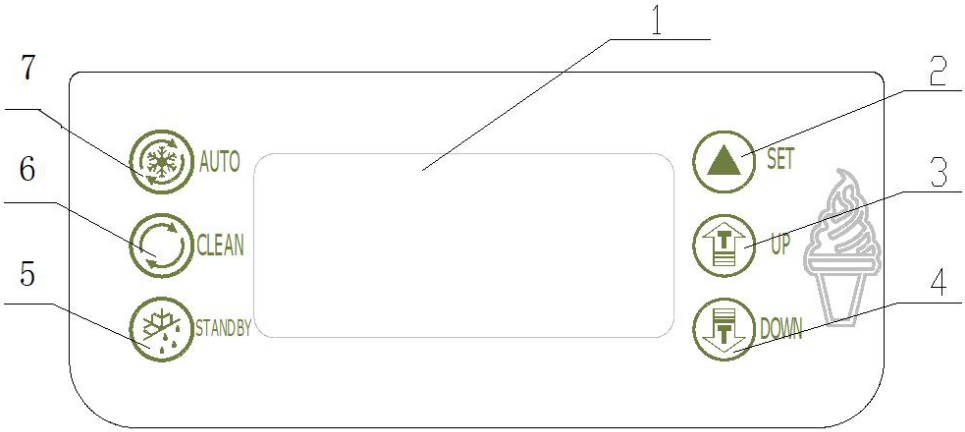


Figuur 2

| | |
|---|---|
| 1 . weergavescherm | 5 . stand-by-toets |
| 2 . sleutel instellen | 6 . Was sleutel |
| 3 . passleutel aan ( omhoog ) | 7 . Automatische sleutel |
| 4 . passleutel aan ( omlaag ) | |

### ◆ SLEUTEL INSTELLEN (OMHOOG / OMLAAG)

**een, ingesteld hardheidsniveau:**

Wanneer de machine in de gereedmodus staat, drukt u langer dan 2 seconden op de “UP”- of “DOWN”-toets. Het woord “SET” op het display knippert en het getal toont het ingestelde hardheidsniveau. Als het display bijvoorbeeld “02” weergeeft, betekent dit dat het huidige instelniveau 2 is. De stijfheid zal elke keer dat de “UP” of “DOWN” toets wordt ingedrukt met één niveau toenemen. Het circuleert van “01” tot “10” (01(zacht)-02(hard)-03(harder)-------10(hardste)-01(zacht))

**b 、 parameters instellen ：**

Machine in de "stand-by" -modus, druk tegelijkertijd op "UP" en "DOWN" en houd deze 5 seconden ingedrukt. Het venster "SET" geeft het

pictogram "P1" weer (periodieke herstarttijd bekijken), druk op "", ▲het venster wordt weergegeven “05” (Het variabele bereik is van “5~15” minuten, druk op “UP” en “DOW” kan het instellingsvolume wijzigen)

Blijf ▲twee keer op de “ ” toets drukken; elke keer dat u de handeling uitvoert, kan de weergave van het pictogram op het venster veranderen.

En wanneer elk pictogram verschijnt, drukt u één keer op de toets “ ▲” om de gewenste instelling te wijzigen. (Het volume kan worden gewijzigd door op “UP” en “DOWN” te drukken).

| Icoon | Implicatie | Variabel bereik |
|---|---|---|
| P1 | Periodieke herstarttijd Zien | Bereik : 5~15 minuten |
| P2 | Stopvertraging van de roerdermotor | Bereik: 5~15 seconden |
| P3 | Geen specifieke betekenis | Bereik: 5~15 seconden |
| P4 | Voorkoeltemperatuur trechter instellen | Bereik: 10-80 ， geeft 1,0 ℃ aan ~8,0 ℃ |
| P5 | Instelling cilindertemperatuur | |
| P6 | Reinigingsfrequentie | Bereik: 2-14 , geeft 2~14 dagen aan |
| P7 | Gebrek aan mix Alarmerende tijdinstelling | Bereik: 0—10 minuten , ”0”-non-stop |

Druk op “ ▲”, de machine gaat naar de instelling voor het circulatievolume.

Zonder enige handeling binnen tien seconden worden de ingestelde volumes automatisch opgeslagen en teruggezet naar de stand-bymodus.

**Tijd instelling**

In de standby-modus drukt u gedurende 5 seconden op de knoppen "AUTO" en "WASH", het venster toont "F1 01", waarna u op de toets "UP"

of "DOWN" kunt klikken om het rugnummer aan te passen. Druk op de toets “ ”, het venster toont “F2 12”, op soortgelijke wijze tot “F7 30”.
Opmerking: F1 zegt het markeringssymbool, 01 、 02 、 03……30 zegt de werkelijke waarde.
F1 -- week (00 - zondag) F2 -- jaar F3 – maand F4 -- datum
F5 -- uren F6 -- minuten F7 -- seconden

**◆ WASSLEUTEL**

Druk op de wastoets “ ”, het “CLEAR”-pictogram licht op en de klopper begint te werken. Als u er nogmaals op drukt, wordt deze gesloten.

**◆ STANDBY-TOETS**

Druk op de standby-toets . Het “ STANDBY ” en “ FRESH ” icoontje zal oplichten. De kleine compressor voor de trechter wordt geregeld door de ingestelde temperatuur. Het stopt wanneer de temperatuur lager is dan de instelwaarde, en start opnieuw als de temperatuur in de trechter 2 ℃ stijgt. Wanneer de temperatuur in de cilinder lager is dan de instelwaarde, stopt de grote compressor en na 15 seconden stopt de roerdermotor. Wanneer de temperatuur in de cilinder 2 ℃ stijgt , start de roermotor, na 3 seconden start de grote compressor. De temperatuur van de trechter en de vriescilinder kan direct op het scherm worden weergegeven.

**◆ AUTOTOETS**

Druk op de standby-toets . Het “ AUTO ” en “ FRESH ” icoontje zal oplichten. De kleine compressor voor de trechter wordt geregeld door de ingestelde temperatuur. Het stopt wanneer de temperatuur lager is dan de ingestelde waarde, en start opnieuw als de temperatuur in de trechter 2 ℃ stijgt . De grote compressor voor de cilinder stopt wanneer de hardheidswaarde 99 bereikt . Na 15 seconden stopt de roerdermotor. De roerdermotor start opnieuw wanneer de tijd voor het instellen van de waarde is verstreken (cyclustijd voor herstarten van de machine). Na 3 seconden start de grote compressor.

**◆ BESCHERMINGSFUNCTIE**

• De sensor voor de vriescilinder heeft een open circuit of kortsluiting, het hardheidsvenster op het scherm toont “ RL ” of “ RH ” , de zoemer klinkt en de machine stopt.

• De sensor voor de mixhopper is open circuit of kortsluiting, het hardheidsvenster op het scherm toont “ RL ” of “ RH ” , de zoemer schreeuwt en de machine stopt.
• Wanneer de machine in de “WASH”- of “AUTO”-modus staat en op het digitale display “— —” wordt weergegeven met alarm en de machine stopt ， , worden de toetsen op het bedieningspaneel vergrendeld. Dat betekent dat de naderingsschakelaar beschadigd is of niet in de juiste positie staat. Wijzig het of plaats het op de juiste plaats.
• Wanneer het digitale display “NL” weergeeft met alarm en machine stopt, betekent dit dat de riem van het roerdermotorsysteem slipt.
• Als u de hendel langer dan 1 minuut ingedrukt houdt , zal het hardheidsvenster op het scherm “ Cb ” tonen, zal de zoemer schreeuwen en zal de machine stoppen.
• Onder de status “AUTO” of “STANDBY” zal , als er geen mix is , het hardheidsvenster op het scherm afwisselend “ CL ” en hardheid tonen , de zoemer zal 20 seconden lang schreeuwen .
• Het getal “01” gaat knipperen als er nog maar 1 dag over is voor de ingestelde reinigingscyclus. Wanneer de reinigingscyclus voorbij is, toont het venster "OVER" en klinkt de zoemer met tussenpozen. Dan kunt u gewoon de functies "WASSEN" en "POMPEN" gebruiken. De koelfunctie is vergrendeld en kan alleen worden ontgrendeld nadat de stroom is uitgeschakeld en weer is ingeschakeld. De reinigingscyclus begint opnieuw te tellen.
• Minder koeling, geen koeling of meer dan een uur afkoelen, maar er vormt zich nog steeds geen ijs. Op het scherm wordt “ERR” weergegeven en het geluid van “BEEP” blijft klinken.

## B. IJs maken

### 1) ZORG ERVOOR DAT DE MACHINE SCHOON EN GEONTSMET IS VOORDAT U IJS MAAKT.

a. Bereid een ontsmettingsoplossing voor met warm water (temperatuur tussen 50 ℃ en 60 ℃ ), giet het in de trechter en maak de wand van de trechter schoon.

b、 Zet de aan/uit-schakelaar aan en druk vervolgens op “ ' en laat het 5 minuten werken.

c、 Plaats een lege emmer onder de doseerdeur, trek de hendel gedurende 3 seconden naar beneden en zet hem dan met de hand terug. Herhaal dit op deze manier zes keer om de mixpomp grondig te reinigen.

d、 Haal alle ontsmettingsoplossing uit de machine en schakel “ ” uit.

e、 Verwijder de 4 schroeven van de dispenserdeur en verwijder vervolgens de dispenserdeur. Demonteer deze en plaats ze in de ontsmettingsoplossing om ze grondig te reinigen. Monteer ze vervolgens in elkaar en plaats ze op de machine.

f、 Giet wat schoon water in de trechter en herhaal dit meerdere keren.

g. Gebruik een schone handdoek om het water van de deur van de dispenser te vegen.

**2) BEREID DE MIXER VOOR**

Bereid de ijsmixer voor volgens de instructies van uw gekochte ijspoeder- of vloeibare mixer. Zorg ervoor dat de vloeibare mixer geen onzuiverheden of deeltjes bevat. En bewaar het gedurende 15 minuten of bewaar het in de vriezer.

**3) MAAK IJS**

Opmerking : Wanneer u een andere nieuwe ijsmixer selecteert om ijs te maken, stel dan de hardheid in op “02” om ijs te maken. En pas de hardheid op de juiste manier aan als afgegeven ijs.

a、 Giet een half vers mengsel in de trechter.

b、 Druk op “ ”, totdat het inlaatgat van de pompcilinder zonder luchtbel is bereikt. Het is niet goed voor de vorm van ijs als u niet op deze manier te werk gaat.

c、 Voeg meer ijsmixer toe aan de trechter, plaats het deksel van de trechter erop. Druk op de “ ” toets om de werking te starten. Het nummer op het digitale display zal tijdens gebruik stijgen. Wanneer het nummer “99” bereikt, zal het ijs in de vriescilinder is klaar om te serveren.

d、 IJs uitdelen. Plaats een hoorntje of ander bakje onder de deur van de dispenser, trek de hendel naar beneden om ijs te krijgen. Duw het vervolgens terug na het uitdelen.

e、 Reinig de machine na dagelijks werk. Doseer al het ijs in de vriescilinder en mixer in de trechter. Reinig en ontsmet de machine zoals hierboven beschreven.

# IV. Gebruik & Onderhoud

Er moeten verschillende machines worden gebruikt en onderhouden op basis van hun verschillende gebruiksomstandigheden en omgevingsomstandigheden.

## A, Koelcilinders wassen

Reinig de koelcilinders één keer per dag voor een langere levensduur en voor de gezondheid van klanten.

1) Druk op de toets " " om alle resterende slurry uit de drankcontainers en de koelcilinder te verwijderen en klik vervolgens op de toets " ", de machine stopt;

2) Neem de juiste hoeveelheid voedselwasmiddelen, maak een desinfecterende oplossing volgens de instructies met warm water en doe de oplossing vervolgens in elke emmer;

3) Druk op de toets " ", nadat de machine ongeveer 5 minuten heeft geroerd, laat u de desinfectieoplossing leeglopen, gevolgd door 2 tot 3 keer wassen met water en stopt u vervolgens de machine;

4) Schakel de stroom uit, haal de onderdelen uit elkaar en was ze.

a、 Draai de vier bevestigingsschroeven aan de voorkant van de dispenserdeur los, verwijder de dispenserdeur;

b、 Verwijder de componenten als volgt: pen van handvat, handvat, zuiger, O-ring voor zuiger en O-ring voor dispenserdeur van de dispenserdeur;

c、Trek de klopper uit de koeltank en verwijder vervolgens de pakking voor de klopper.

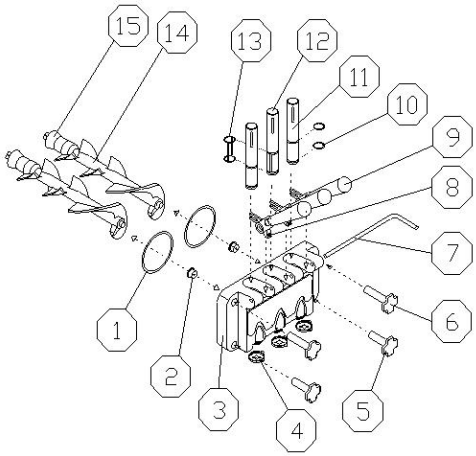


Afb.3A

| | |
|---|---|
| 1 . O-ring voor dispenserdeur<br>2 . ondersteunende mouw<br>3 . uitgiftedeur<br>4 . modellering kap<br>5 . bout naar beneden<br>6 . bovenste bout<br>7 . pin voor handvat<br>8 . schroef voor handvat | 9 . hendel<br>10 . O-ring voor zuiger<br>11 . zuiger<br>12 . middelste zuiger<br>13 . O-ring voor middenzuiger<br>14 . klopper<br>15 . pakking voor klopper |

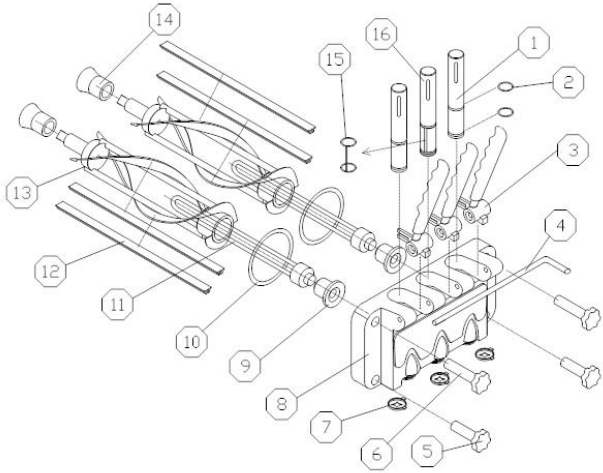


Afb.3 B

| | |
|---|---|
| 1 . zuiger<br>2 . O-ring voor zuiger<br>3 . hendel<br>4 . pin van handvat<br>5 . moer (naar beneden)<br>6 . moer (omhoog)<br>7 . Modellering kap<br>8 . doseerventiel | 9 . ondersteunende mouw<br>10 . pakking voor doseerventiel<br>11 . stroom plug<br>12 . blad<br>13 . klopper<br>14 . pakking voor klopper<br>15 . Nieuw ontwerp O-ring voor de middelste zuiger<br>16 . Nieuw ontwerp middenzuiger |

d、 Plaats de componenten in een desinfecterende oplossing om ze schoon te maken, controleer de klopper, de pakking voor de klopper, de O-ring voor de deur van de dispenser, de steunhuls en de O-ring voor de zuiger. Als ze oud versleten zijn, moeten ze worden vervangen;

e、 Smeer de onderdelen na het reinigen in met vaseline en installeer de onderdelen vervolgens volgens de demontagemethode.

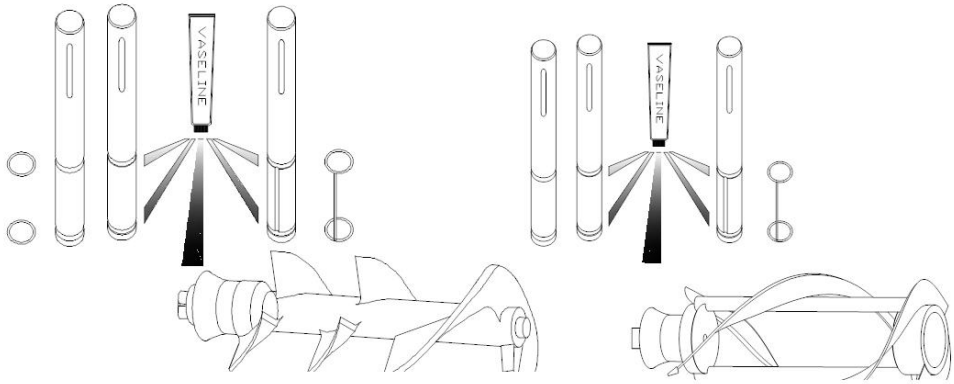


Afb.4

Opmerking: Voordat u de zuiger, de O-ring voor de zuiger, de klopper en de pakking voor de klopper installeert, moet u vaseline smeren (smeer vaseline op de groef van de pakking, niet op het uiteinde van de klopper). Regelmatig gebruik van vaseline kan de levensduur verlengen van componenten.

### B, Kast voor reinigingsmachine

Houd de machinekast schoon, gebruik een natte handdoek om de kast schoon te maken en spoel de machine niet rechtstreeks met water.

### C, Condensor reinigen

Na een langere periode van gebruik kan de condensor dik zijn van het stof, wat warmte uitstraalt en een verschil in koeling veroorzaakt, waardoor periodieke reiniging nodig is (elk half jaar).
Reinigingsmethoden:
Stap 1: Koppel de hoofdschakelaar los.
Stap 2: Verwijder het achterpaneel en de zijpanelen.
Stap 3: Verwijder stof met gereedschap zoals een stofzuiger, hogedruklucht en haarborstel. Wees voorzichtig tijdens het schoonmaken om beschadiging van de vinnen van de condensor te voorkomen.

### D, Riemafstelling

Na langdurig gebruik kan de riem van de machine langwerpig zijn en moet deze worden afgesteld. Koppel de hoofdvoeding van de machine los, verwijder het achterpaneel en de zijpanelen, stel de spanbout af en zorg ervoor dat de riem op de juiste spanning staat.

## V. Gids voor het oplossen van problemen

| Probleme n | Mogelijke oorzaak | Remedie |
|---|---|---|
| Machine draait niet | Machine is niet aangesloten op het stopcontact | Sluit de machine aan |
| | De kortsluitschakelaar is geopend | Start het opnieuw nadat het opnieuw is gepositioneerd |
| | Bescherm circuit | Verwijder de problemen |
| Machine in schone | De verbindingsdraad is losgemaakt | Controleer de draad en maak deze vast. |

| | | |
|---|---|---|
| stand draait niet | De kloppermotor ging kapot | Repareer of vervang de roermotor |
| | De mini-stroomonderbreker was kapot. | Zoek het probleem op, los het op en verplaats het vervolgens |
| Machine in automatische stand draait niet | De draad van de functieschakelaar is losgemaakt. | Controleer de draad en maak deze vast. |
| | Er is een probleem met het bedieningspaneel. | Wijzig het bedieningspaneel. |
| Compressor draait niet | Lage spanning | Los het probleem van lage spanning op |
| | Contactor kapot | contactor wijzigen |
| | Het relais van de compressor brak | Wijzig het bedieningspaneel. |
| | Er is een probleem met het bedieningspaneel. | Wijzig het bedieningspaneel. |
| | De zelfbescherming van de compressor vanwege overbelasting. | Zoek en los het probleem op |
| | De compressor ging kapot | Vervang de compressor |
| | De condensator van de compressor is kapot | Vervang de condensator |
| Machine bevriest niet | Lekkage van het koelmiddel | Zoek en repareer het lek in de leiding, zuig vervolgens het koelmiddel op en vul het bij |
| | Elektrisch ventiel kapot | Vervang de elektrische klep |
| | De ventilatormotor draait niet | Repareer of vervang de ventilatormotor |
| | De condensator van de ventilatormotor is kapot | Vervang de condensator van de ventilatormotor |
| Machine | Het instelpunt is te laag | Verhoog het instelpunt |

| | | |
|---|---|---|
| non-stop | Er is een probleem met het bedieningspaneel. | Wijzig het bedieningspaneel |
| | Koelingsverschil | Controleer en repareer het koelsysteem |
| Het relais is niet stabiel | Lage spanning | Los het probleem van lage spanning op |
| | Er is een probleem met het bedieningspaneel. | Wijzig het bedieningspaneel. |
| | Het aanraakpunt van de contactschakelaar brak. | Verwijder het aanraakpunt of verander de contactschakelaar. |
| Product wordt niet gedispensseerd | De mengverhouding is onjuist en veroorzaakt het koelverschil | Zorg voor de juiste hoeveelheid mengsel. |
| | Geen mengsel in de trechter | Giet het mengsel in de trechter |
| | De eindschakelaar is kapot of de verbindingsdraad is losgemaakt. | Verander de schakelaar of bevestig de draad |
| | De riem is los of slipt | Verander of pas de riem aan |
| | De lagerbus of de trommelas is versleten | Vervang de lagerbus of de klopperas. |
| Het product is te zacht | De proportie van de formule klopt niet | Meng het mengsel volgens de formule van de leverancier. |
| | Het instelpunt is te laag | Verhoog het instelpunt |
| Lekkage | Trekzuiger lekt | Monteer of vervang de O-ring. |
| | Het deurtje van de dispenser lekt | Draai de schroeven vast of vervang de D-ring |
| | Druppelbuisje lekt | Goed repareren of de pakking voor de klopper vervangen |
| Warme ringen | Beveiliging tegen lage spanning | Stop de machine, los het probleem op en start 5 minuten later opnieuw. |

| | | |
|---|---|---|
| | Stop met werken voor bescherming | Stop de machine, los het probleem op en start 5 minuten later opnieuw. |
| | De eindschakelaar kan niet terugkeren naar normaal | Duw de hendel naar beneden en laat de eindschakelaar weer normaal worden. |
| Nixie buizendisplay “NL” | De riem slipt of de motor verliest snelheid | Pas de riem aan of vervang deze, los de storing van de motor op |
| Nixie-buis display “—— ” | De naderingsschakelaar is afgebogen of kapot gegaan | Naderingsschakelaar aanpassen of vervangen |

## VI. Schematisch bedradingsschema

• Technologieparameters staan op het typeplaatje
• Het elektrische schema bevindt zich aan de binnenkant van het bord

**Gemaakt in China**

# GLASSMASKIN

## MODELL: D520S -B

# ICE CREAM MACHINE

## MODELL: D520S -B

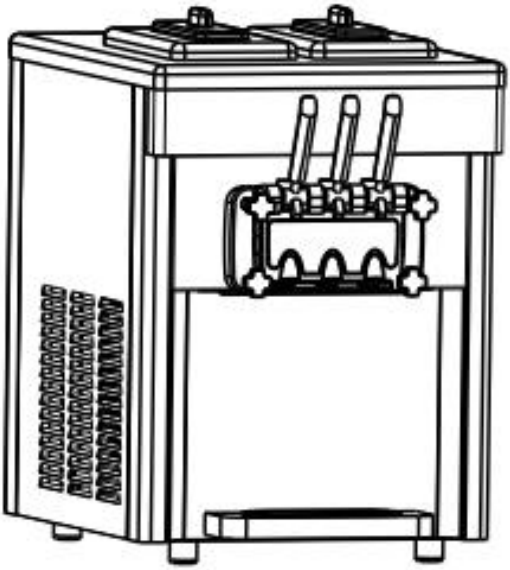

| | |
|---|---|
| | Varning - För att minska risken för skada måste användaren läsa instruktionerna noggrant. |
| | Denna enhet uppfyller del 15 av FCC-reglerna. Driften är föremål för följande två villkor: (1) Den här enheten får inte orsaka skadliga störningar och (2) den här enheten måste acceptera alla mottagna störningar, inklusive störningar som kan orsaka oönskad funktion. |
| | Denna produkt omfattas av bestämmelserna i det europeiska direktivet 2012/19/EC. Symbolen som visar en soptunna korsad anger att produkten kräver separat sophämtning i EU. Detta gäller för produkten och alla tillbehör märkta med denna symbol. Produkter märkta som sådana får inte slängas tillsammans med vanligt hushållsavfall, utan måste lämnas till en insamlingsplats för återvinning av elektriska och elektroniska apparater |

Under användning, service och kassering av apparaten, vänligen uppmärksamma symbolen som liknar den vänstra sidan, som är placerad på baksidan av apparaten (bakpanelen eller kompressorn) och med gul eller orange färg. Det är risk för brand varningssymbol. Det finns brandfarliga material i köldmedierör och kompressor. Vänligen var långt borta från brandkällan under användning, service och kassering.

**VARNING:** Ändringar eller modifieringar av denna produkt som inte uttryckligen godkänts av den part som är ansvarig för efterlevnaden kan upphäva användarens behörighet att använda produkten.
**Obs:** Denna produkt har testats och befunnits överensstämma med gränserna för en digital enhet av klass B i enlighet med del 15 av

FCC-reglerna. Dessa gränser är utformade för att ge rimligt skydd mot skadliga störningar i en bostadsinstallation.
Denna produkt genererar, använder och kan utstråla radiofrekvensenergi, och om den inte installeras och används i enlighet med instruktionerna kan den orsaka skadliga störningar på radiokommunikation. Det finns dock ingen garanti för att störningar inte kommer att inträffa i en viss installation. Om denna produkt orsakar skadliga störningar på radio- eller tv-mottagning, vilket kan fastställas genom att stänga av och på produkten, uppmanas användaren att försöka korrigera störningen med en eller flera av följande åtgärder.

• Rikta om eller flytta mottagningsantennen.
• Öka avståndet mellan produkten och mottagaren.
• Anslut produkten till ett uttag på en annan krets än den som mottagaren är ansluten till.
• Kontakta återförsäljaren eller en erfaren radio-/TV-tekniker för hjälp.

# I. Sprängt diagram

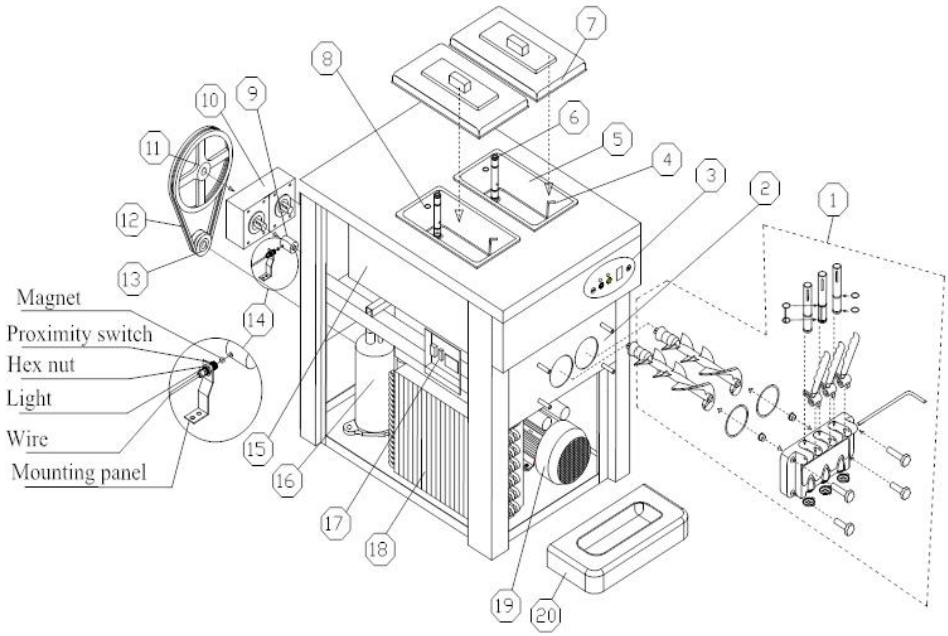

| Nej. | Delnamn | Nej. | Delnamn |
|---|---|---|---|
| 1 | Dispenserdörr | 12 | Bälte |
| 2 | Dispenserdörrbas | 13 | Drivremskiva |
| 3 | Manöverpanel | 14 | Gränslägesbrytare |
| 4 | Blandningsnivåsond | 15 | Förångare |
| 5 | Ficka | 16 | Kompressor |
| 6 | Matarrör | 17 | Eldosa |
| 7 | Hopper lock | 18 | Kondensor |
| 8 | Plugg av matarrör | 19 | Visparmotor |
| 9 | Koppling | 20 | Droppbricka |
| 10 | Växellåda | | |
| 11 | Driv remskiva | | |

# II. Installationer & Justering

## A, packa upp och inspektera

1 ） Klipp av omslagstejpen.
2 ） Öppna trälådan med en skruvmejsel.
3 ） Ta bort skummet.
4 ） Inspektera noggrant om det finns ett defekt utseende eller inte.
5 ） Kontrollera tillbehören med packlista.
6 ） Ta bort fixeringsbulten och fästfötterna som finns längst ner på maskinen, tryck på maskinen, låt framhjulsdriften falla till marken och ta sedan ut träbasen, låt de fyra hjulen jordas. (Lyft maskinen direkt till marken eller på bordet om maskinen är av bordstyp)

TIPS: När du använder maskinen första gången, om det finns kvar vätskerester i cylindern. Det är normala vätskerester som orsakas av rengöring från fabrik och påverkar inte maskinens prestanda och dess servicetid. Om detta orsakar några besvär, beklagar vi för det och tack för din förståelse.

## B, Installation

### 1) VÄLJA PLATS

a 、 Placera maskinen på en plan bänk som är stabil och stark nog för att säkert bära dess vikt.
b 、 Placera maskinen på en plats som ger tillräckligt med utrymme på baksidan och på varje sida för korrekt ventilation. Håll 50 cm utrymme från alla sidor av ventilationen. Maskinen ska skugga från solen och bör inte placeras för nära de enheter som avger överdriven värme.

**2) STRÖMFÖRSÖRJNING**

a 、 Välj rätt strömförsörjning enligt spänningen och strömmen på märkskylten.
b 、 Anslut strömkabeln och strömförsörjningen och se till att den gula och gröna ledningen var ordentligt ansluten till jordledningen.

| | |
|---|---|
| | **Varning:** a . För säkerhets skull, säkerställ jordanslutningen är i gott skick.<br>b . Alla yttre kablar och andra apparater måste bekräfta med nationell standard. |

## C、 Testar att köra

1) Slå "PÅ" strömbrytaren och du kommer att höra "Beep", alla grafiska mönster på skärmen kommer att lysa upp och sedan kommer de grafiska mönstren att släckas, maskinen går in i "Standby"-läge.
2) Tryck på "Tvätta", motsvarande indikator kommer att tändas och samtidigt hör du ljudet av att vispsystemet fungerar. Tryck på "Tvätta"-knappen igen, vispsystemet kommer att stanna.
3 ) Tryck på "Auto", motsvarande indikator kommer att tändas och vispsystemet börjar fungera. Efter 3 sekunder kommer även kylsystemet att börja fungera, luftpumparna i båda magasinen går in i normalt arbetsläge.

## D、 Rensning och sterilisering

Steg 1: Förbered 5-6 liter varmt vatten, blanda med diskmedel enligt tillverkarens specifikationer. Och detta är steriliseringslösningen.
Steg 2: Häll lösningen i behållaren Medan lösningen rinner in i fryscylindern, borsta och rengör blandningsbehållaren.

Steg 3: Tryck på knappen "rengör" och låt maskinen gå i cirka 5 minuter.
Steg 4: Placera en tom hink under dragpipen och tryck ner draghandtaget. Dra av all lösning.
Steg 5: Upprepa denna operation 2-3 gånger med endast vatten.

| | |
|---|---|
| | **Lägga märke till :** a . Temperaturen på steriliseringslösningen kan inte överstiga 60 ℃, annars kommer den att skada reservdelarna.<br>B . Tappa av allt vatten i behållaren efter att ha rengjorts, annars skadar det vispen medan kompressorn är igång.<br>C . Var uppmärksam på indikatorlampan medan du trycker på knappen "rengör" för att undvika att trycka på fel tangent. |

# III. Användningsinstruktion

## A, nyckelinstruktion

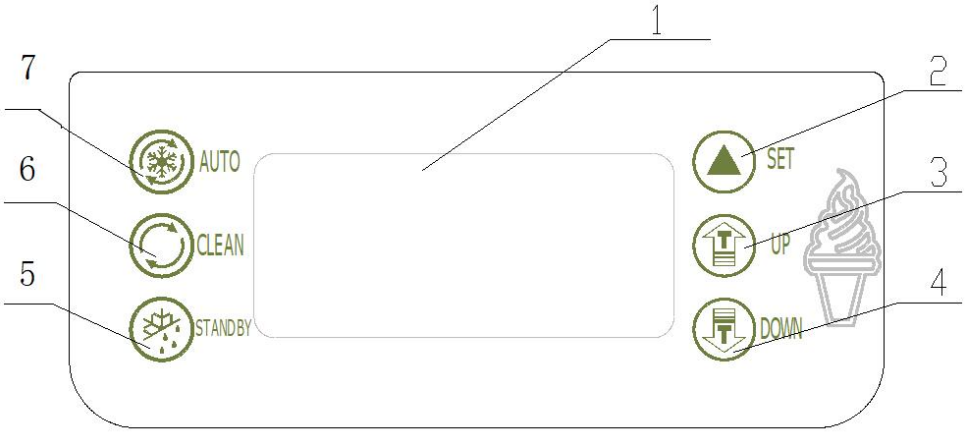


Figur 2

| | |
|---|---|
| 1 . skärm | 5 . standby-knapp |
| 2 . ställ in nyckel | 6 . Tvätta nyckel |
| 3 . justera tangent ( upp ) | 7 . Auto nyckel |
| 4 . justera tangent ( ned ) | |

### ◆ SET KEY (UPP / DOWN)

**en, inställd hårdhetsnivå:**

När maskinen är redo, tryck på “UPP” eller “DOWN” i mer än 2 sekunder, sedan blinkar ordet “SET” på displayen och siffran visar den inställda hårdhetsgraden. Till exempel, om displayen visar "02" betyder det att den aktuella inställningsnivån är 2. Styvheten ökar en nivå varje gång "UPP" eller "DOWN" knappen trycks in. Det cirkulerar från "01" till "10"
( 01(mjuk)-02(hård)-03(hårdare)-------10(hårdast)-01(mjuk))

**b 、 ställ in parametrar ：**

Maskinen är i "standby"-läge, tryck på "UPP" och "DOWN" samtidigt och håll nere i 5 sekunder, "SET"-fönstret visar "P1"-ikonen (Periodisk omstartstidsinställning), tryck på " ", ▲fönstret visas "05" (Det variabla området är från "5~15" minuter, tryck på "UP" och "DOW" kan ändra inställningsvolymen)

Fortsätt att trycka på ▲knappen “ ” två gånger, varje gång operation kan ändra ikonvisningen i fönstret. Och när varje ikon visas, genom att trycka på “ ▲” -tangenten en gång för att ändra den inställning du vill ha. (Volymen kan ändras genom att trycka på “UP” och “DOWN”)

| Ikon | Inblandning | Variabelt intervall |
|---|---|---|
| P1 | Inställning av periodisk omstartstid | Räckvidd : 5~15 minuter |
| P2 | Stoppfördröjning för slagmotor | Räckvidd: 5~15 sekunder |
| P3 | Ingen specifik betydelse | Räckvidd: 5~15 sekunder |
| P4 | Behållarens förkylningstemperaturinställning | Område: 10–80 ， indikerar 1,0 ℃ ~8,0 ℃ |
| P5 | Cylindertemperaturinställning | |
| P6 | Rengöringsfrekvens | Räckvidd: 2–14 ， indikerar 2–14 dagar |
| P7 | Inställning av blandningslarm saknas | Räckvidd: 0—10 min ， ”0”-Non-stop |

Tryck på “ ▲” , maskinen går in i cirkulationsvolyminställningen. Utan någon åtgärd på tio sekunder kommer inställda volymer att sparas automatiskt och återgå till standbyläge.

**Tidsinställning**

I standby-läge, tryck på "AUTO" och "WASH" knapparna i 5 sekunder, fönstret visar "F1 01", sedan kan du klicka på "UPP" eller "DOWN" för att justera baksiffran. Tryck på “ ▲”-tangenten, fönstret visar “F2 12”, i analogi tills “F7 30”.

Notera: F1 säger märkessymbol, 01 、 02 、 03……30 säger verkligt värde.

F1 -- vecka (00 - söndag) F2 -- år F3 – månad F4 -- datum

F5 -- timmar F6 -- minuter F7 -- sekunder

◆ **TVÄTTNYCKEL**

Tryck på tvättknappen " ", ikonen "CLEAR" tänds och vispen börjar arbeta. Den stängs när du trycker på den igen.

◆ **STANDBY-KNAPP**

Tryck på standby-knappen ， " STANDBY " och " FRESH " -ikonen tänds. Den lilla kompressorn för behållaren styrs genom inställning av temperaturen. Den stannar när temperaturen är lägre än det inställda värdet och startar igen om temperaturen i behållaren stiger med 2 ℃. När temperaturen i cylindern är lägre än inställt värde stannar den stora kompressorn, efter 15 sekunder stannar vispmotorn. När tempreaturen i cylindern höjs med 2 ℃ startar vispmotorn, efter 3 sekunder startar den stora kompressorn. Temperaturen på behållaren och fryscylindern kan visas direkt på skärmen.

◆ **AUTO-KNAPP**

Tryck på standby-knappen ，“ AUTO ” och “ FRESH ” -ikonen tänds. Den lilla kompressorn för behållaren styrs genom inställning av temperaturen. Den stannar när temperaturen är lägre än det inställda värdet och startar igen om temperaturen i behållaren stiger med 2 ℃ . Den stora kompressorn för cylindern stannar när hårdhetsvärdet når 99 ，

efter 15 sekunder stannar vispmotorn. Vispmotorn startar igen när tiden går för inställningsvärdet (cykeltid för omstart för maskinen). Efter 3 sekunder startar den stora kompressorn.

◆ **SKYDDSFUNKTION**

• Sensorn för fryscylindern är öppen eller kortsluten, hårdhetsfönstret på skärmen visar " RL " eller " RH " , summern kommer att skrika och maskinen stannar.

• Sensorn för blandningsbehållaren är öppen eller kortsluten, hårdhetsfönstret på skärmen visar " RL " eller " RH " , summern skriker och maskinen stannar.

• När maskinen är i “WASH” eller “AUTO” läge, om den digitala displayen visar “— —” med larm och maskinen stannar ， och knapparna på manöverpanelen kommer att låsas. Det betyder att närhetsbrytaren är skadad eller inte i rätt läge. Ändra det eller placera det i rätt ställe.

• När den digitala displayen visar "NL" med larm och maskinen stannar, betyder det att bandet på vispmotorsystemet har sladd.

• Om du trycker på handtaget i mer än 1 minut ， kommer hårdhetsfönstret på skärmen att visa “ Cb ”， kommer summern att skrika och maskinen stannar.

• Under statusen "AUTO" eller "STANDBY" ， om blandning saknas ， kommer hårdhetsfönstret på skärmen att visa " CL " och hårdhet omväxlande ， kommer summern att skrika i 20 sekunder .

• Siffran "01" kommer att blinka om det bara är 1 dag kvar av inställningsrengöringscykeln. När rengöringscykeln är över visar fönstret "ÖVER" och summern fungerar intermittent. Sedan kan du bara använda funktionerna "WASH" och "PUMP". Kylfunktionen är låst och kan endast låsas upp efter att strömmen stängts av och sedan slås på igen. Rengöringscykeln kommer att räknas på nytt.

• Mindre kylning, ingen kylning eller kylning över en timme medan glass fortfarande inte bildas, skärmen visar "ERR" och ljudet av "BEEP" fortsätter.

## B, Gör glass

**1) SE TILL ATT MASKINEN ÄR REN OCH SANITISERAD INNAN DU GÖR GASS.**

a、 Förbered lite desinficeringslösning med varmt vatten (temperatur mellan 50 ℃ och 60 ℃ ), häll den i behållaren och rengör behållarens vägg.

b、 Slå på strömbrytaren och tryck sedan på “ ” och fungera i 5 minuter.

c、 Sätt en tom hink under utmatningsluckan, Dra ner handtaget i 3 sekunder och återvänd sedan tillbaka för hand. Upprepa det på detta sätt 6 gånger för att rengöra blandningspumpen noggrant.

d、 Dra ut all desinficeringslösning från maskinen och stäng av “ ” .

e、 Ta bort de 4 skruvarna från utmatningsluckan, ta sedan bort utmatningsluckan. Ta isär den och lägg dem i desinficeringslösningen för att rengöra noggrant. Och sätt sedan ihop dem och sätt den på maskinen.

f、 Häll lite rent vatten i behållaren och upprepa för att skölja den flera gånger.

g、 Använd en ren handduk för att torka av vatten från automatens lucka.

**2) FÖRBEREDA BLANDAREN**

Förbered glassmixern som instruktioner för din köpta glasspulver eller flytande mixer. Se till att vätskemixern är utan föroreningar eller partiklar. Och förvara den i 15 minuter eller förvara den i frysen.

**3) GÖR GASS**

Observera : När du väljer en annan ny glassmixer för att göra glass, ställ in hårdhetsnivån på "02" för att göra glass. Och justera hårdhetsnivån korrekt som dispenserad glass.

a、 Häll en halv färsk blandning i behållaren.

b、 Tryck på “ ”, förena pumpcylinderns inloppshål utan bubbla. Det är inte bra för glassformen om du inte arbetar på detta sätt.

c、Lägg till mer glassmixer i behållaren, sätt på locket på behållaren..Tryck på “ ”-knappen för att starta driften. Siffran på den digitala displayen kommer att stiga under drift. När siffran når "99", kommer glassen in fryscylindern är klar för servering.

d、 Dispensera glass. Sätt en strut eller annan behållare under

dispenserluckan, dra ner handtaget för att få glass. Tryck sedan tillbaka den efter dispensering.

e、 Rengör maskinen efter dagligt arbete. Dispensera all glass i fryscylindern och mixern i behållaren. Rengör och desinficera maskinen enligt anvisningarna ovan.

# IV. Användning & underhåll

Olika maskiner måste användas och underhållas beroende på deras olika användningsförhållanden och miljöförhållanden.

## A, tvätta kylcylindrar

Rengör kylcylindrarna en gång om dagen för en längre livslängd och för kundernas hälsa.

1) Tryck på " "-tangenten för att tömma ut all återstående slurry i dryckesbehållare och kylcylinder, klicka sedan på " " -tangenten, maskinen kommer att stanna;

2) Ta rätt mängd matrengöringsmedel, fyll på desinfektionslösning enligt instruktionerna med varmt vatten och lägg sedan lösningen i varje hink;

3) Tryck på knappen " ", efter att maskinen har rört sig i cirka 5 minuter, töm ut desinficeringslösningen, följt av tvättning med vatten 2~3 gånger, stoppa sedan maskinen;

4) Stäng av strömmen, ta isär och tvätta delarna.

a、 Skruva loss de fyra fästskruvarna framför dispenserluckan, ta bort dispenserluckan;

b、 Ta bort komponenterna enligt följande: stift på handtag, handtag, kolv, O-ring för kolv och O-ring för dispenserdörr från dispenserdörren;

c、 Dra ut vispen från kyltanken och ta sedan bort packningen för visp.

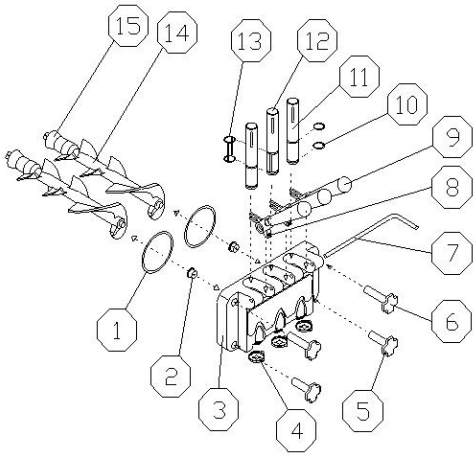


Fig. 3 A

| | |
|---|---|
| 1 . O-ring för dispenserdörr<br>2 . stödhylsa<br>3 . utmatningsdörr<br>4 . modelleringsmössa<br>5 . ner bult<br>6 . övre bult<br>7 . stift för handtag<br>8 . skruv för handtag | 9 . hantera<br>10 . O-ring för kolv<br>11 . kolv<br>12 . mittkolv<br>13 . O-ring för mellankolv<br>14 . visp<br>15 . packning för visp |

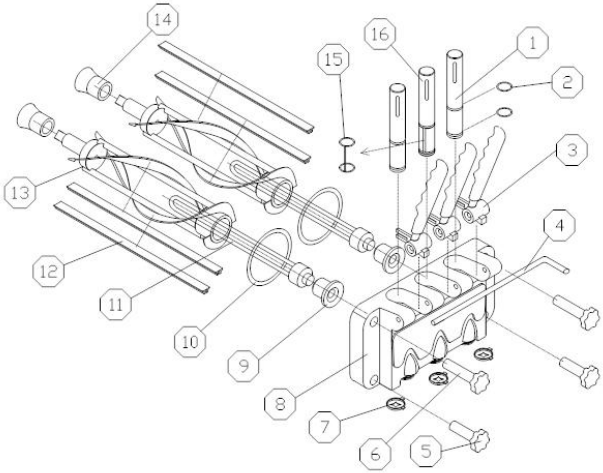


Fig. 3 B

| | |
|---|---|
| 1 . kolv | 9 . stödhylsa |
| 2 . O-ring för kolv | 10 . packning för utmatningsventil |
| 3 . hantera | 11 . flödesplugg |
| 4 . stift på handtaget | 12 . blad |
| 5 . skruvmutter (ner) | 13 . visp |
| 6 . skruvmutter (upp) | 14 . packning för visp |
| 7 . Modelleringsmössa | 15 . Ny design mellankolv O-ring |
| 8 . utmatningsventil | 16 . Ny design mellankolv |

d、 Lägg komponenterna i en desinficerande lösning för att rengöra, kontrollera visp, packning för visp, O-ring för dispenserdörr, stödhylsa och O-ring för kolv, om de är gammalt slitna bör de bytas ut;
e、 Smörj delarna med vaselin efter rengöring, och installera sedan delarna enligt metoden för isärtagning.

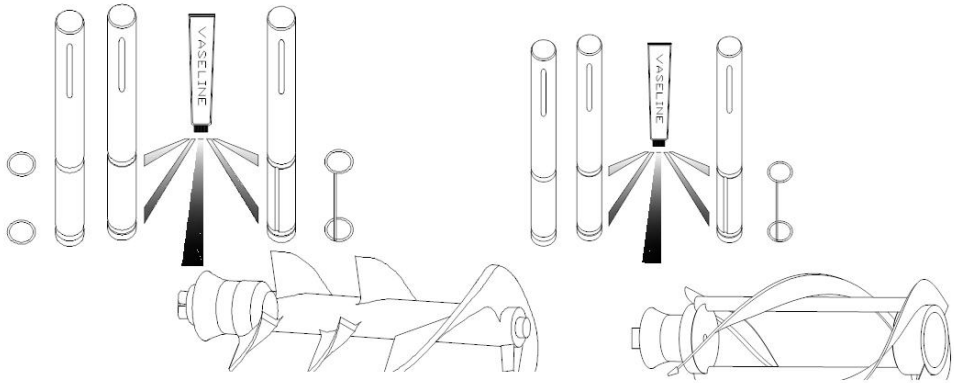


Fig.4

Anmärkning: Innan du installerar kolven, O-ringen för kolven, visp och packning för visp, bör du smörja vaselin (smörja vaselin på spåret på packningen, inte på vispens ände), att använda vaselin ofta kan förlänga livslängden av komponenter.

## B, Rengöringsmaskinskåp

Håll maskinskåpet rent, använd en våt handduk för att rengöra skåpet och spola inte maskinen direkt med vatten.

### C, Rengöring av kondensor

Efter att ha använts under en tid kan kondensorn vara tjock av damm, och detta kommer att påverka utstrålningsvärme och orsaka kylskillnad, så den behöver rengöras regelbundet (varje halvår)

Rengöringsmetoder:

Steg 1: Kopplade bort huvudströmbrytaren.

Steg 2: Ta bort bakpanelen och sidopanelerna.

Steg 3: Rengör damm med verktyg som dammsugare, högtrycksluft och hårborste, var försiktig när du rengör för att undvika att skada kondensorns flänsar.

### D、 Bältesjustering

Efter att ha använts under en tid kan maskinens bälte förlängas, så det måste justeras. Koppla bort maskinens huvudström, ta bort bakpanelen och sidopanelerna, justera spänningsbulten och se till att remmen är i rätt spänning.

## V. Felsökningsguide

| Problem | Trolig orsak | Avhjälpa |
|---|---|---|
| Maskinen går inte | Maskinen är inte ansluten till vägguttaget | Koppla in maskinen |
| | Kortslutningsbrytaren är öppen | Starta om den efter att den har flyttats om |
| | Skydda kretsen | Ta bort problemet |
| Maskinen i rent läge går inte | Anslutningstråden är lossad | Kontrollera och fäst vajern. |
| | Vispmotorn gick sönder | Reparera eller byt ut vispmotorn |
| | Minibrytaren var trasig. | Hitta och lös problemet och placera sedan om det |

| | | |
|---|---|---|
| Maskinen i autoläge går inte | Kabeln till funktionsomkopplaren är lossad. | Kontrollera och fäst vajern. |
| | Det är något problem med kontrollpanelen. | Byt kontrollpanel. |
| Kompressorn går inte | Låg spänning | Lös problemet med låg spänning |
| | Kontaktorn gick sönder | byt kontaktor |
| | Kompressorns relä gick sönder | Byt kontrollpanel. |
| | Det är något problem med kontrollpanelen. | Byt kontrollpanel. |
| | Kompressorns självskydd på grund av överbelastning. | Hitta och lös problemet |
| | Kompressorn gick sönder | Byt kompressor |
| | Kompressorns kondensator gick sönder | Byt kondensator |
| Maskinen fryser inte ner | Läckage av köldmediet | Hitta och reparera läckan i röret, dammsug sedan och fyll på kylmediet |
| | Elektrisk ventil gick sönder | Byt den elektriska ventilen |
| | Fläktmotorn går inte | Reparera eller byt fläktmotor |
| | Fläktmotorns kondensator gick sönder | Byt kondensatorn på fläktmotorn |
| Maskin non-stop | Börvärdet är för lågt | Öka börvärdet |
| | Det är något problem med kontrollpanelen. | Byt kontrollpanel |
| | Kylskillnad | Kontrollera och reparera kylsystemet |

| | | |
|---|---|---|
| Reläet är inte stabilt | Låg spänning | Lös problemet med låg spänning |
| | Det är något problem med kontrollpanelen. | Byt kontrollpanel. |
| | Kontaktomkopplarens beröringspunkt gick sönder. | Ta bort beröringspunkten eller byt kontaktbrytare. |
| Produkten dispenser ar inte | Blandningens andel är felaktig och orsakar kylskillnaden | Tillsätt en lämplig andel av blandningen. |
| | Ingen blandning i behållaren | Häll blandningen i behållaren |
| | Gränslägesbrytaren har gått sönder eller dragtråden är lossad. | Byt omkopplare eller fäst vajern |
| | Bältet är lossat eller sladdar runt | Byt eller justera bältet |
| | Lagerhylsan eller vispaxeln sliten | Byt lagerhylsa eller vispaxeln. |
| Produkten är för mjuk | Formelns proportion är fel | Blanda blandningen enligt formeln som ges av leverantören. |
| | Börvärdet är för lågt | Öka börvärdet |
| Läckage | Dra kolven läcker | Sätt ihop eller byt ut O-ringen. |
| | Dispenserdörren läcker | Dra åt skruvarna eller byt D-ringen |
| | Dropprör läcker | Fixa väl eller byt packningen för visp |
| Varma ringar | Lågspänningsskydd | Stoppa maskinen, lös problemet och starta om 5 minuter senare. |
| | Sluta arbeta för skydd | Stoppa maskinen, lös problemet och starta om 5 minuter senare. |
| | Gränslägesbrytaren kan inte återgå till det normala | Tryck ner handtaget och låt gränslägesbrytaren återgå till det normala. |

| | | |
|---|---|---|
| Nixie tube display "NL" | Remslirningen eller motorn tappar hastighet | Justera eller byt ut remmen, åtgärda motorfelet |
| Nixie tube display "—— " | Närhetsbrytaren böjs eller gick sönder | Justera eller byt ut närhetsbrytaren |

## VI. Schematiskt kopplingsschema

• Teknikparametrar finns på typskylten
• Det elektriska schemat finns på kortets insida

**Tillverkad i Kina**