1. Zawartość zestawu

1. Syrena z wbudowaną centralą
2. Dwa piloty
3. Wiązka

2. Specyfikacja techniczna

Centralka

zasilanie	12 V
statyczny pobór prądu	>20 mA
dioda LED pobór prądu	20 mA
czujnik wstrząsu pobór prądu	>1 mA
częstotliwość	433 MHz
rodzaj kodu	programowalny

Pilot

zasilanie	6V
statyczny pobór prądu	0 mA
częstotliwość	433 MHz
rodzaj kodu	programowalny

3. Funkcje alarmu

Uzbrojenie

Alarm posiada dwa tryby uzbrojenia “zwykły” oraz „specjalny”

TRYB ZWYKŁY- Wciśnij jednokrotnie przycisk uzbrojenia 🔒 , syrena da sygnał, wskaźnik LED zacznie świecić, system przechodzi w tryb uzbrojony. W tym trybie jeśli czujnik wstrząsu wykryje lekkie uderzenie syrena da 5 sygnałów dźwiękowych, jeśli czujnik wykryje 2 lub więcej uderzeń w ciągu 10sekund, syrena włącza się na 30 sekund, po mocniejszym uderzeniu syrena włącza się na 30 sekund. Po wykryciu nieautoryzowanego otwarcia drzwi lub włączenia stacyjki syrena włącza się na stałe.

TRYB SPECJALNY- Wciśnij dwukrotnie przycisk uzbrojenia 🔒, syrena da dwa sygnały a dioda LED zacznie migać. W tym trybie czujnik wstrząsu jest nieaktywny, alarm reaguje tylko na otwarcie drzwi i włączenie stacyjki.

Rozbrojenie

Wciśnij jednokrotnie przycisk rozbrojenia, wskaźnik LED wyłącza się, system przechodzi w tryb rozbrojony

Powiadomienie o uderzeniu
W trybie uzbrojenia, jeśli nastąpiło wcześniejsze wzbudzenie alarmu poprzez uderzenie, po rozbrojeniu alarmu i otwarciu drzwi syrena wyda sygnał dźwiękowy powiadamiający o wystąpieniu uderzenia (posiadacz powinien sprawdzić pojazd czy nie ma uszkodzeń).
Przypomnienie o domknięciu drzwi (opcja)
Jeśli drzwi nie zostały prawidłowo domknięte przed jazdą, kierunkowskazy zaczną migać przez 15 sek.W celu wyłączenia tej funkcji na PCB centralki ustawiamy zworkę JP3.
Wezwanie pomocy*
W trybie rozbrojenia na pilocie nacisnąć ⚡, przez 15 sekund syrena zacznie wydawać głośny sygnał a kierunkowskazy będą w tym czasie migać. Aby wyłączyć ponownie należy nacisnąć ⚡.
**Uwaga! Funkcja dostępna tylko przy pilocie 4 przyciskowym.*
Funkcja anty-napadowa*
Po uruchomieniu silnika nacisnąć na pilocie przycisk 🔇, kierunkowskazy błysną szybko jednokrotnie, następnie należy nacisnąć ⚡. Po upływie 5 sekund alarm przechodzi w stan anty-napadowy; kierunkowskazy załączą się a silnik wyłączy się po 15 sekundach. Po unieruchomieniu pojazdu kierunkowskazy zaczną migać a syrena wyda głośny dźwięk. W celu anulowania tego stanu należy nacisnąć 🔓.
**Uwaga! Funkcja dostępna tylko przy pilocie 4 przyciskowym.*
Automatyczne uzbrajanie (opcja)
Po zaparkowaniu pojazdu , po 1 minucie od wyjścia z auta , drzwi automatycznie blokują się, alarm automatycznie przechodzi w tryb uzbrojony (dodatkowa opcja zabezpieczająca). W celu włączenia tej funkcji na PCB centralki ustawiamy zworkę JP2.
Przypomnienie o uzbrojeniu (opcja)
Po opuszczeniu pojazdu po 10 sekundach od zamknięcia drzwi syrena wyda sygnał dźwiękowy kierunkowskazy migną 3 razy przypominając o uzbrojeniu alarmu. W celu włączenia należy na PCB centralki ustawić zworkę JP4.
Otwarcie klapy bagażnika
W przypadku braku przycisku na pilocie odpowiadającego za otwarcie klapy bagażnika, na pilocie (w trybie rozbrojonym) należy nacisnąć i przytrzymać przez 3 sek przycisk 🔓.
Domykanie otwartych szyb
W momencie uruchomienia trybu uzbrojenia automatycznie w ciągu 12 sekund szyby zostają domknięte.
Opóźnione uzbrojenie
Po uzbrojeniu alarmu, po 15 sekundach zaczynają działać wszystkie czujniki alarmowe.
Funkcja pamięci stanu uzbrojenia
Po uzbrojeniu lub rozbrojeniu alarmu, po odłączeniu zasilania centralki (rozłączenie akumulatora), po ponownym podłączeniu zasilania , alarm wywoła odpowiedni stan w zależności od wcześniej ustawionego.
Funkcja manualnego rozbrojenia
W trybie uzbrojonym, po przekręceniu zapłonu (automatycznie wzbudzony zostanie alarm), należy nacisnąć pedał hamulca, otworzyć drzwi a następnie przekręcić 10 razy zapłon (wyłącz-włącz), pozostawić na pozycji włączonej (zapłonu). Poczekać aż syrena przestanie wydawać sygnał dźwiękowy, alarm przejdzie w tryb rozbrojenia.
Automatyczny system sterowania centralnym zamkiem (opcja elektryczny/pneumatyczny)
W zależności od rodzaju posiadanego centralnego zamka (elektryczny/ pneumatyczny), w centralce ustawiamy odpowiednią zworkę JP1 - patrz tabela ustawień funkcji.
Ustawienie czujnika otwartych drzwi (opcja sterowany masą/plusem)
W zależności od potrzeb instalacji elektrycznej pojazdu w centralce alarmu ustawiamy sterowanie czujnika otwartych drzwi -zworka JP5 -patrz tabela ustawień funkcji.
Nauka kodu nowych pilotów
Uwaga! Przed przystąpieniem do programowania - usunąć zworkę JP3.
W trybie rozbrojenia, należy otworzyć drzwi, siąść do pojazdu i nacisnąć pedał hamulca, (nie zwalniając hamulca) przekręcamy kluczyk w stacyjce z pozycji wyłącz na włącz 3 razy pozostając na pozycji włączonej - kierunkowskazy zapalą się na dłuższy czas, alarm wejdzie w tryb programowania nowego pilota. Na nowym pilocie należy nacisnąć i przytrzymać przez 2 sekundy dowolny przycisk; syrena da sygnał dźwiękowy sygnalizując że, pilot został zaprogramowany.

Uwaga! Pilot musi zostać zaprogramowany w ciągu 10 sekund od wejścia alarmu w tryb programowania w przeciwnym razie alarm wychodzi z trybu nauki. Powtarzając całą procedurę możemy zaprogramować do 4 pilotów. Programowanie możliwe jest tylko przy rozwartej zworce JP3(funkcja przypomnienie o otwartych drzwiach włączona).

Usuwanie kodu starych pilotów

W trybie rozbrojenia należy: otworzyć drzwi, nacisnąć pedał hamulca następnie (nie zwalniając hamulca) przekręcić zapłon w stacyjce 3 razy pozostając na pozycji wyłączonej - kierunkowskazy zaświecą na dłuższy czas a syrena wyda sygnał dźwiękowy 5 razy. Wszystkie kody zaprogramowanych pilotów zostaną skasowane.

Uwaga! Dla bezpieczeństwa, funkcji należy użyć w przypadku utraty pilota.

04. Ustawienia funkcji

Funkcja	Numer zworki	Opis	Ustawienie fabryczne
Siłowniki pneumatyczne / elektryczne	JP1	rozwarta: siłowniki elektryczne zwarta: siłowniki pneumatyczne	zworka rozwarta
Automatyczne uzbrajanie	JP2	rozwarta:funkcja włączona zwarta: funkcja wyłączona	zworka rozwarta
Przypomnienie o otwartych drzwiach	JP3	rozwarta: włączona zwarta: wyłączona	zworka rozwarta
Przypomnienie o uzbrojeniu	JP4	rozwarta:funkcja wyłączona zwarta: funkcja włączona	zworka rozwarta
Ustawienie czujnika otwartych drzwi (sterowanie masą/plusem)	JP5	masa: zwarte piny 2-3 plus: zwarte piny 1-2	zwarte piny 2-3
Otwarcie klapy bagażnika (sterowanie masą/plusem)	JP6	masa: zwarte piny 2-3 plus: zwarte piny 1-2	zwarte piny 1-2

Uwaga! Zmiany ustawień zworek, dokonywać tylko po odłączeniu centralki od zasilania.

05. Instalacja alarmu

Instalacja centralki

Centralkę należy umiejscowić w sekretnym miejscu, zgodnie z opisem według diagramu. Potrzebne okablowanie (zapłon, kierunkowskazy, hamulec etc.) należy wyprowadzić w okolice centralki a następnie podłączyć według schematu.

Instalacja czujnika wstrząsu

Zalecane miejsce instalacji znajduje się w okolicach drzwi kierowcy lub blisko samej centralki alarmu. Takie umiejscowienie w znacznym stopniu ułatwi wywołanie alarmu w przypadku niepożądanej aktywności. Po umiejscowieniu czujnika należy wykonać test wstrząsu w celu dopasowania optymalnej czułości wzbudzenia alarmu. Do regulacji służy potencjometr znajdujący się na samym czujniku wstrząsu (fabrycznie ustawiono optymalnie). Podczas samej regulacji nie należy wzbudzać czujnika.

Problemy z działaniem / uszkodzenia

Nie działa pilot

- sprawdź czy baterie nie są zużyte.
- sprawdź czy baterie są dobrze umiejscowione.
- sprawdź czy pilot nie jest mokry.
- sprawdź czy pilot nie jest uszkodzony mechanicznie.

Nie działa syrena

- sprawdź czy syrena jest prawidłowo podłączona do centralki alarmu.
- sprawdź czy syrena jest prawidłowo podłączona do masy.

Nie działa syrena

– sprawdź czy syrena jest prawidłowo podłączona do centralki alarmu.
– sprawdź czy syrena jest prawidłowo podłączona do masy.

Po podłączeniu centralki do syreny – nieprzerywalny(z pilota) sygnał dźwiękowy

– sprawdź podłączenie okablowania.
– sprawdź czy bezpieczniki na kablach nie są przepalone.
– sprawdź czy pilot jest poprawnie sparowany z centralką.

Centralny zamek nie działa.

– sprawdź czy siłowniki działają i są prawidłowo podłączone.

Syrena wyda jednokrotny dźwięk po uzbrojeniu alarmu.

– sprawdź prawidłowość działania czujnika wstrząsu.
– sprawdź czy przewody wzbudzenia alarmu są prawidłowo podłączone.

06. Diagram centralki - wyprowadzenie połączeń

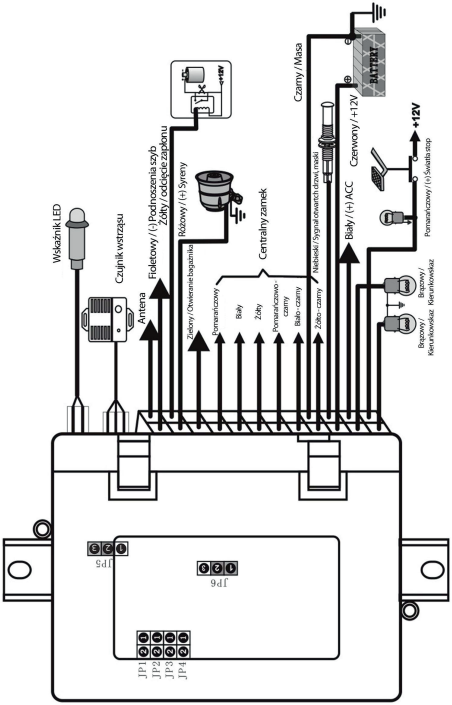

07. Diagram podłączenia centralnego zamka

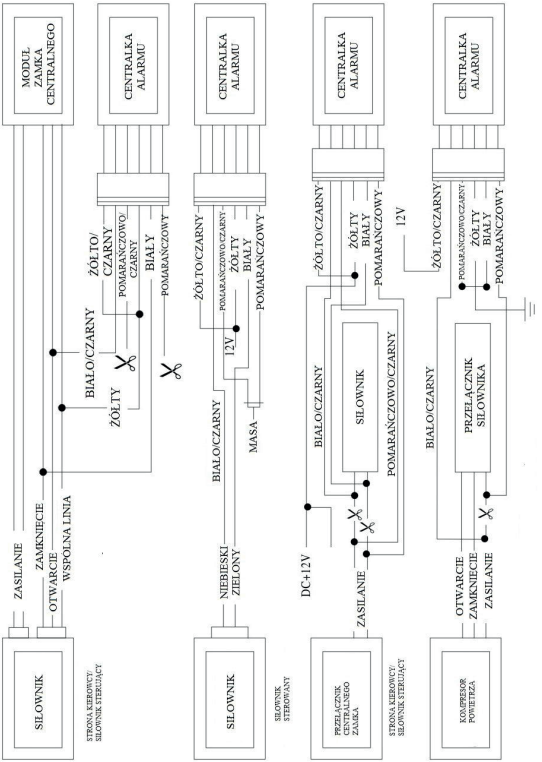

Do pojazdów z siłownikiem sterującym

Do pojazdów bez siłownika sterującego

Do pojazdów z siłownikiem sterującym oraz przełącznikiem

Do pojazdów z siłownikami pneumatycznymi

01. Set included

1. main unit
2. remote controlers 2 pcs
3. siren
4. 1x LED
5. shock sensor
6. open threat sensor
7. 1x relay
8. wires
9. user manual

02. Technical specification

Main unit	
power supply	12 V
static power consumption	<20 mA
LED power consumption	20 mA
shock sensor power consumption	<1 mA
frequency	433 MHz
code mode	can be programed

Remote control	
power supply	6V
static power consumption	0 mA
frequency	433 MHz
code mode	can be programed

03. Feature

Arm

Press the button 🔒, on the transmitter, the direction lights will flash once, the siren will chirp once, at thesame time, the doors would be locked automatically. After 5 secont, the LED indicator would flash, the system will enter into arming mode, the car can't be drived.

Disarm

In arming mode, press the button 🔓 on the transmitter once, if in voice arming mode, the siren will chirp twice, the direction lights would flash three times, if in mute mode, the siren would not chirp, the direction light would flash three times, at the same times, the doors would be unlocked automatically. The system will ender into disarming mode. If you don't enter into the car after 25 seconds, the doors will be locked automatically, the system will enter into arming mode again.

Mute Arm

Press the button **AUX** on the transmitter once ,the siren is mute, the direction lights would flash once, at the same time, the doors would be locked automatically, the engine is locked and not be operated, the LED indicator will flash to enter into arming mode.

If trigger alarm, only the direction lights would flash, the siren is mute, but if intruding, the siren would chirp for long time, and the direction light would flash for long time as well, the engine can't be operated.

Car locating*

In voice arming mode, press the button ⚡ on the transmitter, the siren would chirp, the direction lights would flash for 15 seconds in order to be convenient for the car owner to find the car. If in mute mode, the siren would not chirp, the direction lights would flash for 15second. If you want to stop the car locating function, please press the button ⚡ again.

**Note. Function avaible only with 4 button transmiter.*

Rearm

After press the buttno 🔓 on the transmitter to disarm, if you don't open the door in the next 20 second, the door will be locked again, the system will enter into arming mode.

Central Lock Automation

During driving, press the button 🔒 to lock the doors, or press button 🔓 to open the doors. Before driving, close the doors well, the key is turned to ON position, stem on the brake, after 15 seconds the central doors would be locked automatically. Pull out the key before you get off the car, the doors would be automatically now, it is convenient to you to get off the car. If the doors are not closed well, the doors wouldnot be locked automatically.

Trigger Mode ID Function

In arming status, if the system was triggered, ithas two kinds of warnings:

1. if triggered by heavy hitting (for example, outside force hitting, or the window is hit and will be broken, etc), the siren will chirp intermittently (in mute mode, the siren will not chirp)
2. if triggered by door opening and engine starting, etc. the siren will chirp continuosly.

Two Stage Shock Sensor
In arming mode, if the car is triggered by light hitting, the LED indicator will be ON for a long time, the direction lights will flash, the siren will chirp 5 times, if the car is hit continuosly or ON detective wire is connected to the power, or the doors are opened, the siren will chirp continously for 25 seconds.
Shock Record
In arming mode, if the car was ever hit by outside force, after disarm and open the doors, the siren will chirp to warn the owner to check the surface of his car.
Reminding Of Closing Door Function (Optional)
If the doors are not closed well before driving, the direction lights would flash continuosly for 15 seconds, then the lights stop flashing. JP 3 can be set to on/off this function.
Emergency Calling*
In disarming mode, press the button ⚡ on the transmitter, the siren would chirp with a big noise, the direction lights would flash for 15 seconds. This can achieve the goal of emergency calling. If you want to stop this function press the button ⚡ again.
**Note. Function avaible only with 4 button transmiter.*
Anti-Hijacking Function*
When driving and the key is turned to ON, press the button 🔇, the direction lights would fast flash. Please press the button ⚡ with in 5 seconds to enter into anti-hijacking mode. The direction lights will be on for a long time, the engine will be off after 15 seconds, the direction lights would flash, the siren would chirp, if you want to cancel this function you must press the button 🔓.
*Note. Function avaible only with 4 button transmiter.
Automatically Arm (Optional)
When parking the car, and 1 minute later after close the doors, the system will enter into arming mode automatically. In order to avoid the loss cause by the owner due to his careless. Set JP2 short circuit to automatically arming mode.
Arm Reminding (Optional)
When parking, 10 seconds later after the owner close the doos, the siren will chirp 3 times, the direction lights will flash 3 times , to remind the owner to arm. Set JP4 short circuit to arm reminding.
Trunk Release
If the remote transmitter hasn't have the trunk button, press the button 🔓 for 3 seconds in disarm mode. Then the trunk will release.
Window Raising Up
In any mode, the window will raise up after arming the car, the triggering time is 12 seconds.
Dome Light Delay
After arming the car, the detective and warning function of main unit for side doors will delay 15 seconds, then it will enter into arming mode.
Memory Function
After you set arming mode or disarming mode, if the power of the car is disconnected/off, the system will still be in arming mode or disarming mode after you connect the power.
Resetting Function
In arming mode, if turn the key to ON, the alarm will trigger arm, step on the brake and the open the door, then turn the key from OFF to ON the 10 times and stop to ON at last, the siren will chirp continuosly until it stops chirping, the system will in disarming mode.
Electric/Pneumatic Converting
In the main unit of alarm, the electric lock and pneumatic lock is optional. JP1 open circuit is for electric lock, JP1 short circuit is for pneumatic lock.
The Positive Trigger/Negative Trigger Of Side Doors (Optional)
In the main unit of alarm, the positive trigger and negative trigger is optional. JP5 is inserted to 1-2 for negative trigger. JP5 is inserted to 2-3 for positive trigger.
Other Feature Description
After installastion and connection with power, it need to wait about 3 seconds, the remote transmitter can remote the main unit.

Code Learning For The New Remote

Note! Before programming, please remove short circuit from JP3.

In disarming mode, open the doors, the direction light will flash. Then please stem on the brake continously, but don't stem off the brake, turn the key from OFF to ON repeatedly for 3 times, and stop to ON position, the direction lights would be on for a long time and enter into code learning mode, then press any button on the transmitter, the siren would chirp three times after 3 second, the first remote is finished the code learning, so it can control the alarm.

Note! The remote must be finished the code learning within 5 seconds after the system enter into code learning mode, otherwise the system will exit the code learning mode. Repeat the above code learnig procedure for other new remotes, but this way can finish max. 4 remote transmitters.

Remove Old Code

In disarming mode, open the door, the direction lights would flash, then please step on the brake continuously, but don't step off the brake, turn the key from OFF to ON repeatedly for 5 times, and stop to OFF position. The direction lights would be on for a long time, the siren would chirp three times after 3 seconds, at the moment, all of the original code in the main unit will be cancelled.

Note! If the owner lost the transmitter, please do cancel all of the codes in order to ensure the safety.

04. Function setting

Function	Nr. jumper	Setting method	Default factory's set
Pneumatic / Electric lock	JP1	Open circuit: electric actuators Short circuit: pneumatic actuators	Open circuit
Auto arming setting	JP2	Open circuit: off(with auto arming) Short circuit: on (no auto arming)	Open circuit
Reminding open door	JP3	Open circuit: on Short circuit: off	Open circuit
Reminding arm	JP4	Open circuit: off Short circuit: on	Open circuit
Positive/negative trigger transmition on side doors	JP5	Negat trigger: short circuit 2-3 pins Posit. Trigger: short circuit 1-2 pins	Short circuit: pins 2-3
Positive/negative output option for trunk	JP6	Negat trigger: short circuit 2-3 pins Posit. Trigger: short circuit 1-2 pins	Short circuit: pins 1-2

NOTE! Any change the jumpers set ONLY when main unit is POWER OFF.

05. Alarm Installation

Main unit installation

Suggest to install the main unit in a secret place under the panel, after fixing the main unit in the suitabable place, please find out the necessary connecting wires (ACC, direction lights, power, brake etc.). Wires are connected correctly according to wirec onnection diagram and packed well by rubber fabric. Then connect these wires to the main unit, shock sensor and LED indicator. After test the function, please putting back all the parts.

Shock sensor installation and adjustment

Suggest to fix the shock sensor near to the door or beside the panel after installing the main unit. So that it is easy to detect any intrusion actions.

Trouble shoting

The remote transmitter doesn't work

- check if remote battery is out of power.
- check if the battery pin is loose contact.
- check if the remote transritter is wet.
- check if the remote transmitter is mechanical damaged.

Main unit installation

Suggest to install the main unit in a secret place under the panel, after fixing the main unit in the suitabable place, please find out the necessary connecting wires (ACC, direction lights, power, brake etc.). Wires are connected correctly according to wirec onnection diagram and packed well by rubber fabric. Then connect these wires to the main unit, shock sensor and LED indicator. After test the function, please putting back all the parts.

Shock sensor installation and adjustment

Suggest to fix the shock sensor near to the door or beside the panel after installing the main unit. So that it is easy to detect any intrusion actions.

Trouble shoting

The remote transmitter doesn't work

- check if remote battery is out of power.
- check if the battery pin is loose contact.
- check if the remote transritter is wet.
- check if the remote transmitter is mechanical damaged.

The siren doesn't work

- check if the siren is connected well with the main unit.
- check if the siren is connected with ground wire.

The siren keeps chirping after the main unit is installed, the transmitter can't cancel this chirping

- check if the wires are connected correctly.
- check if the fuse of main unit is burned down.
- check if the code between the main unit and remote transmitter is consistent.

The central lock doesn't work.

- check if the motors work well.
- check if the connecting wires and fuse have problem.

The siren chirp at once after setting arm.

- check if the shock sensor has problem.
- check if the trigger wires are correctly connected.

06. Main unit wiring diagram

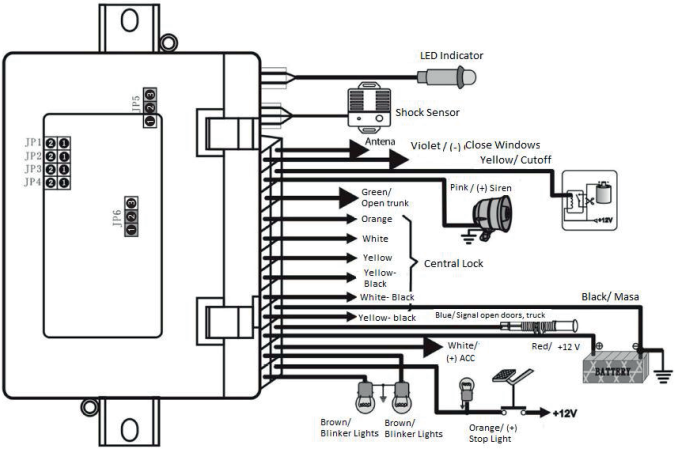
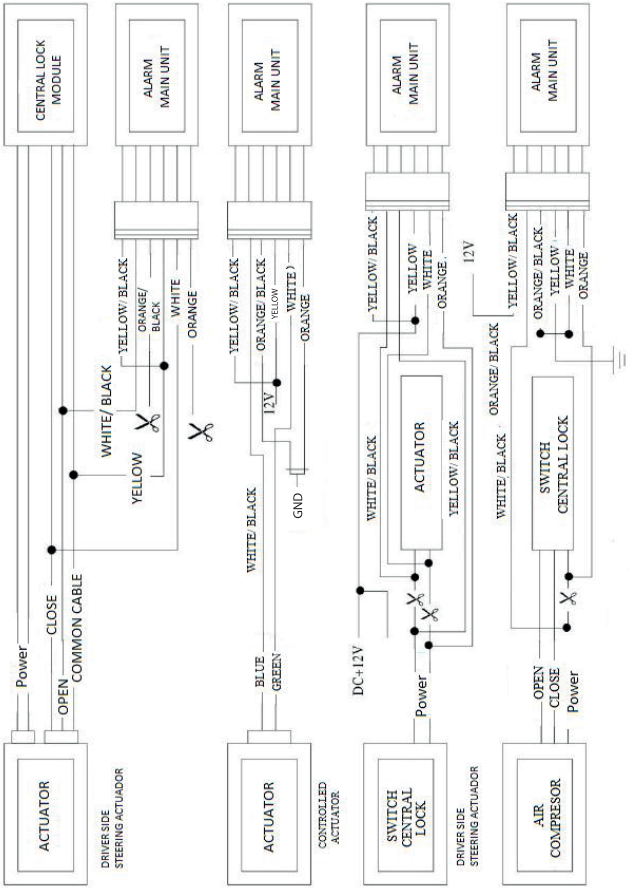
07. Central lock installation diagram