VISTA

Uchwyt TV 32"-70"

RED EAGLE®

Uchwyt TV oraz:
A)Wkręt M6x50 x4
B)Kołek plastikowy 8x40 x4
C)Podkładka kwadratowa x8
D)Plastikowa tuleja 15mm x4
E)Śruba M6x30 x4
F)Śruba M8x30 x4
G)Poziomica x1
Zawartość opakowania/Package contents:

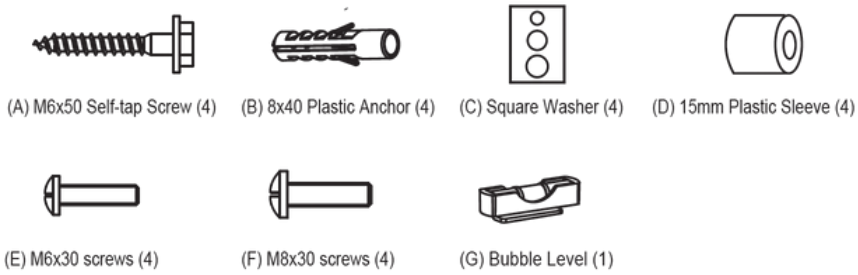

Instrukcja montażu uchwytu ściennego do telewizorów o przekątnej ekranu 32”-70” i maksymalnym obciążeniu 40kg. Uwaga! Do bezpiecznego montażu potrzebne są dwie osoby:

1.a/b Użyj płytki ściennej uchwytu jako szablonu do wywiercenia czterech otworów o średnicy M8 i głębokości 40 mm w ścianie betonowej lub ścianie z twardego drewna. Następnie zamocuj cztery plastikowe kołki do betonu w otworach.
Umieść panel ścienny na ścianie i wkręć wkręty w plastikowe kołki. Jeśli otwory montażowe są oddalone od siebie o 600x400mm, należy użyć płytek adaptacyjnych.
2.Zainstaluj listwy motażowe z tyłu telewizora. Wkręć cztery śruby w otwory z tyłu telewizora, a śruby powinny być dobrane zgodnie z rozmiarem otworu na śrubę. W razie potrzeby zastosuj podkładki.
3.Z pomocą drugiej osoby, przymocuj panel telewizora z panelem do płyty ściennej.
4.Zablokuj telewizor na ramie zwisającymi linkami pociągając je w dół.
5.UStaw kąt telewizora według preferencji i dokręć śrubę.

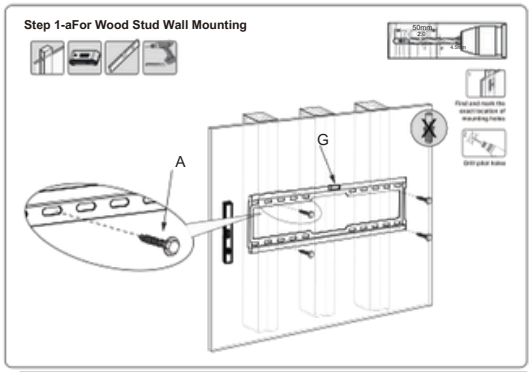

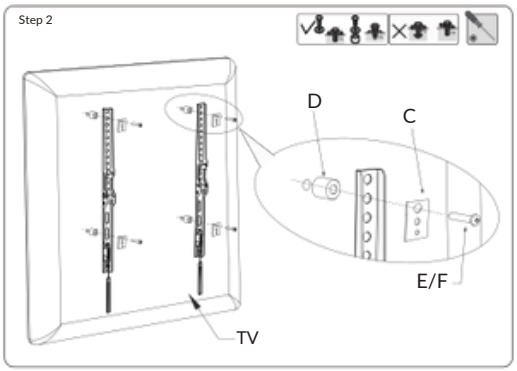

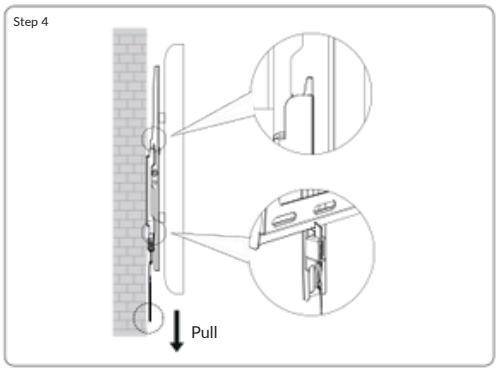

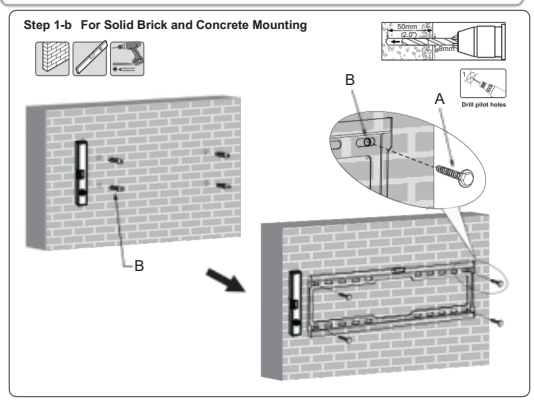

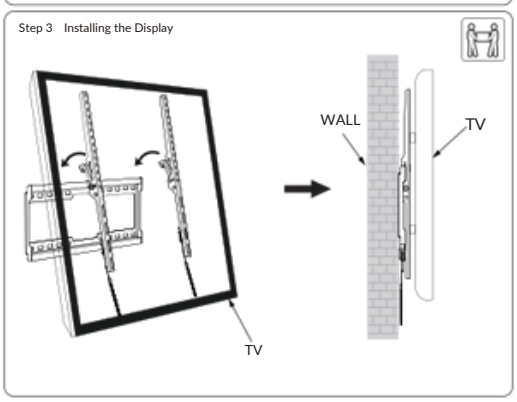

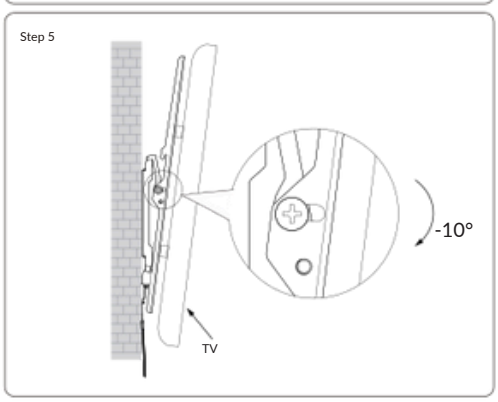

5 903175 952219

Designed in Europe. All rights reserved.
Made in P.R.O.C.

GOLDEX