eura

ELH-30H4

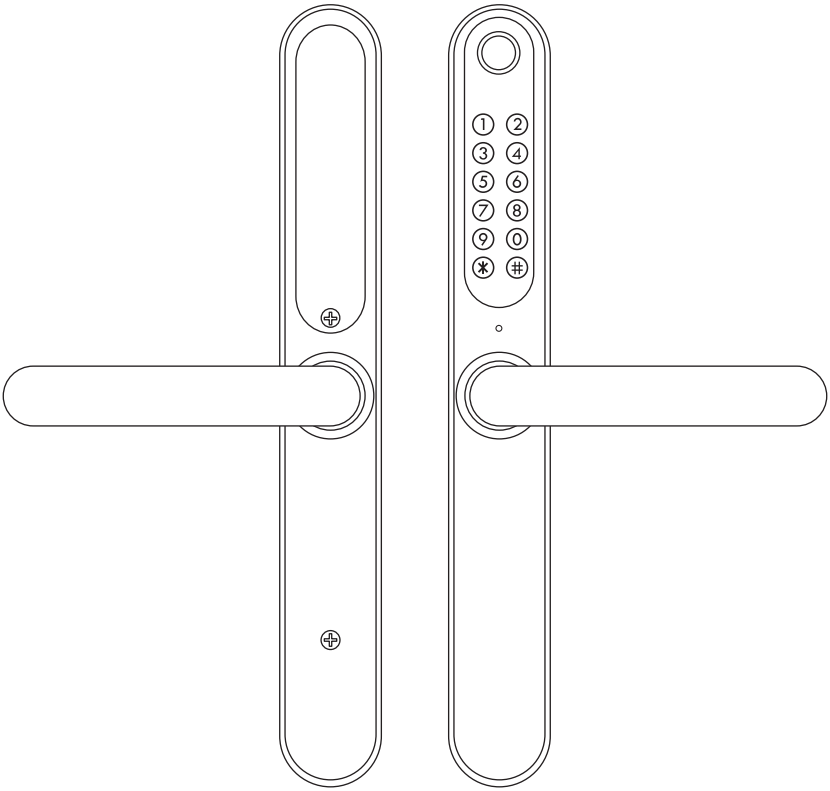

PL

EN

PL KLAMKA ELEKTRONICZNA Z KONTROLĄ DOSTĘPU 3

EN ELECTRONIC HANDLE WITH ACCESS CONTROL 16

SPIS TREŚCI

1. OGÓLNA CHARAKTERYSTYKA I PRZEZNACZENIE 5
2. ZAWARTOŚĆ ZESTAWU 5
3. BUDOWA 6
4. ZASADA DZIAŁANIA 7
5. MONTAŻ KLAMKI ELEKTRONICZNEJ W DRZWIACH 7
5.1. USTAWIENIE ORIENTACJI KLAMKI (DRZWI LEWE/ PRAWE) 8
5.1.1. USTAWIENIE ORIENTACJI - FRONT KLAMKI 8
5.1.2. USTAWIENIE ORIENTACJI - TYŁ SZYLDU 9
5.2. SCHEMAT MONTAŻOWY 10
5.5 WEJŚCIE AWARYJNE 12
6. RESET KLAMKI 13
7. PROGRAMOWANIE I OBSŁUGA KLAMKI ELEKTRONICZNEJ Z KONTROLĄ DOSTĘPU 13
8. OBSŁUGA URZĄDZENIA 14
9. SPECYFIKACJA TECHNICZNA 14
KARTA GWARANCYJNA 15

Ogólne warunki bezpiecznego użytkowania produktów

1. **Instalacja urządzenia**
   - Instalację urządzenia powinien przeprowadzać wykwalifikowany specjalista, aby uniknąć uszkodzenia sprzętu.
2. **Bezpieczne użytkowanie**
   - Klamkę należy użytkować zgodnie z jej przeznaczeniem – służy wyłącznie do otwierania i zamykania drzwi.
   - Nie używaj klamki, jeśli zauważysz jakiekolwiek uszkodzenia przewodów, złączy lub innych elementów elektronicznych.
   - Nie próbuj demontować urządzenia ani otwierać obudowy. W przypadku problemów skontaktuj się z serwisem.
   - Jeśli w urządzeniu pojawi się dym, zaprzestań użytkowania i odetnij dostęp do zasilania (jeśli jest taka możliwość).
3. **Bezpieczne użytkowanie funkcji bezprzewodowych (np. Bluetooth, WiFi)**
   - Funkcje łączności bezprzewodowej mogą być podatne na zagrożenia z sieci. Dbaj o zabezpieczenie swojego połączenia (np. używaj silnych haseł do konfiguracji).
   - Regularnie sprawdzaj aktualizacje oprogramowania klamki, aby zapewnić jej najnowsze zabezpieczenia i funkcje.
4. **Konserwacja i serwis**
   - Regularnie sprawdzaj stan klamki i upewniaj się, że mechanizm działa prawidłowo.
   - Do czyszczenia używaj miękkiej, wilgotnej ściereczki. Nie stosuj środków chemicznych, które mogą uszkodzić powierzchnię urządzenia.
   - Nie używaj ostrych narzędzi ani materiałów ściernych.
5. **Ochrona środowiska**
   - Urządzenie po zakończeniu eksploatacji należy przekazać do punktu zbiórki elektrośmieci, zgodnie z dyrektywą WEEE (Dyrektywa o zużytym sprzęcie elektrycznym i elektronicznym).
   - Klamka jest zgodna z dyrektywą RoHS, co oznacza ograniczenie użycia niebezpiecznych substancji w procesie produkcji.
6. **Użytkowanie przez dzieci i osoby o ograniczonej sprawności ruchowej**
   - Klamki mechatroniczne mogą posiadać funkcje elektryczne. Nie pozwalaj dzieciom bawić się urządzeniem.
   - Upewnij się, że osoby starsze lub osoby z ograniczeniami ruchowymi potrafią bezpiecznie korzystać z funkcji klamki.
7. **Co robić w przypadku problemów?**
   - Jeśli zauważysz jakiekolwiek nieprawidłowości w działaniu urządzenia, np. nieprawidłowe otwieranie lub zamykanie drzwi, skontaktuj się z serwisem.
   - Nie próbuj naprawiać urządzenia samodzielnie, aby uniknąć ryzyka porażenia prądem lub innych uszkodzeń.
8. **Awaryjne odblokowanie drzwi**
   - Jeśli z jakiegokolwiek powodu klamka nie reaguje (np. wyczerpana bateria lub awaria mechanizmu), skontaktuj się z serwisem.
   - Upewnij się, że znasz procedury awaryjnego odblokowania drzwi, jeśli zostały one dostarczone w instrukcji lub przez producenta.
9. **Przechowywanie i użytkowanie w odpowiednich warunkach**
   - Upewnij się, że klamka nie jest wystawiona na długotrwałe działanie wilgoci, wysokich temperatur czy innych ekstremalnych warunków środowiskowych.
   - Unikaj narażania urządzenia na nadmierne obciążenia mechaniczne lub uderzenia.
10. **Wskazówki prawne**
    - Urządzenie spełnia podstawowe wymagania bezpieczeństwa i kompatybilności elektromagnetycznej zgodnie z oznaczeniem CE oraz jest zgodne z odpowiednimi dyrektywami.
11. **Bezpieczne Użytkowanie Baterii**
    - Stosuj wyłącznie rodzaj baterii wskazany w instrukcji urządzenia.
    - Upewnij się, że bieguny baterii (+/-) są prawidłowo ustawione.
    - Nie pozwól, aby metalowe przedmioty dotykały biegunów baterii.
    - Nie pozwalaj dzieciom bawić się bateriami ani urządzeniami zasilanymi na baterie.
    - Wyłącz urządzenie przed wymianą baterii. Stosuj tylko nowe, sprawdzone baterie.
    - Nie używaj uszkodzonych lub wyciekających baterii.
    - Nie próbuj przeładowywać jednorazowych baterii.
12. **Ostrzeżenia**
    - Nie używaj urządzenia w warunkach niezgodnych z zaleceniami producenta, ponieważ może to prowadzić do uszkodzenia urządzenia lub zagrożenia dla zdrowia.

Pamiętaj: Przestrzeganie powyższych zasad jest niezbędne dla zapewnienia bezpieczeństwa użytkowania oraz zgodności z obowiązującymi przepisami. Szczegółowe informacje można znaleźć w instrukcji obsługi dostarczonej przez producenta.

UWAGA! Urządzenia posiadające współczynnik wnikania wyższy lub równy IP44 mogą być montowane na zewnątrz (np. przyciski dzwonkowe, kasety zewnętrzne wideodomofonów, kamery itp.). Informacje o współczynniku wnikania zawarte są w specyfikacji technicznej urządzenia.

1. OGÓLNA CHARAKTERYSTYKA I PRZEZNACZENIE

Klamka elektroniczna z kontrolą dostępu w prosty sposób ogranicza dostęp osobom nieuprawnionym do pomieszczeń chronionych. Przeznaczona jest zarówno do drzwi lewych jak i prawych, a uniwersalny rozstaw śrub mocujących w większości przypadków pozwala na wykorzystanie zamka wpuszczanego już zamontowanego w drzwiach.

Na korpusie klamki znajduje się czytnik kluczy zbliżeniowych (Mifare 13,56 MHz) oraz dotykowa klawiatura numeryczna z modułem Bluetooth. Dodatkowo nad klawiaturą numeryczną zainstalowany został czytnik linii papilarnych.

Blokada zamka zostaje zwolniona po zbliżeniu breloka do czytnika, wpisaniu prawidłowego kodu PIN, skorzystaniu z aplikacji mobilnej lub przyłożeniu palca do czytnika linii papilarnych.

2. ZAWARTOŚĆ ZESTAWU

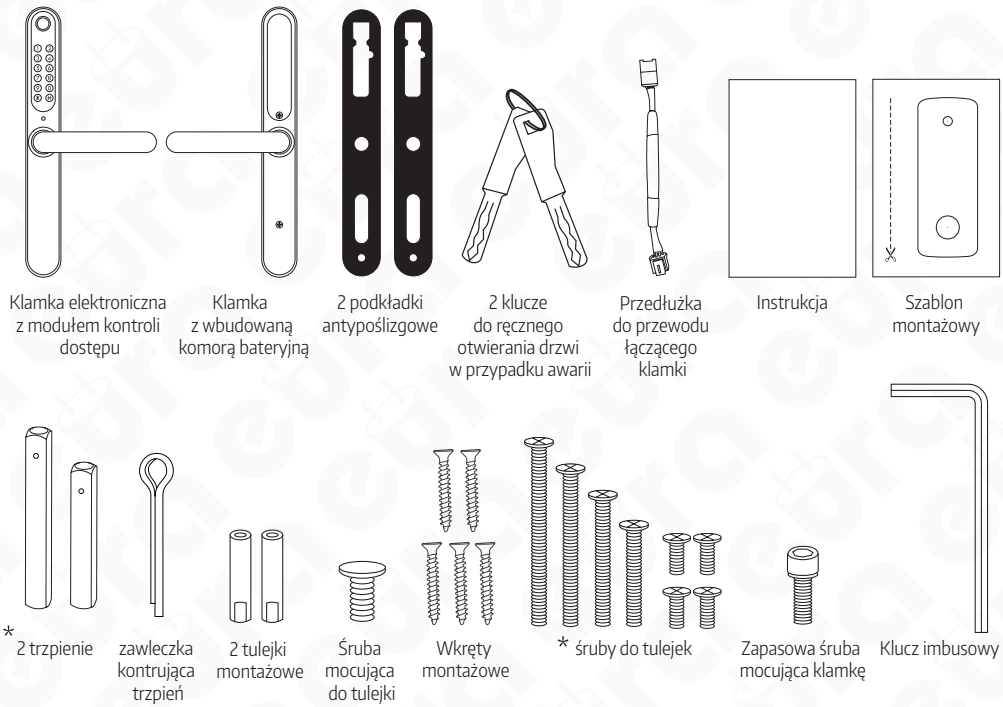

* **Uwaga**
W zależności od grubości skrzydła drzwi należy wybrać odpowiednie akcesoria - trzpień i śruby do tulejek.

Rys. 1.

3. BUDOWA

Rys. 2. Budowa

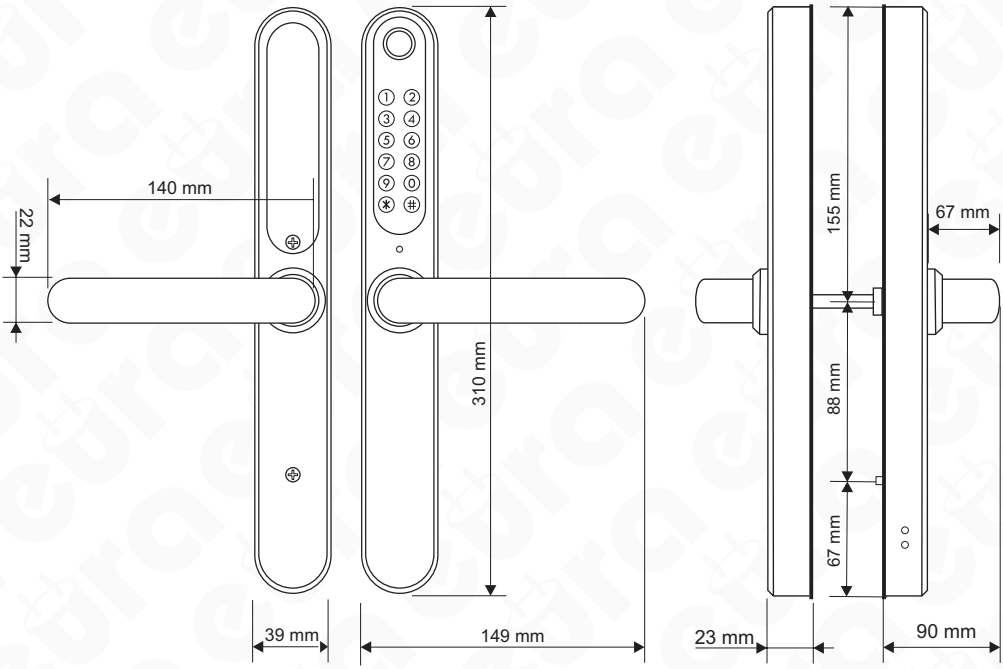

Rys. 3. Wymiary

4. ZASADA DZIAŁANIA

Po podaniu impulsu z elektronicznego modułu kontroli dostępu, serwomotor odblokowuje przekładnię mechaniczną umożliwiając tym samym otwarcie drzwi poprzez normalne przyciśnięcie klamki na części zewnętrznej. Otwarcie zostaje zasygnalizowane dźwiękiem. Okres oczekiwania na wciśnięcie klamki ustawiony jest fabrycznie na okres około 5 sekund, po tym czasie następuje ponowna blokada przekładni i przejście zamka w stan oczekiwania na podanie kolejnego impulsu z elektronicznego modułu kontroli dostępu.

Od strony wewnętrznej (lokalu) zawsze istnieje możliwość otwarcia drzwi poprzez zwykłe wciśnięcie klamki. Po zamknięciu otwartych drzwi następuje natychmiastowe zadziałanie mechanizmu zapadki, uniemożliwiając otwarcie drzwi od zewnątrz bez podania impulsu z elektronicznego modułu kontroli dostępu.

Istnieje możliwość awaryjnego otwarcia zamka przy użyciu zwykłego klucza mechanicznego, którego 2 sztuki znajdują się na wyposażeniu zestawu.

Dodatkowo urządzenie posiada funkcję blokady dostępu, która pozwala dostać się do pomieszczenia tylko poprzez aplikację administratora lub klucz wejścia awaryjnego.

5. MONTAŻ KLAMKI ELEKTRONICZNEJ W DRZWIACH

Do zestawu dołączone są trzpienie, tulejki oraz śruby umożliwiające montaż klamek w drzwiach o grubości 35~65 mm. Podczas montażu, należy dobrać odpowiednia długość dołączonych elementów.

UWAGA! Montażu należy dokonywać posiadając klucze awaryjne przy sobie, które mogą być niezbędne w przypadku zatrzaśnięcia drzwi z niezaprogramowanym zamkiem. Montaż zamka należy wykonać na otwartym skrzydle drzwi, po zakończonej instalacji oraz zaprogramowaniu zamka, należy wykonać test pracy urządzenia, również na otwartym skrzydle.

Przykład zamków instalowanych w standardowych drzwiach:

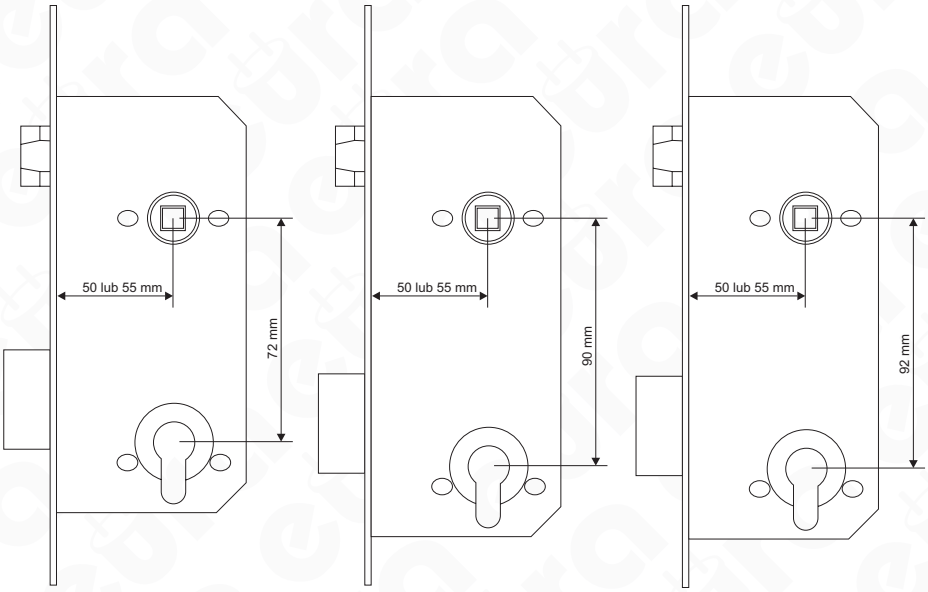

Rys. 4.

Przykład zamków instalowanych w drzwiach z profilu aluminiowego:

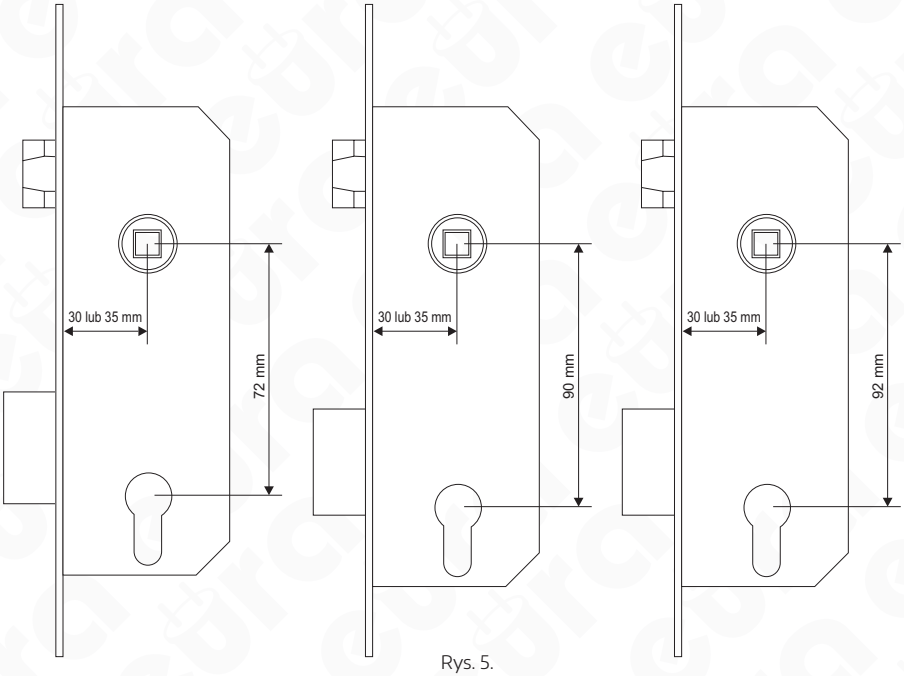

Rys. 5.

5.1. USTAWIENIE ORIENTACJI KLAMKI (DRZWI LEWE/ PRAWE)

Wszystkie klamki elektroniczne są uniwersalne i istnieje możliwość zamocowania ich zarówno do drzwi otwieranych na lewo jak i na prawo.

5.1.1. USTAWIENIE ORIENTACJI – FRONT KLAMKI

W celu ustalenia kierunku otwierania klamki z wbudowaną kontrolą dostępu należy odkręcić śrubę mocującą znajdującą się na wewnętrznej stronie szyldu (Rys. 6.), po czym zmienić kierunek jej położenia, a następnie ponownie ją przykręcić za pomocą śruby mocującej.

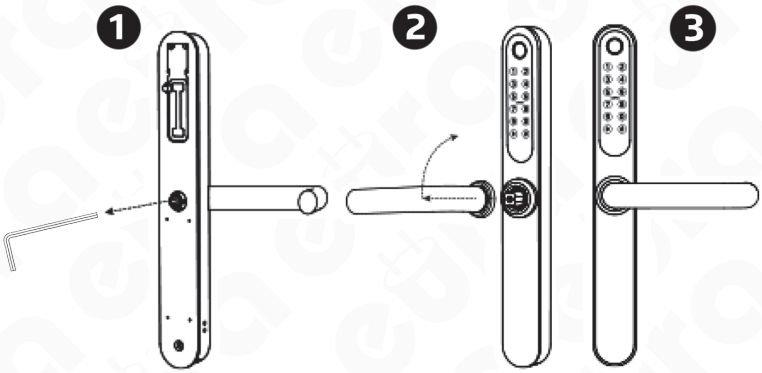

Rys. 6.

5.1.2. USTAWIENIE ORIENTACJI – TYŁ SZYLDU

W celu ustawienia kierunku otwierania klamki z wbudowana kieszenią na baterię należy odkręcić śrubę mocującą znajdującą się na wewnętrznej stronie szyldu (Rys. 7.), po czym zmienić kierunek jej położenia, a następnie ponownie ją przykręcić za pomocą śruby mocującej.

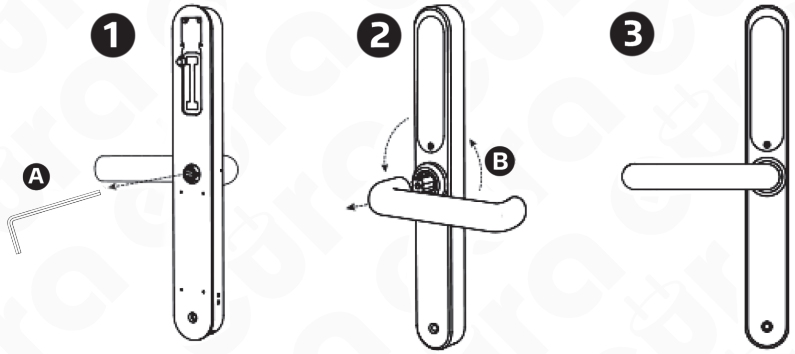

Rys. 7

UWAGA!

- Do prawidłowej pracy urządzenia wymagane jest zastosowanie baterii alkalicznych, nie należy stosować baterii akumulatorowych.
- Zaleca się, aby instalacja oraz programowanie klamki odbywało się przy otwartym skrzydle drzwi, po sprawdzeniu poprawności działania można zamknąć skrzydło.
- Po pierwszym włożeniu baterii klamka automatycznie przechodzi w stan uzbrojenia, dlatego należy pamiętać, aby baterie wkładać już po zamontowaniu klamki elektronicznej w skrzydle drzwi. Jeżeli baterie zostały włożone wcześniej w celu otwarcia drzwi należy użyć klucza awaryjnego, który zaleca się mieć przy sobie podczas trwania instalacji.

Klamka elektromechaniczna zasilana jest 4 bateriami alkalicznymi DC 1,5 V typu AA i na jednym komplecie baterii może pracować ok. 1 roku. Wgląd w status naładowania baterii dostępny jest w aplikacji po synchronizacji z klamką okresowo (za pomocą Bluetooth) lub w czasie rzeczywistym (po zastosowaniu bramek WiFi w systemie).

5.2. SCHEMAT MONTAŻOWY

W celu zamontowania klamki elektronicznej w drzwiach należy:

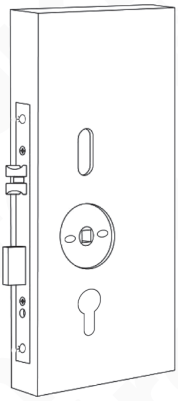

Rys. 8

W celu zamontowania klamki elektronicznej w drzwiach można wykorzystać istniejące otwory montażowe lub przygotować nowe zgodnie z szablonem dołączonym do zestawu. Aby nie uszkodzić zamka wpuszczanego należy go zdemontować i upewnić się że jest on zgodny z jednym z przykładowych standardów pokazanych na Rys.4 lub Rys.5.

UWAGA! Istnieje również możliwość instalacji klamki w innym standardzie po wcześniejszym upewnieniu się iż montaż w takim zamku nie spowoduje uszkodzenia zamka oraz klamki elektronicznej.

Dodatkowo z zamka należy zdemontować wkładkę bębenkową. W większości przypadków otwór po zdemontowanej wkładce bębenkowej będzie nam służył jako tor montażu dla dolnej tulejki szyldu.

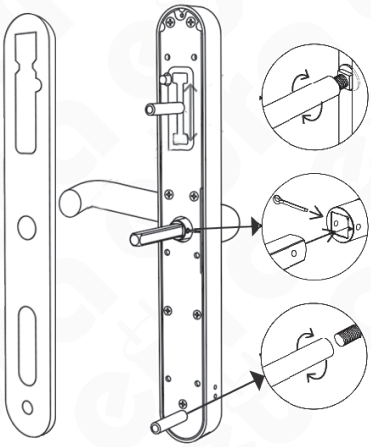

Rys. 9

Kolejność montaży klamki elektronicznej:

1. Założyć gumową podkładkę na klamkę zewnętrzną, podkładka z 8 wypustkami jest przeznaczona dla modułu zewnętrznego a z 6 wypustkami dla wewnętrznego, tak aby pasowały w otwory.
2. Jedną z tulejek nakręcić na śrubę mocującą tulejkę dołączoną do zestawu i umieścić ją w otworze z regulowaną wysokością, drugą tulejkę przykręcić do gwintu który na stałe zamontowany jest w klamce.
3. Zamontować trzpień w gnieździe klamki i zablokować go zawleczką. Zawleczkę należy ukształtować tak, aby zmieściła się w otworze skrzydła drzwi.

UWAGA!
Montując trzpień należy pamiętać, aby gniazdo znajdujące się w korpusie zamka skierowane było w stronę klamki.

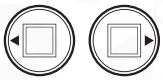

Rys. 10

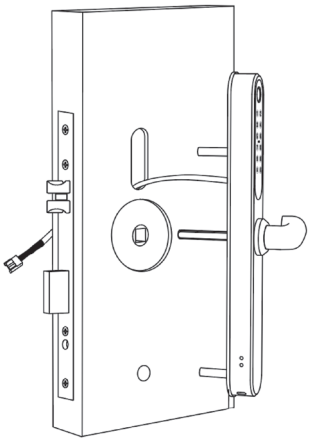

Rys. 11

4. Przyłożyć zewnętrzną część do zewnętrznej strony skrzydła drzwi.
5. Przeprowadzić przewód łączący obydwa moduły na stronę wewnętrzną, w razie potrzeby zastosować przedłużkę do przewodu załączoną do zestawu.

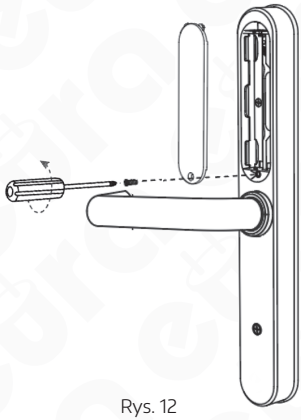

Rys. 12

6. Odkręcić pokrywę baterii z klamki wewnętrznej i odłożyć ją na bok.

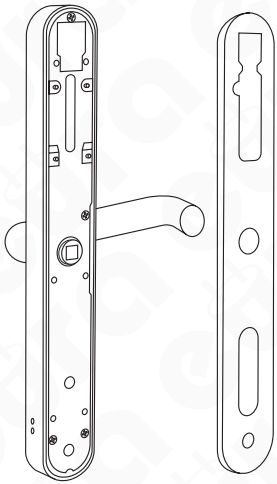

Rys. 13

7. Założyć podkładkę gumową na klamkę wewnętrzną.

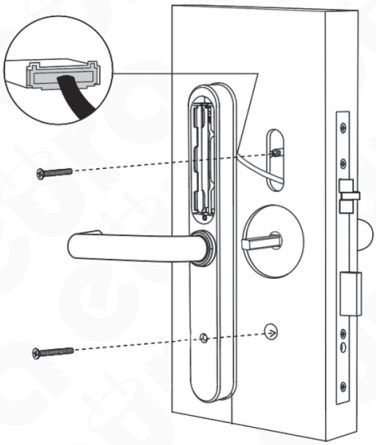

Rys. 14

8. Przyłożyć wewnętrzny moduł, do wewnętrznej strony skrzydła drzwi.
9. Przeprowadzić przewód przez otwór pomiędzy slotami na baterie.
10. Przykręcić śruby przeznaczone do tulejek dostosowane do grubości skrzydła drzwi do wcześniej przykręconych tulejek w części zewnętrznej.

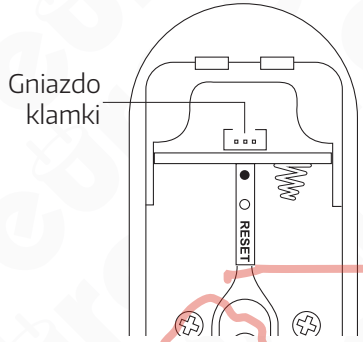

Rys. 15

11. Wpiąć przewód z klamki zewnętrznej do gniazda klamki wewnętrznej.

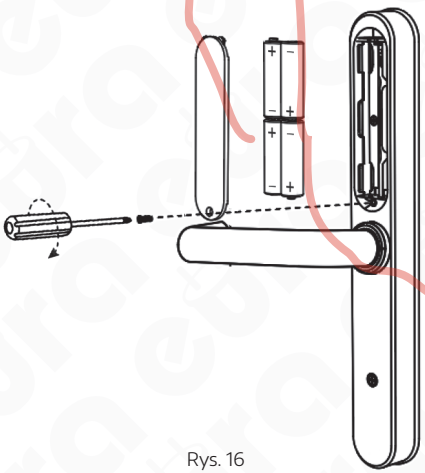

Rys. 16

12. Zamontować 4 baterie alkaliczne 1,5V typu AA zgodnie z polaryzacją pokazaną na rysunku.
13. Przykręcić pokrywę baterii.

5.5 WEJŚCIE AWARYJNE

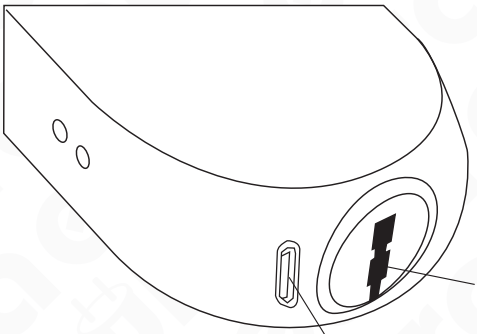

Rys. 17

W przypadku potrzeby wejścia do lokalu, przy użyciu klucza awaryjnego należy wsunąć klucz awaryjny we wkładkę znajdującą sie u dołu urządzenia od strony kontroli dostępu oraz przekręcić klucz w prawo do wyczuwalnego oporu. Następnie naciskając klamkę można wejść do pomieszczenia.

UWAGA! Istnieje możliwość awaryjnego zasilenia klamki w przypadku rozładowania baterii. W tym celu należy wykorzystać gniazdo micro USB (DC 5 V) znajdujące się w dolnej części klamki zewnętrznej.

6. RESET KLAMKI

Pod pokrywą baterii znajduje się przycisk resetu klamki. W celu wykonania resetu należy wcisnąć przycisk resetu na czas 5 sekund, następnie wprowadzić na panelu szyfratora kod 000#. Po wykonaniu procedury resetu dane zamka zostały przywrócone do ustawień fabrycznych.

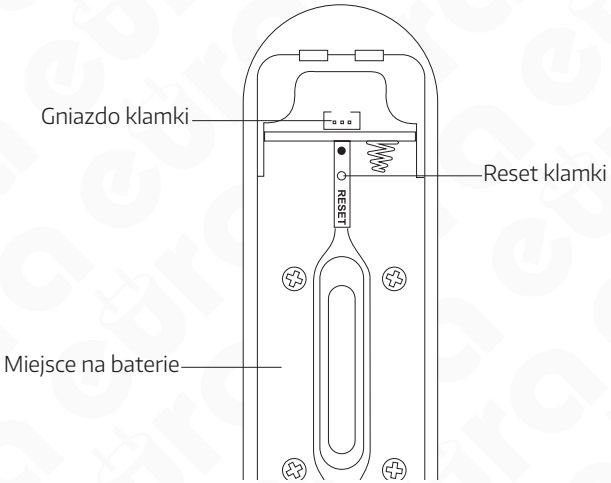

Rys. 18

UWAGA! Wykonanie przywrócenia ustawień fabrycznych jest równoznaczne z wyłączeniem obsługi klamki we wszystkich aplikacjach do których urządzenie zostało dodane. Jednocześnie aplikacje dalej będą ją wyświetlać jako dodane urządzenie.

7. PROGRAMOWANIE I OBSŁUGA KLAMKI ELEKTRONICZNEJ Z KONTROLĄ DOSTĘPU

W celu zaprogramowania klamki elektronicznej z kontrolą dostępu ELH-30H4 należy pobrać aplikacje TTLock lub TTHotel z GooglePlay dla urządzeń z systemem Android lub z AppStore dla urządzeń z systemem iOS.

Wyczerpująca instrukcja obsługi aplikacji mobilnych TTlock oraz TTHotel dostępne są na stronie www.eura-tech.eu.

UWAGA! W przypadku awarii i konieczności wysłania urządzenia do serwisu, uprzednio należy usunąć klamkę z aplikacji mobilnej.

8. OBSŁUGA URZĄDZENIA

Po poprawnym dodaniu urządzenia do aplikacji można rozpocząć jego użytkowanie.

1. **Odblokowywanie za pomocą odcisku palca**. Jeśli odcisk palca został wcześniej skonfigurowany w aplikacji, można otworzyć zamek, dotykając panelu czytnika.
2. **Odblokowywanie za pomocą kodu.** Aby odblokować urządzenie, należy wprowadzić kod nadany w aplikacji, a następnie zatwierdzić go przyciskiem **#**. Podczas wpisywania kodu dioda świeci na niebiesko.
3. **Odblokowywanie za pomocą karty.** Aby otworzyć zamek, należy zbliżyć wcześniej zarejestrowaną kartę dostępu do klawiatury urządzenia.

Poniższe komunikaty dotyczą wszystkich metod odblokowywania:

- W przypadku pomyślnego odblokowania usłyszymy komunikat „**unlocked**", a dioda zaświeci się na zielono.
- Jeśli operacja się nie powiedzie, usłyszymy komunikat „**operation failed**", a dioda zaświeci się na czerwono.

9. SPECYFIKACJA TECHNICZNA

PARAMETR			
Napięcie zasilania	6 V DC		
Rodzaj zasilania	Baterie alkaliczne (4 x AA 1,5V)		
Pobór prądu - czuwanie / praca	<18uA / 200 mA		
Maks. liczba użytkowników	Karty- 200, Odcisk palca-200, Kody PIN-200, E-Key- bez limitu		
Przeznaczenie do drzwi	lewe/ prawe		
Materiał obudowy	Stop cynku		
Czas trwania impulsu zwalniającego	5-900 sek.		
Bluetooth	Tak		
Maks. moc promieniowania (Bluetooth)	<10mW		
Częstotliwość pracy (Bluetooth)	2,4 GHz		
Szyfrator	Tak, dotykowy		
Maks. moc promieniowania (RFID)	<5mW		
Częstotliwość pracy (RFID)	Mifare 13,56 MHz		
Dopuszczalna wilgotność względna	0-95%		
Temperaturowy zakres pracy	-35°C ~ +55°C		
Zalecane miejsce instalacji	wewnętrzne i zewnętrzne		
Współczynnik ochrony	IP65		
Maksymalne siły operacyjne działające na szyld	siła zamykająca lub siła potrzebna do rozpoczęcia ruchu skrzydła		10 N
	okucia poruszane dłonią	moment maksymalny (Nm)	1 Nm
		siła maksymalna	10 N
Wymiary szyldu zewnętrznego (W x SZ x G)	310 x 39 x 23 mm		
Wymiary szyldu wewnętrznego (W x SZ x G)	310 x 39 x 23 mm		
Waga netto	1610 g		

Uwaga: Producent zastrzega sobie możliwość dokonania zmian parametrów technicznych bez uprzedzenia

KARTA GWARANCYJNA

nazwa wyrobu: **KLAMKA ELEKTRONICZNA Z KONTROLĄ DOSTĘPU**

model: **ELH-30H4**

pieczątka punktu sprzedaży i podpis sprzedawcy

data sprzedaży .....

OGÓLNE WARUNKI NAPRAW GWARANCYJNYCH

1. Eura-Tech Sp. z o. o. z siedzibą w Wejherowie przy ul. Przemysłowej 35A (zwany dalej „Gwarantem"), gwarantuje sprawne działanie wskazanego w Gwarancji urządzenia (zwanego dalej „Produktem").
2. Gwarancja jest udzielana na okres 24 miesięcy, pod warunkiem użytkowania Produktu zgodnie z warunkami techniczno-eksploatacyjnymi opisanymi w instrukcji obsługi oraz przyjętymi standardami. Gwarancja obowiązuje na terenie Rzeczpospolitej Polskiej. Na wybrane produkty np. sygnalizatory czadu czas obowiązywania gwarancji może być dłuższy, co każdorazowo określone jest już przy samym produkcie.
3. Prawa i obowiązki Gwaranta oraz Nabywcy Produktu reguluje treść postanowień ujętych w niniejszej Gwarancji, z którymi Nabywca powinien się zapoznać przed zakupem. Zakup Produktu jest równoznaczny z akceptacją warunków niniejszej Gwarancji.
4. Datą, od której obowiązuje czas trwania Gwarancji, jest data wystawienia dokumentu sprzedaży zapisana w Karcie Gwarancyjnej i dokumencie sprzedaży. Ujawnione w okresie trwania Gwarancji wady będą usunięte bezpłatnie przez Centralny Serwis Eura-Tech Sp. z o. o. (zwany dalej „Serwisem").
5. Dokumentem potwierdzającym zawarcie powyższej umowy i tym samym uprawniającym do dochodzenia swoich praw jest prawidłowo wypełniona Karta Gwarancyjna wraz z dokumentem potwierdzającym zakup (paragon fiskalny, faktura VAT). Jakiekolwiek zmiany (zamazania, wytarcia, przekreślenia, poprawki itp.) w Karcie Gwarancyjnej powodują jej unieważnienie.
6. W przypadku Produktów nie posiadających Kart Gwarancyjnych (np. dzwonki bezprzewodowe, gongi, sygnalizatory, wykrywacze i inne), dokumentem potwierdzającym zawarcie umowy jest dokument sprzedaży (paragon fiskalny, faktura VAT).
7. Naprawa gwarancyjna nie obejmuje czynności przewidzianych w Instrukcji Obsługi, do wykonania których zobowiązany jest Nabywca we własnym zakresie i na własny koszt (np.: zainstalowanie, konfiguracja, optymalne zabezpieczenie przed działaniem warunków zewnętrznych, konserwacja, ewentualny demontaż itp.).
8. Gwarancją nie są objęte:
   - akcesoria / materiały eksploatacyjne takie jak: ramki oraz śruby montażowe, przewody, karty zbliżeniowe, zasilacze wraz z kablami zasilającymi, baterie oraz akumulatorki czy inne elementy, które są dodatkowo dołączone do Produktów - ze względu na swój charakter posiadają okres żywotności eksploatacyjnej,
   - uszkodzenia mechaniczne, elektryczne, chemiczne i termiczne lub celowe uszkodzenia Produktu i wywołane nimi wady,
   - uszkodzenia i wady wynikłe na skutek niewłaściwego lub niezgodnego z Instrukcją Obsługi użytkowania, niedbałością użytkownika, niewłaściwym przechowywaniem czy konserwacją Produktu, a także stosowanie Produktu niezgodnie z przepisami bezpieczeństwa i niezgodnie z jego przeznaczeniem,
   - uszkodzenia Produktu, który nie został prawidłowo zabezpieczony podczas transportu do Serwisu (np. brak opakowania transportowego, nie owinięcie Produktu odpowiednio w folię zabezpieczającą, unieruchomienie Produktu w opakowaniu itp.),
   - uszkodzenia Produktu, do którego Nabywca zgubił Kartę Gwarancyjną,
   - uszkodzenia powstałe w wyniku pożaru, powodzi, uderzenia pioruna (także pośredniego), czy też innych klęsk żywiołowych, nieprzewidzianych wypadków, zalania płynami, przepięciem w sieci elektrycznej, podłączenia do sieci elektrycznej w sposób niezgodny z Instrukcją Obsługi,
   - Produkty, w których dokonano przeróbek, zmian konstrukcyjnych, napraw naruszając plombę gwarancyjną lub w jakikolwiek inny sposób.
9. Gwarant zapewnia bezpłatne części zamienne oraz robociznę, zgodnie z warunkami podanymi w niniejszej Gwarancji, w okresie trwania Gwarancji, o którym mowa na ostatnich stronach Instrukcji Obsługi w rozdziale „Warunki Gwarancji". Gwarancja obejmuje tylko i wyłącznie usterki Produktu spowodowane wadliwymi częściami i/lub defektami produkcyjnymi.
10. Zgłoszenie reklamacyjne będzie rozpatrywane jedynie w przypadku, gdy reklamowany Produkt zostanie dostarczony do Serwisu wraz z:
    - Kartą Gwarancyjną (za wyjątkiem urządzeń wymienionych w pkt. 6),
    - prawidłowo wypełnionym Formularzem zgłoszenia naprawy
    - dowodem zakupu zawierającym datę oraz miejsce sprzedaży.
11. Otwieranie urządzenia bez wyraźnej zgody Serwisu, dokonywanie wszelkich napraw we własnym zakresie lub w nieautoryzowanym serwisie przez osoby nieupoważnione, będzie podstawą do unieważnienia Gwarancji.
12. Uszkodzony Produkt Nabywca zobowiązany jest dostarczyć do punktu sprzedaży lub bezpośrednio do Serwisu. Jeżeli reklamacja zostanie uznana przez Serwis za uzasadnioną, po naprawione Produkt zostaje odesłany do Nabywcy na koszt Gwaranta, korzystając z usług spedycji kurierskich, z którymi Gwarant ma aktualnie nawiązaną współpracę (GLS).
13. Dostarczenie uszkodzonego Produktu jakąkolwiek spedycją na koszt Gwaranta, bez wcześniejszego uzgodnienia z Serwisem, będzie skutkowało odmową przyjęcia paczki.
14. Ewentualne wady lub uszkodzenia Produktu ujawnione i zgłoszone w okresie trwania Gwarancji będą usunięte bezpłatnie w terminie 14 dni kalendarzowych. W uzasadnionych przypadkach termin ten może ulec przedłużeniu, wówczas Nabywca zostanie poinformowany o przybliżonym czasie naprawy. Bieg terminu naprawy rozpoczyna się pierwszego dnia roboczego następującego po dniu dostarczenia Produktu do Serwisu
15. Wadliwy Produkt lub jego części, które zostaną wymienione, stają się własnością Serwisu.
16. Przed przystąpieniem do ewentualnej naprawy, Serwis każdorazowo dokonuje oględzin i oceny stopnia uszkodzenia reklamowanego Produktu. W przypadku stwierdzenia, że Produkt:
    - jest sprawny,
    - był instalowany oraz podłączony niezgodnie z zaleceniami zawartymi w Instrukcji Obsługi,
    - uległ uszkodzeniu ewidentnie z winy Nabywcy,
    - ma zerwaną plombę,
    - spełnia warunki podane w pkt. 8,

    wówczas Serwis traktuje takie zgłoszenie reklamacyjne za nieuzasadnione i może obciążyć Nabywcę kosztami transportu oraz diagnozy urządzenia, zgodnie z obowiązującym w Serwisie Cennikiem Usług Napraw Odpłatnych.
17. Nabywcy przysługuje prawo do wymiany Produktu na inny, posiadający te same lub zbliżone parametry techniczne i eksploatacyjne, jeżeli:
    - w okresie trwania Gwarancji, Serwis dokona 3 napraw, a Produkt nadal będzie wykazywał wady uniemożliwiające używanie go zgodnie z przeznaczeniem,
    - Serwis uzna, że usunięcie wady jest niemożliwe lub w terminie określonym w pkt. 14,
    - naprawa może spowodować nadmierne koszty po stronie Serwisu.
18. W skrajnych przypadkach, po wcześniejszym skonsultowaniu się z Nabywcą, Serwis ma możliwość:
    - przedłużenia okresu naprawy Produktu, jeżeli wymagane naprawy nie mogą być wykonane z powodu nieprzewidzianych okoliczności, takich jak: trudności związane z importem urządzenia i/lub części zamiennych, przepisy prawne uniemożliwiające wykonanie naprawy itp.,
    - podjąć decyzję o zwrocie należności zgodnie i na podstawie ceny z faktury zakupowej, w przypadku, gdy nie ma możliwości wymiany Produktu na inny.
19. Gwarant jak i Serwis nie ponosi odpowiedzialności za uszkodzenia innych urządzeń w wyniku awarii Produktu.
20. Nabywca nie ma prawa do domagania się zwrotu utraconych korzyści w związku z awarią Produktu.
21. Brak odbioru naprawionego Produktu po upływie 4 tygodni od terminu naprawy określonego w pkt. 14, będzie traktowane jako bezpłatne zrzeczenie się Produktu na rzecz Serwisu. Serwis może przekazać Produkt na cele charytatywne lub wykorzystać jego części na potrzeby Serwisu.
22. W przypadku podejrzenia naruszenia przesyłki lub uszkodzenia przesyłanego Produktu w trakcie transportu, prosimy o stosowanie następującej procedury:
    - po otrzymaniu przesyłki należy każdorazowo sprawdzić stan opakowania w obecności pracownika spedycji (przesyłka powinna być zapieczętowana taśmą i/lub pieczęcią Serwisu, jeżeli tak nie jest lub jest w jakikolwiek sposób jest naruszona, oznacza to, że przesyłka była otwierana przez osoby nieuprawnione),
    - każdorazowo należy rozpakować i sprawdzić zawartość przesyłki w obecności pracownika spedycji, a w przypadku stwierdzenia uszkodzenia zawartości paczki lub jakichkolwiek braków, wspólnie sporządzić stosowny protokół.
23. Gwarancja na Produkt nie wyłącza ani nie ogranicza uprawnień kupującego wynikających z niezgodności towaru z umową.

Centralny Serwis Eura-Tech Sp. z o. o.
Przemysłowa 35a
84-200 Wejherowo
pon. - pt. 08:00 - 17:00
e-mail: serwis@eura-tech.eu

Zużyte urządzenie elektryczne lub elektroniczne nie może być składowane (wyrzucone) wraz z innymi odpadami pochodzącymi z gospodarstw domowych. Aby uniknąć szkodliwego wpływu na środowisko naturalne i zdrowie ludzi, zużyte urządzenie należy składować w miejscach do tego przeznaczonych.
W celu uzyskania informacji na temat miejsca i sposobu bezpiecznego składowania zużytego produktu należy zwrócić się do organu władz lokalnych lub firmy zajmującej się recyklingiem odpadów.

nr rej. BDO 000015700

ElektroEko Organizacja Odzysku Sprzętu Elektrycznego i Elektronicznego SA

Informacje na temat miejsc zbierania zużytego sprzętu elektrycznego i elektronicznego znaleźć można na stronie organizacji odzysku http://www.elektroeko.pl

TABLE OF CONTENTS

1. GENERAL CHARACTERISTICS AND PURPOSE 18
2. CONTENTS OF THE SET 18
3. STRUCTURE 19
4. PRINCIPLE OF OPERATION 20
5. INSTALLATION OF THE ELECTRONIC HANDLE IN THE DOOR 20
5.1. SETTING THE HANDLE ORIENTATION (LEFT/RIGHT DOOR) 21
5.1.1. SETTING THE ORIENTATION – FRONT HANDLE 21
5.1.2. SETTING THE ORIENTATION – BACK ESCUTCHEON 22
5.2. INSTALLATION SCHEME 22
5.5 EMERGENCY ACCESS 25
6. HANDLE RESET 25
7. PROGRAMMING AND OPERATING THE ELECTRONIC HANDLE WITH ACCESS CONTROL 26
8. DEVICE OPERATION 26
9. TECHNICAL SPECIFICATION 27
WARRANTY 27

General Terms of Safe Product Use

1. **Device Installation**
   - The device installation should be carried out by a qualified specialist to avoid damage to the equipment.
2. **Safe Use**
   - The handle should only be used as intended – exclusively for opening and closing doors.
   - Do not use the handle if you notice any damage to the wiring, housing, or other electronic components.
   - Do not attempt to disassemble the device or open its casing. In case of problems, contact the service center.
   - If you notice smoke or unusual behavior, stop using the device and disconnect it from the power supply (if possible).
3. **Safe Use of Wireless Functions (e.g., Bluetooth, WiFi)**
   - Wireless connectivity functions may be vulnerable to network threats. Ensure your connection is secure (e.g., use strong passwords and proper configurations).
   - Regularly check for updates to the handle's software to ensure you have the latest security features and functionalities.
4. **Maintenance and Service**
   - Regularly inspect the condition of the handle and ensure the mechanism is functioning properly.
   - Use a soft, damp cloth for cleaning. Do not use chemical agents that may damage the device's surface.
   - Avoid using sharp tools or abrasive materials.
5. **Environmental Protection**
   - After the end of its lifecycle, the device should be disposed of at an electronic waste collection point in accordance with the WEEE directive (Waste Electrical and Electronic Equipment Directive).
   - The handle complies with the RoHS directive, meaning that hazardous substances are limited in its production..
6. **Użytkowanie przez dzieci i osoby o ograniczonej sprawności ruchowej**
   - After the end of its lifecycle, the device should be disposed of at an electronic waste collection point in accordance with the WEEE directive (Waste Electrical and Electronic Equipment Directive).
   - The handle complies with the RoHS directive, meaning that hazardous substances are limited in its production
7. **What to Do in Case of Problems?**
   - If you notice any irregularities in the device's operation, such as improper door opening or closing, contact the service center.
   - Do not attempt to repair the device yourself to avoid the risk of electric shock or damage.
8. **Emergency Door Unlocking**
   - If the handle stops responding for any reason (e.g., dead battery or mechanical failure), contact the service center.
   - If an emergency unlocking procedure was provided in the instructions or by the manufacturer, follow it carefully.
9. **Storage and Use in Proper Conditions**
   - Ensure the handle is not exposed to prolonged moisture, extreme temperatures, or other environmental conditions that could affect its durability.
   - Avoid exposing the device to mechanical stress or impacts.
10. **Legal Guidelines**
    - The device meets basic safety and electromagnetic compatibility requirements in accordance with CE markings and applicable regulations.
11. **Safe Battery Usage**
    - Use only the battery type specified in the device manual.
    - Ensure battery terminals (+/-) are correctly positioned.
    - Do not allow metal objects to touch battery terminals.
    - Do not let children play with batteries or battery-powered devices.
    - Turn off the device before replacing the battery. Use only new, verified batteries.
    - Do not use damaged or leaking batteries.
    - Do not attempt to recharge non-rechargeable batteries.
12. **Warnings**
    - Do not use the device in conditions that do not comply with the manufacturer's recommendations, as this may lead to damage or health hazards..

Reminder: Adhering to the above guidelines is essential for ensuring safe usage and compliance with applicable regulations. Detailed information can be found in the user manual provided by the manufacturer.

WARNING! Devices with an ingress protection rating of IP44 or higher can be installed outdoors (e.g., doorbell buttons, external intercom units, cameras, etc.). Information on the ingress protection rating is included in the device's technical specifications.

1. GENERAL CHARACTERISTICS AND PURPOSE

The electronic handle with access control provides an easy way to restrict unauthorized access to secured rooms. It is suitable for both left- and right-handed doors, and its universal screw spacing allows for use with most mortise locks already installed in doors.

The handle's housing contains a proximity key reader (Mifare 13.56 MHz) and a touch-sensitive numeric keypad with a Bluetooth module. Additionally, a fingerprint reader is installed above the numeric keypad.

The lock is released when a key fob is placed near the reader, the correct PIN code is entered, the mobile application is used, or a fingerprint is scanned on the reader.

2. CONTENTS OF THE SET

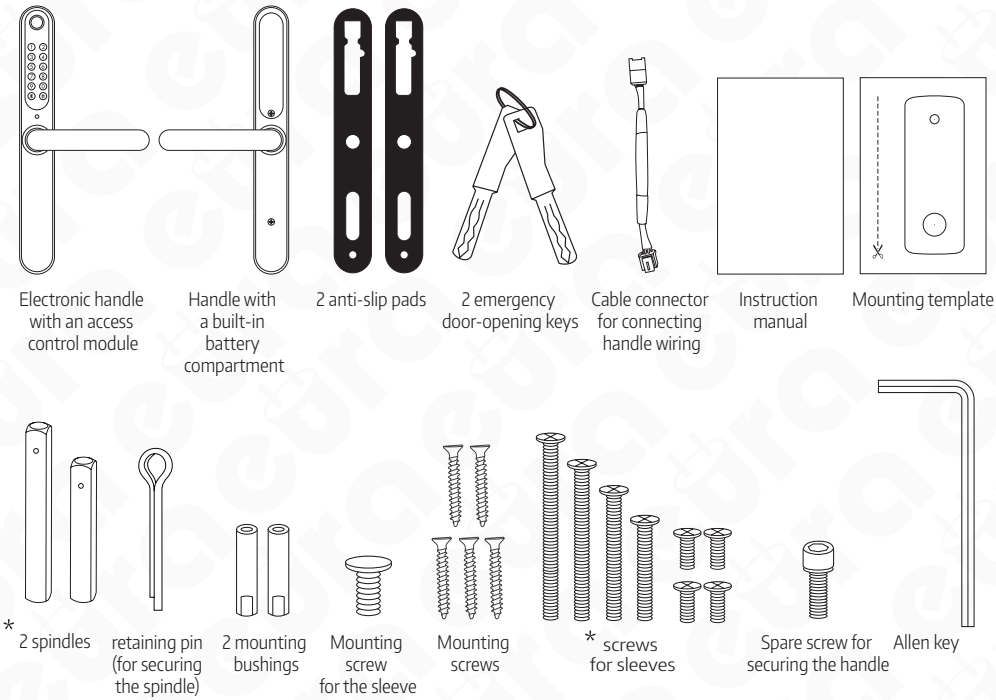

* **Note:** Depending on the thickness of the door leaf, the appropriate accessories should be selected – the spindle and tightening screws.

Fig. 1.

3. STRUCTURE

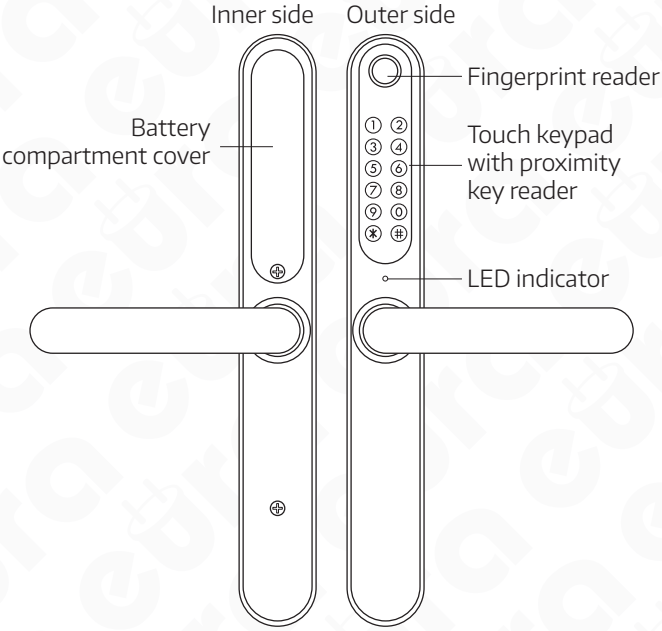

Fig. 2. Structure

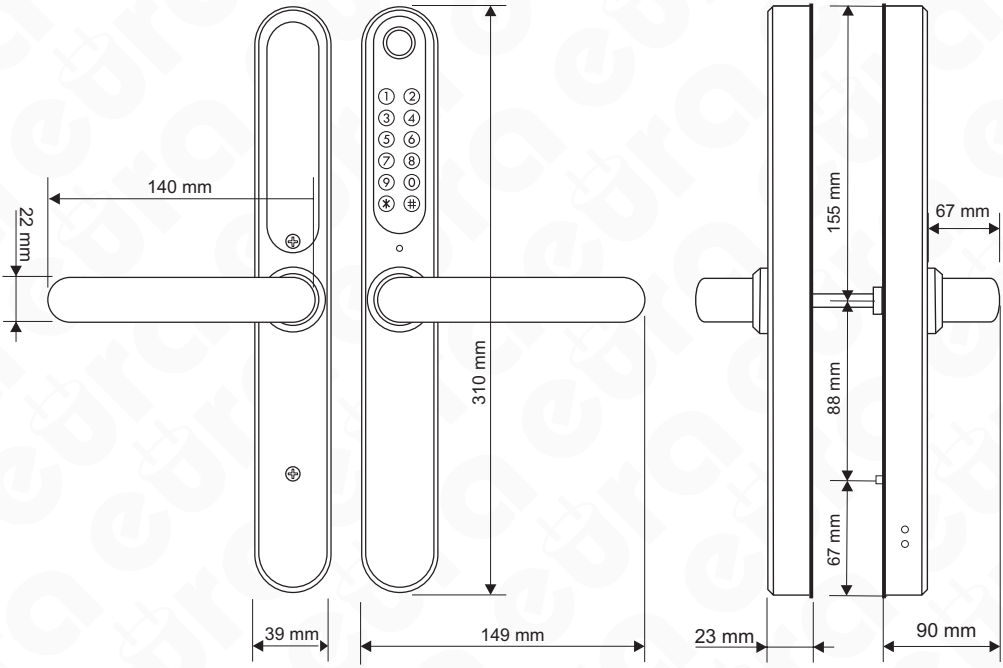

Fig. 3. Dimensions

4. PRINCIPLE OF OPERATION

When an impulse is received from the electronic access control module, the servomotor unlocks the mechanical transmission, allowing the door to be opened by simply pressing the handle on the external side. The opening is signaled by a sound. The factory-set waiting time for pressing the handle is approximately 5 seconds, after which the transmission is re-locked, and the lock returns to standby mode, waiting for another impulse from the electronic access control module.

From the internal side (inside the premises), the door can always be opened by simply pressing the handle. Once the opened door is closed, the latch mechanism is immediately activated, preventing the door from being opened from the outside without an impulse from the electronic access control module.

It is possible to unlock the lock manually in an emergency using a regular mechanical key, two of which are included in the set.

Additionally, the device features an access lock function, allowing entry to the room only via the administrator's application or the emergency entry key.

5. INSTALLATION OF THE ELECTRONIC HANDLE IN THE DOOR

The set includes spindles, sleeves, and screws for mounting the handles on doors with a thickness of 35–65 mm. During installation, the appropriate length of the included components should be selected accordingly.

WARNING! During installation, always keep the emergency keys with you, as they may be necessary in case the door accidentally locks with an unprogrammed lock. The lock installation should be carried out with the door open. After completing the installation and programming the lock, a functionality test must be performed, also with the door open.

Example of Locks Installed in Standard Doors:

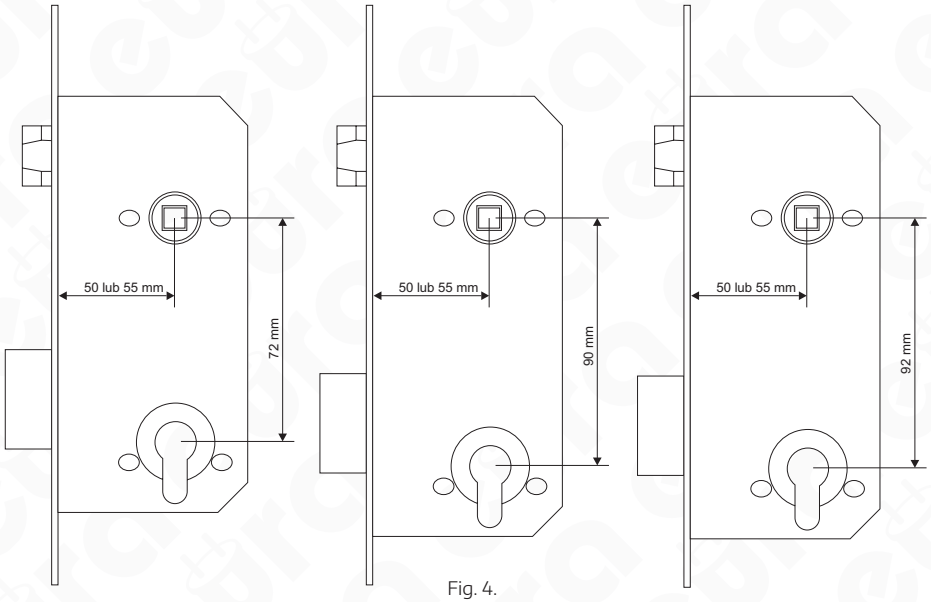

Fig. 4.

Example of Locks Installed in Aluminum Profile Doors:

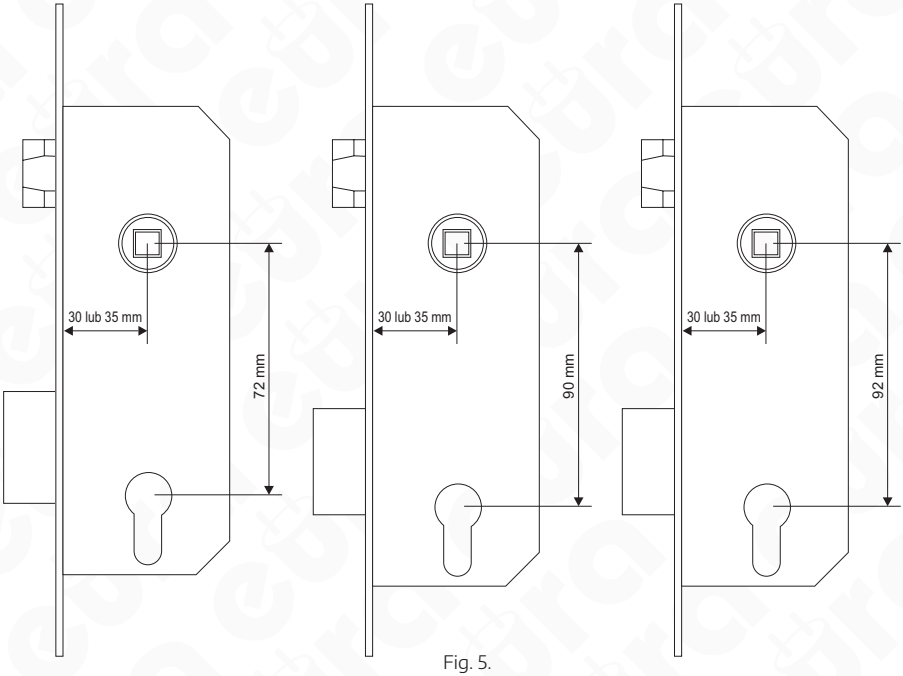

Fig. 5.

5.1. SETTING THE HANDLE ORIENTATION (LEFT/RIGHT DOOR)

All electronic handles are universal and can be installed on both left-opening and right-opening doors.

5.1.1. SETTING THE ORIENTATION – FRONT HANDLE

To determine the opening direction of the handle with built-in access control, loosen the mounting screw located on the inner side of the escutcheon (Fig. 6). Then, change the handle's position and tighten it again using the mounting screw.

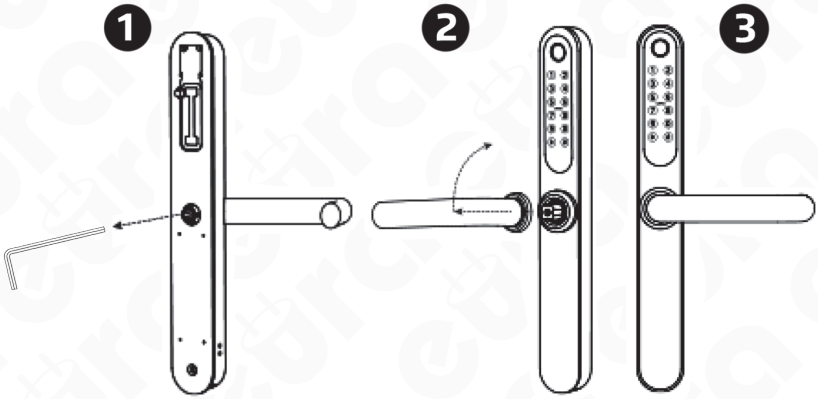

Fig. 6.

5.1.2. SETTING THE ORIENTATION – BACK ESCUTCHEON

To determine the opening direction of the handle with a built-in battery compartment, loosen the mounting screw located on the inner side of the escutcheon (Fig. 7), then change the handle's position and tighten it again using the mounting screw.

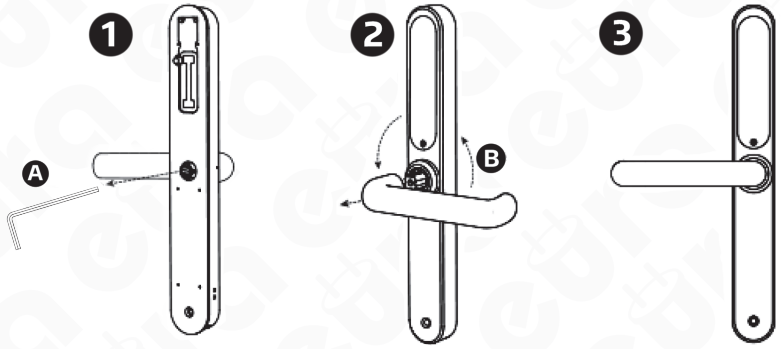

Fig. 7

WARNING!

- For proper device operation, only alkaline batteries should be used. Do not use rechargeable batteries.
- It is recommended that installation and programming of the handle be carried out with the door open, as an incorrect configuration may cause the door to lock.
- After inserting the batteries for the first time, the handle automatically enters an armed state, so do not insert the batteries until the electronic handle is fully installed on the door. If the batteries were inserted earlier or the door was accidentally locked, an emergency key should be used, which is recommended to be kept on hand during installation.

The electromechanical handle is powered by 4 alkaline DC 1.5V AA batteries, which can last for approximately 1 year on a single set. The battery status is available in the app after synchronization with the handle, either periodically (via Bluetooth) or in real-time (if a WiFi gateway is used in the system).

5.2. INSTALLATION SCHEME

To install the electronic handle in the door, follow these steps:

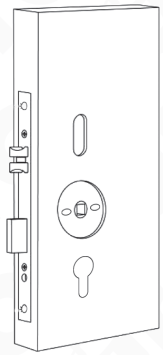

Fig. 8

You can either use existing mounting holes or create new ones according to the template included in the set. To avoid damaging the mortise lock, it must be removed to ensure it matches one of the standard locks shown in Figures 4 or 5.

WARNING! It is also possible to install the handle in a different standard lock, but only after confirming that the lock installation will not interfere with the function of the electronic handle.

Additionally, the cylinder lock must be removed. In most cases, the hole left after removing the cylinder can be used for mounting the lower sleeve of the escutcheon.

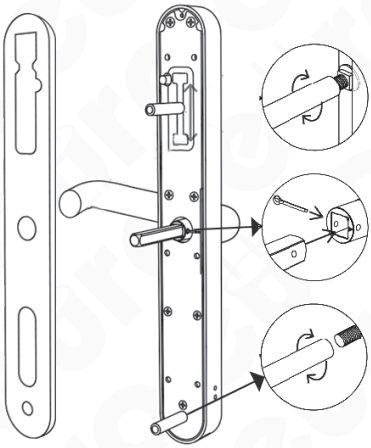

Fig. 9

Electronic Handle Installation Steps:

1. Attach the rubber gasket to the external handle. The gasket with 8 protrusions is for the external module, while the gasket with 6 protrusions is for the internal one. Ensure the protrusions align with the holes.
2. Screw one of the bushings onto the screw that secures the bushing included in the set and place it in the hole with adjustable height. Screw the second bushing onto the thread that is permanently mounted in the handle.
3. Install the spindle into the handle socket and secure it with the retaining clip. The retaining clip should be shaped in such a way that it fits into the door leaf hole.

WARNING!
When installing the spindle, ensure that the socket in the lock housing is facing the handle (see Fig. 10).

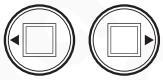

Fig. 10

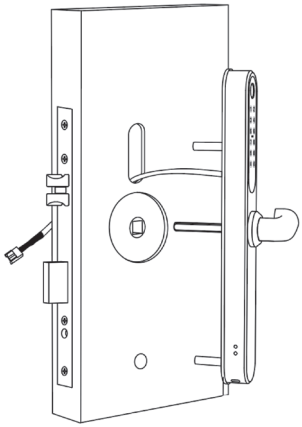

Fig. 11

4. Place the external part of the handle on the outer side of the door leaf.
5. Route the connection cable between both modules to the internal side of the door. If needed, use the extension cable included in the set.

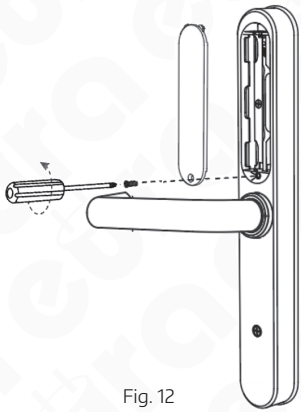

Fig. 12

6. Unscrew the battery cover from the internal handle and set it aside.

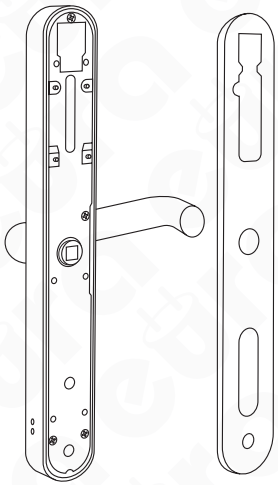

Fig. 13

7. Attach the rubber gasket to the internal handle.

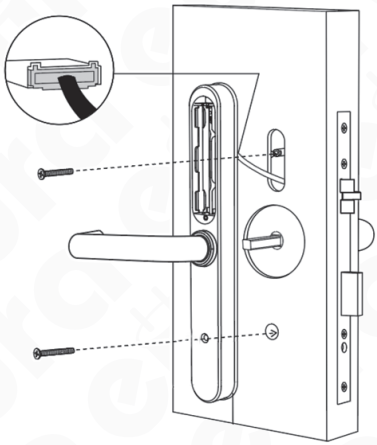

Fig. 14

8. Position the internal module against the inner side of the door leaf.
9. Route the cable through the opening between the battery slots.
10. Tighten the screws intended for the sleeves, adjusting them to the thickness of the door leaf, and securing them into the previously attached sleeves on the external handle.

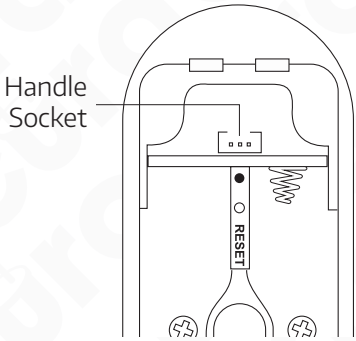

Fig. 15

11. Plug the cable from the external handle into the socket of the internal handle.

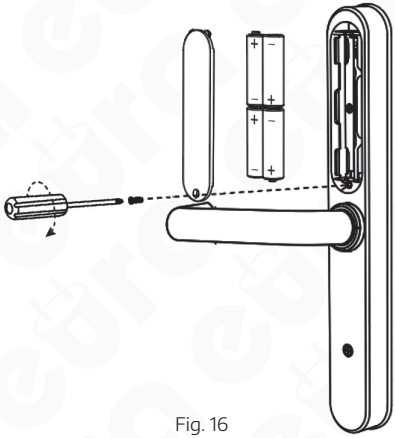

Fig. 16

12. Install 4 alkaline 1.5V AA batteries, following the polarity shown in the diagram.
13. Screw on the battery cover.

5.5 EMERGENCY ACCESS

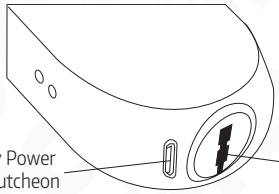

Fig. 17

If access to the premises is needed, use the emergency key by inserting it into the lock cylinder located at the bottom of the device, on the access control side. Turn the key to the right until resistance is felt. Then, press the handle to enter the room.

WARNING! There is an option for emergency power supply in case of battery depletion. To do so, use the Micro USB (DC 5V) port, located at the bottom of the external handle.

6. HANDLE RESET

Under the battery cover, there is a handle reset button. To perform a reset, press and hold the reset button for 5 seconds, then enter the code 000# on the keypad panel. Once the reset procedure is completed, the lock's data will be restored to factory settings.

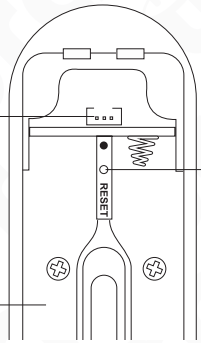

Fig. 18

WARNING! Performing a factory reset disables the handle in all applications where the device was added. However, the apps will still display the handle as a connected device.

7. PROGRAMMING AND OPERATING THE ELECTRONIC HANDLE WITH ACCESS CONTROL

To program the ELH-30H4 electronic handle with access control, download the TTLock or TTHotel app from Google Play (for Android devices) or App Store (for iOS devices).

A comprehensive user manual for the TTLock and TTHotel mobile applications is available on the website www.eura-tech.eu.

WARNING! In the event of a malfunction and the need to send the device for servicing, the handle must be removed from the mobile application beforehand.

8. DEVICE OPERATION

After successfully adding the device to the application, you can start using it.

1. **Unlocking with a fingerprint.** If the fingerprint has been previously configured in the application, you can unlock the lock by touching the reader panel.
2. **Unlocking with a code.** To unlock the device, enter the code assigned in the application and confirm it by pressing #. While entering the code, the LED will light up blue.
3. **Unlocking with a card.** To unlock the lock, bring a previously registered access card close to the device's keypad.

The following messages apply to all unlocking methods:

- If unlocking is successful, you will hear the message "unlocked", and the LED will light up green.
- If the operation fails, you will hear the message "operation failed", and the LED will light up red.

9. TECHNICAL SPECIFICATION

PARAMETR	VALUE		
Power supply voltage	6 V DC		
Power source	Alkaline batteries (4 × AA 1.5V)		
Current consumption - standby / operation	<18uA / 200 mA		
Max. number of users	Cards - 200, Fingerprints - 200, PIN Codes - 200, E-Key - no limit		
Door compatibility	Left / Right		
Housing material	Zinc alloy		
Impulse release duration	5-900 sec.		
Bluetooth	Yes		
Max. transmission power (Bluetooth)	<10mW		
Operating frequency (Bluetooth)	2.4 GHz		
Keypad	Yes, touch-sensitive		
Max. transmission power (RFID)	<5mW		
Operating frequency (RFID)	Mifare 13.56 MHz		
Permissible relative humidity	0-95%		
Operating temperature range	-35°C to +55°C		
Recommended installation location	Indoor and outdoor		
Protection rating	IP65		
Maximum operating forces on the escutcheon	Closing force or force required to initiate door movement		10 N
	Fittings operated by hand	Maximum Torque (Nm)	1 Nm
		Maximum force	10 N
External escutcheon dimensions (W × H × D)	310 x 39 x 23 mm		
Internal escutcheon dimensions (W × H × D)	310 x 39 x 23 mm		
Net weight	1610 g		

Note: The manufacturer reserves the right to change technical parameters without prior notice.

WARRANTY

As the only distributor of the Eura products, Eura-Tech is obliged to ensure efficient warranty and post-warranty service. In the countries where Eura-Tech has neither its own service network, nor DOOR-TO-DOOR service, the quality claims are dealt with by authorised distributors of the Eura products on the basis of the signed distribution agreements. Within the framework of such agreements, Eura-Tech will ensure financing of the possible repairs and delivery of spare parts.

Any used up electrical or electronical device must not be utilized or thrown away with other waste produced by household. In order to avoid harmful effect on natural environment and human health, the device must be utilized in places that are destined to do it. To get more information about place and method of safe utilization you should turn to local authorities or company specialized in recycling.

nr rej. BDO 000015700

ElektroEko More information about recycling points can be found on www.elektroeko.pl

Eura-Tech Sp. z o.o. niniejszym oświadcza, że typ urządzenia radiowego - klamka elektroniczna z kontrolą dostępu ELH-30H4 - jest zgodny z dyrektywą 2014/53/UE.
Pełny tekst deklaracji zgodności UE jest dostępny pod następującym adresem internetowym: www.eura-tech.eu

Eura-Tech Sp. z o.o. hereby declares that the radio device type - ELH-30H4 electronic door handle with access control - complies with the Directive 2014/53/EU.
Find the full text of the EU declaration at: www.eura-tech.eu

CE

EURA-TECH Sp. z o.o.

ul. Przemysłowa 35A, 84-200 Wejherowo
www.eura-tech.eu

Wszystkie prawa zastrzeżone.
Zdjęcia, rysunki i teksty użyte w niniejszej instrukcji obsługi są własnością firmy „EURA-TECH" Sp. z o.o.
Powielanie, rozpowszechnianie i publikacja całości jak i fragmentów instrukcji są bez zgody autora zabronione!

All rights reserved.
The photographs, drawings and text used in this manual are a property of "EURA-TECH" Sp. z o.o.
Reproduction, dissemination and publication of the entire manual or parts thereof is prohibited without the permission of the author!

Firma Eura-Tech Sp. z o.o. zastrzega sobie prawo do zmiany parametrów technicznych i modyfikacji instrukcji obsługi bez powiadamiania.
Jednocześnie informuje, że najaktualniejsza wersja instrukcji znajduje się na stronie internetowej www.eura-tech.eu na podstronie danego produktu.
Deklaracja zgodności UE do niniejszego urządzenia znajduje się na stronie internetowej http://www.eura-tech.eu

Eura-Tech Sp. z o.o. reserves the right to change technical parameters and modify the operating manual without notice. It would also like to inform that the most recent version of the operating manual is available on the www.eura-tech.eu website, on the sub-page dedicated to the specific product.
The EU Declaration of Conformity can be found at http://www.eura-tech.eu