VEVOR®

TOUGH TOOLS, HALF PRICE

Technical Support and E-Warranty Certificate www.vevor.com/support

LANDSCAPE ROCK RAKE

USER MANUAL

We continue to be committed to provide you tools with competitive price.
"Save Half", "Half Price" or any other similar expressions used by us only represents an estimate of savings you might benefit from buying certain tools with us compared to the major top brands and does not necessarily mean to cover all categories of tools offered by us. You are kindly reminded to verify carefully when you are placing an order with us if you are actually saving half in comparison with the top major brands.

VEVOR®

TOUGH TOOLS, HALF PRICE

LANDSCAPE ROCK RAKE

MODEL: ATVLR60

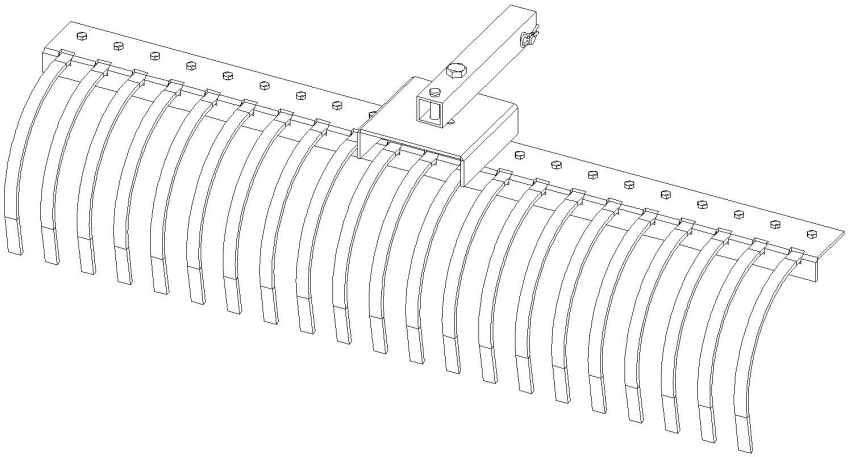

NEED HELP? CONTACT US!

Have product questions? Need technical support? Please feel free to contact us:

Technical Support and E-Warranty Certificate
www.vevor.com/support

This is the original instruction, please read all manual instructions carefully before operating. VEVOR reserves a clear interpretation of our user manual. The appearance of the product shall be subject to the product you received. Please forgive us that we won't inform you again if there are any technology or software updates on our product.

	Warning-To reduce the risk of injury, user must read instructions manual carefully.

INSTRUCTIONS

Thank you very much for choosing this product. Please read all of the instructions before using it.The information will help you achieve the best possible results.

PLEASE NOTE! Drawings in this manual are for illustration purposes only and in some details may differ from the actual product.

ATTENTION! Read all safety warnings and all instructions. Failure to follow the warnings and instructions may result in serious injury or even death. The device or product used in the warning instructions is referred to **Tow Behind Dethatcher**.

This product is not a toy or a toy chest. Do not allow children to play with this item. Use as intended only and Need to supervise the children to understand step rules of drag harrow finally.

USAGE SAFETY

1. Select an area for assembly that is clean and free of any debris which might cause persons working on the assembly to trip.
2. Do not lift heavy parts or assemblies. Use crane, jack, tackle, fork trucks or other mechanical devices.
3. Preview the assembly instructions in your operator’s manual before proceeding further.
4. If the assembly instructions call for parts or assemblies to be blocked up, use only block material that is in good condition and is capable of handling the weight of the assembly to be blocked. Also ensure that the blocking material is on a clean, dry surface.
5. Never put hands, or any part of body, under blocked up assemblies if at all possible.

6. After completing assembly, thoroughly inspect the machine to be sure that all nuts, bolts, hydraulic fittings or any other fastener assemblies have been thoroughly tightened.
7. Before operating the machine, thoroughly read the operation section of your operator’s manual.

8. Before operating, read the machine section of your operator’s manual to be sure that any parts requiring lubrication, such as gearbox, to avoid any possible damage.
9. Before operating equipment - if you have any questions regarding the proper assembly or operation, contact you dealer or representative.

EQUIPMENT SAFETY GUIDELINES

1. Never use alcoholic beverages or drugs which can hinder alertness or coordination while operating this equipment. Consult your doctor about operating this machine while taking prescription medications.
2. Review the safety instructions with all users annually.
3. This equipment is dangerous to children and persons unfamiliar with its operation. The operator should be a responsible adult familiar with farm machinery and trained in this equipment’s operations. **Do not allow persons to operate or assemble this unit until they have read this manual and have developed a thorough understanding of the safety precautions and of how works.**
4. Never exceed the limits of a piece of machinery.
5. Do not modify the equipment in any way. Unauthorized modification may impair the function and could affect the life of equipment.

OPERATIONAL SAFETY

1. The use of this equipment is subject to certain hazards which cannot be protected against by mechanical means or product design. All operators of this equipment must read and understand this entire manual, paying particular attention to operating, prior to using. If there is something in this manual you do not understand, ask your supervisor, or your dealer, to explain it to you.
2. Personal protection equipment including hard hat, safety glasses, safety shoes, and gloves are recommended during assembly.
3. Never permit any person other than the operator to ride or board the tractor or

implement at any time. **Never allow anyone to ride on the implement!**

4. A heavy load can cause instability in driving a tractor. Make sure the front or rear of the tractor is properly counter-balanced with weights, Always drive slowly-especially around turns. An unstable tractor could steer badly and possibly tip over, causing injury or death.

5. Most accidents occur because of neglect or carelessness. Keep all helpers and bystanders at a safe distance.

6. Use stabilizer bars, adjustable sway chains, or sway blocks on your tractor lift

7. arms to keep the rear blade from swinging side to side. Adjust as tightly as practical for best performance.

8. Do not operate close to ditches or creeks. Slow down when operating over rough ground.

9. When adjusting the angle of the moldboard assembly, be sure that your feet are never under the rear blade.

10. Be careful to avoid catching the rear blade on stumps or other immovable objects.

MAINTENANCE SAFETY

1. Keep all persons away from operator control area while performing adjustments, service, or maintenance.

2. Periodically tighten all bolts, nuts and screws and check that all cotter pins are properly installed to ensure unit is in a safe condition.

3. Never use your hands to locate a hydraulic leak on attachments. Use a small piece of cardboard or wood.

4. Never replace hex bolts with less than grade five bolts unless otherwise specified. Refer to bolt torque chart for head identification marking.

STORAGE SAFETY

1. Store the unit in an area away from human activity. Do not permit children to play on or around the stored unit.

2. Make sure all parked machines are on a hard, level surface and engage all safety devices.

3. If blocking is used, make sure it is solid and secure before leaving area.

SAVE THESE INSTRUCTIONS

TECHNICAL PARAMETERS

Model	ATVLR60
Type	60”,steel teeth
Tooth	240*290*24*T7.5mm,quantity of 21
Main material	Q235+65Mn

PARTS LIST

Parts#	Description	Quantity
1	Spring rake	21
2	Bolt M10*25	21
3	Flat washer Φ10	21
4	Spring washer Φ10	21
5	Lock nut M10	21
6	Plate	1
7	Pin shaft Φ16*90	1
8	Spring pin	2
9	Bolt M20*90	1
10	Nut M20	1
11	Pin shaft Φ19*90	1
12	Square tube	1

ASSEMBLY

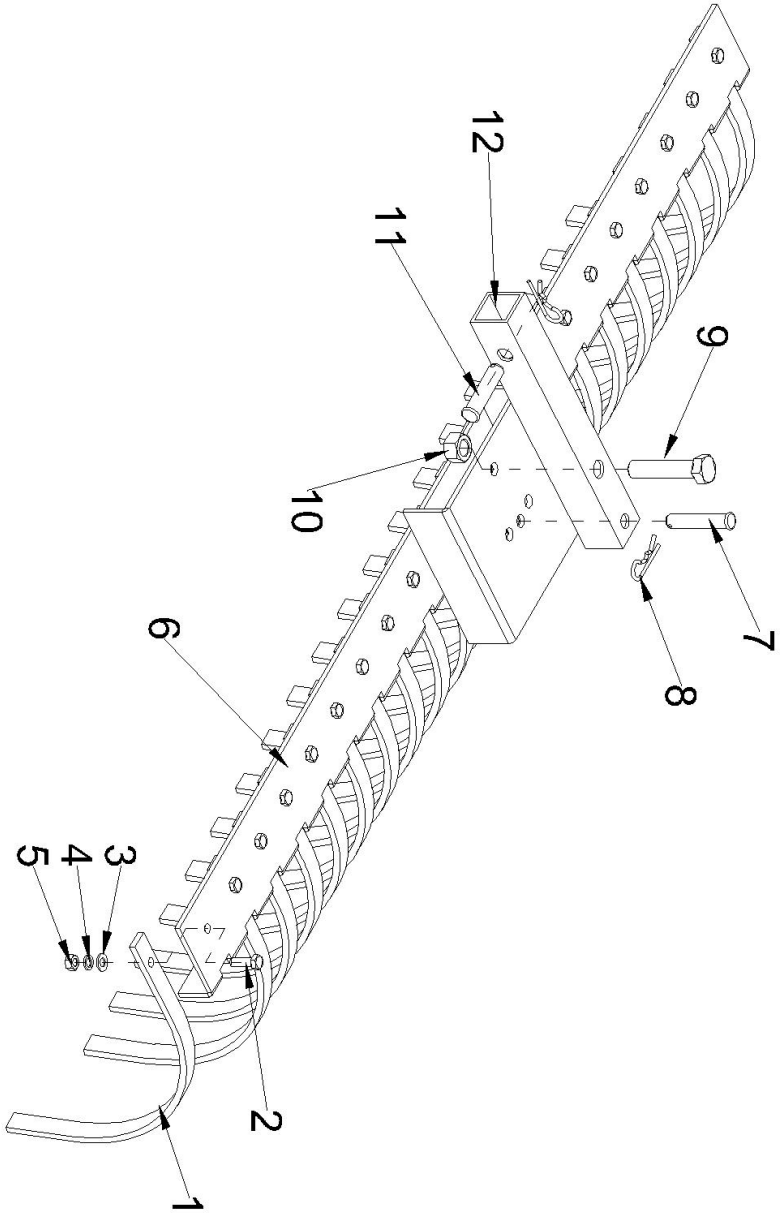

Address: Baoshanqu Shuangchenglu 803long 11hao 1602A-1609shi Shanghai
EC REP: SHUNSHUN GmbH. Römeräcker 9 Z2021,76351 Linkenheim-Hochstetten, Germany

UK REP：Pooledas Group Ltd. Unit 5 Albert Edward House, The Pavilions Preston,

United Kingdom
Imported to AUS: SIHAO PTY LTD. 1 ROKEVA STREETEASTWOOD NSW 2122 Australia
Imported to USA: Sanven Technology Ltd. Suite 250, 9166 Anaheim Place, Rancho Cucamonga, CA 91730

Made in China

VEVOR®

TOUGH TOOLS, HALF PRICE

Technical Support and E-Warranty Certificate

www.vevor.com/support

VEVOR®

TOUGH TOOLS, HALF PRICE

Supporto tecnico e certificato di garanzia elettronica www.vevor.com/support

RASTRELLO DA ROCCIA PAESAGGISTICA

MANUALE D'USO

We continue to be committed to provide you tools with competitive price.
"Save Half", "Half Price" or any other similar expressions used by us only represents an estimate of savings you might benefit from buying certain tools with us compared to the major top brands and does not necessarily mean to cover all categories of tools offered by us. You are kindly reminded to verify carefully when you are placing an order with us if you are actually saving half in comparison with the top major brands.

VEVOR®

TOUGH TOOLS, HALF PRICE

LANDSCAPE ROCK RAKE

MODELLO: ATVLR60

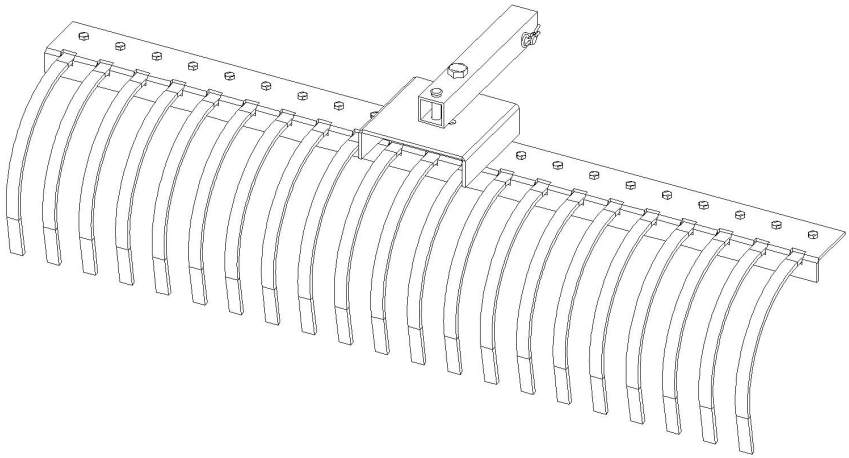

NEED HELP? CONTACT US!

Have product questions? Need technical support? Please feel free to contact us:

Technical Support and E-Warranty Certificate
www.vevor.com/support

This is the original instruction, please read all manual instructions carefully before operating. VEVOR reserves a clear interpretation of our user manual. The appearance of the product shall be subject to the product you received. Please forgive us that we won't inform you again if there are any technology or software updates on our product.

	Avvertenza: per ridurre il rischio di lesioni, l'utente deve leggere attentamente il manuale di istruzioni.

INSTRUCTIONS

Grazie mille per aver scelto questo prodotto . Si prega di leggere tutte le istruzioni prima di utilizzarlo. Le informazioni ti aiuteranno a ottenere i migliori risultati possibili.
NOTARE CHE! I disegni contenuti in questo manuale servono solo a scopo illustrativo e in alcuni dettagli differire dal prodotto reale.
ATTENZIONE! Leggere tutte le avvertenze di sicurezza e tutte le istruzioni. La mancata osservanza delle avvertenze e delle istruzioni può provocare lesioni gravi o addirittura la morte. Il dispositivo o prodotto utilizzato nelle istruzioni di avvertenza si riferisce a **T ow Behind Dethatcher** .
Questo prodotto non è un giocattolo o una cesta portagiochi. Non permettere ai bambini di giocare con questo oggetto. Utilizzare solo come previsto ed è necessario supervisionare i bambini per comprendere finalmente le regole dei passaggi dell'erpice trascinato.

SICUREZZA D'USO

10. Selezionare un'area per l'assemblaggio che sia pulita e priva di detriti che potrebbero far inciampare le persone che lavorano sull'assemblaggio.
11. Non sollevare parti o gruppi pesanti. Utilizzare gru, martinetti, paranchi, carrelli a forca o altri dispositivi meccanici.
12. Visualizza in anteprima le istruzioni di montaggio nel manuale dell'operatore prima di procedere oltre.
13. Se le istruzioni di montaggio richiedono il bloccaggio di parti o gruppi, utilizzare solo materiale di blocco che sia in buone condizioni e in grado di sostenere il peso del gruppo da bloccare. Assicurarsi inoltre che il materiale di bloccaggio si trovi su una superficie pulita e asciutta.
14. Non mettere mai le mani, o qualsiasi parte del corpo, sotto i gruppi ostruiti, se possibile.

15. Dopo aver completato il montaggio, ispezionare attentamente la macchina per accertarsi che tutti i dadi, i bulloni, i raccordi idraulici o qualsiasi altro gruppo di fissaggio siano stati serrati a fondo.
16. Prima di utilizzare la macchina, leggere attentamente la sezione operativa del manuale dell'operatore.
17. Prima dell'uso, leggere la sezione della macchina del manuale dell'operatore per essere sicuri che tutte le parti che richiedono lubrificazione, come la scatola del cambio, evitino eventuali danni.
18. Prima di utilizzare l'apparecchiatura : in caso di domande relative al corretto montaggio o funzionamento, contattare il rivenditore o il rappresentante.

LINEE GUIDA PER LA SICUREZZA DELLE ATTREZZATURE

6. Non utilizzare mai bevande alcoliche o farmaci che possano ostacolare la vigilanza o la coordinazione durante l'utilizzo di questa apparecchiatura. Consultare il proprio medico circa l'utilizzo di questa macchina mentre si assumono farmaci su prescrizione.
7. Rivedere annualmente le istruzioni di sicurezza con tutti gli utenti.
8. Questa apparecchiatura è pericolosa per i bambini e le persone che non hanno familiarità con il suo funzionamento. L'operatore deve essere un adulto responsabile che abbia familiarità con le macchine agricole e sia addestrato al funzionamento di questa attrezzatura. **Non consentire alle persone di utilizzare o montare questa unità finché non hanno letto questo manuale e hanno sviluppato una conoscenza approfondita delle precauzioni di sicurezza e del funzionamento.**
9. Non superare mai i limiti di un macchinario.
10. Non modificare in alcun modo l'apparecchiatura. Modifiche non autorizzate possono compromettere il funzionamento e compromettere la durata dell'apparecchiatura.

SICUREZZA OPERATIVA

11. L'uso di questa apparecchiatura è soggetto a determinati rischi dai quali non è possibile proteggersi con mezzi meccanici o progettazione del prodotto. Tutti gli operatori di questa apparecchiatura devono leggere e comprendere l'intero manuale, prestando particolare attenzione al funzionamento, prima dell'uso. Se c'è qualcosa in questo manuale che non capisci, chiedi al tuo supervisore, o al tuo rivenditore, di spiegartelo.

12. Durante il montaggio si consiglia l'uso di dispositivi di protezione individuale tra cui elmetto protettivo, occhiali di sicurezza, scarpe antinfortunistiche e guanti.
13. Non consentire mai a nessuna persona diversa dall'operatore di guidare o salire a bordo del trattore o dell'attrezzo in qualsiasi momento. **Non permettere mai a nessuno di salire sulla macchina!**
14. Un carico pesante può causare instabilità nella guida del trattore. Assicurarsi che la parte anteriore o posteriore del trattore sia adeguatamente controbilanciata con dei pesi. Guidare sempre lentamente, soprattutto in curva. Un trattore instabile potrebbe sterzare male e ribaltarsi, provocando lesioni o morte.
15. La maggior parte degli incidenti si verificano a causa di negligenza o disattenzione. Tenere tutti gli aiutanti e gli astanti a distanza di sicurezza.
16. Utilizza barre stabilizzatrici, catene antirollio regolabili o blocchi antioscillazione sul sollevatore del tuo trattore
17. bracci per evitare che la lama posteriore oscilli da un lato all'altro. Regolare il più strettamente possibile per ottenere le migliori prestazioni.
18. Non operare in prossimità di fossati o ruscelli . Rallentare quando si opera su terreno accidentato.
19. Quando si regola l'angolazione del gruppo versoio, assicurarsi che i piedi non siano mai sotto la lama posteriore .
20. Fare attenzione a non intrappolare la lama posteriore su ceppi o altri oggetti immobili .

SICUREZZA NELLA MANUTENZIONE

5. Tenere tutte le persone lontane dall'area di controllo dell'operatore durante l'esecuzione di regolazioni, assistenza o manutenzione.
6. Stringere periodicamente tutti i bulloni, i dadi e le viti e verificare che tutte le coppiglie siano installate correttamente per garantire che l'unità sia in condizioni di sicurezza.
7. Non usare mai le mani per individuare una perdita idraulica sugli accessori. Utilizzare un piccolo pezzo di cartone o legno.
8. Non sostituire mai i bulloni esagonali con bulloni di grado inferiore a cinque, se non diversamente specificato. Fare riferimento alla tabella delle coppie di serraggio dei bulloni per la marcatura di identificazione della testa.

SICUREZZA STOCCAGGIO

4. Conservare l'unità in un'area lontana dall'attività umana. Non permettere ai

bambini di giocare sopra o attorno all'unità riposta.

5. Assicuratevi che tutte le macchine parcheggiate si trovino su una superficie dura e piana e attivate tutti i dispositivi di sicurezza.

6. Se viene utilizzato il blocco, assicurarsi che sia solido e sicuro prima di lasciare l'area.

CONSERVA QUESTE ISTRUZIONI

TECHNICAL PARAMETERS

Modello	ATVLR60
Tipo	60 ” , denti in acciaio
Dente	240*290*24*T7,5 mm , quantità di 21
Materiale principale	Q235+65Mn

PARTS LIST

Parti#	Descrizione	Quantità
1	Rastrello primaverile	21
2	Bullone M10*25	21
3	Rondella piana Φ10	21
4	Rondella elastica Φ10	21
5	Controdado M10	21
6	Piatto	1
7	Perno albero Φ16*90	1

8	Perno a molla	2
9	Bullone M20*90	1
10	Dado M20	1
11	Albero del perno Φ19*90	1
12	Tubo quadrato	1

ASSEMBLY

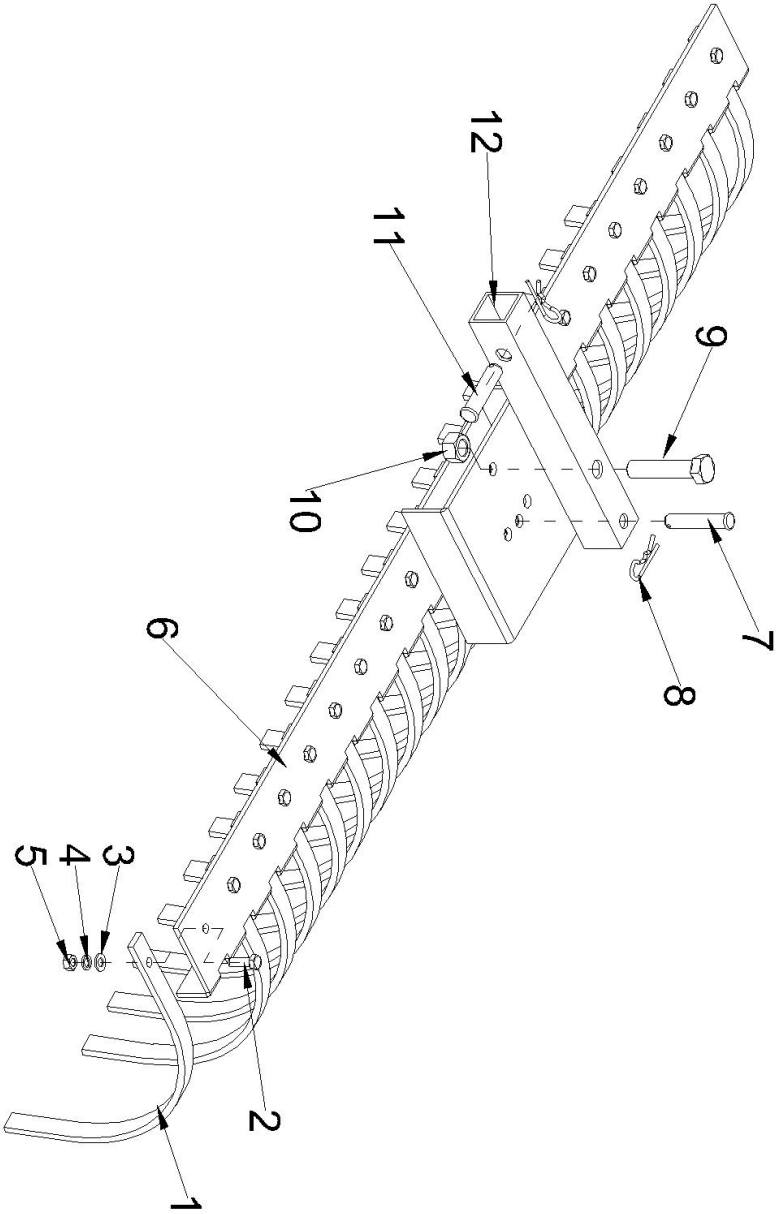

Indirizzo: Baoshanqu Shuangchenglu 803long 11hao 1602A-1609shi Shanghai
RAPPRESENTANTE CE: SHUNSHUN GmbH. Römeräcker 9 Z2021,76351 Linkenheim-Hochstetten, Germania

REP UK: Pooledas Group Ltd. Unit 5 Albert Edward House, The Pavilions Preston, Regno Unito
Importato in AUS: SIHAO PTY LTD. 1 ROKEVA STREETEASTWOOD NSW 2122 Australia
Importato negli Stati Uniti: Sanven Technology Ltd. Suite 250, 9166 Anaheim Place, Rancho Cucamonga, CA 91730

Made in China

VEVOR®

TOUGH TOOLS, HALF PRICE

Supporto tecnico e certificato di garanzia elettronica

www.vevor.com/support

VEVOR®

TOUGH TOOLS, HALF PRICE

Wsparcie techniczne i certyfikat e-gwarancji www.vevor.com/support

GRABIE KRAJOBRAZOWE

INSTRUKCJA OBSŁUGI

We continue to be committed to provide you tools with competitive price.
"Save Half", "Half Price" or any other similar expressions used by us only represents an estimate of savings you might benefit from buying certain tools with us compared to the major top brands and does not necessarily mean to cover all categories of tools offered by us. You are kindly reminded to verify carefully when you are placing an order with us if you are actually saving half in comparison with the top major brands.

VEVOR®

TOUGH TOOLS, HALF PRICE

LANDSCAPE ROCK RAKE

MODEL: ATVLR60

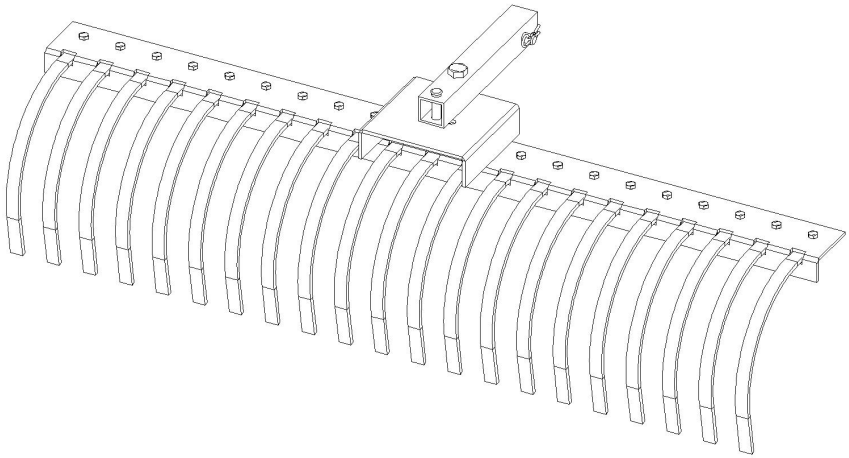

NEED HELP? CONTACT US!

Have product questions? Need technical support? Please feel free to contact us:

Technical Support and E-Warranty Certificate
www.vevor.com/support

This is the original instruction, please read all manual instructions carefully before operating. VEVOR reserves a clear interpretation of our user manual. The appearance of the product shall be subject to the product you received. Please forgive us that we won't inform you again if there are any technology or software updates on our product.

	Ostrzeżenie — aby zmniejszyć ryzyko obrażeń, użytkownik musi uważnie przeczytać instrukcję obsługi.

INSTRUCTIONS

Dziękuję bardzo za wybór tego produktu . Przed użyciem przeczytaj całą instrukcję. Informacje te pomogą Ci osiągnąć najlepsze możliwe rezultaty. PROSZĘ ZANOTOWAĆ! Rysunki w tej instrukcji służą do: wyłącznie w celach ilustracyjnych i w niektórych szczegółach może różnią się od rzeczywistego produktu.

UWAGA! Przeczytaj wszystkie ostrzeżenia dotyczące bezpieczeństwa i wszystkie instrukcje. Niezastosowanie się do ostrzeżeń i instrukcji może spowodować poważne obrażenia, a nawet śmierć. Urządzenie lub produkt użyty w instrukcjach ostrzegawczych jest określany jako **Tow Behind Dethatcher** .
Ten produkt nie jest zabawką ani skrzynią na zabawki. Nie pozwalaj dzieciom bawić się tym przedmiotem. Używaj wyłącznie zgodnie z przeznaczeniem i musisz nadzorować dzieci, aby w końcu zrozumieć zasady działania brony wleczonej.

BEZPIECZEŃSTWO UŻYTKOWANIA

19. Wybierz miejsce montażu, które jest czyste i wolne od zanieczyszczeń, które mogłyby spowodować potknięcie się osób pracujących przy montażu.
20. Nie podnosić ciężkich części ani zespołów. Używaj dźwigu, podnośnika, sprzętu, wózków widłowych lub innych urządzeń mechanicznych.
21. Przed kontynuowaniem przejrzyj instrukcje montażu w instrukcji obsługi.
22. Jeśli instrukcja montażu wymaga zablokowania części lub zespołów, należy używać wyłącznie materiału blokowego, który jest w dobrym stanie i jest w stanie

unieść ciężar blokowanego zespołu. Upewnij się również, że materiał blokujący znajduje się na czystej, suchej powierzchni.

23. Jeśli to możliwe, nigdy nie wkładaj rąk ani żadnej części ciała pod zablokowane zespoły.

24. Po zakończeniu montażu dokładnie sprawdź maszynę, aby upewnić się, że wszystkie nakrętki, śruby, złącza hydrauliczne i inne elementy złączne zostały dokładnie dokręcone.

25. Przed przystąpieniem do obsługi maszyny przeczytaj dokładnie rozdział dotyczący obsługi w instrukcji obsługi.

26. Przed rozpoczęciem pracy przeczytaj rozdział dotyczący maszyny w instrukcji obsługi, aby upewnić się, że wszystkie części wymagające nasmarowania, takie jak skrzynia biegów, aby uniknąć ewentualnych uszkodzeń.

27. Przed przystąpieniem do obsługi urządzenia – jeśli masz jakiekolwiek pytania dotyczące prawidłowego montażu lub obsługi, skontaktuj się ze sprzedawcą lub przedstawicielem.

WYTYCZNE BEZPIECZEŃSTWA SPRZĘTU

11. Nigdy nie używaj napojów alkoholowych ani narkotyków, które mogą zakłócać czujność lub koordynację podczas obsługi tego urządzenia. Skonsultuj się z lekarzem w sprawie obsługi urządzenia podczas przyjmowania leków na receptę.

12. Co roku zapoznaj się z instrukcjami bezpieczeństwa ze wszystkimi użytkownikami.

13. Urządzenie to jest niebezpieczne dla dzieci i osób niezaznajomionych z jego obsługą. Operator powinien być odpowiedzialną osobą dorosłą, zaznajomioną z maszynami rolniczymi i przeszkoloną w zakresie obsługi tego sprzętu. **Nie zezwalaj osobom na obsługę lub montaż tego urządzenia, dopóki nie przeczytają one niniejszej instrukcji i nie zrozumieją dokładnie środków ostrożności i sposobu działania.**

14. Nigdy nie przekraczaj granic danej maszyny.

15. Nie modyfikuj w żaden sposób sprzętu. Nieautoryzowane modyfikacje mogą pogorszyć działanie i wpłynąć na żywotność sprzętu.

BEZPIECZEŃSTWO OPERACYJNE

21. Korzystanie z tego sprzętu wiąże się z pewnymi zagrożeniami, przed którymi nie można uchronić się środkami mechanicznymi ani konstrukcją produktu. Wszyscy operatorzy tego sprzętu muszą przed użyciem przeczytać i zrozumieć całą niniejszą instrukcję, zwracając szczególną uwagę na obsługę. Jeśli jest coś w tej instrukcji, czego nie rozumiesz, poproś swojego przełożonego lub sprzedawcę, aby ci to wyjaśnił.
22. Podczas montażu zaleca się stosowanie środków ochrony osobistej, w tym kasku, okularów ochronnych, obuwia ochronnego i rękawic.
23. Nigdy nie pozwalaj nikomu innemu niż operator na jazdę lub wsiadanie do ciągnika lub narzędzia w dowolnym momencie. **Nigdy nie pozwalaj nikomu jeździć na maszynie!**
24. Duży ładunek może powodować niestabilność w prowadzeniu ciągnika. Upewnij się, że przód lub tył traktora jest odpowiednio wyważony za pomocą obciążników. Zawsze jedź powoli, zwłaszcza na zakrętach. Niestabilny ciągnik może źle sterować i przewrócić się, powodując obrażenia lub śmierć.
25. Większość wypadków ma miejsce z powodu zaniedbania lub nieostrożności. Trzymaj wszystkich pomocników i osoby postronne w bezpiecznej odległości.

26. Używaj stabilizatorów, regulowanych łańcuchów wahliwych lub bloków

wahliwych na podnośniku ciągnika
27. ramiona zapobiegające kołysaniu się tylnego ostrza na boki. Dostosuj tak ściśle, jak to możliwe, aby uzyskać najlepszą wydajność.
28. Nie pracuj w pobliżu rowów i strumieni . Zwolnij podczas pracy na nierównym terenie.
29. Podczas regulacji kąta zespołu odkładnicy należy zwrócić uwagę, aby stopy nigdy nie znajdowały się pod lemieszem tylnym .
30. Uważaj, aby nie zaczepić tylnego lemiesza o pniaki lub inne nieruchome obiekty .

BEZPIECZEŃSTWO KONSERWACJI

9. Trzymaj wszystkie osoby z dala od obszaru sterowania operatora podczas wykonywania regulacji, serwisowania lub konserwacji.
10. Okresowo dokręcaj wszystkie śruby, nakrętki i wkręty oraz sprawdzaj, czy wszystkie zawleczki są prawidłowo zamontowane, aby zapewnić bezpieczny stan urządzenia.

11. Nigdy nie używaj rąk do lokalizowania wycieków hydraulicznych z osprzętu. Użyj małego kawałka kartonu lub drewna.
12. Nigdy nie wymieniaj śrub sześciokątnych na śruby klasy niższej niż piąta, chyba że określono inaczej. Oznaczenia identyfikacyjne głowicy znajdują się w tabeli momentów dokręcania śrub.

BEZPIECZEŃSTWO PRZECHOWYWANIA

7. Przechowuj urządzenie w miejscu oddalonym od działalności człowieka. Nie pozwalaj dzieciom bawić się na przechowywanym urządzeniu lub w jego pobliżu.
8. Upewnij się, że wszystkie zaparkowane maszyny znajdują się na twardej, równej powierzchni i załącz wszystkie urządzenia zabezpieczające.
9. Jeśli stosowane jest blokowanie, przed opuszczeniem obszaru upewnij się, że jest solidne i bezpieczne.

ZACHOWAJ TE INSTRUKCJE

TECHNICAL PARAMETERS

Model	ATVLR60
Typ	60 ” , zęby stalowe
Ząb	240*290*24*T7,5mm , ilość 21 sztuk
Glowny material	Q235+65Mn

PARTS LIST

Części#	Opis	Ilość
1	Grabie wiosenne	21
2	Śruba M10*25	21
3	Podkładka płaska Φ10	21

4	Podkładka sprężysta ϕ10	21
5	Nakrętka zabezpieczająca M10	21
6	Płyta	1
7	Wałek sworznia ϕ16*90	1
8	Wiosenna szpilka	2
9	Śruba M20*90	1
10	Nakrętka M20	1
11	Wałek sworznia ϕ19*90	1
12	Kwadratowa rurka	1

ASSEMBLY

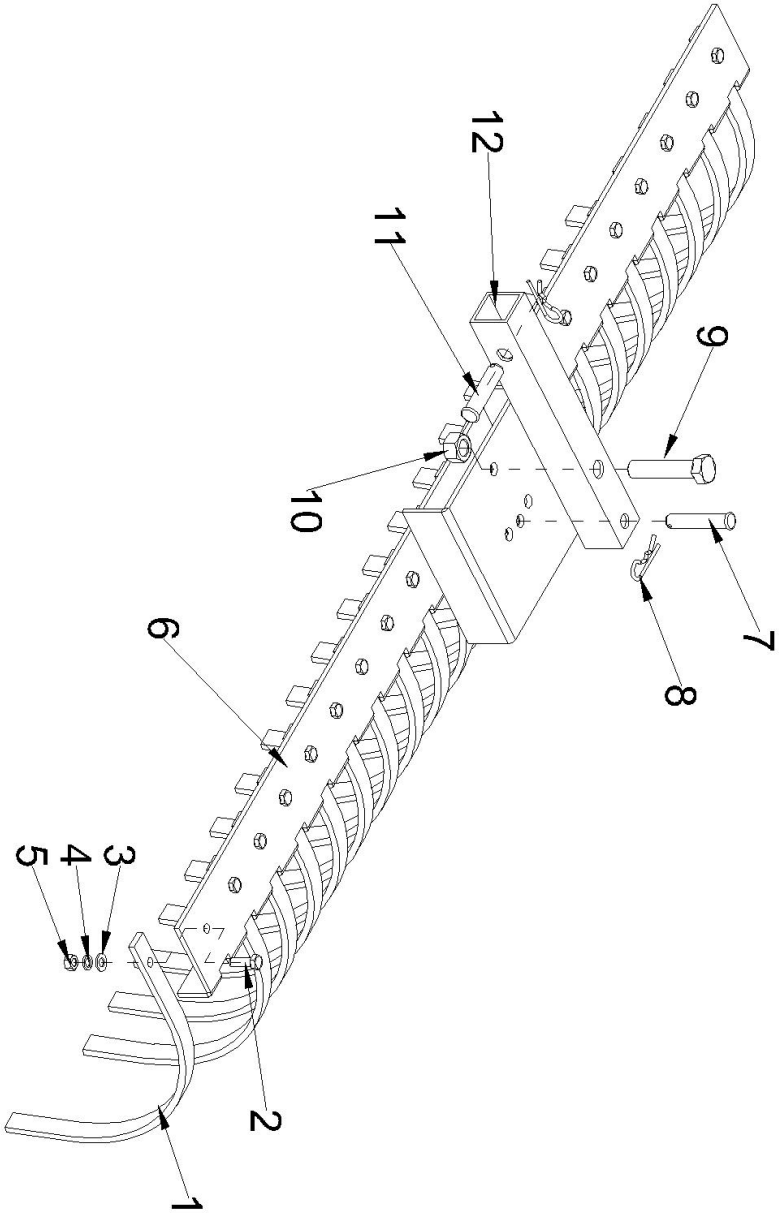

Adres: Baoshanqu Shuangchenglu 803long 11hao 1602A-1609shi Szanghaj
Przedstawiciel WE: SHUNSHUN GmbH. Römeräcker 9 Z2021,76351 Linkenheim-Hochstetten, Niemcy

REPUBLIKA WIELKIEJ BRYTANII: Pooledas Group Ltd. Jednostka 5 Albert Edward House, The Pavilions Preston, Wielka Brytania

Import do AUS: SIHAO PTY LTD. 1 ROKEVA STREETEASTWOOD NSW 2122 Australia

Import do USA: Sanven Technology Ltd. Suite 250, 9166 Anaheim Place, Rancho Cucamonga, CA 91730

Wyprodukowano w Chinach

VEVOR®

TOUGH TOOLS, HALF PRICE

Wsparcie techniczne i certyfikat e-gwarancji

www.vevor.com/support

VEVOR®

TOUGH TOOLS, HALF PRICE

Technischer Support und E-Garantiezertifikat www.vevor.com/support

LANDSCHAFTSFELSRECHEN

BENUTZERHANDBUCH

We continue to be committed to provide you tools with competitive price.
"Save Half", "Half Price" or any other similar expressions used by us only represents an estimate of savings you might benefit from buying certain tools with us compared to the major top brands and does not necessarily mean to cover all categories of tools offered by us. You are kindly reminded to verify carefully when you are placing an order with us if you are actually saving half in comparison with the top major brands.

VEVOR®

TOUGH TOOLS, HALF PRICE

LANDSCAPE ROCK RAKE

MODELL: ATVLR60

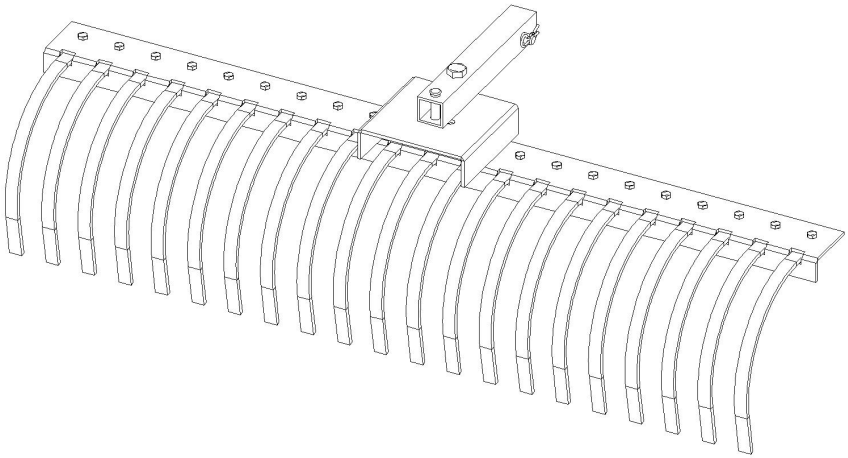

NEED HELP? CONTACT US!

Have product questions? Need technical support? Please feel free to contact us:

Technical Support and E-Warranty Certificate
www.vevor.com/support

This is the original instruction, please read all manual instructions carefully before operating. VEVOR reserves a clear interpretation of our user manual. The appearance of the product shall be subject to the product you received. Please forgive us that we won't inform you again if there are any technology or software updates on our product.

	Warnung: Um das Verletzungsrisiko zu verringern, muss der Benutzer die Bedienungsanleitung sorgfältig lesen.

INSTRUCTIONS

Vielen Dank, dass Sie sich für dieses Produkt entschieden haben . Bitte lesen Sie vor der Anwendung alle Anweisungen durch. Die Informationen helfen Ihnen dabei, die bestmöglichen Ergebnisse zu erzielen.
BITTE BEACHTEN SIE! Die Zeichnungen in diesem Handbuch dienen dazu Die Abbildungen dienen lediglich der Veranschaulichung und können in einigen Details abweichen vom tatsächlichen Produkt abweichen.
AUFMERKSAMKEIT! Lesen Sie alle Sicherheitswarnungen und Anweisungen. Die Nichtbeachtung der Warnungen und Anweisungen kann zu schweren Verletzungen oder sogar zum Tod führen. Das in den Warnhinweisen verwendete

Gerät oder Produkt wird als **„Tow Behind Dethatcher “** bezeichnet .

Bei diesem Produkt handelt es sich weder um ein Spielzeug noch um eine Spielzeugtruhe. Erlauben Sie Kindern nicht, mit diesem Artikel zu spielen. Verwenden Sie es nur bestimmungsgemäß und müssen Sie die Kinder beaufsichtigen, um die Schrittregeln der Schleppegge endgültig zu verstehen.

NUTZUNGSSICHERHEIT

28. Wählen Sie für die Montage einen Bereich aus, der sauber und frei von Fremdkörpern ist, die dazu führen könnten, dass Personen, die an der Montage arbeiten, stolpern.
29. Heben Sie keine schweren Teile oder Baugruppen an. Verwenden Sie Kräne, Wagenheber, Flaschenzüge, Gabelstapler oder andere mechanische Geräte.
30. Sehen Sie sich die Montageanweisungen in Ihrer Bedienungsanleitung an, bevor Sie fortfahren.
31. Wenn die Montageanleitung das Blockieren von Teilen oder Baugruppen vorschreibt, verwenden Sie nur Blockmaterial, das in gutem Zustand ist und dem

Gewicht der zu blockierenden Baugruppe standhält. Stellen Sie außerdem sicher, dass sich das Sperrmaterial auf einer sauberen, trockenen Oberfläche befindet.

32. Halten Sie nach Möglichkeit niemals Ihre Hände oder Körperteile unter verstopfte Baugruppen.

33. Überprüfen Sie die Maschine nach Abschluss der Montage gründlich, um sicherzustellen, dass alle Muttern, Schrauben, Hydraulikanschlüsse und sonstigen Befestigungselemente gründlich angezogen wurden.

34. Bevor Sie die Maschine in Betrieb nehmen, lesen Sie den Bedienungsabschnitt Ihrer Bedienungsanleitung sorgfältig durch.

35. Lesen Sie vor dem Betrieb den Maschinenabschnitt Ihrer Bedienungsanleitung, um sicherzustellen, dass alle Teile, die geschmiert werden müssen, wie z. B. das Getriebe, um mögliche Schäden zu vermeiden.

36. Bevor Sie das Gerät in Betrieb nehmen – wenn Sie Fragen zur ordnungsgemäßen Montage oder Bedienung haben, wenden Sie sich an Ihren Händler oder Vertreter.

SICHERHEITSRICHTLINIEN FÜR GERÄTE

16. Trinken Sie niemals alkoholische Getränke oder Drogen, da diese die Aufmerksamkeit oder Koordination beim Betrieb dieses Geräts beeinträchtigen können. Fragen Sie Ihren Arzt nach der Bedienung dieses Geräts während der Einnahme verschreibungspflichtiger Medikamente.

17. Überprüfen Sie die Sicherheitshinweise jährlich mit allen Benutzern.

18. Dieses Gerät ist gefährlich für Kinder und Personen, die mit seiner Bedienung nicht vertraut sind. Der Bediener sollte ein verantwortungsbewusster Erwachsener sein, der mit landwirtschaftlichen Maschinen vertraut und in der Bedienung dieser Geräte geschult ist. **Erlauben Sie Personen nicht, dieses Gerät zu bedienen oder zu montieren, bevor sie dieses Handbuch gelesen und ein umfassendes Verständnis der Sicherheitsvorkehrungen und der Funktionsweise entwickelt haben.**

19. Überschreiten Sie niemals die Grenzen einer Maschine.

20. Verändern Sie das Gerät in keiner Weise. Unbefugte Änderungen können die Funktion beeinträchtigen und die Lebensdauer des Geräts beeinträchtigen.

BETRIEBSSICHERHEIT

31. Die Verwendung dieses Geräts unterliegt bestimmten Gefahren, vor denen

weder mechanische Mittel noch die Produktkonstruktion schützen können. Alle Bediener dieses Geräts müssen vor der Verwendung das gesamte Handbuch lesen und verstehen und dabei besonders auf die Bedienung achten. Wenn Sie etwas in diesem Handbuch nicht verstehen, bitten Sie Ihren Vorgesetzten oder Ihren Händler, es Ihnen zu erklären.

32. Bei der Montage wird persönliche Schutzausrüstung wie Schutzhelm, Schutzbrille, Sicherheitsschuhe und Handschuhe empfohlen.

33. Erlauben Sie niemals anderen Personen als dem Bediener, den Traktor oder das Gerät zu fahren oder zu betreten. **Erlauben Sie niemandem, auf dem Gerät mitzufahren!**

34. Eine schwere Last kann zu Instabilität beim Fahren eines Traktors führen. Stellen Sie sicher, dass vorne oder hinten am Traktor ausreichend Gewichte angebracht sind. Fahren Sie immer langsam, insbesondere in Kurven. Ein instabiler Traktor könnte sich schlecht steuern lassen und möglicherweise umkippen, was zu Verletzungen oder zum Tod führen könnte.

35. Die meisten Unfälle ereignen sich aufgrund von Nachlässigkeit oder Unachtsamkeit. Halten Sie alle Helfer und Umstehenden auf Sicherheitsabstand.

36. Verwenden Sie Stabilisatoren, einstellbare Pendelketten oder Pendelblöcke an Ihrer Traktorhebebühne

37. Arme, um zu verhindern, dass die hintere Klinge hin und her schwingt. Stellen Sie die Einstellung so fest wie möglich ein, um die beste Leistung zu erzielen.

38. Arbeiten Sie nicht in der Nähe von Gräben oder Bächen . Fahren Sie langsamer, wenn Sie auf unebenem Gelände fahren.

39. Achten Sie beim Einstellen des Winkels der Scharbaugruppe darauf, dass sich Ihre Füße niemals unter dem hinteren Schild befinden .

40. Achten Sie darauf, dass das hintere Messer nicht an Baumstümpfen oder anderen unbeweglichen Gegenständen hängen bleibt .

WARTUNGSSICHERHEIT

13. Halten Sie alle Personen vom Bedienbereich fern, während Sie Einstellungen, Service- oder Wartungsarbeiten durchführen.

14. Ziehen Sie regelmäßig alle Bolzen, Muttern und Schrauben an und prüfen Sie, ob alle Splinte ordnungsgemäß installiert sind, um sicherzustellen, dass sich das Gerät in einem sicheren Zustand befindet.

15. Benutzen Sie niemals Ihre Hände, um ein Hydraulikleck an Anbaugeräten zu

lokalisieren. Verwenden Sie ein kleines Stück Pappe oder Holz.

16. Ersetzen Sie Sechskantschrauben niemals durch Schrauben mit weniger als Güteklasse 5, sofern nicht anders angegeben. Die Kopfidentifikationsmarkierung finden Sie in der Schraubendrehmomenttabelle.

LAGERSICHERHEIT

10. Bewahren Sie das Gerät an einem Ort auf, der von menschlichen Aktivitäten ferngehalten wird. Erlauben Sie Kindern nicht, auf oder in der Nähe des gelagerten Geräts zu spielen.
11. Stellen Sie sicher, dass alle geparkten Maschinen auf einer harten, ebenen Fläche stehen und alle Sicherheitsvorrichtungen aktiviert sind.
12. Wenn eine Blockierung verwendet wird, stellen Sie sicher, dass diese fest und sicher ist, bevor Sie den Bereich verlassen.

ANLEITUNG AUFBEWAHREN

TECHNICAL PARAMETERS

Modell	ATVLR60
Typ	60 Zoll , Stahlzähne
Zahn	240*290*24*T7,5mm , Menge 21
Hauptmaterial	Q235+65Mn

PARTS LIST

Teile#	Beschreibung	Menge
1	Federrechen	21
2	Schraube M10*25	21
3	Flache Unterlegscheibe Φ 10	21

4	Federscheibe ϕ10	21
5	Kontermutter M10	21
6	Platte	1
7	Stiftwelle ϕ16*90	1
8	Federstift	2
9	Schraube M20*90	1
10	Mutter M20	1
11	Stiftwelle ϕ19*90	1
12	Quadratische Röhre	1

ASSEMBLY

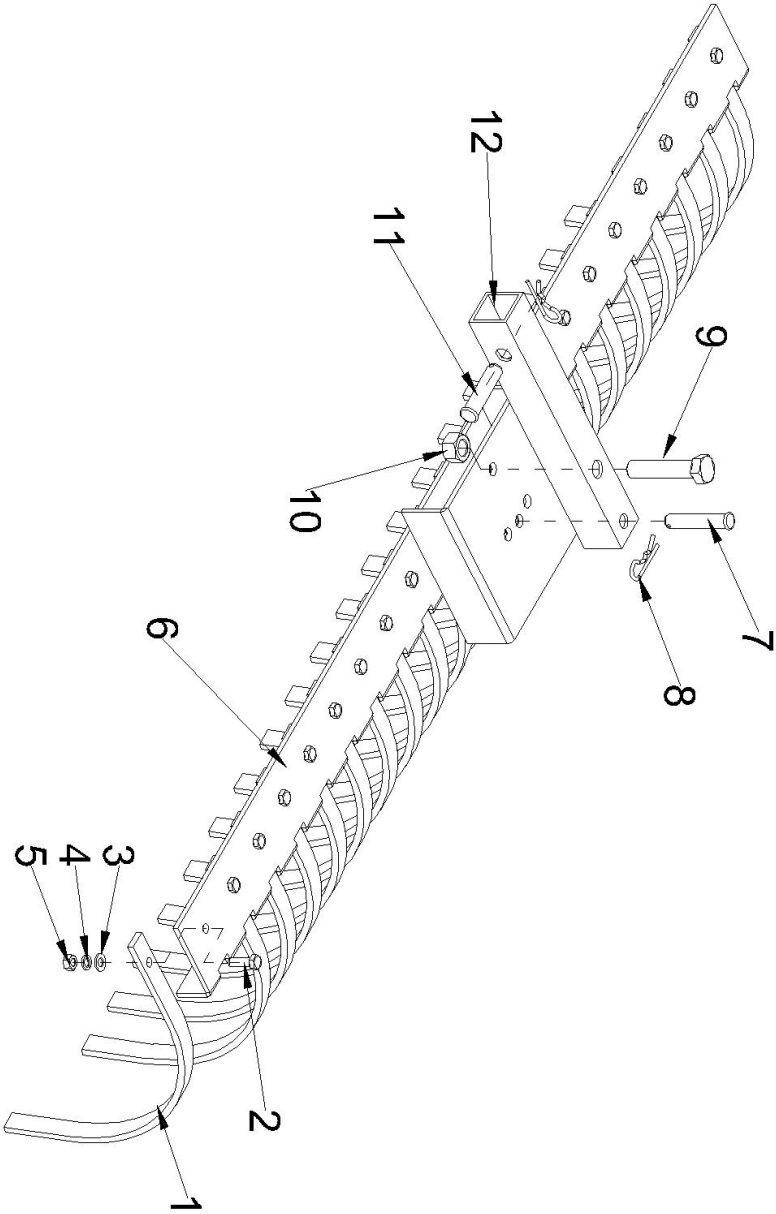

Adresse: Baoshanqu Shuangchenglu 803long 11hao 1602A-1609shi Shanghai
EK-VERTRETER: SHUNSHUN GmbH. Römeräcker 9 Z2021,76351 Linkenheim-Hochstetten, Deutschland

UK REP: Pooledas Group Ltd. Unit 5 Albert Edward House, The Pavilions Preston, Vereinigtes Königreich
Importiert nach AUS: SIHAO PTY LTD. 1 ROKEVA STREETEASTWOOD NSW 2122 Australien
In die USA importiert: Sanven Technology Ltd. Suite 250, 9166 Anaheim Place, Rancho Cucamonga, CA 91730

In China hergestellt

VEVOR®

TOUGH TOOLS, HALF PRICE

Zertifikat für technischen Support und E-Garantie

www.vevor.com/support

VEVOR®

TOUGH TOOLS, HALF PRICE

Assistance technique et certificat de garantie électronique www.vevor.com/support

RÂTEAU À ROCHES PAYSAGÈRES

MANUEL DE L'UTILISATEUR

We continue to be committed to provide you tools with competitive price.
"Save Half", "Half Price" or any other similar expressions used by us only represents an estimate of savings you might benefit from buying certain tools with us compared to the major top brands and does not necessarily mean to cover all categories of tools offered by us. You are kindly reminded to verify carefully when you are placing an order with us if you are actually saving half in comparison with the top major brands.

VEVOR®

TOUGH TOOLS, HALF PRICE

LANDSCAPE ROCK RAKE

MODÈLE : ATVLR60

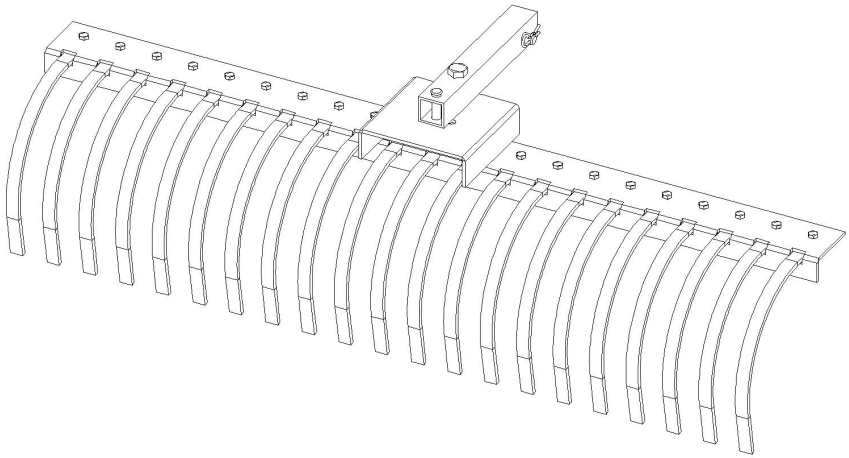

NEED HELP? CONTACT US!

Have product questions? Need technical support? Please feel free to contact us:

Technical Support and E-Warranty Certificate
www.vevor.com/support

This is the original instruction, please read all manual instructions carefully before operating. VEVOR reserves a clear interpretation of our user manual. The appearance of the product shall be subject to the product you received. Please forgive us that we won't inform you again if there are any technology or software updates on our product.

	Avertissement : Pour réduire le risque de blessure, l'utilisateur doit lire attentivement le manuel d'instructions.

INSTRUCTIONS

Merci beaucoup d'avoir choisi ce produit . Veuillez lire toutes les instructions avant de l'utiliser. Les informations vous aideront à obtenir les meilleurs résultats possibles.
VEUILLEZ NOTER! Les dessins de ce manuel sont destinés à titre d'illustration uniquement et dans certains détails, peut diffèrent du produit réel.
ATTENTION! Lisez tous les avertissements de sécurité et toutes les instructions. Le non-respect des avertissements et des instructions peut entraîner des blessures graves, voire la mort. L'appareil ou le produit utilisé dans les instructions d'avertissement fait référence au **T ow Behind Dethatcher** .
Ce produit n'est pas un jouet ni un coffre à jouets. Ne laissez pas les enfants jouer avec cet article. Utiliser uniquement comme prévu et nécessiter de superviser les enfants pour comprendre enfin les règles d'étape de la herse traînante.

SÉCURITÉ D'UTILISATION

37. Sélectionnez une zone d'assemblage propre et exempte de tout débris susceptible de faire trébucher les personnes travaillant sur l'assemblage.

38. Ne soulevez pas de pièces ou d’ assemblages lourds. Utilisez une grue, un cric, un palan, des chariots élévateurs ou d'autres appareils mécaniques.

39. Prévisualisez les instructions d'assemblage dans votre manuel d'utilisation avant de continuer.

40. Si les instructions de montage nécessitent le blocage de pièces ou d'assemblages, utilisez uniquement du matériel de bloc en bon état et capable de supporter le poids de l'assemblage à bloquer. Assurez-vous également que le matériau de blocage se trouve sur une surface propre et sèche.

41. Dans la mesure du possible, ne placez jamais les mains ou toute partie du corps sous des assemblages bloqués.
42. Une fois l'assemblage terminé, inspectez soigneusement la machine pour vous assurer que tous les écrous, boulons, raccords hydrauliques ou tout autre ensemble de fixations ont été soigneusement serrés.
43. Avant d'utiliser la machine, lisez attentivement la section relative au fonctionnement de votre manuel de l'opérateur.
44. Avant d'utiliser, lisez la section machine de votre manuel d'utilisation pour vous assurer que toutes les pièces nécessitant une lubrification, telles que la boîte de vitesses, afin d'éviter tout dommage possible.
45. Avant d'utiliser l'équipement - si vous avez des questions concernant le montage ou le fonctionnement correct, contactez votre revendeur ou représentant.

DIRECTIVES DE SÉCURITÉ DE L'ÉQUIPEMENT

21. N'utilisez jamais de boissons alcoolisées ou de drogues susceptibles de nuire à la vigilance ou à la coordination lors de l'utilisation de cet équipement. Consultez votre médecin pour savoir comment utiliser cette machine tout en prenant des médicaments sur ordonnance.
22. Passez en revue les instructions de sécurité avec tous les utilisateurs chaque année.
23. Cet équipement est dangereux pour les enfants et les personnes qui ne connaissent pas son fonctionnement. L'opérateur doit être un adulte responsable familier avec les machines agricoles et formé au fonctionnement de cet équipement. **Ne laissez personne utiliser ou assembler cet appareil avant d'avoir lu ce manuel et d'avoir développé une compréhension approfondie des précautions de sécurité et du fonctionnement.**
24. Ne dépassez jamais les limites d’une machine.
25. Ne modifiez en aucun cas l’équipement. Une modification non autorisée peut altérer le fonctionnement et affecter la durée de vie de l'équipement.

SÉCURITÉ OPÉRATIONNELLE

41. L'utilisation de cet équipement est soumise à certains dangers contre lesquels il est impossible de se protéger par des moyens mécaniques ou par la conception du produit. Tous les opérateurs de cet équipement doivent lire et comprendre l'intégralité de ce manuel, en accordant une attention particulière au fonctionnement, avant de l'utiliser. S'il y a quelque chose dans ce manuel que

vous ne comprenez pas, demandez à votre superviseur ou à votre revendeur de vous l'expliquer.

42. Des équipements de protection individuelle, notamment un casque, des lunettes de sécurité, des chaussures de sécurité et des gants, sont recommandés lors de l'assemblage.

43. Ne permettez à aucune personne autre que l'opérateur de monter ou de monter à bord du tracteur ou de l'outil, à aucun moment. **Ne laissez jamais personne monter sur l'outil !**

44. Une charge lourde peut provoquer une instabilité dans la conduite d'un tracteur. Assurez-vous que l'avant ou l'arrière du tracteur est correctement contrebalancé par des poids. Conduisez toujours lentement, surtout dans les virages. Un tracteur instable pourrait mal se diriger et éventuellement basculer, provoquant des blessures, voire la mort.

45. La plupart des accidents surviennent à cause de la négligence ou de la négligence. Gardez toutes les aides et les spectateurs à une distance de sécurité.

46. Utilisez des barres stabilisatrices, des chaînes stabilisatrices réglables ou des blocs stabilisants sur votre pont élévateur

47. bras pour empêcher la lame arrière de osciller d’un côté à l’autre. Ajustez

aussi étroitement que possible pour de meilleures performances.

48. Ne travaillez pas à proximité de fossés ou de ruisseaux . Ralentissez lorsque vous travaillez sur un terrain accidenté.

49. Lors du réglage de l'angle du versoir, assurez-vous que vos pieds ne sont jamais sous la lame arrière .

50. Faites attention à ne pas coincer la lame arrière dans des souches ou d'autres objets immobiles .

SÉCURITÉ DE L'ENTRETIEN

17. Gardez toutes les personnes éloignées de la zone de contrôle de l'opérateur lors des réglages, de l'entretien ou de la maintenance.

18. Serrez périodiquement tous les boulons, écrous et vis et vérifiez que toutes les goupilles fendues sont correctement installées pour garantir que l'unité est dans un état sûr.

19. N'utilisez jamais vos mains pour localiser une fuite hydraulique sur les accessoires. Utilisez un petit morceau de carton ou de bois.

20. Ne remplacez jamais les boulons hexagonaux par des boulons de qualité inférieure à cinq, sauf indication contraire. Reportez-vous au tableau des couples de serrage des boulons pour connaître le marquage d'identification de la tête.

SÉCURITÉ DU STOCKAGE

13. Rangez l'appareil dans une zone éloignée de l'activité humaine. Ne laissez pas les enfants jouer sur ou autour de l'unité stockée.
14. Assurez-vous que toutes les machines garées se trouvent sur une surface dure et plane et activez tous les dispositifs de sécurité.
15. Si un blocage est utilisé, assurez-vous qu'il est solide et sécurisé avant de quitter la zone.

CONSERVEZ CES INSTRUCTIONS

TECHNICAL PARAMETERS

Modèle	ATVLR60
Taper	60 " , dents en acier
Dent	240*290*24*T7,5 mm , quantité de 21
Matériau principal	Q235+65Mn

PARTS LIST

Les pièces#	Description	Quantité
1	Râteau à ressort	21
2	Boulon M10*25	21
3	Rondelle plate Φ10	21
4	Rondelle élastique Φ10	21

5	Contre-écrou M10	21
6	Plaque	1
7	Arbre de broche Φ16*90	1
8	Goupille élastique	2
9	Boulon M20*90	1
dix	Écrou M20	1
11	Arbre de broche Φ19*90	1
12	Tube carré	1

ASSEMBLY

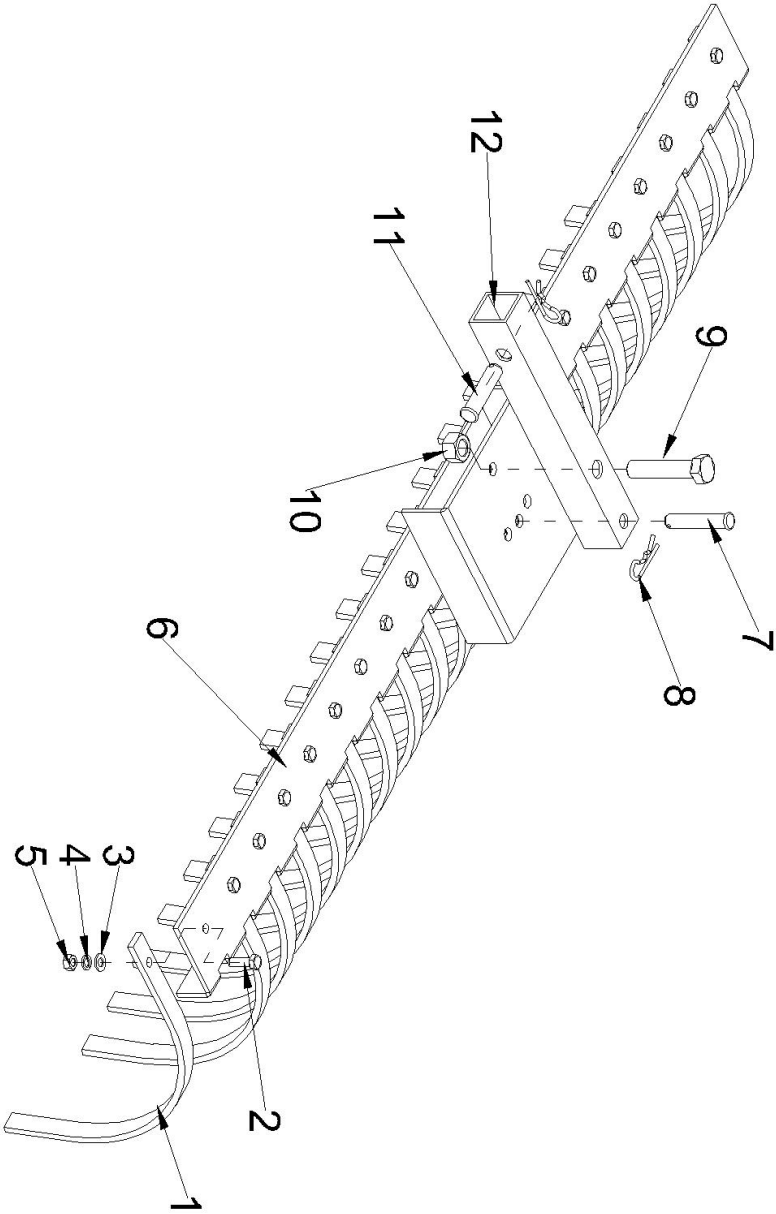

Adresse : Baoshanqu Shuangchenglu 803long 11hao 1602A-1609shi Shanghai
REPRÉSENTANT CE : SHUNSHUN GmbH. Römeräcker 9 Z2021,76351 Linkenheim-Hochstetten, Allemagne

REPRÉSENTANT DU Royaume-Uni : Pooledas Group Ltd. Unit 5 Albert Edward House, The Pavilions Preston, Royaume-Uni

Importé en Australie : SIHAO PTY LTD. 1 ROKEVA STREETASTWOOD NSW 2122 Australie

Importé aux États-Unis : Sanven Technology Ltd. Suite 250, 9166 Anaheim Place, Rancho Cucamonga, CA 91730

Fabriqué en Chine

VEVOR®

TOUGH TOOLS, HALF PRICE

Assistance technique et certificat de garantie électronique

www.vevor.com/support

VEVOR®

TOUGH TOOLS, HALF PRICE

Technische ondersteuning en e-garantiecertificaat www.vevor.com/support

LANDSCHAP ROTSHARK

HANDLEIDING

We continue to be committed to provide you tools with competitive price.
"Save Half", "Half Price" or any other similar expressions used by us only represents an estimate of savings you might benefit from buying certain tools with us compared to the major top brands and does not necessarily mean to cover all categories of tools offered by us. You are kindly reminded to verify carefully when you are placing an order with us if you are actually saving half in comparison with the top major brands.

VEVOR®

TOUGH TOOLS, HALF PRICE

LANDSCAPE ROCK RAKE

MODEL: ATVLR60

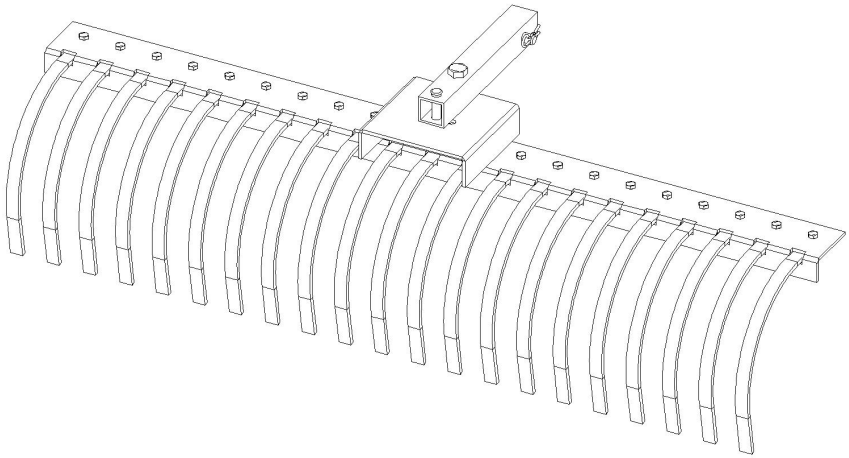

NEED HELP? CONTACT US!

Have product questions? Need technical support? Please feel free to contact us:

Technical Support and E-Warranty Certificate
www.vevor.com/support

This is the original instruction, please read all manual instructions carefully before operating. VEVOR reserves a clear interpretation of our user manual. The appearance of the product shall be subject to the product you received. Please forgive us that we won't inform you again if there are any technology or software updates on our product.

	Waarschuwing-Om het risico op letsel te verminderen, moet de gebruiker de handleiding zorgvuldig lezen.

INSTRUCTIONS

Hartelijk dank voor het kiezen van dit product . Lees alle instructies voordat u het gebruikt. De informatie zal u helpen de best mogelijke resultaten te bereiken.

HOUD ER REKENING MEE DAT! De tekeningen in deze handleiding zijn bedoeld voor alleen ter illustratie en in sommige details mogelijk afwijken van het daadwerkelijke product.

AANDACHT! Lees alle veiligheidswaarschuwingen en alle instructies. Het niet opvolgen van de waarschuwingen en instructies kan leiden tot ernstig letsel of zelfs de dood. Het apparaat of product dat in de waarschuwingsinstructies wordt gebruikt, wordt verwezen naar **Toow Behind Dethatcher** .

Dit product is geen speelgoed of speelgoedkist. Laat kinderen niet met dit artikel spelen. Gebruik alleen zoals bedoeld en moet toezicht houden op de kinderen om de stapregels van de sleepeg eindelijk te begrijpen.

GEBRUIKSVEILIGHEID

46. Kies een plaats voor de montage die schoon is en vrij van vuil waardoor personen die aan de montage werken kunnen struikelen.
47. Til geen zware onderdelen of constructies op. Gebruik een kraan, krik, takel, vorkheftrucks of andere mechanische apparaten.
48. Bekijk een voorbeeld van de montage-instructies in de gebruikershandleiding voordat u verder gaat.
49. Indien de montage-instructies voorschrijven dat onderdelen of samenstellingen moeten worden opgesloten, gebruik dan uitsluitend blokmateriaal dat in goede staat verkeert en in staat is het gewicht van de te blokkeren samenstelling te dragen. Zorg er ook voor dat het opsluitmateriaal zich op een schone, droge ondergrond bevindt.

50. Plaats indien mogelijk nooit uw handen of enig ander lichaamsdeel onder geblokkeerde delen.
51. Nadat de montage is voltooid, inspecteert u de machine grondig om er zeker van te zijn dat alle moeren, bouten, hydraulische fittingen of andere bevestigingsmiddelen goed zijn vastgedraaid.
52. Voordat u de machine bedient, dient u het bedieningsgedeelte van uw bedieningshandleiding aandachtig te lezen.
53. Lees voordat u gaat werken het hoofdstuk over de machine in uw bedieningshandleiding om er zeker van te zijn dat alle onderdelen die gesmeerd moeten worden, zoals de versnellingsbak, eventuele schade voorkomen.
54. Voordat u de apparatuur bedient : als u vragen heeft over de juiste montage of bediening, neem dan contact op met uw dealer of vertegenwoordiger.

VEILIGHEIDSRICHTLIJNEN VOOR APPARATUUR

26. Gebruik nooit alcoholische dranken of medicijnen die de alertheid of coördinatie kunnen belemmeren tijdens het gebruik van dit apparaat. Raadpleeg uw arts over het bedienen van deze machine terwijl u voorgeschreven medicijnen gebruikt.
27. Bespreek jaarlijks de veiligheidsinstructies met alle gebruikers.
28. Deze apparatuur is gevaarlijk voor kinderen en personen die niet bekend zijn met de werking ervan. De bestuurder moet een verantwoordelijke volwassene zijn die bekend is met landbouwmachines en getraind is in de bediening van deze apparatuur. **Sta niet toe dat personen dit apparaat bedienen of monteren totdat zij deze handleiding hebben gelezen en een grondig begrip hebben ontwikkeld van de veiligheidsmaatregelen en van de werking ervan.**
29. Overschrijd nooit de grenzen van een machine.
30. Breng op geen enkele manier wijzigingen aan aan de apparatuur. Ongeoorloofde wijzigingen kunnen de werking aantasten en de levensduur van de apparatuur beïnvloeden.

BEDRIJFSVEILIGHEID

51. Het gebruik van deze apparatuur is onderhevig aan bepaalde gevaren waartegen niet kan worden beschermd door mechanische middelen of productontwerp. Alle gebruikers van deze apparatuur moeten vóór gebruik de gehele handleiding lezen en begrijpen, waarbij bijzondere aandacht moet worden besteed aan de bediening. Als u iets in deze handleiding niet begrijpt, vraag dan

uw supervisor of uw dealer om dit aan u uit te leggen.

52. Tijdens de montage worden persoonlijke beschermingsmiddelen, waaronder een helm, veiligheidsbril, veiligheidsschoenen en handschoenen, aanbevolen.

53. Laat nooit iemand anders dan de bestuurder op de tractor of het werktuig rijden of erop stappen. **Laat nooit iemand op het werktuig meerijden!**

54. Een zware last kan instabiliteit veroorzaken bij het besturen van een tractor. Zorg ervoor dat de voor- of achterkant van de tractor goed uitgebalanceerd is met gewichten. Rijd altijd langzaam, vooral in bochten. Een onstabiele tractor kan slecht sturen en mogelijk omvallen, wat letsel of de dood tot gevolg kan hebben.

55. De meeste ongelukken gebeuren door verwaarlozing of onzorgvuldigheid. Houd alle helpers en omstanders op veilige afstand.

56. Gebruik stabilisatorstangen, verstelbare stabilisatiekettingen of stabilisatieblokken op uw tractorlift

57. armen om te voorkomen dat het achtermes heen en weer zwaait. Pas zo strak als praktisch mogelijk aan voor de beste prestaties.

58. Werk niet in de buurt van sloten of kreken . Vertraag wanneer u over ruw terrein rijdt.

59. Wanneer u de hoek van het afwerkblad aanpast, zorg er dan voor dat uw voeten zich nooit onder het achterblad bevinden .

60. Zorg ervoor dat het achtermes niet vast komt te zitten op boomstronken of andere vaste voorwerpen .

ONDERHOUDSVEILIGHEID

21. Houd alle personen uit de buurt van het bedieningsgebied van de machinist tijdens het uitvoeren van aanpassingen, service of onderhoud.

22. Draai regelmatig alle bouten, moeren en schroeven vast en controleer of alle splitpennen correct zijn geïnstalleerd om er zeker van te zijn dat de unit in een veilige staat verkeert.

23. Gebruik nooit uw handen om een hydraulisch lek op aanbouwdelen op te sporen. Gebruik een klein stukje karton of hout.

24. Vervang zeskantbouten nooit door bouten van minder dan klasse 5, tenzij anders aangegeven. Raadpleeg de boutkoppeltabel voor de identificatiemarkering van de kop.

OPSLAGVEILIGHEID

16. Bewaar het apparaat op een plaats waar geen menselijke activiteit aanwezig

is. Laat kinderen niet op of rond het opgeslagen apparaat spelen.

17. Zorg ervoor dat alle geparkeerde machines op een harde, vlakke ondergrond staan en schakel alle veiligheidsvoorzieningen in.

18. Als er gebruik wordt gemaakt van een blokkering, zorg er dan voor dat deze stevig en veilig is voordat u het gebied verlaat.

BEWAAR DEZE INSTRUCTIES

TECHNICAL PARAMETERS

Model	ATVLR60
Type	60 ” , stalen tanden
Tand	240*290*24*T7.5mm , hoeveelheid 21
Hoofd materiaal	Q235+65Mn

PARTS LIST

Onderdelen#	Beschrijving	Hoeveelheid
1	Lente hark	21
2	Bout M10*25	21
3	Platte sluitring Φ10	21
4	Veerring Φ10	21
5	Borgmoer M10	21
6	Bord	1
7	Pin-as Φ16*90	1

8	Veerpen	2
9	Bout M20*90	1
10	Moer M20	1
11	Pin-as ϕ19*90	1
12	Vierkante tube	1

ASSEMBLY

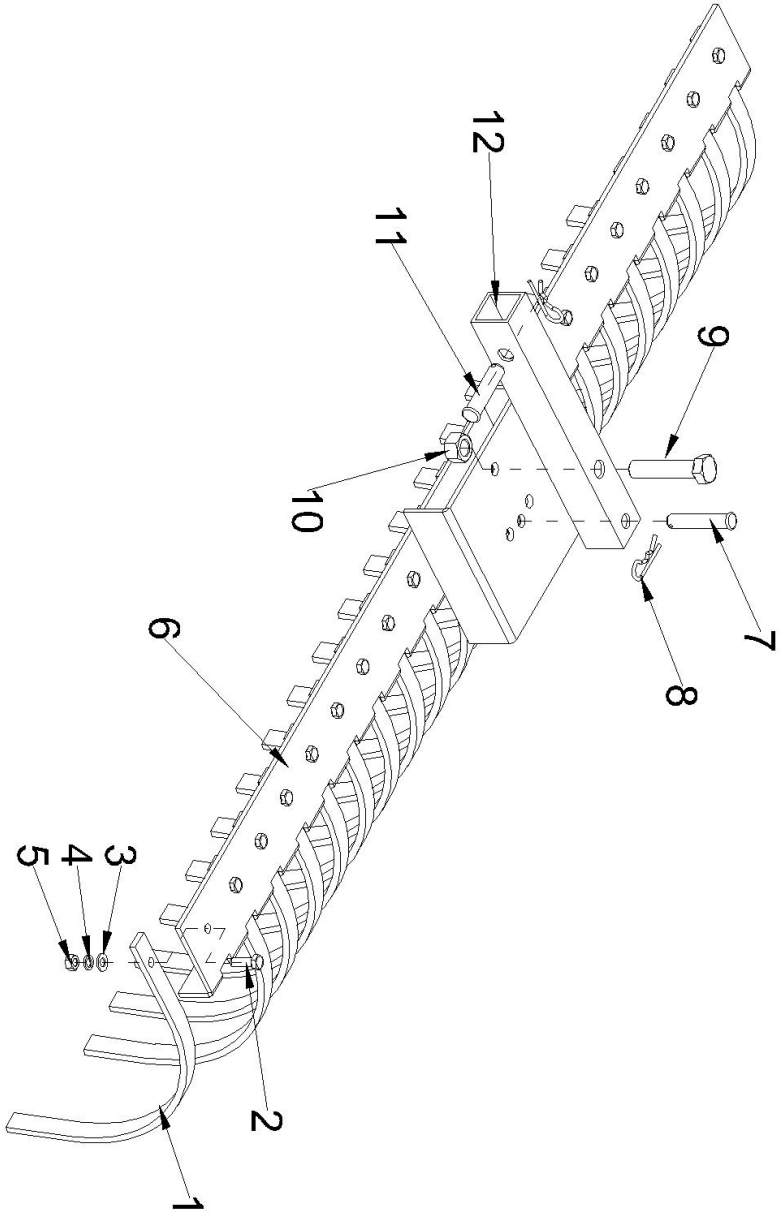

Adres: Baoshanqu Shuangchenglu 803long 11hao 1602A-1609shi Shanghai

EG-REP: SHUNSHUN GmbH. Römeräcker 9 Z2021,76351 Linkenheim-Hochstetten, Duitsland

VK REP: Pooledas Group Ltd. Unit 5 Albert Edward House, The Pavilions Preston, Verenigd Koninkrijk
Geïmporteerd naar AUS: SIHAO PTY LTD. 1 ROKEVA STREETEASTWOOD NSW 2122 Australië
Geïmporteerd naar de VS: Sanven Technology Ltd. Suite 250, 9166 Anaheim Place, Rancho Cucamonga, CA 91730

Gemaakt in China

VEVOR®

TOUGH TOOLS, HALF PRICE

Technische ondersteuning en e-garantiecertificaat

www.vevor.com/support

VEVOR®

TOUGH TOOLS, HALF PRICE

Teknisk support och e-garanticertifikat www.vevor.com/support

LANDSKAP ROCK RAKE

ANVÄNDARMANUAL

We continue to be committed to provide you tools with competitive price.
"Save Half", "Half Price" or any other similar expressions used by us only represents an estimate of savings you might benefit from buying certain tools with us compared to the major top brands and does not necessarily mean to cover all categories of tools offered by us. You are kindly reminded to verify carefully when you are placing an order with us if you are actually saving half in comparison with the top major brands.

VEVOR®

TOUGH TOOLS, HALF PRICE

LANDSCAPE ROCK RAKE

MODELL: ATVLR60

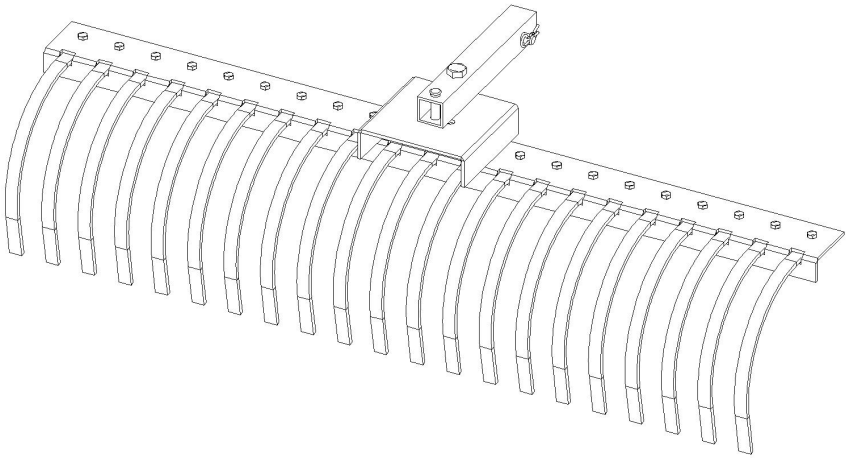

NEED HELP? CONTACT US!

Have product questions? Need technical support? Please feel free to contact us:

Technical Support and E-Warranty Certificate
www.vevor.com/support

This is the original instruction, please read all manual instructions carefully before operating. VEVOR reserves a clear interpretation of our user manual. The appearance of the product shall be subject to the product you received. Please forgive us that we won't inform you again if there are any technology or software updates on our product.

	Varning - För att minska risken för skada måste användaren läsa instruktionerna noggrant.

INSTRUCTIONS

Tack så mycket för att du valde denna produkt . Läs alla instruktioner innan du använder den. Informationen hjälper dig att uppnå bästa möjliga resultat.
VÄNLIGEN NOTERA! Ritningar i denna handbok är till för endast i illustrationssyfte och i vissa detaljer kan skiljer sig från den faktiska produkten.
UPPMÄRKSAMHET! Läs alla säkerhetsvarningar och alla instruktioner. Underlåtenhet att följa varningarna och instruktionerna kan resultera i allvarliga skador eller till och med dödsfall. Enheten eller produkten som används i varningsinstruktionerna hänvisas till **T ow Behind Dethatcher** .
Denna produkt är inte en leksak eller en leksakskrin. Tillåt inte barn att leka med detta föremål. Använd endast på avsett sätt och behöver övervaka barnen för att förstå stegreglerna för dragharven äntligen.

ANVÄNDNINGSSÄKERHET

55. Välj ett område för montering som är rent och fritt från skräp som kan få personer som arbetar på enheten att snubbla.
56. Lyft inte tunga delar eller enheter. Använd kran, domkraft, redskap, gaffeltruckar eller andra mekaniska anordningar.
57. Förhandsgranska monteringsinstruktionerna i din bruksanvisning innan du går vidare.
58. Om monteringsanvisningen kräver att delar eller sammansättningar ska blockeras, använd endast blockmaterial som är i gott skick och som kan hantera vikten av enheten som ska blockeras. Se också till att blockeringsmaterialet ligger på en ren, torr yta.
59. Placera aldrig händer eller någon del av kroppen under blockerade enheter om det alls är möjligt.

60. Efter avslutad montering, inspektera maskinen noggrant för att vara säker på att alla muttrar, bultar, hydrauliska kopplingar eller andra fästanordningar har dragits åt ordentligt.
61. Innan du använder maskinen, läs noggrant bruksavsnittet i din bruksanvisning.
62. Innan du använder maskinen, läs maskinavsnittet i din bruksanvisning för att vara säker på att alla delar som kräver smörjning, såsom växellådan, för att undvika eventuella skador.
63. Innan du använder utrustningen - om du har några frågor angående korrekt montering eller användning, kontakta din återförsäljare eller representant.

RIKTLINJER FÖR UTRUSTNING SÄKERHET

31. Använd aldrig alkoholhaltiga drycker eller droger som kan hindra vakenhet eller koordination när du använder denna utrustning. Rådgör med din läkare om hur du använder denna maskin när du tar receptbelagda läkemedel.
32. Gå igenom säkerhetsinstruktionerna med alla användare årligen.
33. Denna utrustning är farlig för barn och personer som inte känner till dess funktion. Operatören bör vara en ansvarig vuxen som är bekant med jordbruksmaskiner och utbildad i denna utrustnings funktioner. **Tillåt inte personer att använda eller montera denna enhet förrän de har läst denna handbok och har utvecklat en grundlig förståelse för säkerhetsföreskrifterna och hur den fungerar.**
34. Överskrid aldrig gränserna för en maskin.
35. Modifiera inte utrustningen på något sätt. Otillåten modifiering kan försämra funktionen och kan påverka utrustningens livslängd.

DRIFTSSÄKERHET

61. Användningen av denna utrustning är föremål för vissa faror som inte kan skyddas mot med mekaniska medel eller produktdesign. Alla operatörer av denna utrustning måste läsa och förstå hela den här bruksanvisningen och vara särskilt uppmärksam på användningen innan den används. Om det är något i den här bruksanvisningen som du inte förstår, fråga din chef eller din återförsäljare att förklara det för dig.
62. Personlig skyddsutrustning inklusive hjälm, skyddsglasögon, skyddsskor och handskar rekommenderas vid montering.
63. Tillåt aldrig någon annan än föraren att åka eller gå ombord på traktorn eller

redskapet när som helst. **Tillåt aldrig någon att åka på redskapet!**

64. En tung last kan orsaka instabilitet vid körning av en traktor. Se till att traktorns främre eller bakre del är korrekt balanserad med vikter. Kör alltid långsamt - speciellt runt svängar. En instabil traktor kan styra dåligt och eventuellt välta, vilket kan orsaka skada eller dödsfall.

65. De flesta olyckor inträffar på grund av vanvård eller slarv. Håll alla medhjälpare och åskådare på säkert avstånd.

66. Använd stabilisatorstänger, justerbara svajkedjor eller svajklossar på din traktorlyft

67. armar för att hålla det bakre bladet från att svänga från sida till sida. Justera så hårt som praktiskt för bästa prestanda.

68. Kör inte i närheten av diken eller bäckar . Sakta ner när du kör på ojämn mark.

69. När du justerar vinkeln på formskivan, se till att dina fötter aldrig är under det bakre bladet .

70. Var noga med att undvika att det bakre bladet fastnar på stubbar eller andra orörliga föremål .

UNDERHÅLLSSÄKERHET

25. Håll alla personer borta från operatörens kontrollområde när du utför justeringar, service eller underhåll.

26. Dra regelbundet åt alla bultar, muttrar och skruvar och kontrollera att alla saxsprintar är korrekt installerade för att säkerställa att enheten är i ett säkert skick.

27. Använd aldrig händerna för att lokalisera en hydraulisk läcka på redskap. Använd en liten bit kartong eller trä.

28. Byt aldrig ut sexkantsbultar med mindre än grad fem bultar om inget annat anges. Se bultmomentdiagrammet för huvudidentifieringsmarkering.

FÖRVARINGSSÄKERHET

19. Förvara enheten på ett område borta från mänsklig aktivitet. Tillåt inte barn att leka på eller runt den förvarade enheten.

20. Se till att alla parkerade maskiner står på ett hårt, plant underlag och koppla in alla säkerhetsanordningar.

21. Om blockering används, se till att den är stadig och säker innan du lämnar området.

SPARA DESSA INSTRUKTIONER

TECHNICAL PARAMETERS

Modell	ATVLR60
Typ	60 ” , ståltänder
Tand	240*290*24*T7.5mm , antal 21
Huvudmaterial	Q235+65Mn

PARTS LIST

Delar#	Beskrivning	Kvantitet
1	Fjäderkratta	21
2	Bult M10*25	21
3	Platt bricka ϕ10	21
4	Fjäderbricka ϕ10	21
5	Låsmutter M10	21
6	Tallrik	1
7	Stiftaxel ϕ16*90	1
8	Fjäderstift	2
9	Bult M20*90	1
10	Mutter M20	1
11	Stiftaxel ϕ19*90	1

12	Fyrkantigt rör	1

ASSEMBLY

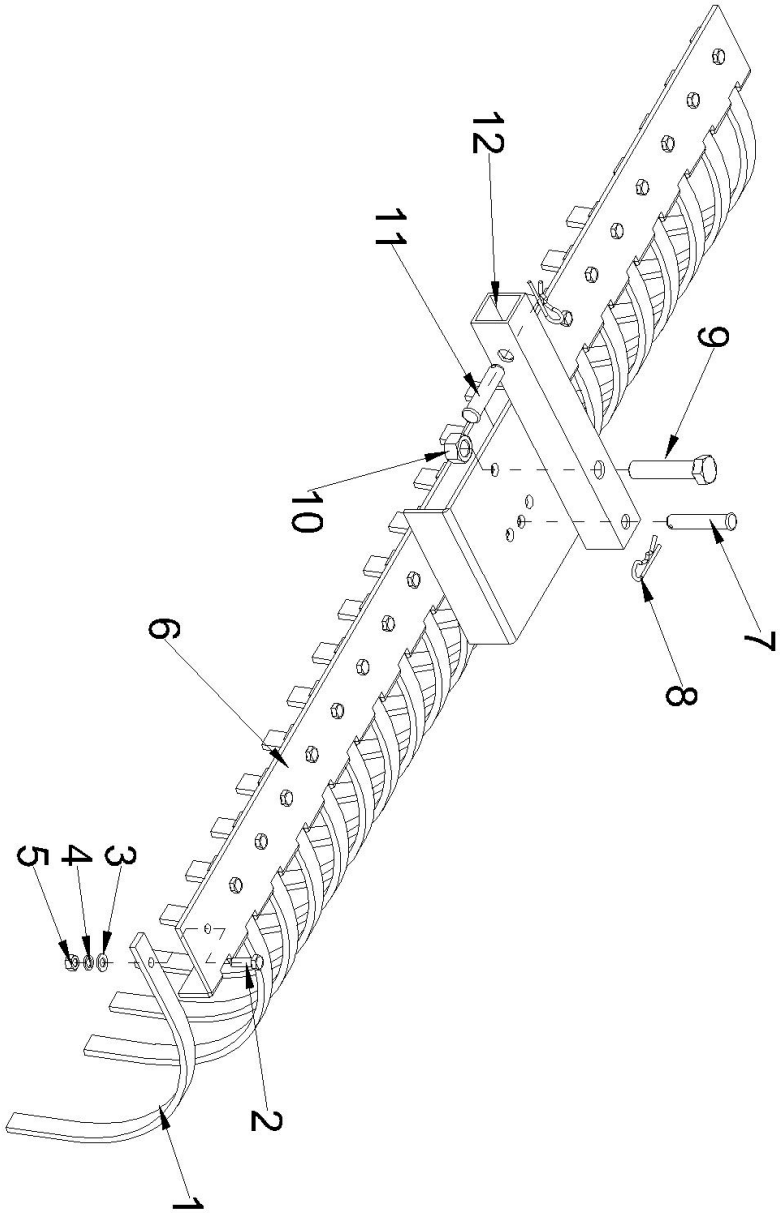

Adress: Baoshanqu Shuangchenglu 803long 11hao 1602A-1609shi Shanghai
EC REP: SHUNSHUN GmbH. Römeräcker 9 Z2021,76351 Linkenheim-Hochstetten, Tyskland
UK REP: Pooledas Group Ltd. Enhet 5 Albert Edward House, The Pavilions Preston, Storbritannien
Importerad till AUS: SIHAO PTY LTD. 1 ROKEVA STREETEASTWOOD NSW 2122 Australien
Importerad till USA: Sanven Technology Ltd. Suite 250, 9166 Anaheim Place, Rancho Cucamonga, CA 91730

Tillverkad i Kina

VEVOR®

TOUGH TOOLS, HALF PRICE

Teknisk support och e-garanticertifikat

www.vevor.com/support

VEVOR®

TOUGH TOOLS, HALF PRICE

Soporte técnico y certificado de garantía electrónica www.vevor.com/support

RASTRILLO DE ROCA DE PAISAJE

MANUAL DE USUARIO

We continue to be committed to provide you tools with competitive price.
"Save Half", "Half Price" or any other similar expressions used by us only represents an estimate of savings you might benefit from buying certain tools with us compared to the major top brands and does not necessarily mean to cover all categories of tools offered by us. You are kindly reminded to verify carefully when you are placing an order with us if you are actually saving half in comparison with the top major brands.

VEVOR®

TOUGH TOOLS, HALF PRICE

LANDSCAPE ROCK RAKE

MODELO: ATVLR60

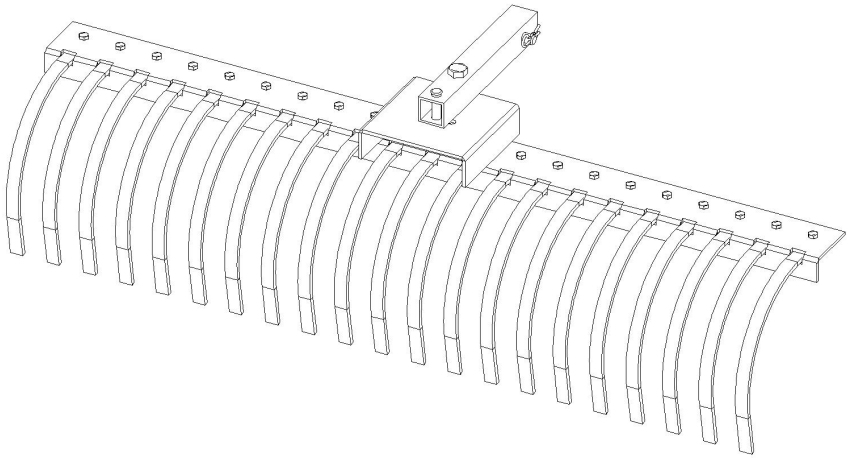

NEED HELP? CONTACT US!

Have product questions? Need technical support? Please feel free to contact us:

Technical Support and E-Warranty Certificate
www.vevor.com/support

This is the original instruction, please read all manual instructions carefully before operating. VEVOR reserves a clear interpretation of our user manual. The appearance of the product shall be subject to the product you received. Please forgive us that we won't inform you again if there are any technology or software updates on our product.

	Advertencia: para reducir el riesgo de lesiones, el usuario debe leer atentamente el manual de instrucciones.

INSTRUCTIONS

Muchas gracias por elegir este producto . Lea todas las instrucciones antes de usarlo. La información le ayudará a lograr los mejores resultados posibles.
¡TENGA EN CUENTA! Los dibujos de este manual son para Sólo con fines ilustrativos y en algunos detalles puede difieren del producto real.

¡ ATENCIÓN! Lea todas las advertencias de seguridad y todas las instrucciones.

El incumplimiento de las advertencias e instrucciones puede provocar lesiones graves o incluso la muerte. El dispositivo o producto utilizado en las instrucciones de advertencia se refiere a **Tow Behind Dethatcher** .
Este producto no es un juguete ni un baúl de juguetes. No permita que los niños jueguen con este artículo. Úselo únicamente según lo previsto y es necesario supervisar a los niños para que finalmente comprendan las reglas de los pasos de la grada de arrastre.

SEGURIDAD DE USO

64. Seleccione un área para el ensamblaje que esté limpia y libre de residuos que puedan causar tropiezos a las personas que trabajan en el ensamblaje.
65. No levante piezas o conjuntos pesados. Utilice grúa, gato, aparejos, carretillas elevadoras u otros dispositivos mecánicos.
66. Obtenga una vista previa de las instrucciones de montaje en el manual del operador antes de continuar.
67. Si las instrucciones de montaje exigen que se bloqueen piezas o conjuntos, utilice únicamente material de bloque que esté en buenas condiciones y sea capaz de soportar el peso del conjunto que se va a bloquear. También asegúrese de que el material de bloqueo esté sobre una superficie limpia y seca.

68. Nunca coloque las manos ni ninguna parte del cuerpo debajo de conjuntos bloqueados, si es posible.
69. Después de completar el ensamblaje, inspeccione minuciosamente la máquina para asegurarse de que todas las tuercas, pernos, accesorios hidráulicos o cualquier otro conjunto de sujetadores hayan sido apretados completamente.
70. Antes de operar la máquina, lea detenidamente la sección de operación de su manual del operador.
71. Antes de operar, lea la sección de la máquina del manual del operador para asegurarse de que cualquier pieza que requiera lubricación, como la caja de cambios, evite posibles daños.
72. Antes de operar el equipo : si tiene alguna pregunta sobre el montaje u operación adecuados, comuníquese con su distribuidor o representante.

PAUTAS DE SEGURIDAD DEL EQUIPO

36. Nunca use bebidas alcohólicas o drogas que puedan dificultar el estado de alerta o la coordinación mientras opera este equipo. Consulte a su médico acerca del funcionamiento de esta máquina mientras toma medicamentos recetados.
37. Revise las instrucciones de seguridad con todos los usuarios anualmente.
38. Este equipo es peligroso para los niños y las personas que no están familiarizadas con su funcionamiento. El operador debe ser un adulto responsable, familiarizado con la maquinaria agrícola y capacitado en las operaciones de este equipo. **No permita que personas operen o ensamblen esta unidad hasta que hayan leído este manual y hayan desarrollado una comprensión profunda de las precauciones de seguridad y de cómo funciona.**
39. Nunca exceda los límites de una pieza de maquinaria.
40. No modifique el equipo de ninguna manera. La modificación no autorizada puede afectar el funcionamiento y afectar la vida útil del equipo.

SEGURIDAD OPERATIVA

71. El uso de este equipo está sujeto a ciertos peligros contra los cuales no se puede proteger mediante medios mecánicos o el diseño del producto. Todos los operadores de este equipo deben leer y comprender este manual completo, prestando especial atención al funcionamiento, antes de usarlo. Si hay algo en este manual que no comprende, pídale a su supervisor o a su distribuidor que se lo explique.

72. Durante el montaje se recomienda equipo de protección personal, incluido casco, gafas de seguridad, calzado de seguridad y guantes.

73. Nunca permita que ninguna persona que no sea el operador monte o suba al tractor o implemento en ningún momento. **¡Nunca permita que nadie suba sobre el implemento!**

74. Una carga pesada puede provocar inestabilidad al conducir un tractor. Asegúrese de que la parte delantera o trasera del tractor esté adecuadamente contrapesada con pesos. Conduzca siempre lentamente, especialmente en las curvas. Un tractor inestable podría girar mal y posiblemente volcar, provocando lesiones o la muerte.

75. La mayoría de los accidentes ocurren por negligencia o descuido. Mantenga a todos los ayudantes y transeúntes a una distancia segura.

76. Utilice barras estabilizadoras, cadenas estabilizadoras ajustables o bloques estabilizadores en el elevador de su tractor

77. brazos para evitar que la hoja trasera se balancee de lado a lado. Ajústelo tan firmemente como sea práctico para obtener el mejor rendimiento.

78. No lo opere cerca de zanjas o arroyos . Reduzca la velocidad cuando opere sobre terreno accidentado.

79. Al ajustar el ángulo del conjunto de la vertedera, asegúrese de que sus pies nunca estén debajo de la hoja trasera .

80. Tenga cuidado de no enganchar la hoja trasera con tocones u otros objetos inamovibles .

MANTENIMIENTO SEGURIDAD

29. Mantenga a todas las personas alejadas del área de control del operador mientras realiza ajustes, servicio o mantenimiento.

30. Apriete periódicamente todos los pernos, tuercas y tornillos y verifique que todas las chavetas estén instaladas correctamente para garantizar que la unidad esté en condiciones seguras.

31. Nunca use sus manos para localizar una fuga hidráulica en los accesorios. Utilice un pequeño trozo de cartón o madera.

32. Nunca reemplace los pernos hexagonales con pernos de grado inferior a cinco a menos que se especifique lo contrario. Consulte la tabla de torsión de pernos para ver las marcas de identificación del cabezal.

SEGURIDAD EN EL ALMACENAMIENTO

22. Guarde la unidad en un área alejada de la actividad humana. No permita que los niños jueguen sobre o alrededor de la unidad almacenada.
23. Asegúrese de que todas las máquinas estacionadas estén sobre una superficie dura y nivelada y active todos los dispositivos de seguridad.
24. Si se utilizan bloqueos, asegúrese de que sean sólidos y seguros antes de abandonar el área.

GUARDA ESTAS INSTRUCCIONES

TECHNICAL PARAMETERS

Modelo	ATVLR60
Tipo	60 ” , dientes de acero
Diente	240*290*24*T7.5mm , cantidad de 21
Material principal	Q235+65Mn

PARTS LIST

Partes#	Descripción	Cantidad
1	rastrillo de primavera	21
2	Perno M10*25	21
3	Arandela plana Φ10	21
4	Arandela elástica Φ10	21
5	Contratuerca M10	21
6	Lámina	1

7	Eje del pasador ϕ16*90	1
8	El pasador de resorte	2
9	Perno M20*90	1
10	Tuerca M20	1
11	Eje del pasador ϕ19*90	1
12	Tubo cuadrado	1

ASSEMBLY

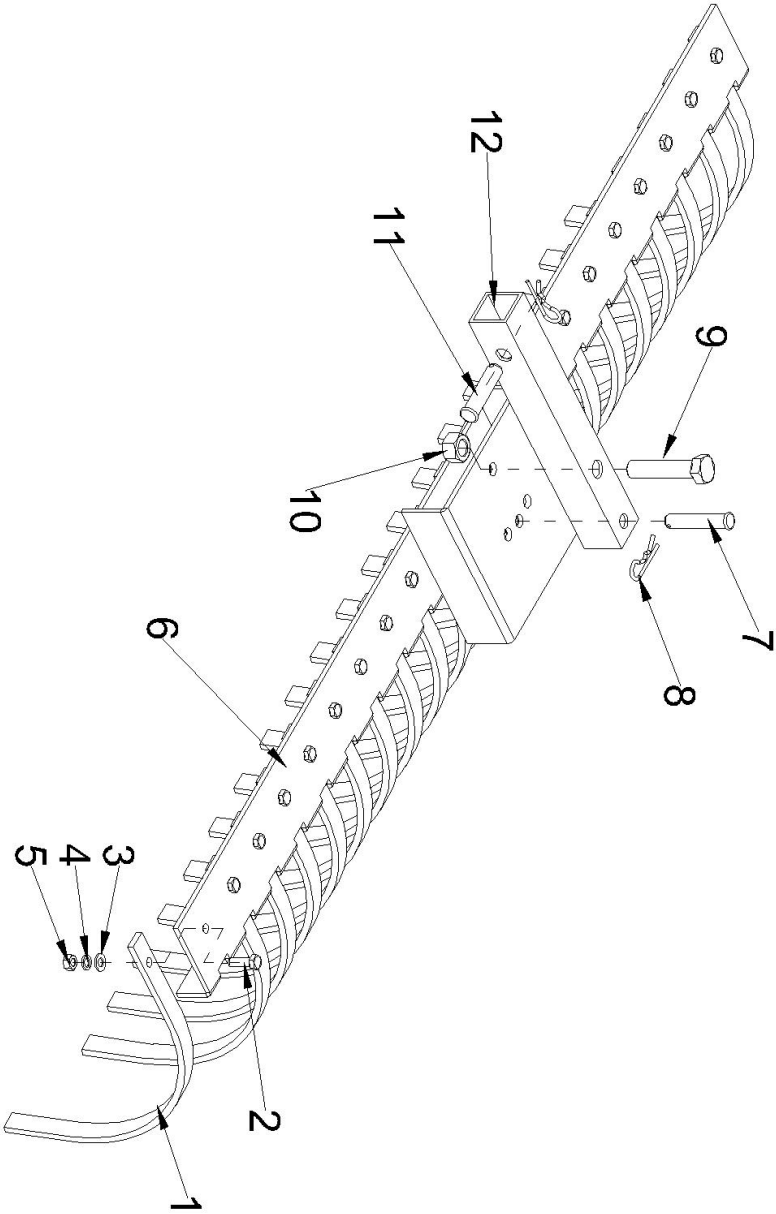

Dirección: Baoshanqu Shuangchenglu 803long 11hao 1602A-1609shi Shanghai

REPRESENTANTE CE: SHUNSHUN GmbH. Römeräcker 9 Z2021,76351 Linkenheim-Hochstetten, Alemania

REPRESENTANTE DEL REINO UNIDO: Pooledas Group Ltd. Unidad 5 Albert Edward House, The Pavilions Preston, Reino Unido

Importado a AUS: SIHAO PTY LTD. 1 ROKEVA STREET ASTWOOD NSW 2122 Australia

Importado a EE. UU.: Sanven Technology Ltd. Suite 250, 9166 Anaheim Place, Rancho Cucamonga, CA 91730

Hecho en china

VEVOR®

TOUGH TOOLS, HALF PRICE

Soporte técnico y certificado de garantía electrónica

www.vevor.com/support