Karta Katalogowa

KOD:	BO-023.CH
NAZWA:	BATERIA WANNOWA BORNEO CHROM
INFORMACJE:	- Montaż dwuotworowy - ścienna - Materiał korpusu: mosiądz - Regulator ceramiczny, regulator strumienia - Dwustopniowa regulacja wypływu wody - Przełącznik, przewód natryskowy, natrysk ręczny z uchwytem - Przystosowana do wody pitnej Nowoczesna linia funkcjonalnych baterii kuchennych i łazienkowych należąca do klasy PREMIUM. Wykonana jest z litego mosiądzu z powłoką chromową. Wyposażona w regulator ceramiczny i perlator z systemem oszczędzania wody. Została przygotowana dla wymagającego klienta, do nowoczesnych wnętrz i jest znana z artystycznej formy. Perfekcja wykonania zapewnia trwałość i jakość na długie lata. Linia Borneo oferuje praktyczne funkcje oraz łatwe w pielęgnacji kształty i powierzchnie. Seria BORNEO dodatkowo oferuje umywalkową baterie nablatową.

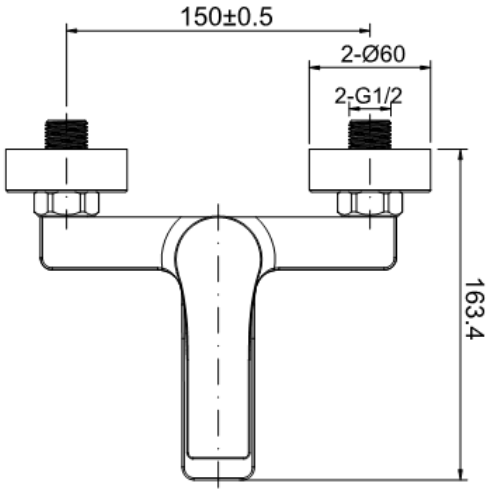

TOWARY:

KOD	EAN	KARTON	PUDEŁKO
BO-023.CH.	5907547603587	10	1

PARAMETRY:

KOD	WYMIARY. GWINTY PRZYŁĄCZENIOWE:	KLASA PRZEPŁYWU	GRUPA AKUSTYCZNA	POWŁOKA		
BO-023.CH.	G3/4	S/Z	U	Chromowa		

WŁAŚCIWOŚCI:	Reakcja na ogień Klasa A1 Ciśnienie: Dopuszczalne dynamiczne ≥0,5 bar, Dopuszczalne statyczne ≤10 bar, Zalecane dynamiczne: od 1 do 5 bar Temperatura: Dopuszczalna ≤ 70°C, Zalecana ≤ 65°C System 4 Znak: B

PPHU DIAMOND Spółka z o.o.
ul. Półłanki 62B, PL 30-858 Kraków
tel. +48 12 442 00 59, fax. +48 12 378 35 66; serwis@diamond.pl; www.diamond.pl

MATERIAŁY:	ELEMENT	MATERIAŁ
	KORPUS	MOSIĄDZ
	PRZEŁACZNIK	MOSIĄDZ
	UCHWYT	STOP CYNKU
	USZCZELNIENIA	EPDM, SILIKON
	REGULATOR CERAMICZNY	PPO, CERAMIKA, SILIKON, ABS
	REGULATOR STRUMIENIA	POM, MOSIĄDZ,
	PRZEWÓD NATRYSKOWY	PVC, MOSIĄDZ, EPDM, STAL NIERDZEWNA
	ŁĄCZNIK MIMOŚRODOWY	MOSIĄDZ
	ROZETA	STAL NIERDZEWNA, MOSIĄDZ
	NATRYSK RĘCZNY	ABS, TPR, STAL NIERDZEWNA, EPDM
	UCHWYT NATRYSKU	ABS,

NORMY:	PN-EN 817:2025-02
ATEST:	B.BK.60110.1541.2022
DEKLARACJA:	KDWU Nr 4/BO-1
TYP PRODUKTU:	BO-023
GWARANCJA:	5 lat

PPHU DIAMOND Spółka z o.o.
ul. Półłanki 62B, PL 30-858 Kraków
tel. +48 12 442 00 59, fax. +48 12 378 35 66; serwis@diamond.pl; www.diamond.pl