Zawias górny

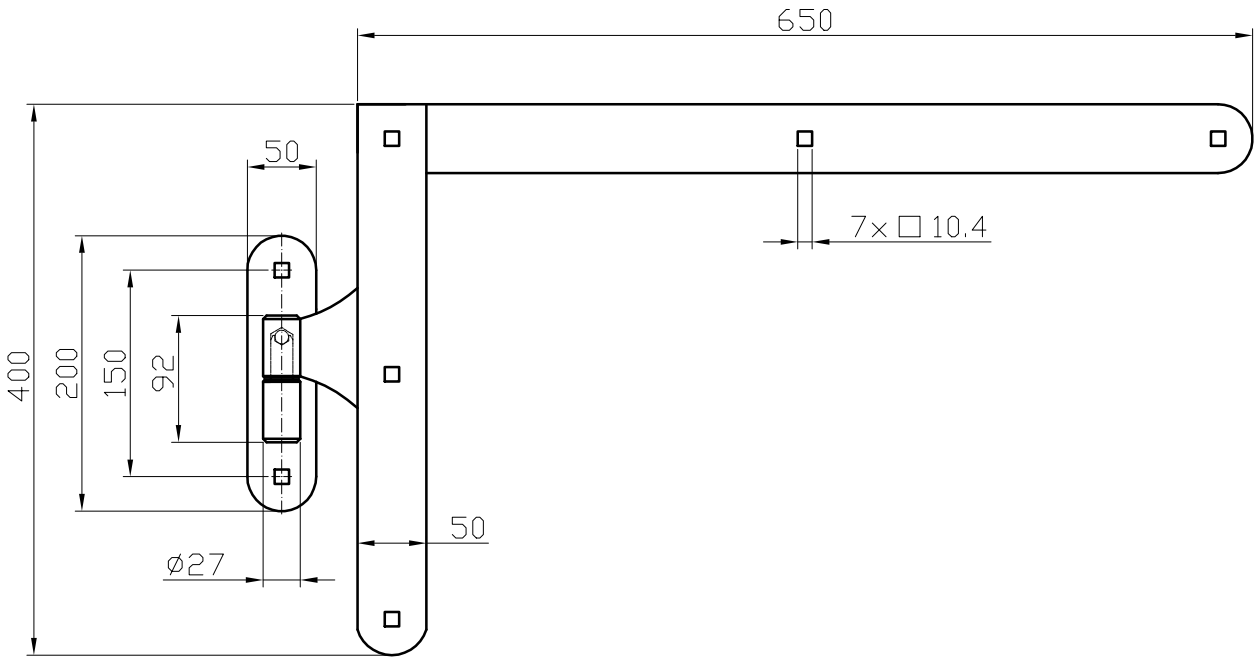
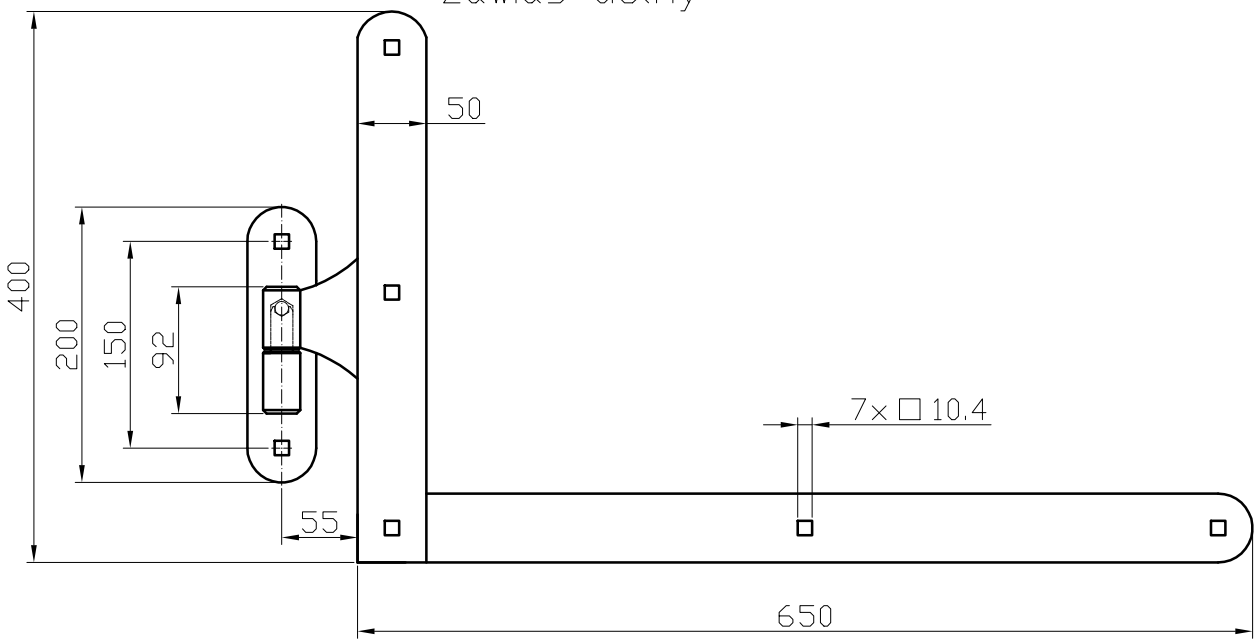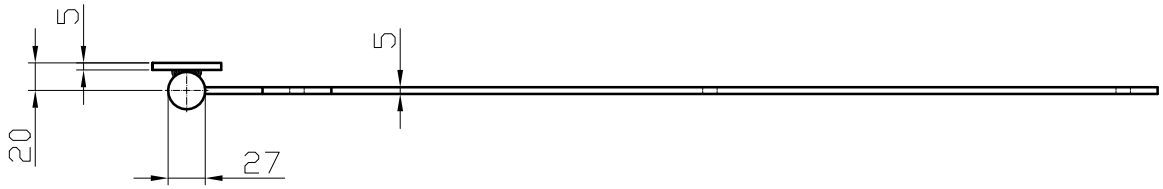
Zawias dolny