NO.	4D500S-2021-A0

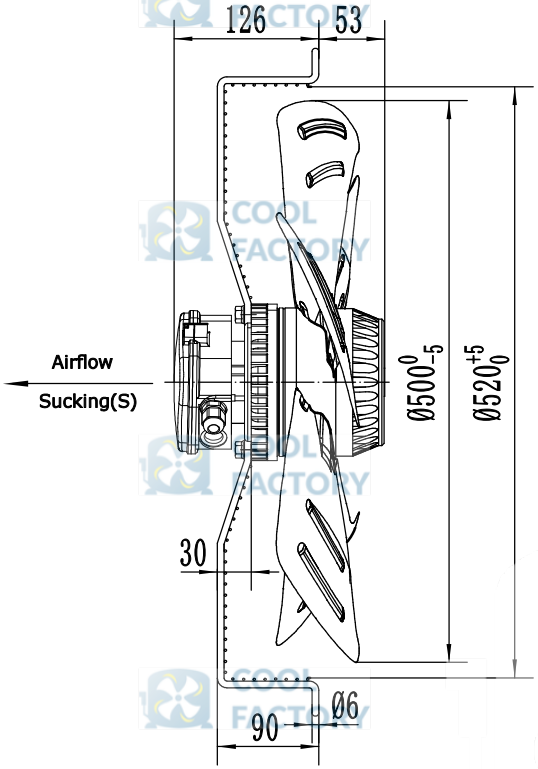

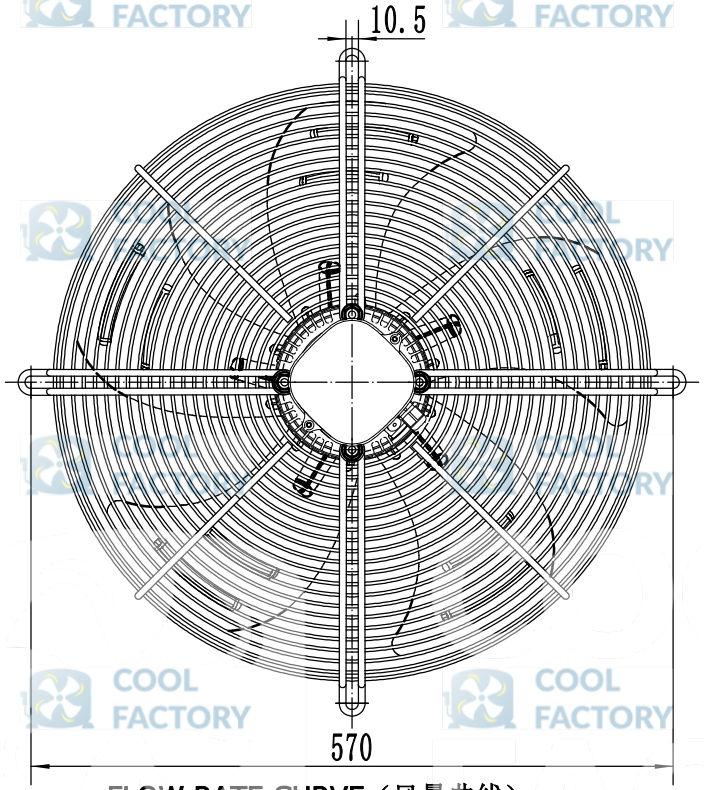

WEIGUANG®

SPECIFICATION 规格说明

HANGZHOU WEIGUANG ELECTRONIC CO.,LTD.

UNIT 类型	Axial fan motor
MOTOR 电机型式	Three phases motor
MOTOR TYPE 电机型号	YWF4D-500S-137/35-G
VOLTAGE 额定电压 (V)	380
FREQUENCY 频率 (Hz)	50
INPUT POWER 输入功率 (W)	390
CURRENT 电流 (A)	0.99
SPEED 转速 (r/min)	1370
AIR FLOW 20Pa 风量 (m³/h)	6765
NOISE 噪音 (dBA)	71
CAPACITOR 电容 (μF/450V)	-
ROTATION 旋转方向	CW ,looking into the end-shield 顺时针，从端盖端方向看
INSULATION CLASS 绝缘等级	F
MOTOR PROTECTION 电机保护	Thermocontact 150±5℃ 热保护器
TEMPERATURE RISE 温升	75K max 运行温升不超过75K
PROTECTION CLASS 防护等级	IP54
OPERATING TYPE 工作定额	S1 连续工作制
AMBIENT TEMPERATURE 适用环境温度	-30°C +60°C
BEARINGS 轴承型式	Ball bearings 滚珠轴承
MOUNTING TYPE 安装方式	Horizontal or Vertical 垂直或水平安装
ELECTRICAL CONNECTION 电源线	Lead wire RV-90 4G 0.75mm²+2G 0.30mm² ,Length 100mm in terminal box connected 接线盒（4芯0.75mm²+2芯0.30mm²线长100mm）
APPROVALS 认证标记	CCC、CE
NET WEIGHT/GROSS WEIGHT 净重/毛重	9.0/10.0kg
PACKING 包装	55*55*20.5cm

LABEL (铭牌):

WEIGUANG® Axial Fan Motor
YWF4D-500S-137/35-G
380V 50Hz 0.99A 240/390W 1370r/min
CL.F XX/XX

FLOW RATE CURVE（风量曲线）:

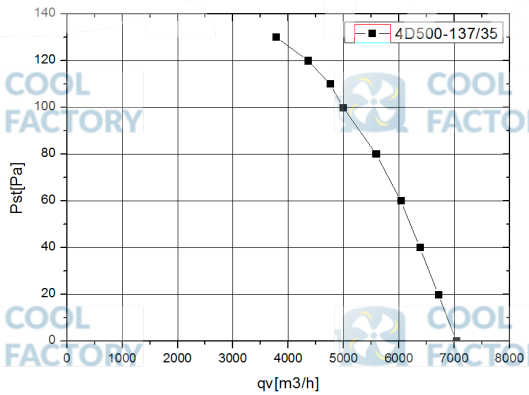

WIRING DIAGRAM（接线图）:

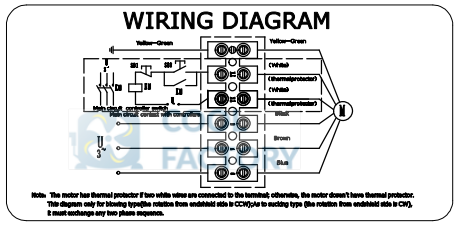

							SIGN	DATE	TITLE YWF4D-500S-137/35-G
						DRN. BY			
						CHD. BY			PROJECTION
						ENG. BY			A4 SCALE
REV.	DESCRIPTION	APPROVED	DATE			APP. BY			SHEET: of

COOL FACTORY
Watermarkly